ООО "Открытые мастерские"

«Жилой комплекс», расположенный по адресу:
г. Москва, внутригородское муниципальное образование Соколиная Гора,
8-я улица Соколиной Горы, земельный участок 26А»

РАБОЧАЯ ДОКУМЕНТАЦИЯ

Сети связи

15-ОМ/2023-СОТС

Система охранно-тревожной сигнализации

(На структурной схеме СКУД уточнен номер помещения, согласно экспликации)

В ПРОИЗВОДСТВО РАБОТ
ДАТА: 06.07.2026
№ ЗАДАЧИ: С-116

Москва 2026 г.

ООО "Открытые мастерские"

«Жилой комплекс», расположенный по адресу:
г. Москва, внутригородское муниципальное образование Соколиная Гора,
8-я улица Соколиной Горы, земельный участок 26А»

РАБОЧАЯ ДОКУМЕНТАЦИЯ

Сети связи

15-ОМ/2023-СОТС

Система охранно-тревожной сигнализации

(На структурной схеме СКУД уточнен номер помещения, согласно экспликации)

В ПРОИЗВОДСТВО
РАБОТ
ДАТА: 06.07.2026
№ ЗАДАЧИ: С-116

Главный инженер проекта Зверева Т.С.

Москва 2026 г.

АССОЦИАЦИЯ САМОРЕГУЛИРУЕМЫХ ОРГАНИЗАЦИЙ ОБЩЕРОССИЙСКАЯ НЕГОСУДАРСТВЕННАЯ НЕКОММЕРЧЕСКАЯ ОРГАНИЗАЦИЯ – ОБЩЕРОССИЙСКОЕ МЕЖОТРАСЛЕВОЕ ОБЪЕДИНЕНИЕ РАБОТОДАТЕЛЕЙ «НАЦИОНАЛЬНОЕ ОБЪЕДИНЕНИЕ САМОРЕГУЛИРУЕМЫХ ОРГАНИЗАЦИЙ, ОСНОВАННЫХ НА ЧЛЕНСТВЕ ЛИЦ, ВЫПОЛНЯЮЩИХ ИНЖЕНЕРНЫЕ ИЗЫСКАНИЯ, И САМОРЕГУЛИРУЕМЫХ ОРГАНИЗАЦИЙ, ОСНОВАННЫХ НА ЧЛЕНСТВЕ ЛИЦ, ОСУЩЕСТВЛЯЮЩИХ ПОДГОТОВКУ ПРОЕКТНОЙ ДОКУМЕНТАЦИИ»

7718276784-20260521-1552
(регистрационный номер выписки)

21.05.2026
(дата формирования выписки)

ВЫПИСКА
из единого реестра сведений о членах саморегулируемых организаций в области инженерных изысканий и в области архитектурно-строительного проектирования и их обязательствах

Настоящая выписка содержит сведения о юридическом лице (индивидуальном предпринимателе), осуществляющем подготовку проектной документации:

Общество с ограниченной ответственностью "Открытые мастерские"
(полное наименование юридического лица/ФИО индивидуального предпринимателя)

1157746893248
(основной государственный регистрационный номер)

1. Сведения о члене саморегулируемой организации:		
1.1	Идентификационный номер налогоплательщика	7718276784
1.2	Полное наименование юридического лица (Фамилия Имя Отчество индивидуального предпринимателя)	Общество с ограниченной ответственностью "Открытые мастерские"
1.3	Сокращенное наименование юридического лица	ООО "ОМ"
1.4	Адрес юридического лица Место фактического осуществления деятельности (для индивидуального предпринимателя)	107023, Россия, Москва, Москва, Преображенское, Электрозаводская, 27, стр 8
1.5	Является членом саморегулируемой организации	Саморегулируемая организация ассоциация проектировщиков «СтройАльянсПроект» (СРО-П-171-01062012)
1.6	Регистрационный номер члена саморегулируемой организации	П-171-007718276784-0265
1.7	Дата вступления в силу решения о приеме в члены саморегулируемой организации	22.08.2017
1.8	Дата и номер решения об исключении из членов саморегулируемой организации, основания исключения	

В ПРОИЗВОДСТВО РАБОТ
ДАТА: 06.07.2026
№ ЗАДАЧИ: С-116

2. Сведения о наличии у члена саморегулируемой организации права осуществлять подготовку проектной документации:		
2.1 в отношении объектов капитального строительства (кроме особо опасных, технически сложных и уникальных объектов, объектов использования атомной энергии) (дата возникновения/изменения права)	2.2 в отношении особо опасных, технически сложных и уникальных объектов капитального строительства (кроме объектов использования атомной энергии) (дата возникновения/изменения права)	2.3 в отношении объектов использования атомной энергии (дата возникновения/изменения права)
Да, 22.08.2017	Да, 20.05.2025	Нет

3. Компенсационный фонд возмещения вреда		
3.1	Уровень ответственности члена саморегулируемой организации по обязательствам по договору подряда на подготовку проектной документации, в соответствии с которым указанным членом внесен взнос в компенсационный фонд возмещения вреда	**Четвертый уровень ответственности (составляет триста миллионов рублей и более)**
3.2	Сведения о приостановлении / прекращении права осуществлять подготовку проектной документации объектов капитального строительства	
4. Компенсационный фонд обеспечения договорных обязательств		
4.1	Дата, с которой член саморегулируемой организации имеет право осуществлять подготовку проектной документации по договорам подряда, заключаемым с использованием конкурентных способов заключения договоров, в соответствии с которым указанным членом внесен взнос в компенсационный фонд обеспечения договорных обязательств	**22.08.2017**
4.2	Уровень ответственности члена саморегулируемой организации по обязательствам по договорам подряда на подготовку проектной документации, заключаемым с использованием конкурентных способов заключения договоров, в соответствии с которым указанным членом внесен взнос в компенсационный фонд обеспечения договорных обязательств	**Третий уровень ответственности (не превышает триста миллионов рублей)**
4.3	Дата уплаты дополнительного взноса	**26.06.2024**
4.4	Сведения о приостановлении / прекращении права осуществлять подготовку проектной документации по договорам подряда, заключаемым с использованием конкурентных способов заключения договоров	

НОПРИЗ

ДОКУМЕНТ ПОДПИСАН УСИЛЕННОЙ КВАЛИФИЦИРОВАННОЙ ЭЛЕКТРОННОЙ ПОДПИСЬЮ

Владелец: «НАЦИОНАЛЬНОЕ ОБЪЕДИНЕНИЕ ИЗЫСКАТЕЛЕЙ И ПРОЕКТИРОВЩИКОВ» «НОПРИЗ»

129090, г. Москва, пр-т Мира, 3, стр.3

СЕРТИФИКАТ 02 A9 64 C2 00 16 B3 DD A0 42 4E 1C 7B 48 A1 7E 77

ДЕЙСТВИТЕЛЕН: с 10.07.2025 по 10.10.2026

В ПРОИЗВОДСТВО РАБОТ
ДАТА: 06.07.2026
№ ЗАДАЧИ: С-116

Ведомость рабочих чертежей основного комплекта

Лист	Наименование	Примечание
1-5	Общие данные	
6	Условные графические обозначения	
7	Схема структурная СОТС	
8	План расположения оборудования и прокладки кабеля. -1 этаж	
9	План расположения оборудования и прокладки кабеля. 1 этаж (корпус Б)	
10	Схема монтажная	
11	Задание на электроснабжение	

Ведомость ссылочных и прилагаемых документов

Обозначение	Наименование	Примечание
	Прилагаемые документы	
15-ОМ/2023-СОТС.КЖ	Спецификация оборудования, изделий и материалов	стр. 13
15-ОМ/2023-СОТС.СО	Спецификация оборудования, изделий и материалов	стр. 14

В ПРОИЗВОДСТВО РАБОТ
ДАТА: 06.07.2026
№ ЗАДАЧИ: С-116

Согласовано

Взам. инв. №

Подп. и дата

Инв. № подл.

Изм.	Кол. уч.	Лист	№ док.	Подп.	Дата
Разраб.		Обухов			05.26
Нач. отд.		Стыран			05.26
Н. контр.		Торжков			05.26
ГИП		Зверева			05.26

15-ОМ/2023-СОТС

«Жилой комплекс», расположенный по адресу: г. Москва, внутригородское муниципальное образование Соколиная Гора, 8-я улица Соколиной Горы, земельный участок 26А»

Многоквартирный жилой дом.

Стадия	Лист	Листов
Р	1	

Общие данные

Открытые мастерские

Формат А4

Ведомость основных комплектов рабочих чертежей

Обозначение	Наименование	Примечание
15-ОМ/2023-СОТ	Система охранного телевидения	
15-ОМ/2023-СОВ	Система охраны входов	
15-ОМ/2023-СКУД	Система контроля и управления доступом	
15-ОМ/2023-СОТС	Система охранно-тревожной сигнализации	
15-ОМ/2023-АСКУЭ	Автоматизированная система контроля и учета энергопотребления	
15-ОМ/2023-АСКУТ	Автоматизированная система контроля и учета теплоснабжения	
15-ОМ/2023-АСКУВ	Автоматизированная система контроля и учета водоснабжения	

Рабочая документация соответствует заданию на проектирование, выданным техническим условиям, требованиям действующих технических регламентов, стандартов, сводов правил, других документов, содержащих установленные требования.

Ответственность (в соответствии с 384-ФЗ) за полноту сбора исходных данных, правильность и соответствие принятых проектных решений несет главный инженер проекта.

Главный инженер проекта Т. С. Зверева

В ПРОИЗВОДСТВО РАБОТ
ДАТА: 06.07.2026
№ ЗАДАЧИ: С-116

Согласовано

Взам. инв. №

Подп. и дата

Инв. № подл.

Изм.	Кол. уч.	Лист	№ док.	Подп.	Дата
Разраб.		Обухов			05.26
Нач. отд.		Стыран			05.26
Н. контр.		Торжков			05.26
ГИП		Зверева			05.26

15-ОМ/2023-СОТС

«Жилой комплекс», расположенный по адресу: г. Москва, внутригородское муниципальное образование Соколиная Гора, 8-я улица Соколиной Горы, земельный участок 26А»

Многоквартирный жилой дом.

Стадия	Лист	Листов
Р	2	

Общие данные

Открытые мастерские

Формат А4

Общие указания

1. Рабочая документация выполнена на основании:
   - Договора на проектирование;
   - ТЗ на разработку РД.
2. Рабочая документация соответствует требованиям действующих технических регламентов, стандартов и сводов правил.
3. Рабочая документация выполнена в соответствии с требованиями::
   - Федеральный закон от 30.12.2009 N 384-ФЗ (ред. от 25.12.2023) "Технический регламент о безопасности зданий и сооружений";
   - СП 118.13330.2022 "Общественные здания и сооружения";
   - СП 134.13330.2022 "Системы электросвязи зданий и сооружений. Основные положения проектирования";
   - СП 256.1325800.2016 "Свод правил. Электроустановки жилых и общественных зданий. Правила проектирования и монтажа";
   - СП 484.1311500.2020 "Системы противопожарной защиты. Системы пожарной сигнализации и автоматизация систем противопожарной защиты. Нормы и правила проектирования"
   - ГОСТ 31565-2012 "Кабельные изделия. Требования пожарной безопасности";
   - ГОСТ Р 21.101-2026 "СПДС. Основные требования к проектной и рабочей документации";
   - ГОСТ Р 52435-2015 "Технические средства охранной сигнализации. Классификация. Общие технические требования и методы испытаний";
   - ПУЭ изд.7 "Правила устройства электроустановок";
   - Р 102-2024 "Методические рекомендации. Инженерно-техническая укрепленность и оснащение техническими средствами охраны объектов и мест проживания и хранения имущества граждан, принимаемых под централизованную охрану подразделениями вневедомственной охраны войск национальной гвардии Российской Федерации".
4. Система охранно-тревожной сигнализации (СОТС),

   СОТС предназначается для пресечения фактов противоправной активности и угроз путем передачи сигналов тревоги из выделенных помещений от дежурного персонала объекта (через активацию проводных и беспроводных кнопок тревоги) на прибор приемно-контрольный охранный (ППКО) с последующим формированием тревожного извещения и пересылки его в ПЦН подразделения вневедомственной охраны по двум различным независимым каналам связи.

   Режим охраны объекта - 24 часа в сутки.

   На объекте предполагается установка ППКО с договором на охрану.

   Предварительный список объектов блокирования (с разделением по собственникам):

   Собственник № 1 (Управляющая компания):

   Помещение охраны (2.09), расположенное на 1 этаже (1 проводная тревожная кнопка).

   В состав оборудования СОТС:

- прибор-приемно контрольный охранный «Приток-А-КОП-02";
- извещатель охранный ручной точечный электроконтактный ИО101-7/1 «Астра-321 исп. Т»;
- извещатель охранный ручной радиоканальный Ладога КТС-РК исп. 1;
- индикатор прибытия наряда типа "БИГ-09";
- источник бесперебойного питания СКАТ-1200Д.

Передачу тревожных извещений с ППКО на ПЦН осуществлять по двум независимым каналам связи: по основному каналу связи (по IP-совместимым каналам (Ethernet) через организованный VLAN и далее через интернет по сетям передачи данных регионального оператора связи и по резервному каналу связи посредством GSM сети оператора сотовой связи).

Подрядчик обязан произвести подключение к Росгвардии по 2 каналам связи, оплатить трафик передачи данных до момента передачи данного раздела в службу эксплуатации. Заключить договор с Росгвардией и прописать в нем, что стоимость услуг определяется по факту заключения договора.

В ПРОИЗВОДСТВО РАБОТ
ДАТА: 06.07.2026
№ ЗАДАЧИ: С-116

Согласовано

Взам. инв. №

Подп. и дата

Инв. № подл.

Изм.	Кол. уч.	Лист	№ док.	Подп.	Дата
Разраб.		Обухов			05.26
Нач. отд.		Стыран			05.26
Н. контр.		Торжков			05.26
ГИП		Зверева			05.26

15-ОМ/2023-СОТС

«Жилой комплекс», расположенный по адресу: г. Москва, внутригородское муниципальное образование Соколиная Гора, 8-я улица Соколиной Горы, земельный участок 26А»

Многоквартирный жилой дом.

Стадия	Лист	Листов
Р	3	

Общие данные

Открытые мастерские

Формат А4

Присоединение к сетям передачи данных регионального провайдера выполнить посредством подключения прибора кабелем типа "витая пара" к патч-панели, расположенной в телекоммуникационном шкафу ШТК01.2 в помещении -1.4.03 на -1 этаже.

Подключение охранного ручного точечного электроконтактного извещателя к прибору Приток-А КОП-02.6 производится кабелем КСПВПнг(А)-HF 1х2х0,8 в трубе ПВХ гофрированной. Опуски в охраняемом помещении осуществить в кабель-канале.

5. Общие требования к производству монтажных работ

Монтажные работы должны осуществляться в три этапа.

Работы первого этапа относятся к подготовительной стадии технологической последовательности производства монтажных работ. На этой стадии изучается настоящая рабочая документация и одновременно с производством основных строительных работ осуществляются следующие работы по монтажу:

- проверяется наличие проемов и отверстий в строительных конструкциях и элементах здания, закладных устройств;
- размечаются трассы и осуществляется закладка в сооружаемые фундаменты, стены, полы, перекрытия труб и глухих коробов для скрытых электропроводок;
- определяются и размечаются места установки оконечного и станционного оборудования, крепежных деталей и т. п.;
- размечаются трассы электропроводок с нанесением мест проходов через стены и перекрытия;
- пробиваются проходы, отверстия, борозды, устанавливаются проходные гильзы, крепежные элементы и детали для крепления лотков, коробов, труб, проводов, кабелей и т.д.;
- осуществляются комплектация и поставка материалов и оборудования на объект.

После окончания строительных и отделочных работ на объекте выполняются монтажные работы второго этапа:

- осуществляется монтаж лотков, коробов, труб на трассах электропроводки;
- прокладываются и закрепляются кабели;
- устанавливаются шкафы и стойки;
- осуществляется монтаж станционного оборудования в шкафах и стойках;
- осуществляется монтаж заземления и подключения к нему металлических корпусов оборудования, металлических лотков, коробов, труб электропроводок, экранов, брони проводов и кабелей и т.д;
- производится организация и подключение слаботочных кабелей;
- производится организация и подключение силовых кабелей;
- производится проверка выполненных соединений и линий на правильность подключения и соответствие заявленным параметрам;
- устанавливается оконечное оборудование.

В процессе производства монтажных работ второго этапа должны быть проведены индивидуальные испытания (предварительная настройка, визуальная проверка работоспособности, комплектации и т.д.) станционного и другого оборудования на соответствие с их техническими описаниями и инструкциями по эксплуатации.

В случае выполнения монтажных работ подрядной организацией работы второго этапа завершить оформлением акта об окончании монтажных работ установленной формы.

После окончания монтажных работ второго этапа выполняются работы третьего этапа - пусконаладочные включающие в себя:

- подготовительные работы;
- наладочные работы;
- комплексную проверку работы.

В процессе выполнения монтажных работ следует вести общий и специальный журналы производства работ и оформлять следующую производственную документацию:

- акт передачи оборудования, изделий и материалов в монтаж;

В ПРОИЗВОДСТВО РАБОТ
ДАТА: 06.07.2026
№ ЗАДАЧИ: С-116

Согласовано

Взам. инв. №

Подп. и дата

Инв. № подл.

Изм.	Кол. уч.	Лист	№ док.	Подп.	Дата
Разраб.		Обухов			05.26
Нач. отд.		Стыран			05.26
Н. контр.		Торжков			05.26
ГИП		Зверева			05.26

15-ОМ/2023-СОТС

«Жилой комплекс», расположенный по адресу: г. Москва, внутригородское муниципальное образование Соколиная Гора, 8-я улица Соколиной Горы, земельный участок 26А»

Многоквартирный жилой дом.

Стадия	Лист	Листов
Р	4	

Общие данные

Открытые мастерские

Формат А4

- акт о проведении входного контроля;
- акт готовности зданий, сооружений и помещений к производству монтажных работ;
- акт освидетельствования скрытых работ (для каждого вида электрических проводок);
- протокол измерения сопротивления изоляции электрических проводок;
- акт об окончании монтажных работ;
- акт об окончании пусконаладочных работ;
- ведомость смонтированного оборудования.

Монтаж оборудования следует выполнять с использованием средств малой механизации, механизированных и электрифицированных инструментов и приспособлений, сокращающих применение ручного труда.

Не допускается производить замену оборудования и материалов на аналогичные без согласования с Заказчиком и проектной организацией-разработчиком проекта. Не допускается устанавливать оборудование с обнаруженными дефектами.

Отступления в ходе монтажных работ от проектной документации должны согласовываться с Заказчиком и проектной организацией-разработчиком проекта.

Оборудование и материалы, применяемые в ходе работ должны соответствовать проектной спецификации, государственным стандартам, техническим условиям и иметь соответствующие сертификаты, паспорта и другие документы, удостоверяющие их качество.

При монтаже должны соблюдаться нормы, правила и мероприятия по охране труда и пожарной безопасности.

6. Указания к монтажу

До начала монтажа должны быть оборудованы закладные устройства и электротехнические короба в соответствии с трассами прокладки кабелей. Нарезку кабелей производить после контрольного промера трасс прокладки с учетом запаса на разделку концов кабелей. Вести прокладку кабелей начиная с длинных отрезков к коротким.

Монтаж оборудования производить в соответствии с паспортом и инструкциями.

Оборудование и кабели маркировать в соответствии с обозначениями приведенными в данном комплекте.

7. Электроснабжение и заземление

Техническое задание на электроснабжение потребителей данного комплекта выдано в отдел электроснабжения.

Защитные устройства, приборы учета и силовые линии электроснабжения предусмотрены соответствующими комплектами РД отдела электроснабжения.

Техническое задание на организацию контуров и шин заземления выдано в отдел электроснабжения.

Заземляющие устройства и их присоединение к ГЗШ предусмотрены соответствующими комплектами РД отдела электроснабжения.

Присоединение заземляющих и нулевых защитных проводников к заземляющим устройствам выполнить сваркой или болтовым соединением.

Монтаж и присоединение заземляющих устройств выполнить в соответствии с требованиями производить в соответствии с требованиями ПУЭ (7 изд.).

В ПРОИЗВОДСТВО РАБОТ
ДАТА: 06.07.2026
№ ЗАДАЧИ: С-116

Согласовано

Взам. инв. №

Подп. и дата

Инв. № подл.

Изм.	Кол. уч.	Лист	№ док.	Подп.	Дата	15-ОМ/2023-СОТС			
						«Жилой комплекс», расположенный по адресу: г. Москва, внутригородское муниципальное образование Соколиная Гора, 8-я улица Соколиной Горы, земельный участок 26А»			
Разраб.		Обухов			05.26	Многоквартирный жилой дом.	Стадия	Лист	Листов
Нач. отд.		Стыран			05.26		Р	5	
Н. контр.		Торжков			05.26	Общие данные	Открытые мастерские		
ГИП		Зверева			05.26				

Формат А4

Таблица условно-графических обозначений оборудования

УГО	Позиционное обозначение	Наименование оборудования
	ARK1	Прибор приемно-контрольный "Приток-А КОП-02"
	SB	Извещатель охранный ручной точечный эклетроконтактный ИО101-7/1 "Астра-321 исп. Т"
	UG	Резервированный источник питания "СКАТ-1200Д"
	BIAL	Индикатор прибытия наряда "БИГ-09"
		Кабель КСПВПнг(А)-HF 1х2х0.8
12V 12V		Линия питания КСПВПнг(А)-HF 1х2х1.13
		Кабель ParLan U/UTP Cat5e ZH нг(А)-HF 4х2х0,52
		Кабельные линии проложенные в гофре
		Кабельные линии проложенные в лотке
		Место подъема/опуска кабелей

В ПРОИЗВОДСТВО РАБОТ
ДАТА: 06.07.2026
№ ЗАДАЧИ: С-116

Согласовано

Взам. инв. №

Подп. и дата

Инв. № подл.

Изм.	Кол. уч.	Лист	№ док.	Подп.	Дата
Разраб.		Обухов			05.26
Нач. отд.		Стыран			05.26
Н. контр.		Торжков			05.26
ГИП		Зверева			05.26

15-ОМ/2023-СОТС

«Жилой комплекс», расположенный по адресу: г. Москва, внутригородское муниципальное образование Соколиная Гора, 8-я улица Соколиной Горы, земельный участок 26А»

Многоквартирный жилой дом.

Стадия	Лист	Листов
Р	6	

Условные графические обозначения

Открытые мастерские

Формат А4

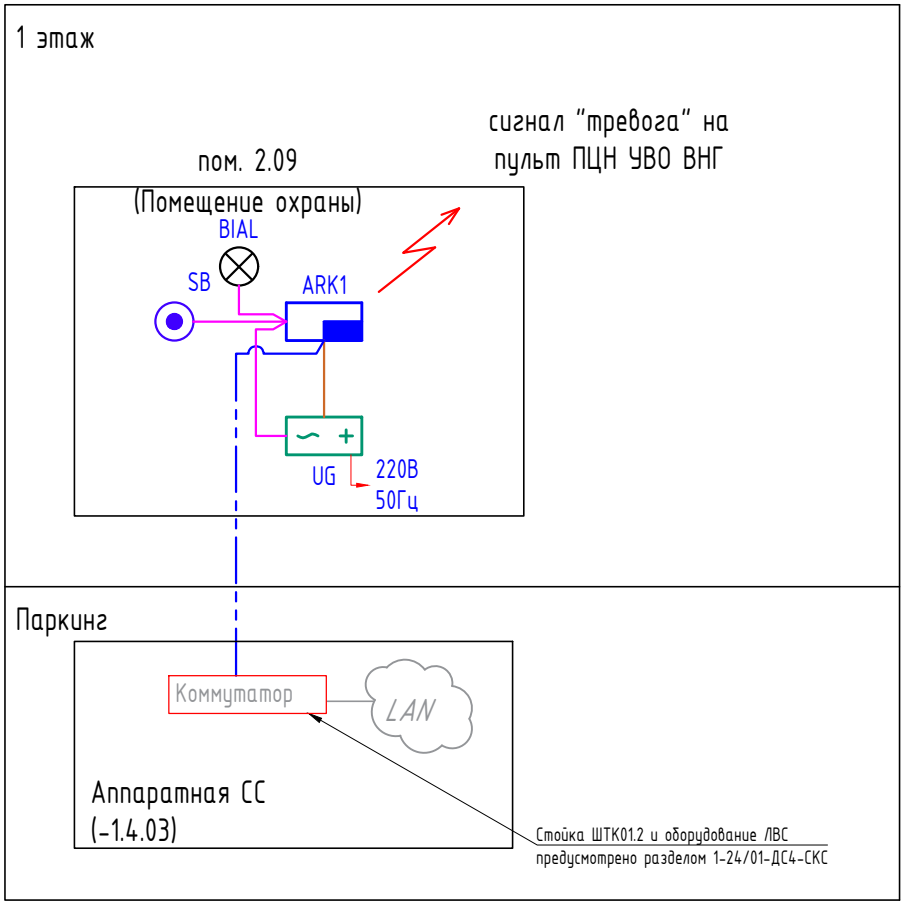

1. Электропитание резервированного источника питания Скат 1200Д предусмотрено в разделе ЭОМ.

В ПРОИЗВОДСТВО РАБОТ
ДАТА: 06.07.2026
№ ЗАДАЧИ: С-116

Согласовано

Взам. инв. №

Подп. и дата

Инв. № подл.

Изм.	Кол. уч.	Лист	№ док.	Подп.	Дата
Разраб.		Обухов			05.26
Нач. отд.		Стыран			05.26
Н. контр.		Торжков			05.26
ГИП		Зверева			05.26

15-ОМ/2023-СОТС

«Жилой комплекс», расположенный по адресу: г. Москва, внутригородское муниципальное образование Соколиная Гора, 8-я улица Соколиной Горы, земельный участок 26А»

Многоквартирный жилой дом.

Стадия	Лист	Листов
Р	7	

Схема структурная СКУД

Открытые мастерские

Формат А4

План -1 этажа
М1:200

Номер помещения	Наименование	Площадь, м²	Кат. помещения
-1.1.01	Помещение подземной автостоянки	1875,55	В2
-1.1.02	Помещение подземной автостоянки	1697,86	В2
-1.1.03	Коридор	16,89	
-1.1.04	Помещение уборочного инвентаря	11,50	В4
-1.2.01	Лестничная клетка	22,62	
-1.2.02	Лестничная клетка	15,63	
-1.2.03	Лестничная клетка	22,62	
-1.2.04	Лестничная клетка	20,59	
-1.2.05	Лестничная клетка	45,77	
-1.3.01	Тамбур-шлюз	17,55	
-1.3.02	Лифтовый холл (пожаробезопасная зона для МГН)	19,25	
-1.3.03	Тамбур-шлюз	13,28	
-1.3.04	Лифтовый холл (пожаробезопасная зона для МГН)	10,34	
-1.3.05	Буферная мусорокамера	16,46	В3
-1.3.06	Буферная мусорокамера	12,76	В3
-1.4.01	ИТП с размещением ВРУ 7	102,35	Д
-1.4.02	УУТ2	24,33	
-1.4.03	Помещение связи	24,00	В4
-1.4.04	Вентиляционная камера	77,67	Д
-1.4.05	ВРУ 1 (для жилой части здания)	17,68	В4
-1.4.06	Вентиляционная камера	32,51	Д
-1.4.07	Насосная	157,66	Д
-1.4.10	ВРУ автостоянки	17,87	В4
-1.4.11	Помещение Связи	13,42	В4
-1.5.01	Проход блока НХП	57,00	
-1.5.02	Проход блока НХП	13,10	
-1.5.03	Проход блока НХП	6,32	
-1.5.04	Проход блока НХП	9,76	
-1.5.05	Проход блока НХП	28,85	
К.1	Нежилое хозяйственное помещение	5,46	В4
К.2	Нежилое хозяйственное помещение	5,60	В4
К.3	Нежилое хозяйственное помещение	5,60	В4
К.4	Нежилое хозяйственное помещение	5,65	В4
К.5	Нежилое хозяйственное помещение	5,84	В4
К.6	Нежилое хозяйственное помещение	5,79	В4
К.7	Нежилое хозяйственное помещение	5,79	В4
К.8	Нежилое хозяйственное помещение	5,79	В4
К.9	Нежилое хозяйственное помещение	3,88	В4
К.10	Нежилое хозяйственное помещение	3,88	В4
К.11	Нежилое хозяйственное помещение	3,88	В4
К.12	Нежилое хозяйственное помещение	3,91	В4
К.13	Нежилое хозяйственное помещение	6,92	В4
К.14	Нежилое хозяйственное помещение	6,50	В4
К.15	Нежилое хозяйственное помещение	4,53	В4
К.16	Нежилое хозяйственное помещение	4,53	В4
К.17	Нежилое хозяйственное помещение	4,25	В4
К.18	Нежилое хозяйственное помещение	4,37	В4
К.19	Нежилое хозяйственное помещение	4,07	В4
К.20	Нежилое хозяйственное помещение	4,01	В4
К.21	Нежилое хозяйственное помещение	4,01	В4
К.22	Нежилое хозяйственное помещение	4,01	В4
К.23	Нежилое хозяйственное помещение	5,66	В4
К.24	Нежилое хозяйственное помещение	3,80	В4
К.25	Нежилое хозяйственное помещение	3,80	В4
К.26	Нежилое хозяйственное помещение	3,81	В4

Номер помещения	Наименование	Площадь, м²	Кат. помещения
К.27	Нежилое хозяйственное помещение	3,88	В4
К.28	Нежилое хозяйственное помещение	3,88	В4
К.29	Нежилое хозяйственное помещение	3,88	В4
К.30	Нежилое хозяйственное помещение	3,14	В4
К.31	Нежилое хозяйственное помещение	4,13	В4
К.32	Нежилое хозяйственное помещение	4,14	В4
К.33	Нежилое хозяйственное помещение	3,83	В4
К.34	Нежилое хозяйственное помещение	6,38	В4
К.35	Нежилое хозяйственное помещение	6,00	В4
К.36	Нежилое хозяйственное помещение	6,48	В4
К.37	Нежилое хозяйственное помещение	3,97	В4
К.38	Нежилое хозяйственное помещение	4,79	В4
К.39	Нежилое хозяйственное помещение	7,63	В4
К.40	Нежилое хозяйственное помещение	5,59	В4
К.41	Нежилое хозяйственное помещение	3,39	В4
К.42	Нежилое хозяйственное помещение	4,31	В4
К.43	Нежилое хозяйственное помещение	6,24	В4
К.44	Нежилое хозяйственное помещение	6,08	В4
К.45	Нежилое хозяйственное помещение	6,08	В4
К.46	Нежилое хозяйственное помещение	6,28	В4
К.47	Нежилое хозяйственное помещение	6,06	В4
К.48	Нежилое хозяйственное помещение	5,86	В4
К.49	Нежилое хозяйственное помещение	5,86	В4
К.50	Нежилое хозяйственное помещение	6,02	В4
К.51	Нежилое хозяйственное помещение	6,46	В4
К.52	Нежилое хозяйственное помещение	5,95	В4
К.53	Нежилое хозяйственное помещение	5,95	В4
К.54	Нежилое хозяйственное помещение	6,06	В4
К.55	Нежилое хозяйственное помещение	13,45	В4
К.56	Нежилое хозяйственное помещение	8,78	В4

Номер помещения	Наименование	Площадь, м²	Кат. помещения
М.1	2500x5300мм м/м средний класс	19,60	
М.2	2500x5300мм м/м средний класс	32,35	
М.3	2500x5300мм м/м средний класс	15,50	
М.4	2500x5300мм м/м средний класс	17,10	
М.5	2500x5300мм м/м средний класс	15,85	
М.6	2500x5300мм м/м средний класс	17,40	
М.7	2500x5300мм м/м средний класс	18,90	
М.8	2500x5300мм м/м средний класс	22,80	
М.9	2500x5300мм м/м средний класс	15,10	
М.10	2500x5300мм м/м средний класс	17,80	
М.11	2500x5300мм м/м средний класс МГН (М1-М3)	16,65	
М.12	2500x5300мм м/м средний класс МГН (М1-М3)	16,65	
М.13	2500x5300мм м/м средний класс	16,35	
М.14	2500x5300мм м/м средний класс	13,85	
М.15	2500x5300мм м/м средний класс	14,15	
М.16	2500x5300мм м/м средний класс	17,40	
М.17	2500x5300мм м/м малый класс	18,45	
М.18	2500x5300мм м/м малый класс	13,60	
М.19	2500x5300мм м/м средний класс	14,40	
М.20	2500x5300мм м/м средний класс	13,60	
М.21	2500x5300мм м/м средний класс МГН (М1-М3)	14,40	
М.22	2500x5300мм м/м средний класс МГН (М1-М3)	13,50	
М.23	2500x5300мм м/м средний класс	14,75	
М.24	2500x5300мм м/м средний класс МГН (М1-М3)	13,50	
М.25	2500x5300мм м/м средний класс	14,75	
М.26	2500x5300мм м/м средний класс	13,75	
М.27	2500x5300мм м/м малый класс	14,65	
М.28	2500x5300мм м/м средний класс	31,95	
М.29	2500x5300мм м/м средний класс	23,60	
М.30	2500x5300мм м/м средний класс	14,30	
М.31	2500x5300мм м/м малый класс	14,30	
М.32	2500x5300мм м/м средний класс	14,30	
М.33	2500x5300мм м/м средний класс	14,30	
М.34	2500x5300мм м/м средний класс	15,85	
М.35	2500x5300мм м/м средний класс	23,10	
М.36	2500x5300мм м/м средний класс	28,60	
М.37	2500x5300мм м/м средний класс	16,20	
М.38	2500x5300мм м/м средний класс	24,70	
М.39	2500x5300мм м/м малый класс МГН (М1-М3)	20,00	
М.40	2500x5300мм м/м средний класс	16,65	
М.41	2500x5300мм м/м средний класс	20,35	
М.42	2500x5300мм м/м средний класс	23,35	
М.43	2500x5300мм м/м малый класс	19,45	
М.44	2500x5300мм м/м средний класс	17,45	
М.45	2500x5300мм м/м средний класс	18,20	
М.46	2500x5300мм м/м средний класс	18,50	
М.47	2500x5300мм м/м средний класс	24,00	
М.48	3600x6000мм м/м средний класс МГН (М4)	28,40	
М.49	3600x6000мм м/м средний класс МГН (М4)	27,30	
М.50	2500x5300мм м/м средний класс	14,55	
М.51	2500x5300мм м/м средний класс	16,05	
М.52	2500x5300мм м/м средний класс	13,25	
М.53	2500x5300мм м/м средний класс	14,60	
М.54	2500x5300мм м/м средний класс	16,05	
М.55	2500x5300мм м/м средний класс	22,70	
М.56	2500x5300мм м/м малый класс	13,90	
М.57	2500x5300мм м/м средний класс	18,75	
М.58	2500x5300мм м/м средний класс	26,10	
М.59	2500x5300мм м/м средний класс	34,60	
М.60	2500x5300мм м/м средний класс	26,10	
М.61	2500x5300мм м/м средний класс	25,05	
М.62	2500x5300мм м/м средний класс	13,25	
М.63	2500x5300мм м/м средний класс	13,25	
М.64	2500x5300мм м/м средний класс	13,40	
М.65	2500x5300мм м/м средний класс	13,25	
М.66	3600x6000мм м/м средний класс МГН (М4)	28,40	
М.67	2500x5300мм м/м средний класс	17,60	
М.68	2500x5300мм м/м средний класс	24,05	
М.69	2500x5300мм м/м малый класс	22,15	
М.70	2500x5300мм м/м средний класс	14,65	
М.71	2500x5300мм м/м средний класс	14,40	

Номер помещения	Наименование	Площадь, м²	Кат. помещения
М.72	2500x5300мм м/м средний класс	19,70	
М.73	2500x5300мм м/м средний класс	19,70	
М.74	2500x5300мм м/м средний класс	22,00	
М.75	2500x5300мм м/м средний класс МГН (М1-М3)	27,20	
М.76	2500x5300мм м/м средний класс	14,00	
М.77	2500x5300мм м/м средний класс	14,80	
М.78	2500x5300мм м/м средний класс	14,00	
М.79	2500x5300мм м/м средний класс	14,80	
М.80	2500x5300мм м/м средний класс	13,25	
М.81	2500x5300мм м/м средний класс	14,00	
М.82	2500x5300мм м/м малый класс	14,00	
М.83	2500x5300мм м/м средний класс	14,80	
М.84	2500x5300мм м/м средний класс	17,75	
М.85	2500x5300мм м/м средний класс	21,20	
М.86	2500x5300мм м/м малый класс	16,40	
М.87	2500x5300мм м/м средний класс	13,25	
М.88	2500x5300мм м/м средний класс	14,00	
М.89	3600x6000мм м/м средний класс МГН (М4)	23,80	
М.90	2500x5300мм м/м средний класс	16,25	
М.91	2500x5300мм м/м средний класс	15,90	
М.92	2500x5300мм м/м средний класс	13,25	
М.93	2500x5300мм м/м средний класс	13,25	
М.94	2500x5300мм м/м средний класс	14,65	
М.95	2500x5300мм м/м малый класс	14,65	
М.96	2500x5300мм м/м средний класс	14,00	
М.97	2500x5300мм м/м средний класс	16,95	
М.98	2500x5300мм м/м средний класс	17,85	
М.99	2500x5300мм м/м средний класс	15,35	
М.100	2500x5300мм м/м малый класс	19,50	
М.101	2500x5300мм м/м средний класс	13,25	
М.102	2500x5300мм м/м средний класс	13,25	
М.103	2500x5300мм м/м средний класс	13,75	
М.104	2500x5300мм м/м средний класс	13,75	
М.105	2500x5300мм м/м малый класс МГН (М1-М3)	15,60	
М.106	2500x5300мм м/м средний класс	16,85	
М.107	2500x5300мм м/м средний класс	29,95	
М.108	2500x5300мм м/м средний класс	20,45	
М.109	2500x5300мм м/м средний класс	14,55	
М.110	2500x5300мм м/м средний класс	13,25	
М.111	2500x5300мм м/м средний класс	13,25	
М.112	2500x5300мм м/м средний класс	14,15	
М.113	2500x5300мм м/м средний класс	14,15	
М.114	2500x5300мм м/м средний класс	13,25	
М.115	2500x5300мм м/м средний класс	14,10	
М.116	2500x5300мм м/м средний класс	16,75	

В ПРОИЗВОДСТВО РАБОТ
ДАТА: 06.07.2026
№ ЗАДАЧИ: С-116

Согласовано

Взам. инв. №

Подп. и дата

Инв. № подл.

Изм.	Кол. уч.	Лист	№ док.	Подп.	Дата	15-ОМ/2023-СОТС		
						«Жилой комплекс», расположенный по адресу: г. Москва, внутригородское муниципальное образование Соколиная Гора, 8-я улица Соколиной Горы, земельный участок 26А»		
Разраб.		Обухов			05.26	Многоквартирный жилой дом.	Стадия	Лист	Листов
Нач. отд.		Стыран			05.26		Р	8	
Н. контр.		Торжков			05.26	План расположения оборудования и прокладки кабеля. -1 этаж	Открытые мастерские		
ГИП		Зверева			05.26				

Формат А1

План 1 этажа. Корпус Б
М1:100

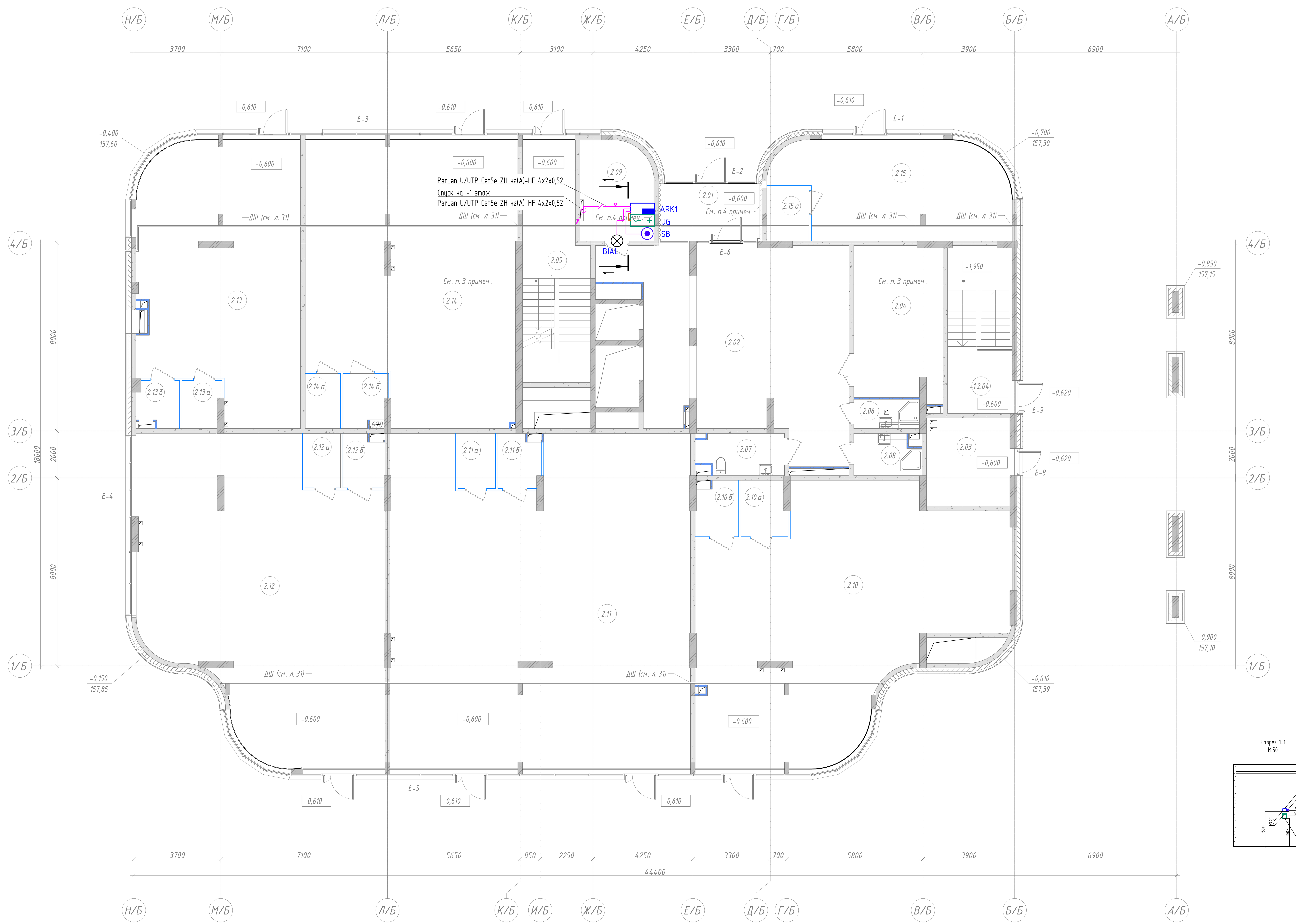

Разрез 1-1
М50

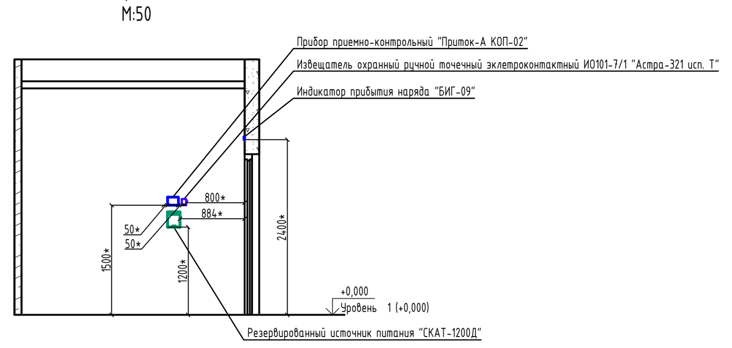

Экспликация помещений 1 этажа			
Номер	Имя	Площадь	Кат. пом.
Места общего пользования, в том числе служебные помещения.			
2.01	Тамбур	10,29	
2.02	Лифтовый холл (лобби)	74,18	
2.04	Колясочная/ хранение велотехники	24,43	В3
2.05	Лестничная клетка	26,61	
2.06	Лапомойка	3,07	В4
2.07	Гостевой санузел/ комната матери и ребенка (доступен для МГН)	5,45	
2.08	Помещение уборочного инвентаря	4,31	В4
2.09	Помещение охраны	12,90	
Помещение БКНФ			
2.15	Коммерческое помещение	38,32	
2.15а	Санитарный узел	4,06	
Помещения магазина промтоватов			
2.12	Общее помещение	122,40	
2.12а	Помещение уборочного инвентаря	3,53	
2.12б	Санитарный узел	3,87	
Помещения пекарни			
2.10	Общее помещение	116,91	
2.10а	Помещение уборочного инвентаря	4,54	
2.10б	Санитарный узел	4,12	
Помещения подземной автостоянки			
-1.2.04	Лестничная клетка	19,58	
Помещения пункта выдачи заказов (ПВЗ)			
2.11	Общее помещение	172,69	
2.11а	Помещение уборочного инвентаря	3,76	
2.11б	Санитарный узел	3,98	
Помещения ремонтных мастерских "Мультимастер"			
2.13	Общее помещение	75,12	
2.13а	Помещение уборочного инвентаря	3,23	
2.13б	Санитарный узел	3,36	
Помещения салона красоты (барбершопа)			
2.14	Общее помещение	100,89	
2.14а	Помещение уборочного инвентаря	3,53	
2.14б	Санитарный узел	4,06	
Технические помещения			
2.03	Электрощитовая	13,43	В3
Общий итог: 27		862,58	

В ПРОИЗВОДСТВО РАБОТ
ДАТА: 06.07.2026
№ ЗАДАЧИ: С-116

Изм.	Кол. уч.	Лист	№ док.	Подп.	Дата
Разраб.		Обухов			05.26
Нач. отд.		Стыран			05.26
Н. контр.		Торжков			05.26
ГИП		Зверева			05.26

15-ОМ/2023-СОТС

«Жилой комплекс», расположенный по адресу: г. Москва, внутригородское муниципальное образование Соколиная Гора, 8-я улица Соколиной Горы, земельный участок 26А»

Многоквартирный жилой дом.

Стадия	Лист	Листов
Р	9	

План расположения оборудования и прокладки кабеля. 1-й этаж (корпус Б)

Открытые мастерские

Формат А3х3

Согласовано

Взам. инв. №

Подп. и дата

Инв. № подл.

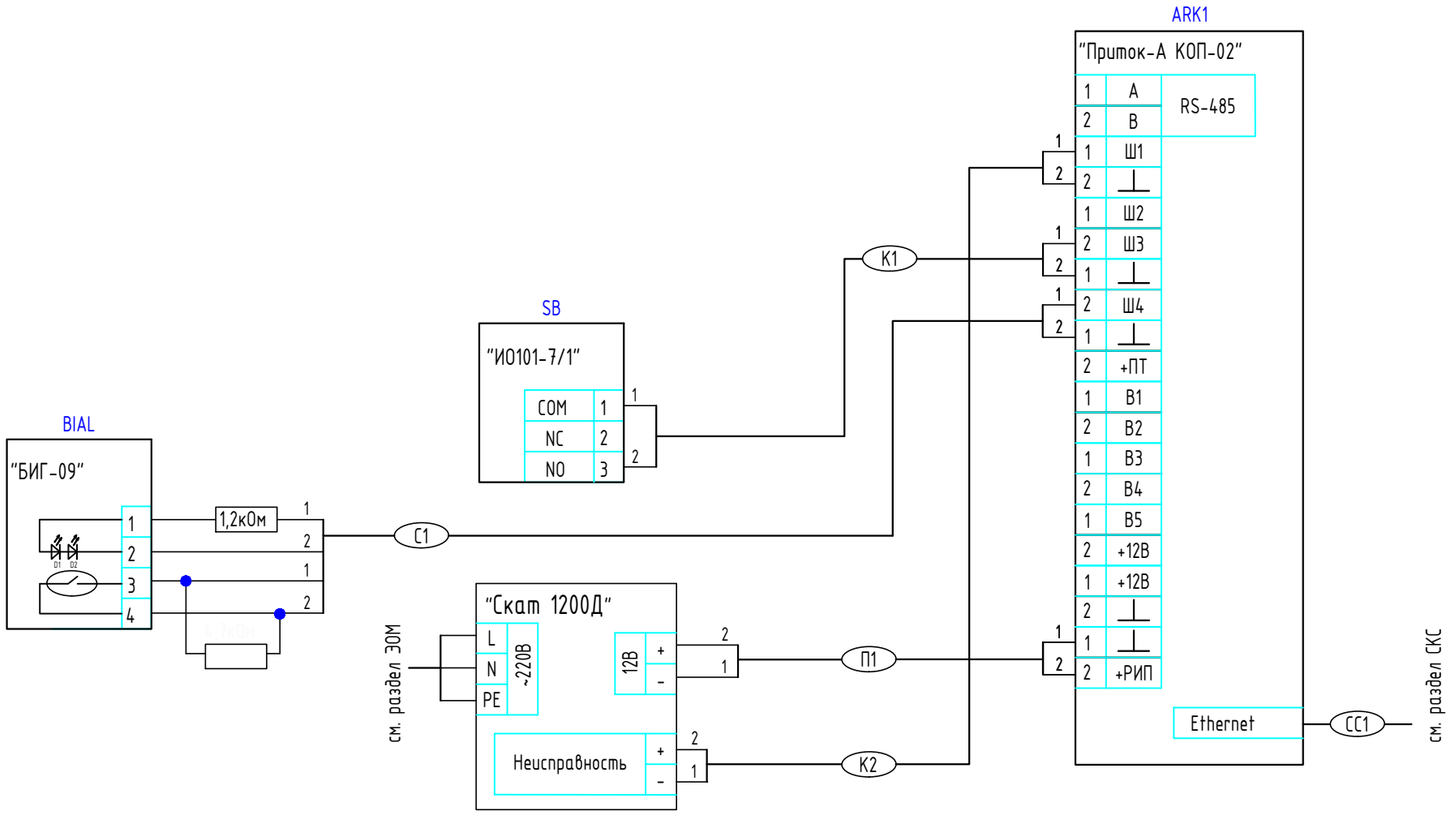

1. Подключение оборудования выполнить в соответствии с паспортами и руководств эксплуатации производителей используемых средств и изделий.

В ПРОИЗВОДСТВО РАБОТ
ДАТА: 06.07.2026
№ ЗАДАЧИ: С-116

Изм.	Кол. уч.	Лист	№ док.	Подп.	Дата	15-ОМ/2023-СОТС			
						«Жилой комплекс», расположенный по адресу: г. Москва, внутригородское муниципальное образование Соколиная Гора, 8-я улица Соколиной Горы, земельный участок 26А»			
Разраб.		Обухов			05.26	Многоквартирный жилой дом.	Стадия	Лист	Листов
Нач. отд.		Стыран			05.26		Р	10	
Н. контр.		Торжков			05.26	Схема монтажная	Открытые мастерские		
ГИП		Зверева			05.26				

Согласовано

Взам. инв. №

Подп. и дата

Инв. № подл.

Формат А3

Задание на электроснабжение

Позиция	Электроприемник	Обозначение	Номер помещения, где установлен потребитель	U, В	Ру, кВт	Кол-во, ед	Категория	Примечание
1	Скат-1200Д	UG	2.09	~220 В, 50 Гц	0,1	1	1	

1. Предусмотреть заземление всех металлических нетоковедущих частей электрооборудования .
2. Качество электроэнергии должно соответствовать ГОСТ 32144-2013.
3. Размещение оборудования уточнить при монтаже.
4. Вывод заканчивается кабелем со свободным концом не менее 2 м в точке установки слаботочного щита .

В ПРОИЗВОДСТВО РАБОТ
ДАТА: 06.07.2026
№ ЗАДАЧИ: С-116

Согласовано

Взам. инв. №

Подп. и дата

Инв. № подл.

Изм.	Кол. уч.	Лист	№ док.	Подп.	Дата
Разраб.		Обухов			05.26
Нач. отд.		Стыран			05.26
Н. контр.		Торжков			05.26
ГИП		Зверева			05.26

15-ОМ/2023-СОТС

«Жилой комплекс», расположенный по адресу: г. Москва, внутригородское муниципальное образование Соколиная Гора, 8-я улица Соколиной Горы, земельный участок 26А»

Многоквартирный жилой дом.

Стадия	Лист	Листов
Р	11	

Задание на электроснабжение

Открытые мастерские

Формат А4

Обозначение кабеля, провода	Трасса		Кабель, провод						Примечание
			по проекту			проложен			
	Начало	Конец	Марка	Кол., число и сечение жил	Длина, м	Марка	Кол., число и сечение жил	Длина, м	
K1	ARK1	SB	КСПВПнг(А)-HF	1x2x0.8	1				
K2	ARK1	UG	КСПВПнг(А)-HF	1x2x0.8	1				
C1	ARK1	BIAL	КСПВПнг(А)-HF	1x2x0.8	6				
CC1	ТШК01.2	ARK1	U/UTP CAT5e ZHнг(А)-FRHF	4x2x0.5	25				
П1	UG	ARK1	КСПВПнг(А)-HF	1x2x1.13	1				

Согласовано

Взам. инв. №

Подп. и дата

Инв. № подл.

В ПРОИЗВОДСТВО РАБОТ
ДАТА: 06.07.2026
№ ЗАДАЧИ: С-116

Изм.	Кол. уч.	Лист	№ док.	Подп.	Дата
Разраб.		Обухов			05.26
Нач. отд.		Стыран			05.26
Н. контр.		Торжков			05.26
ГИП		Зверева			05.26

15-ОМ/2023-СОТС.КЖ

«Жилой комплекс», расположенный по адресу: г. Москва, внутригородское муниципальное образование Соколиная Гора, 8-я улица Соколиной Горы, земельный участок 26А»

Многоквартирный жилой дом.

Стадия	Лист	Листов
Р	1	

Кабельный журнал

Открытые мастерские

Формат А3

Поз.	Наименование и техническая характеристика	Тип, марка, обозначение документа, опросного листа	Код продукции	Поставщик	Ед. измерения	Кол.	Масса 1 ед., кг	Примечание
	Оборудование							
	1 Прибор приемо-контрольный	Приток-А КОП-02.6		ООО ОБ "Сократ"	шт.	1		
	2 Извещатель охранный ручной точечный электроконтактный	ИО101-7/1 "Астра-321 исп.Т		ЗАО "ТЕКО"	шт.	1		
	3 Индикатор прибытия наряда	БИГ-09		ООО "ПЗАП"	шт.	1		
	4 Источник бесперебойного питания 12В, 2А	Скат-1200Д		ООО "Бастион"	шт.	1		
	5 Аккумулятор герметичный свинцово-кислотный 12В, 7 Ач	Delta DT 1207		Delta	шт.	2		
	Кабели, провода, шнуры и шины							
	1 Кабель витая пара, неэкранированный (U/UTP), кат 5е 4 пары (24 AWG)	Parlan U/UTP Cat5e ZHнг(А)-FRHF 4x2x0.52		ООО "ТД Паритет"	м	25		
	2 Кабель сигнальный с изоляцией и ПВХ оболочкой пониженной пожарной опасности безгалогенная	КСПВПнг(А)-HF 1x2x0.8		ООО "ТД Паритет"	м	8		
	3 Кабель сигнальный с изоляцией и ПВХ оболочкой пониженной пожарной опасности безгалогенная	КСПВПнг(А)-HF 1x2x1.13		ООО "ТД Паритет"	м	1		
	Изделия и материалы							
	1 Кабель-канал магистральный 25х16 ЭЛЕКОР, длина 2м	CKK10-025-016-1-K01		ГК "IEK"	шт.	1		
	2 Дюбель-гвоздь 6х40				шт.	21		
	3 Пена однокомпонентая огнезащитная	DF1201		ЗАО "ДКС"	шт.	1		
	4 Труба гофрированная ПВХ d=20мм с зондом	CTG20-20-K41-010l		ГК "IEK"	м	5		
	5 Скоба металлическая d19-20 мм	CMAT10-19-010		ГК "IEK"	шт.	15		

Примечания:

1. При необходимости, возможна замена на аналогичное оборудование других производителей, имеющих сертификат соответствия.
2. В спецификацию не включены: ЗиП, резерв по оборудованию, кабелям и материалам, а также отдельные виды изделий и материалов – номенклатуру и количество строительно-монтажная организация на основе действующих технологических и производственных норм (метизы, крепеж и т. д.), (согласно ГОСТ 21.501-2018, ГОСТ 2

В ПРОИЗВОДСТВО РАБОТ
ДАТА: 06.07.2026
№ ЗАДАЧИ: С-116

Согласовано

Взам. инв. №

Подп. И дата

Инв. № подл.

Изм.	Кол. уч.	Лист	№док.	Подп.	Дата
Разраб.		Обухов			04.26
Нач. отд.		Стыран			04.26
Н контр.		Обухов			04.26
ГИП		Зверева			04.26

15-ОМ/2023-СОТС.СО

«Жилой комплекс», расположенный по адресу: г. Москва, внутригородское муниципальное образование Соколиная Гора, 8-я улица Соколиной Горы, земельный участок 26А»

Многоквартирный жилой дом.

Стадия	Лист	Листов
Р	1	1

Спецификация оборудования, изделий и материалов

Открытые мастерские

Формат А3