ПРОМСПЕЦПРОЕКТ
СТРОИТЕЛЬНОЕ ПРОЕКТИРОВАНИЕ

«Жилой комплекс со встроенно-пристроенными помещениями на 1-х этажах и подземной автостоянкой», расположенный на земельном участке по адресу: г. Москва, Горбунова ул., вл. 27 (ЗАО, 77:07:0004010:37)

РАБОЧАЯ ДОКУМЕНТАЦИЯ

Архитектурные решения

Надземная часть. Корпус 2

ГКО-343/25-Р-АР1.2

2025

ПРОМСПЕЦПРОЕКТ
СТРОИТЕЛЬНОЕ ПРОЕКТИРОВАНИЕ

«Жилой комплекс со встроенно-пристроенными помещениями на 1-х этажах и подземной автостоянкой», расположенный на земельном участке по адресу: г. Москва, Горбунова ул., вл. 27 (ЗАО, 77:07:0004010:37)

РАБОЧАЯ ДОКУМЕНТАЦИЯ

Архитектурные решения

Надземная часть. Корпус 2

ГКО-343/25-Р-АР1.2

Генеральный директор	«Промспецпроект»	С.В. Вавулин
Главный инженер проекта		К.Е. Белых

2025

Ведомость основных комплектов рабочих чертежей

Обозначение	Наименование	Примечание
ГКО-343/25-Р-АР1.0	Архитектурные решения. Подземная часть.	
ГКО-343/25-Р-АР1.1	Архитектурные решения. Надземная часть. Корпус 1.	
ГКО-343/25-Р-АР1.2	Архитектурные решения. Надземная часть. Корпус 2.	
ГКО-343/25-Р-АР2	Архитектурные решения. Фасады.	
ГКО-343/25-Р-АР3.1	Архитектурные решения. Ведомость отделки. Подземная часть и корпус 1.	
ГКО-343/25-Р-АР3.2	Архитектурные решения. Ведомость отделки. Корпус 2.	
ГКО-343/25-Р-АР4	Архитектурные решения. Узлы и детали	

Ведомость рабочих чертежей комплекта АР1.2

Лист	Наименование	Примечание
02	Общие данные	
03	Кладочный план 1 этажа на отм. -1,000	
04	Маркировочный план 1 этажа на отм. -1,000. План потолков 1, 1а этажей	
05	Кладочный план 1а этажа на отм. +4,000	
06	Маркировочный план 1а этажа на отм. +4,000	
07	Кладочный план технического пространства на отм. +6,360	
08	Маркировочный план технического пространства на отм. +6,360	
09	Кладочный план 2 этажа на отм. +8,460	
10	Маркировочный план 2 этажа на отм. +8,460	
11	Кладочный план 3 этажа на отм. +11,460	
12	Маркировочный план 3 этажа на отм. +11,460	
13	Кладочный план 4-7 этажей на отм. +14,460, +17,460, +20,460, +23,460	
14	Маркировочный план 4-7 этажей на отм. +14,460, +17,460, +20,460, +23,460	
15	Кладочный план 8-10 этажей на отм. +26,460, +29,460, +32,460	
16	Маркировочый план 8-10 этажей на отм. +26,460, +29,460, +32,460	
17	Кладочный план 11 этажа на отм. +35,460	
18	Маркировочный план 11 этажа на отм. +35,460	
19	Кладочный план 12-18 этажей на отм. +38,460, +41,460, +44,460, +47,460, +50,460, +53,460, +56,460	
20	Маркировочный план 12-18 этажей на отм. +38,460, +41,460, +44,460, +47,460, +50,460, +53,460, +56,460	
21	Кладочный план 19 этажа на отм. +59,460	
22	Маркировочный план 19 этажа на отм. +59,460	
23	Кладочный план 20 этажа на отм. +62,460	
24	Маркировочный план 20 этажа на отм. +62,460. План потолков 20 этажа	
25	Кладочный план на отм. +64,580, +65,460	
26	Кладочный план на отм. +67,600	
27	Кладочный план на отм. +68,270, +71,270	
28	Маркировочный план на отм. +64,580, +65,460. Маркировочный план на отм. +67,600. Маркировочный пла на отм. + 68,320, +71,360	
30	Разрез 1-1, Разрез 2-2	
31	Лестница в осях (3/2-5/2)-(Б/2-В/2). Фрагменты планов. Разрезы	
32	Лестница в осях (8/2-11/2)-(Б/2-В/2). Фрагменты планов. Разрезы	
33	Ведомость объемов строительных материалов	
34	Спецификация ограждений	
35	Спецификация элементов заполнения дверных проемов	
36	Спецификация элементов заполнения оконных проемов. Секция 1	
37	Спецификация элементов заполнения оконных проемов. Секция 2	
38	Спецификация витражей	
39	Экспликация перекрытий	

Ведомость ссылочных и прилагаемых документов

Обозначение	Наименование	Примечание
СП 15.13330.2020	Каменные и армокаменные конструкции	
СП 50.13330.2020	Тепловая защита зданий	
СП 4.13130.2013	Системы противопожарной защиты. Ограничение распространения пожара на объектах защиты. Требования к объемно-планировочным и конструктивным решениям	
ГОСТ 31360-2007	Изделия стеновые неармированные из ячеистого бетона автоклавного твердения	
ГОСТ 31359-2007	Блоки ячеистые автоклавного твердения. Общие технические условия.	
ГОСТ 530-2012	Кирпич и камень керамические. Общие технические условия.	
ГОСТ 25718-83	Грунтовки АК-068 и АК-070. Технические условия.	
ГОСТ 18374-79	Эмали ХВ-110 и ХВ-113. Технические условия.	
ГОСТ 23279-2012	Сетки арматурные сварные для железобетонных конструкций и изделий. Общие технические условия.	
ГОСТ 103-2006	Прокат сортовой горячекатный полосовой.	
ГОСТ 8509-93	Уголки стальные горячекатные равнополочные. Сортамент.	
ГОСТ 9467-75	Электроды покрытые металлические для ручной дуговой сварки конструкционных и теплоустойчивых сталей.	

Ведомость спецификаций

Лист	Наименование	Примечание
03	Ведомость перемычек 1 этажа	
03	Спецификация компонентов элементов перемычек 1 этажа	
03	Спецификация стен и перегородок 1 этажа	
03	Спецификация дверных проемов 1 этажа	
03	Спецификация отверстий 1 этажа	
04	Ведомость перемычек 1а этажа	
04	Спецификация компонентов элементов перемычек 1а этажа	
04	Спецификация стен и перегородок 1а этажа	
04	Спецификация дверных проемов 1а этажа	
04	Спецификация отверстий 1а этажа	
05	Спецификация стен и перегородок технического пространства на отм. +6,360	
05	Спецификация дверных проемов технического пространства на отм. +6,360	
06	Ведомость перемычек 2-3 этажей	
06	Спецификация компонентов элементов перемычек 2-3 этажей	
06	Спецификация стен и перегородок 2-3 этажей	
06	Спецификация оконных проемов 2-3 этажей	
06	Спецификация дверных проемов 2-3 этажей	
06	Спецификация отверстий 2-3 этажей	
07	Ведомость перемычек 4-7 этажей	
07	Спецификация компонентов элементов перемычек 4-7 этажей	
07	Спецификация стен и перегородок 4-7 этажей	
07	Спецификация оконных проемов 4-7 этажей	
07	Спецификация дверных проемов 4-7 этажей	
07	Спецификация отверстий 4-7 этажей	
08	Ведомость перемычек 8-10 этажей	
08	Спецификация компонентов элементов перемычек 8-10 этажей	
08	Спецификация стен и перегородок 8-10 этажей	
08	Спецификация оконных проемов 8-10 этажей	
08	Спецификация дверных проемов 8-10 этажей	
08	Спецификация отверстий 8-10 этажей	
09	Ведомость перемычек 11 этажа	
09	Спецификация компонентов элементов перемычек 11 этажа	
09	Спецификация стен и перегородок 11 этажа	
09	Спецификация оконных проемов 11 этажа	
09	Спецификация дверных проемов 11 этажа	
09	Спецификация отверстий 11 этажа	
10	Ведомость перемычек 12-18 этажей	
10	Спецификация компонентов элементов перемычек 12-18 этажей	
10	Спецификация стен и перегородок 12-18 этажей	
10	Спецификация оконных проемов 12-18 этажей	
10	Спецификация дверных проемов 12-18 этажей	
10	Спецификация отверстий 12-18 этажей	
11	Ведомость перемычек 19 этажа	
11	Спецификация компонентов элементов перемычек 19 этажа	
11	Спецификация стен и перегородок 19 этажа	
11	Спецификация оконных проемов 19 этажа	
11	Спецификация дверных проемов 19 этажа	
11	Спецификация отверстий 19 этажа	
12	Ведомость перемычек 20 этажа	
12	Спецификация компонентов элементов перемычек 20 этажа	
12	Спецификация стен и перегородок 20 этажа	
12	Спецификация оконных проемов 20 этажа	
12	Спецификация дверных проемов 20 этажа	
12	Спецификация отверстий 20 этажа	
13	Ведомость перемычек на отм. +64,580/ +65,460	
13	Спецификация компонентов элементов перемычек на отм. +64,580/ +65,460	
13	Спецификация стен и перегородок на отм. +64,580/ +65,460	
13	Спецификация дверных проемов на отм. +64,580/ +65,460	
14	Ведомость перемычек на отм. +67,600	
14	Спецификация компонентов элементов перемычек на отм. +67,600	
14	Спецификация стен и перегородок на отм. +67,600	
14	Спецификация дверных проемов на отм. +67,600	
15	Спецификация стен и перегородок на отм. +68,270/ +71,270	
18	Спецификация стен и перегородок	
18	Спецификация компонентов перемычек	
18	Ведомость перемычек	

Общие данные

Рабочая документация объекта «Жилой комплекс со встроенно-пристроенными помещениями на 1-х этажах и подземной автостоянкой», расположенный на земельном участке по адресу: г. Москва, Горбунова ул., влд. 27 (ЗАО, 77:07:0004010:37) . Архитектурные решения.
Надземная часть. Корпус 2
разработана на основании:
- Градостроительный план земельного участка №РФ-77-4-53-3-21-2023-4026-0 от 21.06.2023 г.
- Задание на разработку проектной документации для архитектурно-строительного объекта гражданского назначения, утвержденного Заказчиком и согласованного Департаментом социальной защиты города Москвы.

- уровень ответственности здания - I (по СП 118.13330.2012);
- коэффициент надежности по ответственности - I;
- степень огнестойкости - I (по СП 10.13130.2020);
- класс конструктивной пожарной опасности здания - С0 (по СП 4.13130.2013);
- климатическая зона - II (по СП 131.13330.2020);
- скоростной напор ветра по СП 20.13330.2016 для I ветрового района (нормативное значение) - 0.23 кПа;
- вес снегового покрова по СП 20.13330.2016 для III снегового района (расчетное значение) - 1.8 кПа.

Общие указания

1. В данном альбоме представлены планы, разрезы, узлы, спецификации элементов заполнения дверных проемов, ведомость объёмов строительных материалов надземной части проектируемого здания .
Спецификация элементов заполнения проемов представлена для мест общего пользования и технических помещений. Отделка помещений представлена в томе ГКО-343/25-Р-АР3.2. "Архитектурные решения. Отделка. Корпус 2".

2. За относительную отметку 0,000 принята абсолютная отметка 171,1.

3. Строительные материалы на путях эвакуации принимаются в соответствии со ст. 134 Федерального закона №123-ФЗ.

4. Кирпичные перегородки(в помещениях с повышенной влажностью) выполнять из керамического полнотелого кирпича ГОСТ 530-2012 размерами 250х120х65мм марки 100, на растворе марки М75, соблюдая следующие условия:
- перегородки возводить после монтажа инженерных коммуникаций;
- армировать сеткой Вр-1 D=4 (яч.50х50) кирпичные перегородки через каждые пять рядов кладки;
- для контроля укладки арматурной сетки необходимо выпускать ее за грань кладки на 3-5 мм;
- над отверстиями до 700 мм укладывать арматуру 2 D12 А1 с опиранием не менее 200 мм с каждой стороны;
- зазоры в местах прохода инженерных коммуникаций уплотнить цементно-песчаным раствором,
в т.ч. при необходимости с прокладкой негорючего минераловатного утеплителя.
- при выполнении кладки в зимнее время, соблюдать соответствующие требования СП 15.13330.2020
"Каменные и армокаменные конструкции".

5. Перегородки из ячеистого бетона выполнить из блока марки D500, стены из ячеистого бетона толщиной 200мм и более выполнить из блока марки D600 по ГОСТ 31360-2007, соблюдая следующие условия:
- раскрепление кладки из ячеистого газобетонного блока с плитой перекрытия с помощью перфорированной монтажной ленты длиной 320 мм.
- армировать кладку не менее двух стержней А500С d8 через каждые четыре ряда кладки;
- стержни укладывать в специально прорезанные пазы, заполненые монтажным клеем;
- необходимо армировать предпоследний ряд блоков под оконными проемами, под перемычками над проемами (не менее 900 мм в обе стороны от проема);

5.1. Перегородки из перегородочной силикатной плиты СППо80 (498х80х248) выполнять на монтажном клее для тонкошовной кладки, соблюдая следующие условия:
- первый ряд укладывать на подбетонку из цементно-песчаного раствора толщиной 20мм, армированную сеткой Вр-1 D=4 (яч.50х50);
- армировать базальтовой кладочной сеткой (яч.25х25, толщина 0,5мм, прочность на разрыв не менее 50 кН/м) с шагом 500мм по высоте;
- обеспечить перевязку плит со смещением не менее 100мм относительно нижележащего вертикального шва;
- вертикальное крепление к несущим конструкциям выполнить при помощи перфоленты с шагом 500мм по высоте; соединить с несущими конструкциями стальными уголками 75х8 L=150мм с шагом не более 1250мм; при этом количество связей к каждой вертикальной несущей конструкции должно быть не менее 3 шт;
- соединять с перекрытиями, с устройством связей из перфоленты с шагом не более 1500мм; между перегородкой и перекрытием обеспечить деформационный шов не менее 20мм, заполненный минеральной ватой.

6. Отверстия в перекрытиях после прокладки коммуникаций забетонировать (класс бетона не ниже В25).

7. Допускается замена изделий, оборудования и материалов на других производителей по выбору Заказчика с аналогичными техническими параметрами согласно проекта, и имеющих сертификат соответствия.

8. Перегородки, через которые проходят инженерные коммуникации, выполнять в два этапа:
- без отверстий до высоты 2000 мм;
- с устройством отверстий по месту после прокладки всех инженерных коммуникаций.
- отверстия 300х300мм и менее сверлить по месту.

9. Обстройку вытяжных воздуховодов и шахты дымоудаления выполнить после монтажа вентиляционного оборудования из газобетонных блоков толщиной 100 мм (EI150), на цементно-песчаном растворе М100 с затиркой швов снаружи. Воздуховод дымоудаления на чертежах АР условно не показан, показывается в разделе ОВ.

10. После прокладки инженерных коммуникаций отверстия в стенах заделать цементно-песчаным раствором на всю толщину конструкции, отверстия в противопожарных стенах и перегородках заделать обеспечив соответствующий предел огнестойкости.

11. Все стены и перегородки не доводить до плиты перекрытия на 30- 40 мм. Заделку стыка перегородки с перекрытием выполнять шнуром "Вилатерм" с коэффициентом обжатия 15- 40% с последующей зачеканкой шва цементно-песчаным раствором. В перегородках толщиной 150-200 мм шнур " Вилатерм" укладывать с двух сторон.

12. Все кладочные размеры проставлены без учета отделочного слоя. Все кладочные планы рассматривать совместно с чертежами КЖ,ОВ,ВК,ТС,ЭО,СС.

13. Производство работ в зимнее время, выполняется в соответствии со СП 45.13330.2017 "Земляные сооружения, основания и фундаменты" и СП 70.13330.2012 "Несущие и ограждающие конструкции", а также указаниями на листах рабочего проекта.

14. Перечень работ, приемка которых оформляется актами промежуточной приемки ответственных конструкций и актами освидетельствования скрытых
- Кладку стен и перегородок
- Кладку стен и перегородок, возводимых в зимнее время.
- Армирование кирпичной кладки стен, колонн, перегородок.
- Утепление наружных стен и перегородок.
- Установка оконных и дверных блоков.
- Устройство оснований под полы.
- Устройство гидроизоляционного ковра.
- Устройство звукоизоляции полов и перегородок.

15. Объёмы материалов и работ даны без учета нормы расхода

Согласовано

Взам. инв. №

Подп. и дата

Инв № подл.

0,000=171,1

ГКО-343/25-Р-АР1.2

Жилой комплекс со встроенно-пристроенными помещениями на 1-х этажах и подземной автостоянкой, расположенный на земельном участке по адресу: г. Москва, ул. Горбунова, вл. 27 (ЗАО, 77:07:0004010:37)

Изм.	Кол.	Лист	№ док.	Подпись	Дата
Разработал		Власов			10.09
ГАП		Сережкин			10.09
Н. контр.		Клинов			10.09
ГИП		Белых			10.09

Архитектурные решения. Надземная часть. Корпус 2

Стадия	Лист	Листов
Р	02	

Общие данные

ПРОМСПЕЦПРОЕКТ
СТРОИТЕЛЬНОЕ ПРОЕКТИРОВАНИЕ

Формат А1

Кладочный план 1 этажа на отм. -1,000

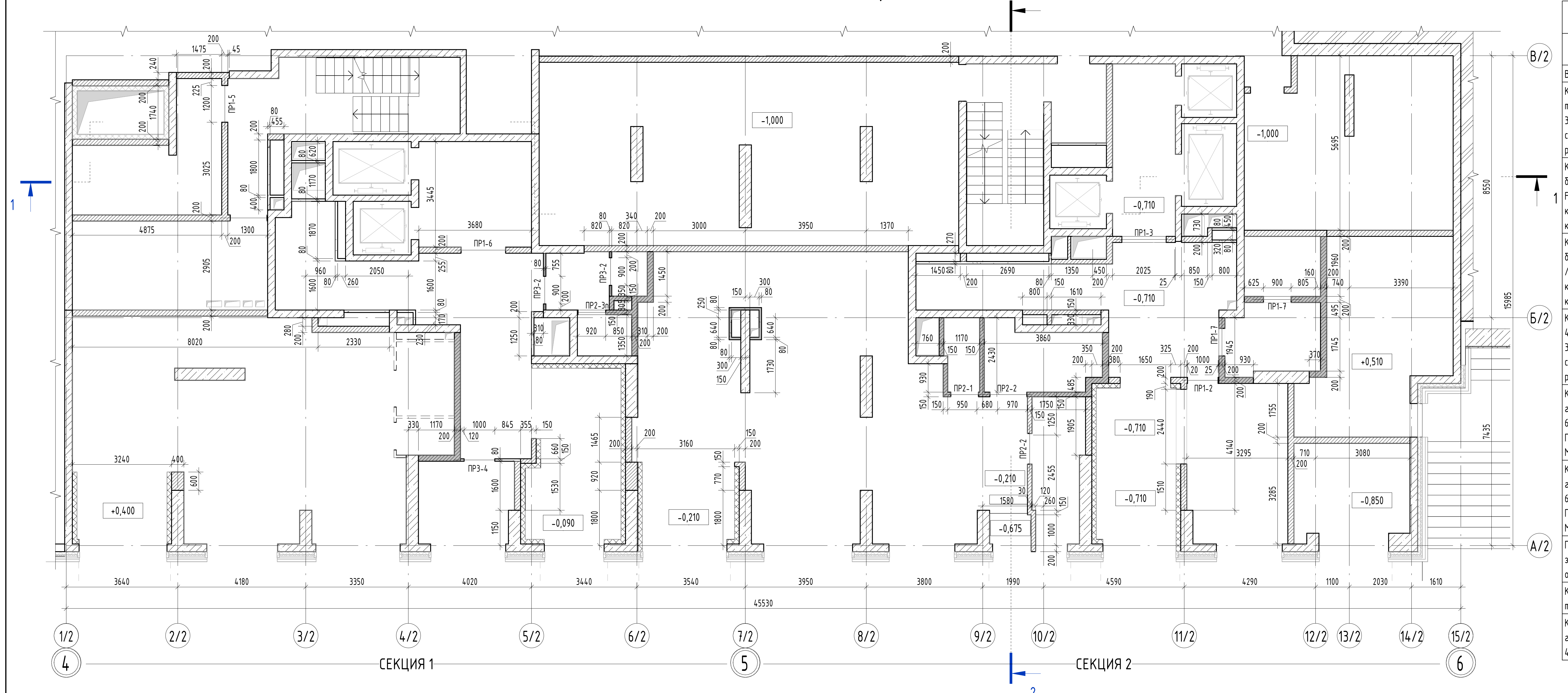
В/2
Б/2
А/2
1/2
2/2
3/2
4/2
5/2
6/2
7/2
8/2
9/2
10/2
11/2
12/2
13/2
14/2
15/2
4
5
6
СЕКЦИЯ 1
СЕКЦИЯ 2
1
2
3640
4180
3350
4020
3440
3540
3950
3800
1990
4590
4290
1100
2030
1610
45530
8550
7435
15985
-1,000
-0,710
+0,400
-0,090
-0,210
+0,510
-0,850
-0,675
ПР1-2
ПР1-3
ПР1-5
ПР1-6
ПР1-7
ПР2-1
ПР2-2
ПР3-2
ПР3-4

Монтажный план 1 этажа на отм. -1,000

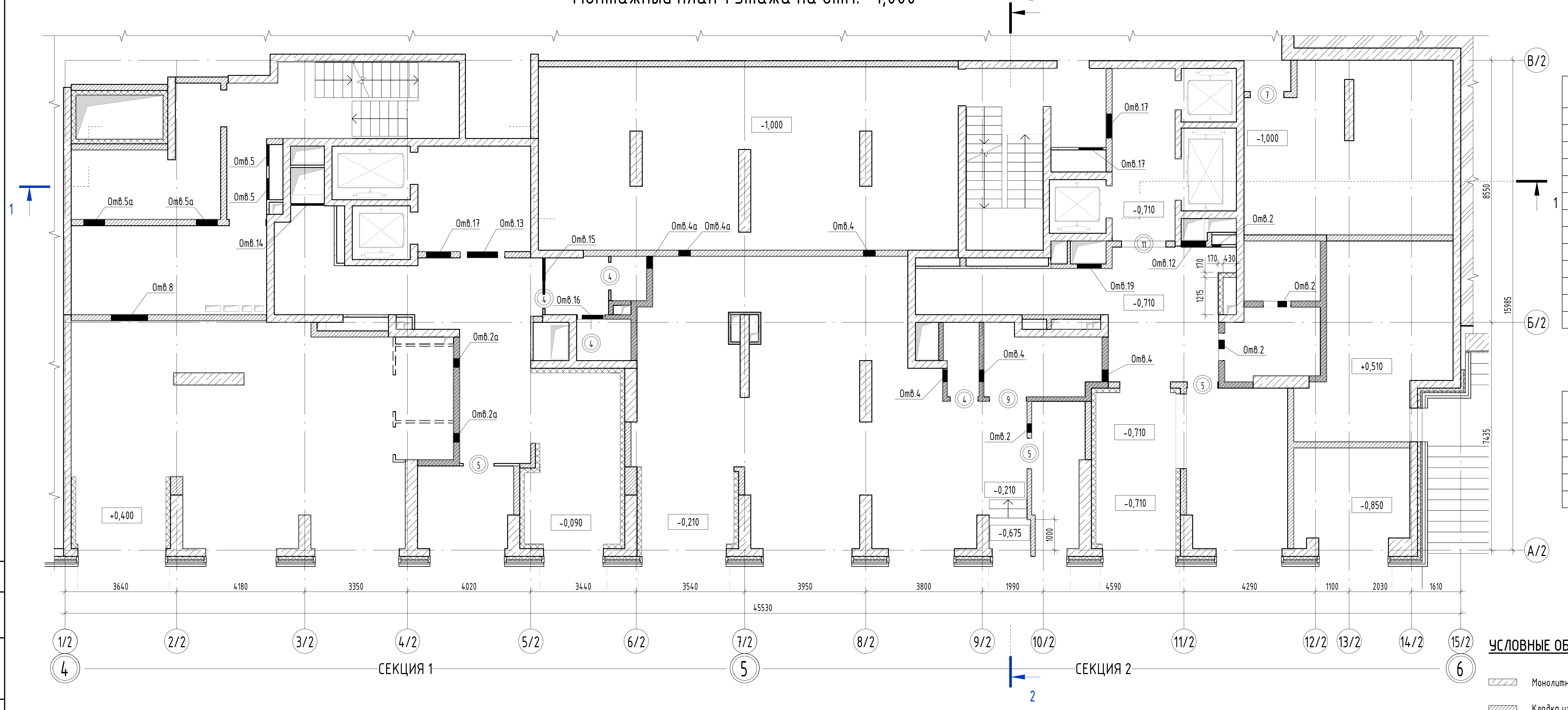
В/2
Б/2
А/2
1/2
2/2
3/2
4/2
5/2
6/2
7/2
8/2
9/2
10/2
11/2
12/2
13/2
14/2
15/2
4
5
6
СЕКЦИЯ 1
СЕКЦИЯ 2
1
2
Отв.5а
Отв.5
Отв.14
Отв.8
Отв.17
Отв.13
Отв.15
Отв.16
Отв.4а
Отв.4
Отв.2а
Отв.2
Отв.12
Отв.19
-1,000
-0,710
+0,400
-0,090
-0,210
+0,510
-0,850
-0,675
45530

Спецификация стен и перегородок 1 этажа

Описание	Площадь, м²	Объем, м³	Толщина, мм
Внутренние стены и перегородки			
Кладка перегородок из газосиликатных блоков, толщиной 100 мм: 600×100×250 /D500 /B2,5 / F25 ГОСТ 31360-2007 / ГОСТ 31359-2007 на спец. клеевом составе не ниже М50, с армированием в каждом 4 ряду D8 A500C	3,23	0,32	100
Кладка стен и перегородок из газосиликатных блоков, толщиной 150 мм: 600x150x200 / D600 / B3,5 / F25 ГОСТ 31360-2007 / ГОСТ 31359-2007 на спец. клеевом составе не ниже М50, с армированием в каждом 4 ряду D8 A500C	61,38	9,21	150
Кладка стен и перегородок из газосиликатных блоков, толщиной 200 мм: 600x200x200 / D600 / B3,5 / F25 ГОСТ 31360-2007 / ГОСТ 31359-2007 на спец. клеевом составе не ниже М50, с армированием в каждом 4 ряду D8 A500C	405,16	81,03	200
Кладка стен из газосиликатных блоков, толщиной 400 мм: 600x400x250 / D600 / B3,5 / F100 ГОСТ 31360-2007 / ГОСТ 31359-2007 на спец. клеевом составе не ниже М50, с армированием в каждом 4 ряду D8 A500C	9,35	3,74	400
Кладка стен и перегородок из газосиликатных гидрофобизированных блоков, толщиной 150 мм: 600x150x200 / D600 / B3,5 / F25 ГОСТ 31360-2007 / ГОСТ 31359-2007 на спец. клеевом составе не ниже М50, с армированием в каждом 4 ряду D8 A500C	53,83	8,07	150
Кладка стен и перегородок из газосиликатных гидрофобизированных блоков, толщиной 200 мм: 600x200x200 / D600 / B3,5 / F25 ГОСТ 31360-2007 / ГОСТ 31359-2007 на спец. клеевом составе не ниже М50, с армированием в каждом 4 ряду D8 A500C	119,17	23,83	200
Перегородка из ГКЛ по металлическому каркасу с зазором для прокладки труб 170мм, Двухслойная обшивка 25мм, звукоизоляция 50мм	7,64	1,30	170
Кладка перегородок из силикатного блока СППо80, толщиной 80мм 498x80x248	87,20	6,98	80
Кладка перегородок из силикатного гидрофобизированного блока СППо80, толщиной 80мм 498x80x248	31,45	2,52	80

Спецификация отверстий 1 этажа

Поз.	Размер отверстия, ШхВ	Отм. низа от уровня ч.п, м	Кол.	Примечание
Отв.2	300x300	+3,810	4	Отв.ОВ
Отв.2а	300x300	+4,760	2	Отв.ОВ
Отв.4	400x400	+3,760	3	Отв.ОВ
Отв.4а	400x400	+4,210	2	Отв.ОВ
Отв.5	700x400	+2,000	2	Отв.ОВ
Отв.5а	700x400	+4,200	2	Отв.ОВ
Отв.8	1200x500	+4,100	1	Отв.ОВ
Отв.12	800x800	+3,000	1	Отв.ОВ
Отв.14	1100x800	+3,500	1	Отв.ОВ
Отв.15	1200x800	+3,000	1	Отв.ОВ
Отв.16	700x1000	+4,000	1	Отв.ОВ
Отв.17	800x1000	+3,000	3	Отв.ОВ
Отв.19	800x1100	+3,500	1	Отв.ОВ

Спецификация дверных проемов 1 этажа

Номер проёма	Размер проёма, ШхВ	Кол-во
4	2100x900	6
5	2100x1000	3
7	2100x1100	1
9	2100x1200	1
11	2100x1450	1

Ведомость перемычек 1 этажа

Тип перемычки	Эскиз	Общее количество
ПР1-2	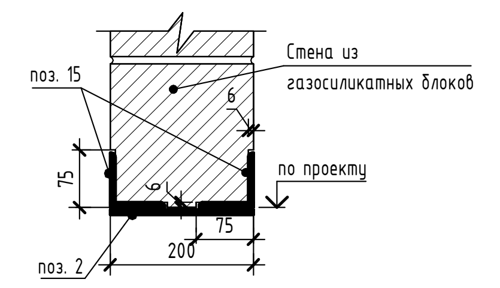 поз. 15 Стена из газосиликатных блоков 6 75 по проекту 200 поз. 2	1
ПР1-3	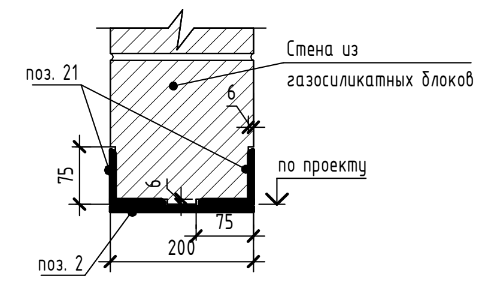 поз. 21 Стена из газосиликатных блоков 6 75 по проекту 200 поз. 2	1
ПР1-5	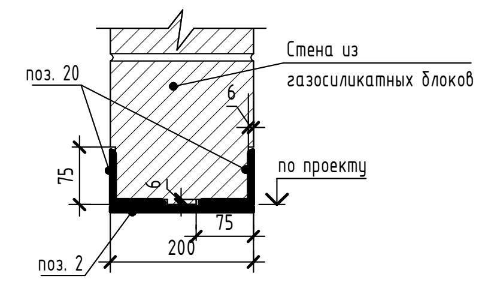 поз. 20 Стена из газосиликатных блоков 6 75 по проекту 200 поз. 2	1
ПР1-5п	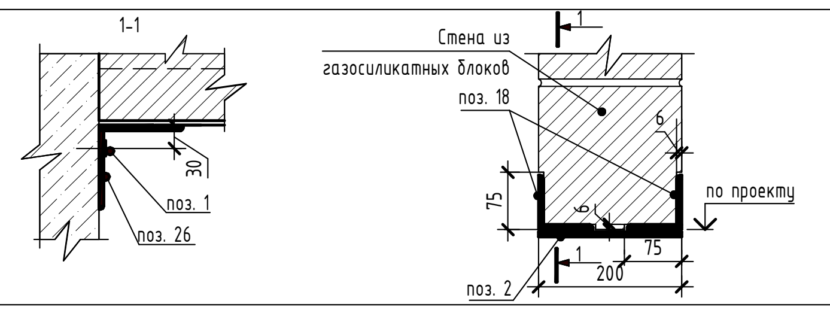 1-1 30 поз. 1 поз. 26 Стена из газосиликатных блоков поз. 18 6 75 по проекту 200 поз. 2	1
ПР1-6	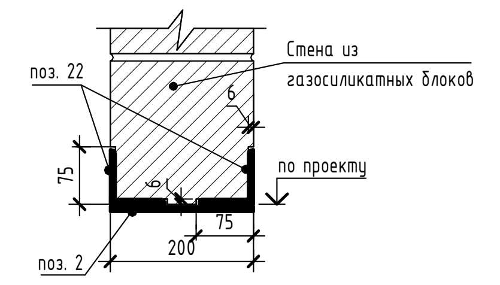 поз. 22 Стена из газосиликатных блоков 6 75 по проекту 200 поз. 2	1
ПР1-7	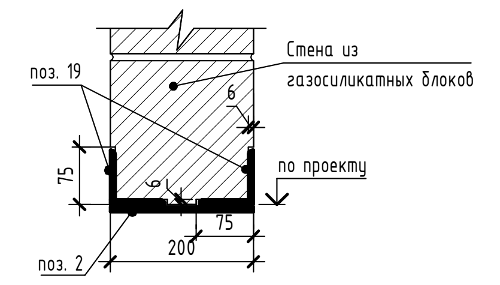 поз. 19 Стена из газосиликатных блоков 6 75 по проекту 200 поз. 2	2
ПР2-1	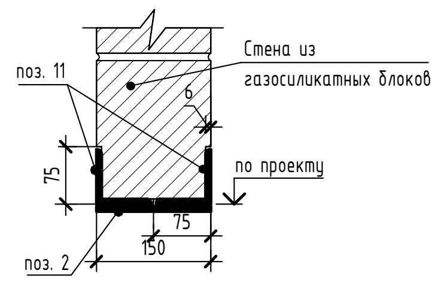 поз. 11 Стена из газосиликатных блоков 6 75 по проекту 150 поз. 2	1
ПР2-2	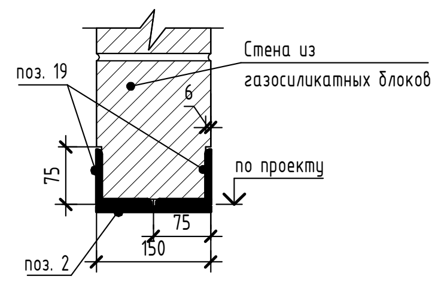 поз. 19 Стена из газосиликатных блоков 6 75 по проекту 150 поз. 2	2
ПР2-3п	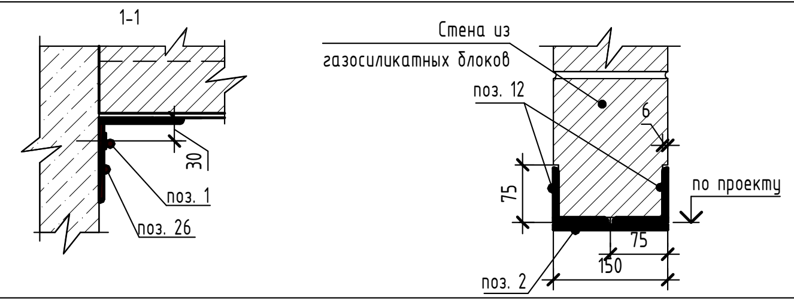 1-1 30 поз. 1 поз. 26 Стена из газосиликатных блоков поз. 12 6 75 по проекту 150 поз. 2	1
ПР3-2	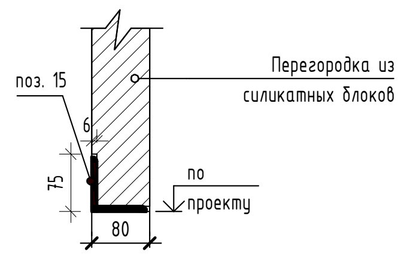 поз. 15 Перегородка из силикатных блоков 6 75 по проекту 80	2
ПР3-4	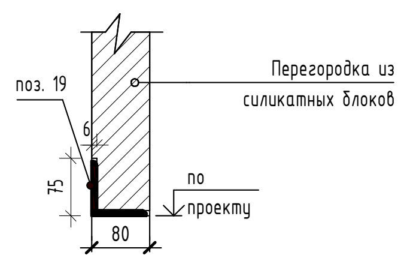 поз. 19 Перегородка из силикатных блоков 6 75 по проекту 80	1

Спецификация компонентов элементов перемычек 1 этажа

Поз.	Обозначение	Наименование	Кол.	Масса ед., кг	Примечание
1	-	Анкерный болт М8х80	2	0,049	
2	ГОСТ 103-2006	Пластина 100х200х8 (шаг 500 мм)	33	1,256	
11	ГОСТ 8509-93	Уголок 75х6 (L=1250мм)	2	8,613	
12	ГОСТ 8509-93	Уголок 75х6 (L=1300мм)	2	8,957	
15	ГОСТ 8509-93	Уголок 75х6 (L=1400мм)	4	9,646	
18	ГОСТ 8509-93	Уголок 75х6 (L=1550 мм)	2	10,680	
19	ГОСТ 8509-93	Уголок 75х6 (L=1600 мм)	9	11,024	
20	ГОСТ 8509-93	Уголок 75х6 (L=1750 мм)	2	12,058	
22	ГОСТ 8509-93	Уголок 75х6 (L=1850 мм)	2	12,747	
21	ГОСТ 8509-93	Уголок 75х6 (L=1950 мм)	2	13,436	
26	ГОСТ 8509-93	Уголок 110х110х7 (L=200 мм)	2	2,378	

УСЛОВНЫЕ ОБОЗНАЧЕНИЯ:

▨	Монолитные ж/б конструкции 200-800 мм (см. КР)
▨	Кладка из газосиликатных блоков Р=600 кг/м³, δ=100 мм/ 150 мм/ 200 мм
▩	Кладка из газосиликатных гидрофобизированных блоков Р=600 кг/м³, δ=80 мм/150 мм/ 200 мм
▭	Кладка перегородок из силикатного блока СППо80
▬	Кладка перегородок из силикатного гидрофобизированного блока СППо80
▭	Перегородки из ГКЛ по металлическому каркасу, δ= 75мм/ 100 мм/ 170 мм
⊠	Утеплитель из мин.ватных плит (в составе НВФС) двухслойный -150мм ρ=90 кг/м³- 50мм; ρ=37 кг/м³- 100мм; λ=0,035-:-0,040 Вт/(м×°С)
⊠	Утеплитель из мин.ватных плит -150мм ρ=110-125 кг/м³; λ=0,035-:-0,040 Вт/(м×°С)
ПР1	Марка перемычки
◎	Марка дверного проема
①	Марка оконного проема

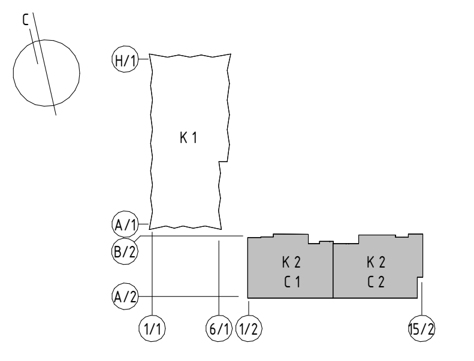
С
Н/1
К 1
А/1
В/2
А/2
К 2
С 1
К 2
С 2
1/1
6/1
1/2
15/2

Примечание:

1. Общие данные см. л. 02
2. Узлы и детали см. раздел ГКО-343/25-Р-АР4
3. Перемычки предварительно окрасить двумя слями эмали ХВ-110 по ГОСТ 18374-79* по слою грунта АК-096 по ГОСТ 25718-83, общая толщина лакокрасочного покрытия должна составлять не менее 120 мкм.
4. Ручную сварку сталей С245 выполнять электродами Э42 по ГОСТ 9467-75* Катет сварного шва принять не более минимальной толщины свариваемых элементов
5. Кладку возводить с зазором от перекрытий и балок, зазор заполнить негорючей минераловатной изоляцией и шнуром «Вилатерм СП». Диаметр шнура «Вилатерм СП» подбирать с учетом 30% обжатия относительно величины зазора.
6. Отверстия ОВ размером 200 мм выполнить по месту
7. Устройство фахверков см. раздел ГКО-343/25-Р-КМ2

Согласовано

Взам. инв. №

Подп. и дата

Инв № подл.

0,000=171,1

Изм.	Кол.	Лист	№ док.	Подпись	Дата	ГКО-343/25-Р-АР1.2
Разработал		Власов				Жилой комплекс со встроенно-пристроенными помещениями на 1-х этажах и подземной автостоянкой, расположенный на земельном участке по адресу: г. Москва, ул. Горбунова, вл. 27 (ЗАО, 77:07:0004010:37)
ГАП		Сережкин				Архитектурные решения. Надземная часть. Корпус 2
						Стадия: Р; Лист: 03; Листов:
Н. контр.		Клинов				Кладочный план 1 этажа на отм. -1,000
ГИП		Белых				ПРОМСПЕЦПРОЕКТ СТРОИТЕЛЬНОЕ ПРОЕКТИРОВАНИЕ

Формат А1

Маркировочный план 1 этажа на отм. -1,000

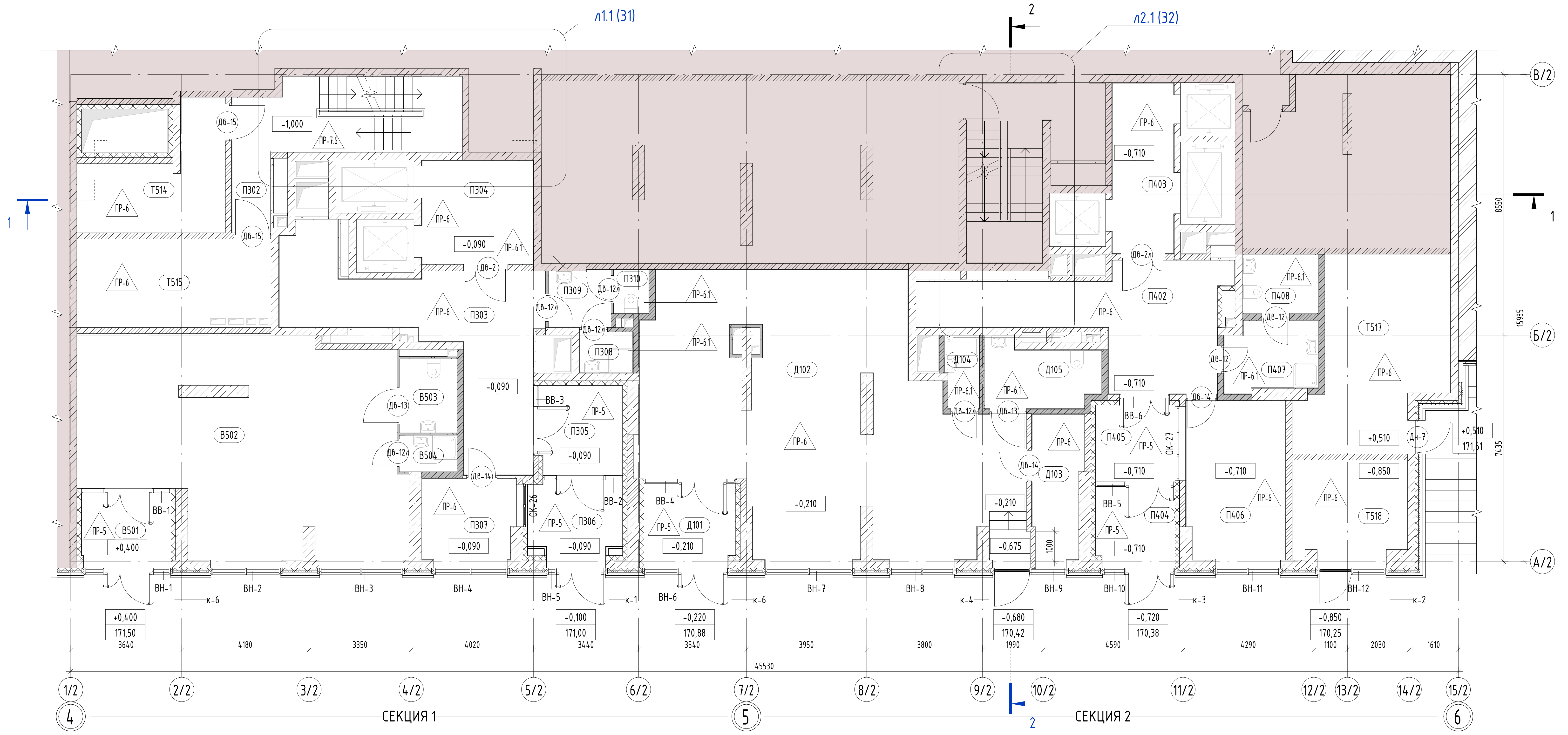
л1.1 (31)
л2.1 (32)
В/2
Б/2
А/2
1
2
8550
15985
7435
45530
3640
4180
3350
4020
3440
3540
3950
3800
1990
4590
4290
1100
2030
1610
1/2
2/2
3/2
4/2
5/2
6/2
7/2
8/2
9/2
10/2
11/2
12/2
13/2
14/2
15/2
4
5
6
СЕКЦИЯ 1
СЕКЦИЯ 2
Т514
Т515
П302
П303
П304
П305
П306
П307
П308
П309
П310
В502
В503
В504
В501
Д101
Д102
Д103
Д104
Д105
П402
П403
П404
П405
П406
П407
П408
Т517
Т518
ПР-6
ПР-5
ПР-6.1
ВН-1
ВН-2
ВН-3
ВН-4
ВН-5
ВН-6
ВН-7
ВН-8
ВН-9
ВН-10
ВН-11
ВН-12
-1,000
-0,090
-0,210
-0,710
-0,850
+0,400
+0,510
171,50
171,61

План перекрытий 1, 1а этажей

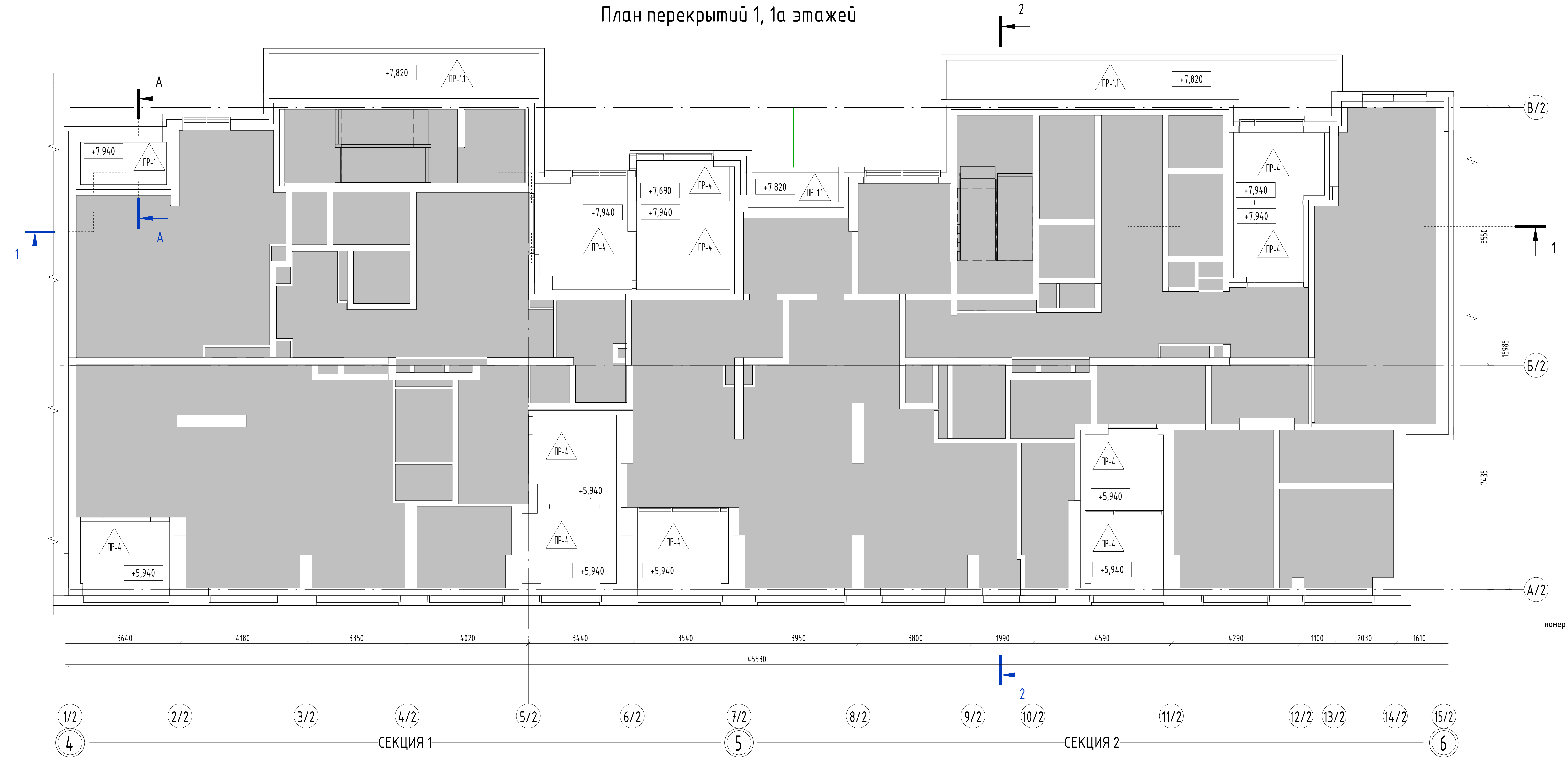
А
+7,820
+7,940
+7,690
+5,940
ПР-1
ПР-4
ПР-11
В/2
Б/2
А/2
1
2
8550
15985
7435
45530
3640
4180
3350
4020
3440
3540
3950
3800
1990
4590
4290
1100
2030
1610
1/2
2/2
3/2
4/2
5/2
6/2
7/2
8/2
9/2
10/2
11/2
12/2
13/2
14/2
15/2
4
5
6
СЕКЦИЯ 1
СЕКЦИЯ 2

Экспликация помещений 1 этажа

Номер	Наименование	Площадь, м²	Кат. пом.
0. МОП			
П302	Лестница	20,74	
П303	Вестибюль	30,15	
П304	Тамбур-шлюз	12,47	
П305	Тамбур	8,39	
П306	Тамбур	8,11	
П307	Помещение консьержа	8,11	
П308	ПУИ	2,28	В4
П309	Тамбур	3,78	
П310	С/у	1,60	
П402	Вестибюль	25,27	
П403	Тамбур-шлюз	11,24	
П404	Тамбур	6,42	
П405	Тамбур	7,17	
П406	Помещение консьержа	16,80	
П407	ПУИ	6,64	В4
П408	С/у	4,70	
		173,85	
Помещения без конкретной технологии (БКТ 5)			
В501	Тамбур	6,63	
В502	Помещение БКТ5	68,07	
В503	С/у МГН	4,57	
В504	ПУИ	2,27	В4
		81,54	
Тех. помещения			
Т514	Электрощитовая БКТ	14,20	В3
Т515	Электрощитовая жилой части	18,52	В3
Т517	Помещение связи КП "МПТЦ"	26,24	В3
Т518	Помещение СС	12,88	В3
		71,84	
ЦИН			
Д101	Тамбур	7,72	
Д102	Рабочая зона	89,64	
Д103	Комната приема пищи/ Служебное помещение	7,48	
Д104	ПУИ	2,55	
Д105	С/у МГН	7,51	
		114,90	
Общий итог: 29		442,13	

УСЛОВНЫЕ ОБОЗНАЧЕНИЯ:

1.12	Марка пола
Д-1	Марка двери
ОК-1	Марка окна
Ог-1	Марка ограждения
1.2.3.4	Марка помещения

номер секции
этаж
номер помещения
номер квартиры

Примечание:

1. Общие данные см. л. 02
3. Данный лист см. совместно с листами 33-39
3. Ведомость внутренней отделки помещений см. раздел ГКО-343/25-Р-АР3.2
4. Узлы и детали см. раздел ГКО-343/25-Р-АР4

0,000=171,1

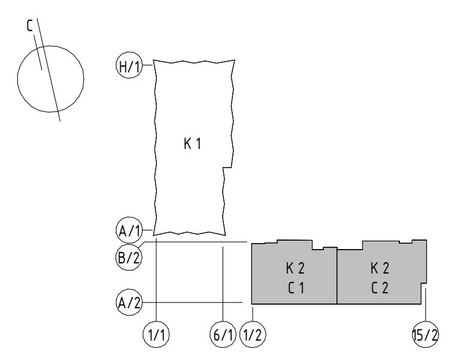
С
Н/1
К 1
А/1
В/2
А/2
К 2 С 1
К 2 С 2
1/1
6/1
1/2
15/2

ГКО-343/25-Р-АР1.2

Жилой комплекс со встроенно-пристроенными помещениями на 1-х этажах и подземной автостоянкой, расположенный на земельном участке по адресу: г. Москва, ул. Горбунова, вл. 27 (ЗАО, 77:07:0004010:37)

Изм.	Кол.	Лист	№ док.	Подпись	Дата
Разработал		Власов			
ГАП		Сережкин			
Н. контр.		Клинов			
ГИП		Белых			

Архитектурные решения. Надземная часть. Корпус 2

Стадия	Лист	Листов
Р	04	

Маркировочный план 1 этажа на отм. -1,000. План потолков 1, 1а этажей

ПРОМСПЕЦПРОЕКТ
СТРОИТЕЛЬНОЕ ПРОЕКТИРОВАНИЕ

Формат А1

Согласовано

Взам. инв. №

Подп. и дата

Инв № подл.

Кладочный план 1а этажа на отм. +4,000

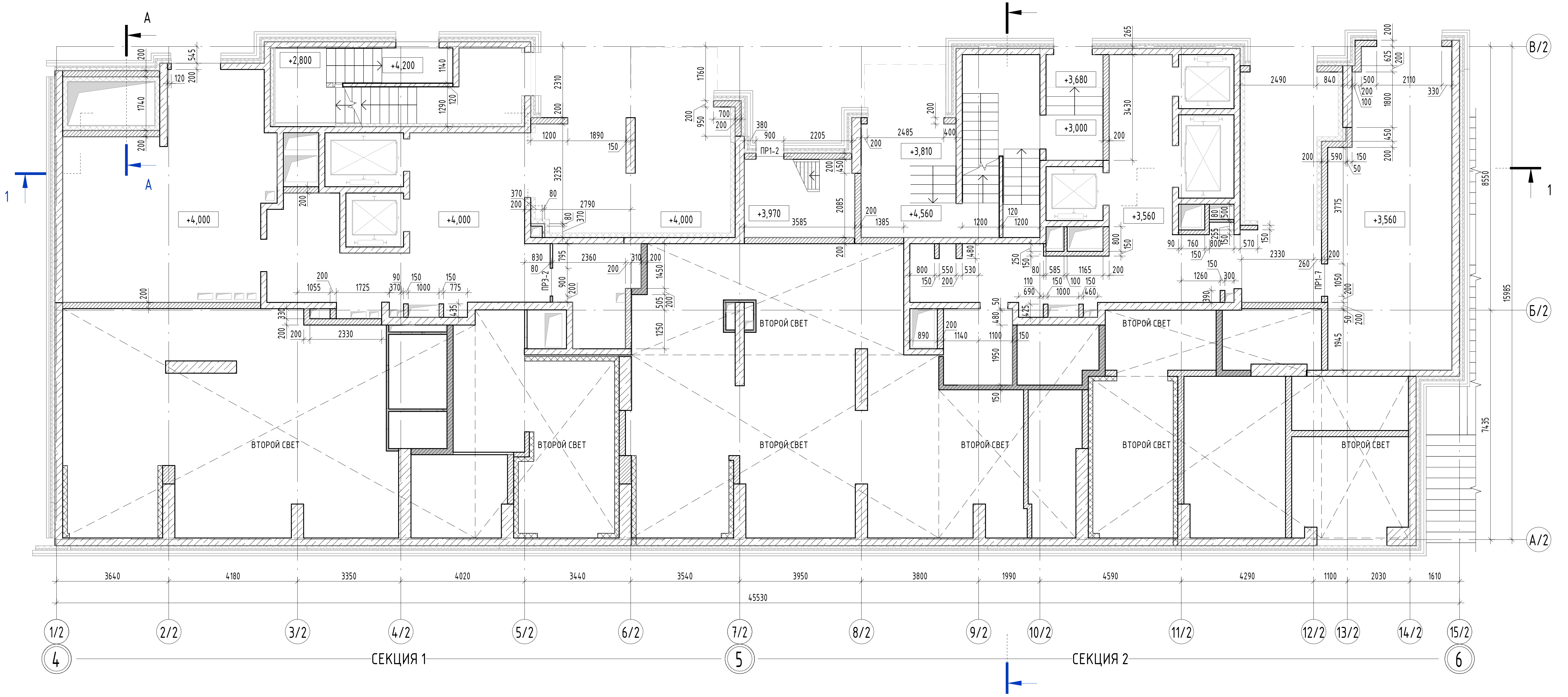
А
2
1
+2,800
+4,200
+3,680
+3,000
+3,810
+4,560
+3,970
+4,000
+3,560
ПР1-2
ПР3-2
ПР1-7
ВТОРОЙ СВЕТ
В/2
Б/2
А/2
3640
4180
3350
4020
3440
3540
3950
3800
1990
4590
4290
1100
2030
1610
45530
8550
15985
7435
1/2
2/2
3/2
4/2
5/2
6/2
7/2
8/2
9/2
10/2
11/2
12/2
13/2
14/2
15/2
4
5
6
СЕКЦИЯ 1
СЕКЦИЯ 2

Монтажный план 1а этажа на отм. +4,000

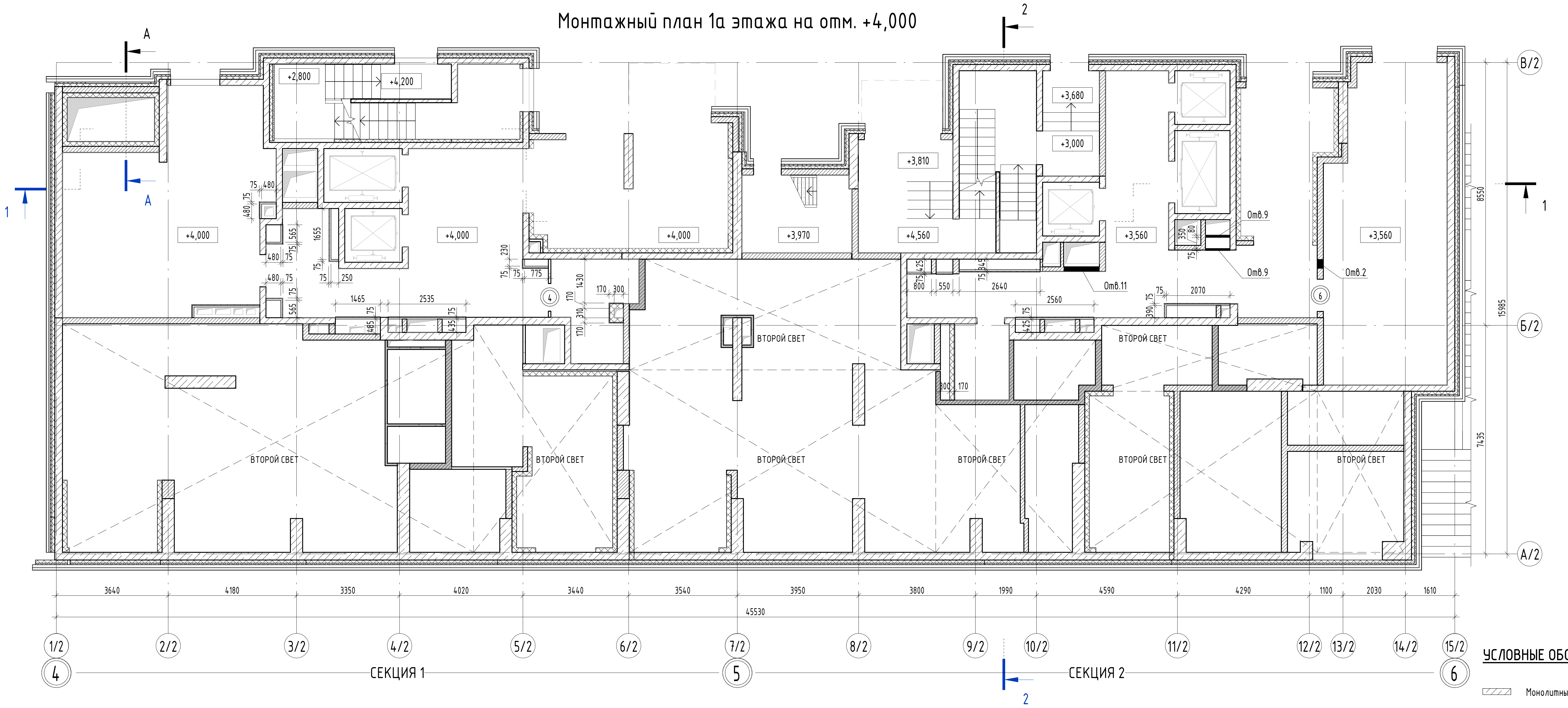
А
2
1
+2,800
+4,200
+3,680
+3,000
+3,810
+4,560
+3,970
+4,000
+3,560
Отв.9
Отв.2
Отв.11
ВТОРОЙ СВЕТ
В/2
Б/2
А/2
3640
4180
3350
4020
3440
3540
3950
3800
1990
4590
4290
1100
2030
1610
45530
8550
15985
7435
1/2
2/2
3/2
4/2
5/2
6/2
7/2
8/2
9/2
10/2
11/2
12/2
13/2
14/2
15/2
4
5
6
СЕКЦИЯ 1
СЕКЦИЯ 2

Ведомость перемычек 1а этажа

Тип перемычки	Эскиз	Общее количество
ПР1-2	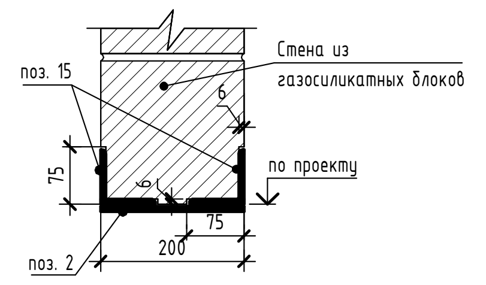 поз. 15 Стена из газосиликатных блоков 6 75 по проекту 200 поз. 2	1
ПР1-7	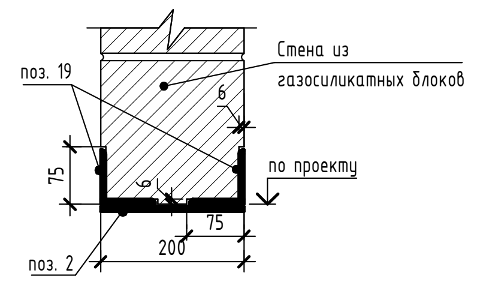 поз. 19 Стена из газосиликатных блоков 6 75 по проекту 200 поз. 2	1
ПР3-2	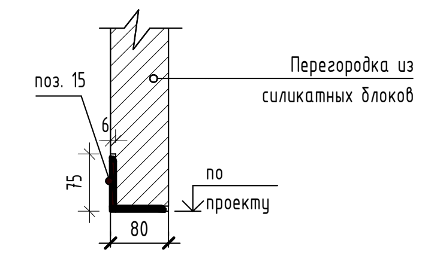 поз. 15 Перегородка из силикатных блоков 6 75 по проекту 80	1

Спецификация компонентов элементов перемычек 1а этажа

Поз.	Обозначение	Наименование	Кол.	Масса ед., кг	Примечание
2	ГОСТ 103-2006	Пластина 100х200х8 (шаг 500 мм)	6	1,256	
15	ГОСТ 8509-93	Уголок 75х6 (L=1400мм)	3	9,646	
19	ГОСТ 8509-93	Уголок 75х6 (L=1600 мм)	2	11,024	

Спецификация стен и перегородок 1а этажа

Описание	Площадь, м^2	Объем, м^3	Толщина, мм
Внутренние стены и перегородки			
Кладка перегородок из газосиликатных блоков, толщиной 100 мм: 600×100×250 /D500 /B2,5 / F25 ГОСТ 31360-2007 / ГОСТ 31359-2007 на спец. клеевом составе не ниже М50, с армированием в каждом 4 ряду D8 A500C	3,80	0,38	100
Кладка стен и перегородок из газосиликатных блоков, толщиной 150 мм: 600х150х200 / D600 / B3,5 / F25 ГОСТ 31360-2007 / ГОСТ 31359-2007 на спец. клеевом составе не ниже М50, с армированием в каждом 4 ряду D8 A500C	26,87	4,03	150
Кладка стен и перегородок из газосиликатных блоков, толщиной 200 мм: 600х200х200 / D600 / B3,5 / F25 ГОСТ 31360-2007 / ГОСТ 31359-2007 на спец. клеевом составе не ниже М50, с армированием в каждом 4 ряду D8 A500C	129,38	25,88	200
Кладка стен и перегородок из газосиликатных гидрофобизированных блоков, толщиной 150 мм: 600х150х200 / D600 / B3,5 / F25 ГОСТ 31360-2007 / ГОСТ 31359-2007 на спец. клеевом составе не ниже М50, с армированием в каждом 4 ряду D8 A500C	5,36	0,80	150
Перегородки из полнотелого керамического кирпича марки марки КОРПо 1НФ/100/2,0/50 на цем. песчаном растворе М100, армирование каждые 4 ряда Вр-1 Д4, сетка 50х50	11,06	1,33	120
Перегородка из ГКЛ по металлическому каркасу 75мм, Двухслойная обшивка 25мм, звукоизоляция 50мм	84,07	6,31	75
Перегородка из ГКЛ по металлическому каркасу с зазором для прокладки труб 170мм, Двухслойная обшивка 25мм, звукоизоляция 50мм	12,02	2,04	170
Кладка перегородок из силикатного блока СППо80, толщиной 80мм 498х80х248	17,95	1,44	80
Наружные стены и перегородки			
Кладка стен и перегородок из газосиликатных блоков, толщиной 200 мм: 600х200х200 / D600 / B3,5 / F25 ГОСТ 31360-2007 / ГОСТ 31359-2007 на спец. клеевом составе не ниже М50, с армированием в каждом 4 ряду D8 A500C	40,86	8,17	200

Спецификация дверных проемов 1а этажа

Номер проёма	Размер проёма, ВхШ	Кол-во
4	2100х900	1
6	2100х1050	1

Спецификация отверстий 1а этажа

Поз.	Размер отверстия, ШхВ	Отм. низа от уровня ч.п, м	Кол.	Примечание
Отв.2	300х300	+3,860	1	Отв.ОВ
Отв.9	800х600	+3,560	2	Отв.ОВ
Отв.11	1160х750	-0,240	1	Отв.ОВ

УСЛОВНЫЕ ОБОЗНАЧЕНИЯ:

- ▨ Монолитные ж/б конструкции 200-800 мм (см. КР)
- ▨ Кладка из газосиликатных блоков Р=600 кг/м^3, δ=100 мм/ 150 мм/ 200 мм
- ▨ Кладка из газосиликатных гидрофобизированных блоков Р=600 кг/м^3, δ=80 мм/150 мм/ 200 мм
- ▭ Кладка перегородок из силикатного блока СППо80
- ▬ Кладка перегородок из силикатного гидрофобизированного блока СППо80
- ▭ Перегородки из ГКЛ по металлическому каркасу, δ= 75мм/ 100 мм/ 170 мм
- ▭ Утеплитель из мин.ватных плит (в составе НВФС) двухслойный -150мм ρ=90 кг/м^3- 50мм; ρ=37 кг/м^3- 100мм; λ=0,035-:-0,040 Вт/(м×°С)
- ▭ Утеплитель из мин.ватных плит -150мм ρ=110-125 кг/м^3; λ=0,035-:-0,040 Вт/(м×°С)
- ПР1 Марка перемычки
- ① Марка дверного проема
- ① Марка оконного проема

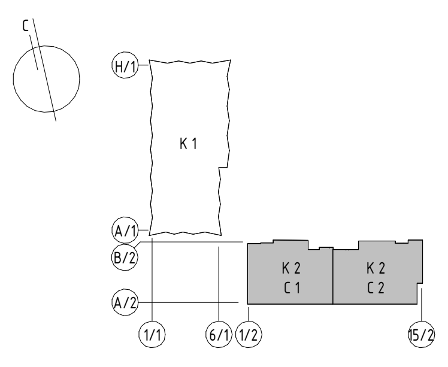
С
Н/1
К 1
А/1
В/2
А/2
К 2
С 1
К 2
С 2
1/1
6/1
1/2
15/2

Примечание:

1. Общие данные см. л. 02
2. Узлы и детали см. раздел ГКО-343/25-Р-АР4
3. Перемычки предварительно окрасить двумя слями эмали ХВ-110 по ГОСТ 18374-79* по слою грунта АК-096 по ГОСТ 25718-83, общая толщина лакокрасочного покрытия должна составлять не менее 120 мкм.
4. Ручную сварку сталей С245 выполнять электродами Э42 по ГОСТ 9467-75* Катет сварного шва принять не более минимальной толщины свариваемых элементов
5. Кладку возводить с зазором от перекрытий и балок, зазор заполнить негорючей минераловатной изоляцией и шнуром «Вилатерм СП». Диаметр шнура «Вилатерм СП» подбирать с учетом 30% обжатия относительно величины зазора.
6. Отверстия ОВ размером 200 мм выполнить по месту
7. Устройство фахверков см. раздел ГКО-343/25-Р-КМ2

0,000=171,1

						ГКО-343/25-Р-АР1.2
						Жилой комплекс со встроенно-пристроенными помещениями на 1-х этажах и подземной автостоянкой, расположенный на земельном участке по адресу: г. Москва, ул. Горбунова, вл. 27 (ЗАО, 77:07:0004010:37)
Изм.	Кол.	Лист	№ док.	Подпись	Дата	
Разработал		Власов				Архитектурные решения. Надземная часть. Корпус 2
ГАП		Сережкин				Стадия: Р; Лист: 05; Листов:
Н. контр.		Клинов				Кладочный план 1а этажа на отм. +4,000
ГИП		Белых				ПРОМСПЕЦПРОЕКТ СТРОИТЕЛЬНОЕ ПРОЕКТИРОВАНИЕ

Формат А1

Согласовано

Взам. инв. №

Подп. и дата

Инв № подл.

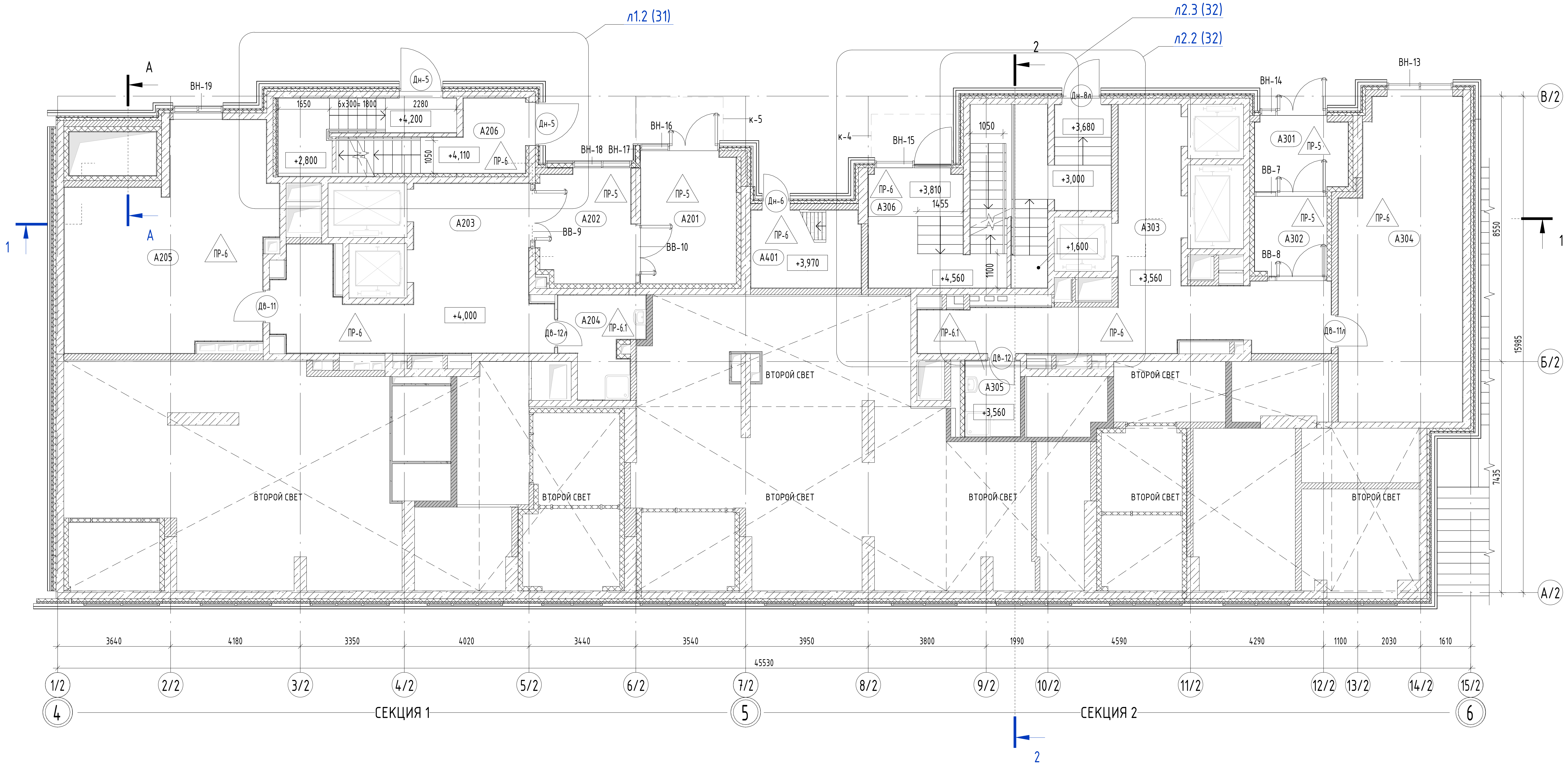
л1.2 (31)
л2.3 (32)
л2.2 (32)
А
1
2
ВН-19
ВН-16
к-5
к-4
ВН-15
ВН-14
ВН-13
ВН-18
ВН-17
Дн-5
Дн-6
Дн-8л
1650
6х300= 1800
2280
+4,200
+2,800
+4,110
1050
А206
ПР-6
А203
А202
ВВ-9
ПР-5
А201
ВВ-10
А401
+3,970
А306
+3,810
1455
1050
+3,680
+3,000
+1,600
+4,560
1100
А303
+3,560
А301
ВВ-7
А302
ВВ-8
А304
А205
Дв-11
+4,000
Дв-12л
А204
ПР-6.1
Дв-12
А305
Дв-11л
ВТОРОЙ СВЕТ
8550
15985
7435
В/2
Б/2
А/2
3640
4180
3350
4020
3440
3540
3950
3800
1990
4590
4290
1100
2030
1610
45530
1/2
2/2
3/2
4/2
5/2
6/2
7/2
8/2
9/2
10/2
11/2
12/2
13/2
14/2
15/2
4
5
6
СЕКЦИЯ 1
СЕКЦИЯ 2

Сечение А-А

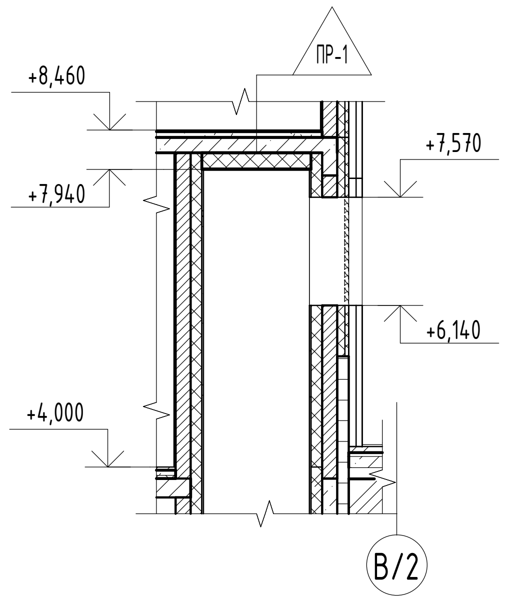
ПР-1
+8,460
+7,940
+7,570
+6,140
+4,000
В/2

Экспликация помещений 1а этажа			
Номер	Наименование	Площадь, м²	Кат. пом.
0. МОП			
А201	Тамбур	13,17	
А202	Тамбур	11,36	
А203	Вестибюль	32,05	
А204	ПУИ	7,27	
А205	Колясочная	40,77	
А206	Лестница	19,58	
А301	Тамбур	7,24	
А302	Тамбур	6,21	
А303	Вестибюль	35,50	
А304	Колясочная	39,36	
А305	ПУИ	4,29	
А306	Лестница	11,86	
Тех. помещения			
А401	Лестница	8,82	
Общий итог: 13		237,46	

УСЛОВНЫЕ ОБОЗНАЧЕНИЯ:

△ 1.12	Марка пола
○ Д-1	Марка двери
ОК-1	Марка окна
Ог-1	Марка ограждения
1.2.3.4	Марка помещения

номер секции
этаж
номер помещения
номер квартиры

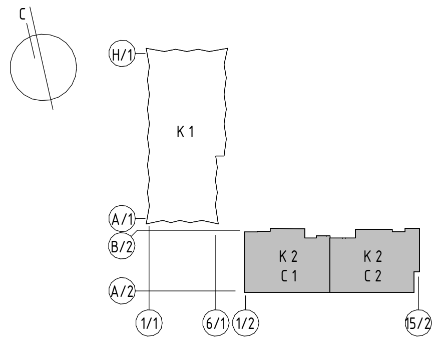
С
Н/1
К1
А/1
Б/2
А/2
К2 С1
К2 С2
1/1
6/1
1/2
15/2

Примечание:

1. Общие данные см. л. 02
3. Данный лист см. совместно с листами 33-39
3. Ведомость внутренней отделки помещений см. раздел ГКО-343/25-Р-АР3.2
4. Узлы и детали см. раздел ГКО-343/25-Р-АР4

0,000=171,1

						ГКО-343/25-Р-АР1.2			
						Жилой комплекс со встроенно-пристроенными помещениями на 1-х этажах и подземной автостоянкой, расположенный на земельном участке по адресу: г. Москва, ул. Горбунова, вл. 27 (ЗАО, 77:07:0004010:37)			
Изм.	Кол.	Лист	№ док.	Подпись	Дата				
Разработал		Власов				Архитектурные решения. Надземная часть. Корпус 2	Стадия	Лист	Листов
ГАП		Сережкин					Р	06	
Н. контр.		Клинов				Маркировочный план 1а этажа на отм. +4,000	ПРОМСПЕЦПРОЕКТ СТРОИТЕЛЬНОЕ ПРОЕКТИРОВАНИЕ		
ГИП		Белых							

Согласовано
Взам. инв. №
Подп. и дата
Инв № подл.

Формат А2

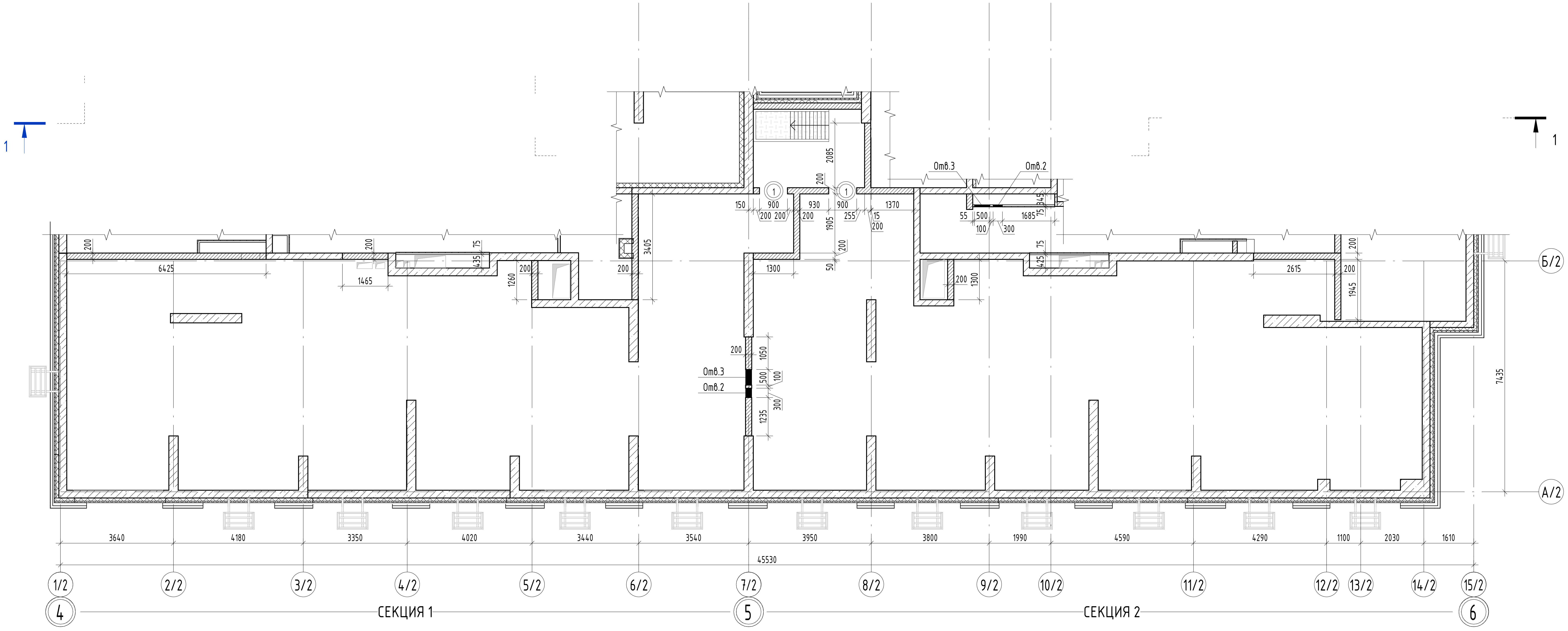
1
1
Отв.3
Отв.2
2085
200
1
1
150
900
200
200
930
200
900
255
15
200
1370
1905
200
50
55
500
100
300
1685
75
345
75
425
200
6425
1465
75
435
1260
200
200
3405
1300
200
1300
2615
200
1945
200
1050
Отв.3
Отв.2
500
100
300
1235
7435
Б/2
А/2
3640
4180
3350
4020
3440
3540
3950
3800
1990
4590
4290
1100
2030
1610
45530
1/2
2/2
3/2
4/2
5/2
6/2
7/2
8/2
9/2
10/2
11/2
12/2
13/2
14/2
15/2
4
5
6
СЕКЦИЯ 1
СЕКЦИЯ 2

Спецификация стен и перегородок технического пространства на отм. +6,360

Описание	Площадь, м²	Объем, м³	Толщина, мм
Внутренние стены и перегородки			
Кладка стен и перегородок из газосиликатных блоков, толщиной 200 мм: 600х200х200 / D600 / B3,5 / F25 ГОСТ 31360-2007 / ГОСТ 31359-2007 на спец. клеевом составе не ниже М50, с армированием в каждом 4 ряду D8 А500С	60,33	12,07	200
Перегородка из ГКЛ по металлическому каркасу 75мм, Двухслойная обшивка 25мм, звукоизоляция 50мм	10,04	0,75	75

Спецификация дверных проемов технического пространства на отм. +6,360

Номер проёма	Размер проёма, ВхШ	Кол-во
1	1750х900	2

УСЛОВНЫЕ ОБОЗНАЧЕНИЯ:

▨	Монолитные ж/б конструкции 200-800 мм (см. КР)
▨	Кладка из газосиликатных блоков Р=600 кг/м³, δ=100 мм/ 150 мм/ 200 мм
▨	Кладка из газосиликатных гидрофобизированных блоков Р=600 кг/м³, δ=80 мм/150 мм/ 200 мм
▭	Кладка перегородок из силикатного блока СППо80
▬	Кладка перегородок из силикатного гидрофобизированного блока СППо80
▭	Перегородки из ГКЛ по металлическому каркасу, δ= 75мм/ 100 мм/ 170 мм
☒	Утеплитель из мин.ватных плит (в составе НВФС) двухслойный -150мм ρ=90 кг/м³- 50мм; ρ=37 кг/м³- 100мм; λ=0,035-:-0,040 Вт/(м×°С)
☒	Утеплитель из мин.ватных плит -150мм ρ=110-125 кг/м³; λ=0,035-:-0,040 Вт/(м×°С)
ПР1	Марка перемычки
◎	Марка дверного проема
①	Марка оконного проема

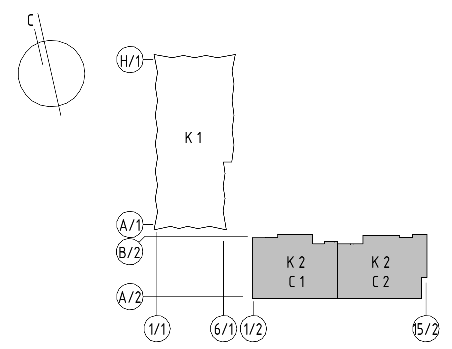
С
Н/1
К 1
А/1
В/2
А/2
К 2
С 1
К 2
С 2
1/1
6/1
1/2
15/2

Примечание:

1. Общие данные см. л. 02
2. Узлы и детали см. раздел ГКО-343/25-Р-АР4
3. Перемычки предварительно окрасить двумя слями эмали ХВ-110 по ГОСТ 18374-79* по слою грунта АК-096 по ГОСТ 25718-83, общая толщина лакокрасочного покрытия должна составлять не менее 120 мкм.
4. Ручную сварку сталей С245 выполнять электродами Э42 по ГОСТ 9467-75* Катет сварного шва принять не более минимальной толщины свариваемых элементов
5. Кладку возводить с зазором от перекрытий и балок, зазор заполнить негорючей минераловатной изоляцией и шнуром «Вилатерм СП». Диаметр шнура «Вилатерм СП» подбирать с учетом 30% обжатия относительно величины зазора.
6. Отверстия ОВ размером 200 мм выполнить по месту
7. Устройство фахверков см. раздел ГКО-343/25-Р-КМ2

0,000=171,1

Изм.	Кол.	Лист	№ док.	Подпись	Дата
Разработал		Власов			
ГАП		Сережкин			
Н. контр.		Клинов			
ГИП		Белых			

ГКО-343/25-Р-АР1.2

Жилой комплекс со встроенно-пристроенными помещениями на 1-х этажах и подземной автостоянкой, расположенный на земельном участке по адресу: г. Москва, ул. Горбунова, вл. 27 (ЗАО, 77:07:0004010:37)

Архитектурные решения. Надземная часть. Корпус 2

Стадия	Лист	Листов
Р	07	

Кладочный план технического пространства на отм. +6,360

ПРОМСПЕЦПРОЕКТ
СТРОИТЕЛЬНОЕ ПРОЕКТИРОВАНИЕ

Формат А2

Согласовано
Взам. инв. №
Подп. и дата
Инв № подл.

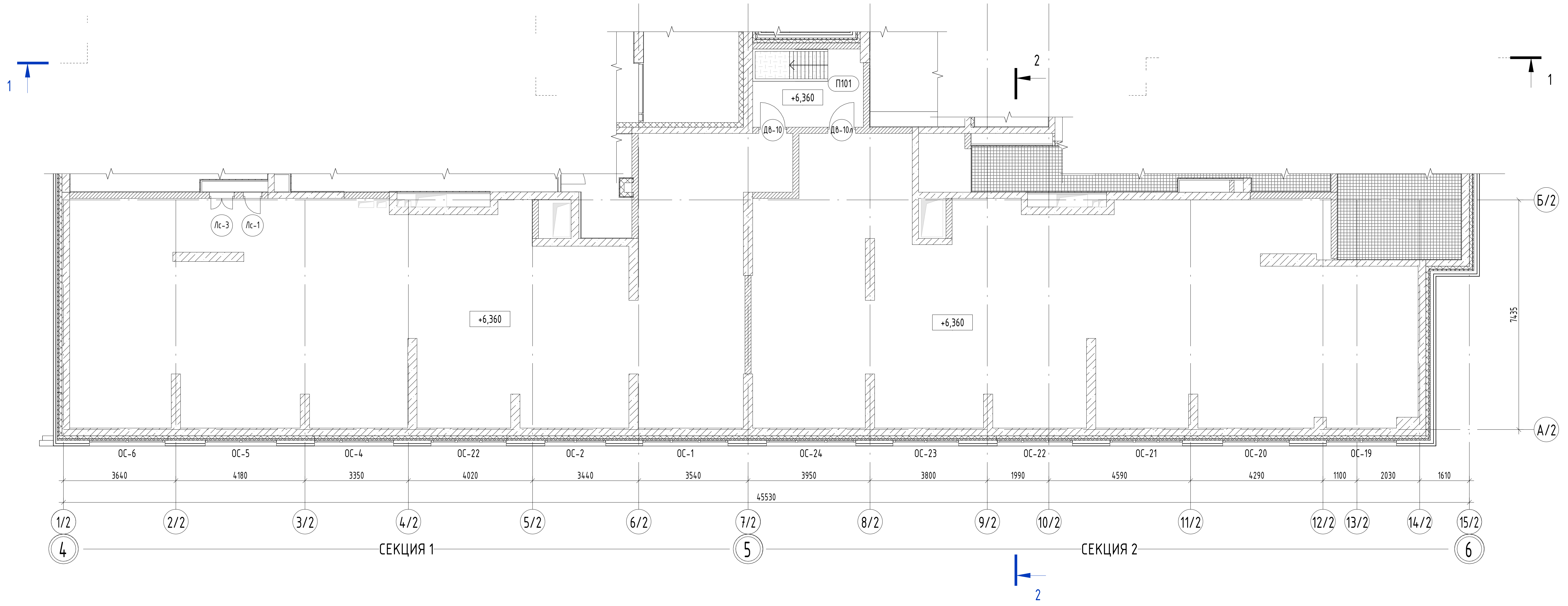
1
1
2
2
П101
+6,360
Дв-10
Дв-10л
Лс-3
Лс-1
+6,360
+6,360
Б/2
А/2
7435
ОС-6
ОС-5
ОС-4
ОС-22
ОС-2
ОС-1
ОС-24
ОС-23
ОС-22
ОС-21
ОС-20
ОС-19
3640
4180
3350
4020
3440
3540
3950
3800
1990
4590
4290
1100
2030
1610
45530
1/2
2/2
3/2
4/2
5/2
6/2
7/2
8/2
9/2
10/2
11/2
12/2
13/2
14/2
15/2
4
СЕКЦИЯ 1
5
СЕКЦИЯ 2
6

Экспликация помещений Техпространства

Номер	Наименование	Площадь, м²	Кат. пом.
П101	Лестница	9,03	

Примечание:

1. Общие данные см. л. 02
3. Данный лист см. совместно с листами 33-39
3. Ведомость внутренней отделки помещений см. раздел ГКО-343/25-Р-АР3.2
4. Узлы и детали см. раздел ГКО-343/25-Р-АР4

0,000=171,1

ГКО-343/25-Р-АР1.2

Жилой комплекс со встроенно-пристроенными помещениями на 1-х этажах и подземной автостоянкой, расположенный на земельном участке по адресу: г. Москва, ул. Горбунова, вл. 27 (ЗАО, 77:07:0004010:37)

Изм.	Кол.	Лист	№ док.	Подпись	Дата
Разработал		Власов			
ГАП		Сережкин			
Н. контр.		Клинов			
ГИП		Белых			

Архитектурные решения. Надземная часть. Корпус 2

Стадия	Лист	Листов
Р	08	

Маркировочный план технического пространства на отм. +6,360

ПРОМСПЕЦПРОЕКТ
СТРОИТЕЛЬНОЕ ПРОЕКТИРОВАНИЕ

Формат А2

Согласовано

Взам. инв. №

Подп. и дата

Инв. № подл.

Кладочный план 2 этажа на отм. +8,460

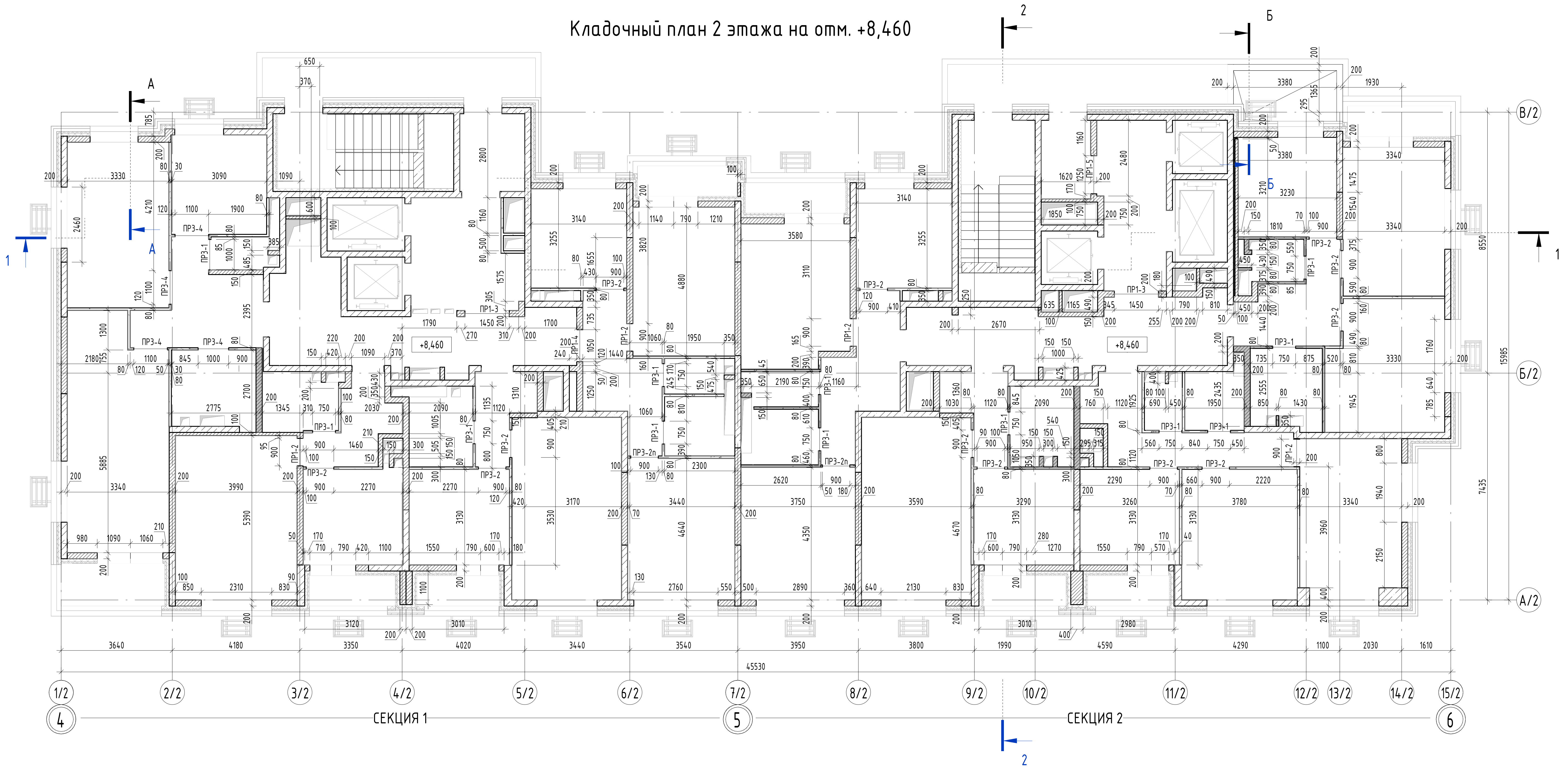
2
Б
А
1
+8,460
45530
СЕКЦИЯ 1
СЕКЦИЯ 2
1/2
2/2
3/2
4/2
5/2
6/2
7/2
8/2
9/2
10/2
11/2
12/2
13/2
14/2
15/2
4
5
6
В/2
Б/2
А/2
ПР1-2
ПР1-3
ПР1-4
ПР1-5
ПР3-1
ПР3-2
ПР3-2п
ПР3-4

Монтажный план 2 этажа на отм. +8,460

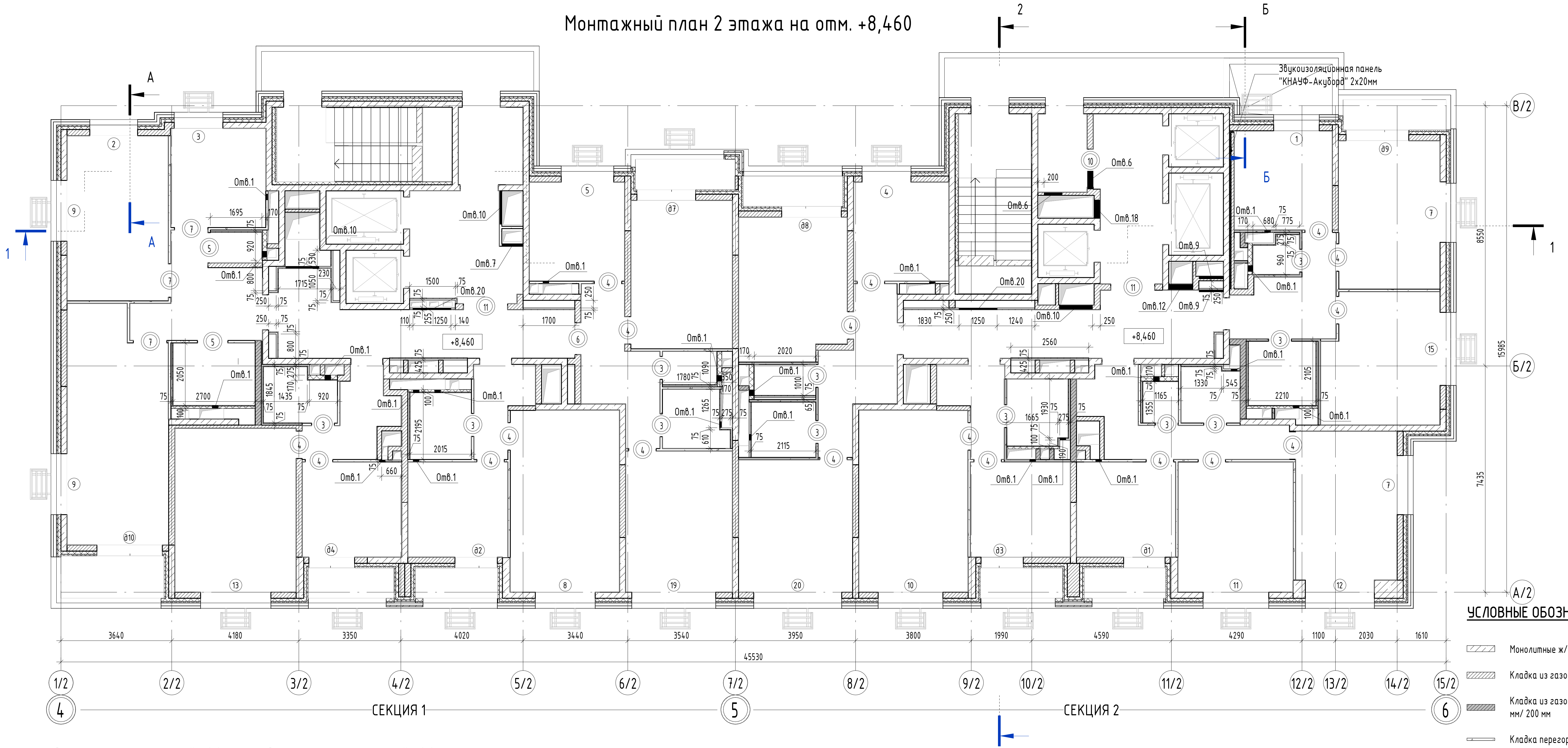
2
Б
А
1
Звукоизоляционная панель "КНАУФ-Акуборд" 2х20мм
+8,460
45530
СЕКЦИЯ 1
СЕКЦИЯ 2
Отв.1
Отв.6
Отв.7
Отв.9
Отв.10
Отв.12
Отв.18
Отв.20
В/2
Б/2
А/2

Спецификация стен и перегородок 2 этажа

Описание	Площадь, $м^2$	Объем, $м^3$	Толщина, мм
Внутренние стены и перегородки			
Кладка перегородок из газосиликатных блоков, толщиной 100 мм: 600×100×250 /D500 /B2,5 / F25 ГОСТ 31360-2007 / ГОСТ 31359-2007 на спец. клеевом составе не ниже М50, с армированием в каждом 4 ряду D8 A500C	39,50	3,95	100
Кладка стен и перегородок из газосиликатных блоков, толщиной 150 мм: 600х150х200 / D600 / B3,5 / F25 ГОСТ 31360-2007 / ГОСТ 31359-2007 на спец. клеевом составе не ниже М50, с армированием в каждом 4 ряду D8 A500C	41,88	6,28	150
Кладка стен и перегородок из газосиликатных блоков, толщиной 200 мм: 600х200х200 / D600 / B3,5 / F25 ГОСТ 31360-2007 / ГОСТ 31359-2007 на спец. клеевом составе не ниже М50, с армированием в каждом 4 ряду D8 A500C	132,46	26,49	200
Кладка стен и перегородок из газосиликатных гидрофобизированных блоков, толщиной 150 мм: 600х150х200 / D600 / B3,5 / F25 ГОСТ 31360-2007 / ГОСТ 31359-2007 на спец. клеевом составе не ниже М50, с армированием в каждом 4 ряду D8 A500C	4,62	0,69	150
Кладка стен и перегородок из газосиликатных гидрофобизированных блоков, толщиной 200 мм: 600х200х200 / D600 / B3,5 / F25 ГОСТ 31360-2007 / ГОСТ 31359-2007 на спец. клеевом составе не ниже М50, с армированием в каждом 4 ряду D8 A500C	23,77	4,75	200
Перегородка из ГКЛ по металлическому каркасу 75мм, Двухслойная обшивка 25мм, звукоизоляция 50мм	148,64	11,15	75
Перегородка из ГКЛ по металлическому каркасу 100мм, Двухслойная обшивка 25мм, звукоизоляция 50мм	24,52	2,45	100
Перегородка из ГКЛ по металлическому каркасу с зазором для прокладки труб 170мм, Двухслойная обшивка 25мм, звукоизоляция 50мм	17,56	2,98	170
Кладка перегородок из силикатного блока СППо80, толщиной 80мм 498х80х248	225,94	18,07	80
Кладка перегородок из силикатного гидрофобизированного блока СППо80, толщиной 80мм 498х80х248	65,99	5,28	80
Наружные стены и перегородки			
Кладка перегородок из газосиликатных блоков, толщиной 100 мм: 600×100×250 /D500 /B2,5 / F25 ГОСТ 31360-2007 / ГОСТ 31359-2007 на спец. клеевом составе не ниже М50, с армированием в каждом 4 ряду D8 A500C	1,26	0,13	100
Кладка стен и перегородок из газосиликатных блоков, толщиной 200 мм: 600х200х200 / D600 / B3,5 / F25 ГОСТ 31360-2007 / ГОСТ 31359-2007 на спец. клеевом составе не ниже М50, с армированием в каждом 4 ряду D8 A500C	116,20	23,24	200
Кладка стен из газосиликатных блоков, толщиной 400 мм: 600х400х250 / D600 / B3,5 / F100 ГОСТ 31360-2007 / ГОСТ 31359-2007 на спец. клеевом составе не ниже М50, с армированием в каждом 4 ряду D8 A500C	2,97	1,19	400

Ведомость перемычек 2 этажа

Тип перемычки	Эскиз	Общее количество
ПР1-2	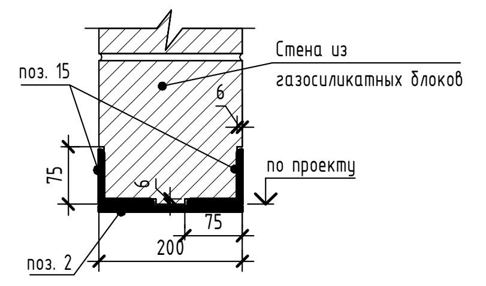 Стена из газосиликатных блоков поз. 15 поз. 2 по проекту 75 200 6	4
ПР1-3	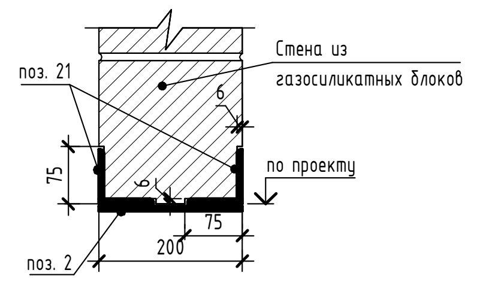 Стена из газосиликатных блоков поз. 21 поз. 2 по проекту 75 200 6	2
ПР1-4	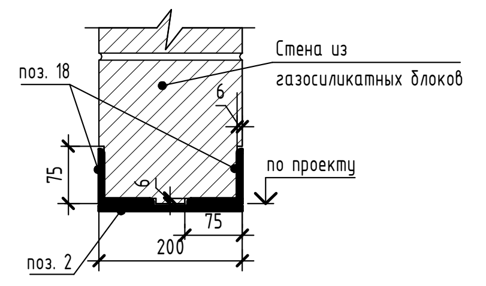 Стена из газосиликатных блоков поз. 18 поз. 2 по проекту 75 200 6	1
ПР1-5	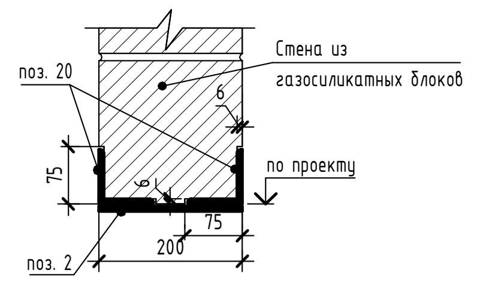 Стена из газосиликатных блоков поз. 20 поз. 2 по проекту 75 200 6	1
ПР3-1	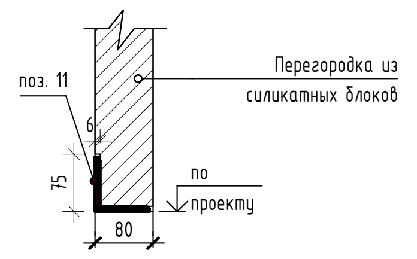 Перегородка из силикатных блоков поз. 11 по проекту 75 80 6	12
ПР3-2	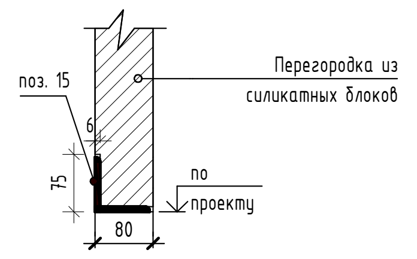 Перегородка из силикатных блоков поз. 15 по проекту 75 80 6	12
ПР3-2п	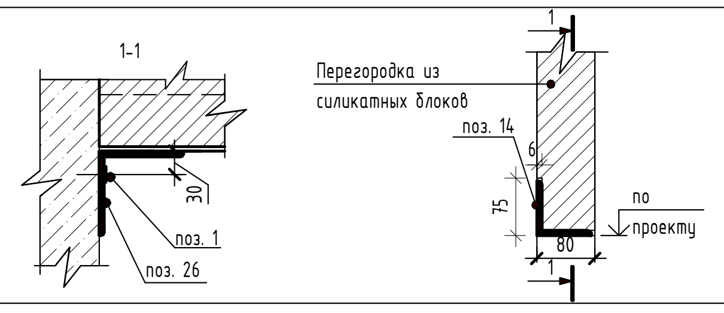 1-1 Перегородка из силикатных блоков поз. 14 поз. 1 поз. 26 30 по проекту 75 80 6 1	2
ПР3-4	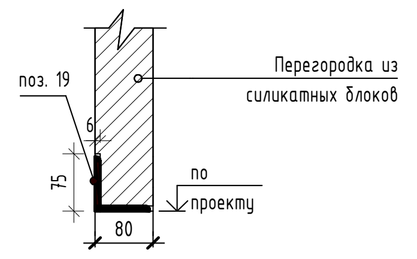 Перегородка из силикатных блоков поз. 19 по проекту 75 80 6	4

Спецификация компонентов элементов перемычек 2 этажа

Поз.	Обозначение	Наименование	Кол.	Масса ед., кг	Примечание
1	-	Анкерный болт М8х80	2	0,049	
2	ГОСТ 103-2006	Пластина 100х200х8 (шаг 500 мм)	24	1,256	
11	ГОСТ 8509-93	Уголок 75х6 (L=1250мм)	12	8,613	
14	ГОСТ 8509-93	Уголок 75х6 (L=1350 мм)	2	9,302	
15	ГОСТ 8509-93	Уголок 75х6 (L=1400мм)	20	9,646	
18	ГОСТ 8509-93	Уголок 75х6 (L=1550 мм)	2	10,680	
19	ГОСТ 8509-93	Уголок 75х6 (L=1600 мм)	4	11,024	
20	ГОСТ 8509-93	Уголок 75х6 (L=1750 мм)	2	12,058	
21	ГОСТ 8509-93	Уголок 75х6 (L=1950 мм)	4	13,436	
26	ГОСТ 8509-93	Уголок 110х110х7 (L=200 мм)	2	2,378	

Спецификация оконных проёмов 2 этажа

Номер проёма	Размер проема, ВхШ	Кол-во
1	1730х1460	1
2	1730х1530	1
3	1730х1560	1
4	1730х1570	1
5	1730х1690	1
7	1730х1900	2
8	1730х1930	1
9	1730х1960	2

Спецификация оконных проёмов 2 этажа

Номер проёма	Размер проема, ВхШ	Кол-во
10	1730х2090	1
11	1730х2120	1
12	1730х2230	1
13	1730х2270	1
15	1730х2360	1
19	1730х2720	1
20	1730х2850	1

Низ оконных проемов на отм. +0,600 м от уровня чистого пола этажа

Спецификация дверных проемов 2 этажа

Номер проёма	Размер проёма, ВхШ	Кол-во
3	2100х750	11
4	2100х900	18
5	2100х1000	2
6	2100х1050	1
7	2100х1100	3
10	2100х1250	1
11	2100х1450	2

Спецификация отверстий 2 этажа

Поз.	Размер отверстия, ШхВ	Отм. низа от уровня ч.п, м	Кол.	Примечание
Отв.1	200х200	+2,250	22	Отв.ОВ
Отв.6	600х450	+2,250	2	Отв.ОВ
Отв.7	700х450	+2,250	1	Отв.ОВ
Отв.10	1100х700	+2,000	3	Отв.ОВ
Отв.12	800х800	+1,900	1	Отв.ОВ
Отв.18	600х1100	+1,600	1	Отв.ОВ
Отв.20	1250х1250	+0,800	2	Отв.ЭС

УСЛОВНЫЕ ОБОЗНАЧЕНИЯ:

▨	Монолитные ж/б конструкции 200-800 мм (см. КР)
▨	Кладка из газосиликатных блоков Р=600 кг/$м^3$, δ=100 мм/ 150 мм/ 200 мм
▨	Кладка из газосиликатных гидрофобизированных блоков Р=600 кг/$м^3$, δ=80 мм/150 мм/ 200 мм
▭	Кладка перегородок из силикатного блока СППо80
▬	Кладка перегородок из силикатного гидрофобизированного блока СППо80
▭	Перегородки из ГКЛ по металлическому каркасу, δ= 75мм/ 100 мм/ 170 мм
▭	Утеплитель из мин.ватных плит (в составе НВФС) двухслойный -150мм ρ=90 кг/$м^3$- 50мм; ρ=37 кг/$м^3$- 100мм; λ=0,035-:-0,040 Вт/(м×°С)
▭	Утеплитель из мин.ватных плит -150мм ρ=110-125 кг/$м^3$; λ=0,035-:-0,040 Вт/(м×°С)
ПР1	Марка перемычки
◎ 1	Марка дверного проема
①	Марка оконного проема

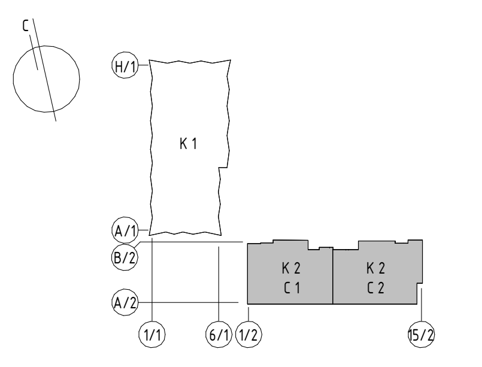
С
Н/1
А/1
В/2
А/2
1/1
6/1
1/2
15/2
К 1
К 2
С 1
К 2
С 2

Примечание:

1. Общие данные см. л. 02
2. Узлы и детали см. раздел ГКО-343/25-Р-АР4
3. Перемычки предварительно окрасить двумя слями эмали ХВ-110 по ГОСТ 18374-79* по слою грунта АК-096 по ГОСТ 25718-83, общая толщина лакокрасочного покрытия должна составлять не менее 120 мкм.
4. Ручную сварку сталей С245 выполнять электродами Э42 по ГОСТ 9467-75* Катет сварного шва принять не более минимальной толщины свариваемых элементов
5. Кладку возводить с зазором от перекрытий и балок, зазор заполнить негорючей минераловатной изоляцией и шнуром «Вилатерм СП». Диаметр шнура «Вилатерм СП» подбирать с учетом 30% обжатия относительно величины зазора.
6. Отверстия ОВ размером 200 мм выполнить по месту
7. Устройство фахверков см. раздел ГКО-343/25-Р-КМ2

0,000=171,1

Согласовано

Взам. инв. №

Подп. и дата

Инв № подл.

Изм.	Кол.	Лист	№ док.	Подпись	Дата
Разработал		Власов			
ГАП		Сережкин			
Н. контр.		Клинов			
ГИП		Белых			

ГКО-343/25-Р-АР1.2

Жилой комплекс со встроенно-пристроенными помещениями на 1-х этажах и подземной автостоянкой, расположенный на земельном участке по адресу: г. Москва, ул. Горбунова, вл. 27 (ЗАО, 77:07:0004010:37)

Архитектурные решения. Надземная часть. Корпус 2

Стадия	Лист	Листов
Р	09	

Кладочный план 2 этажа на отм. +8,460

ПРОМСПЕЦПРОЕКТ
СТРОИТЕЛЬНОЕ ПРОЕКТИРОВАНИЕ

Формат А1

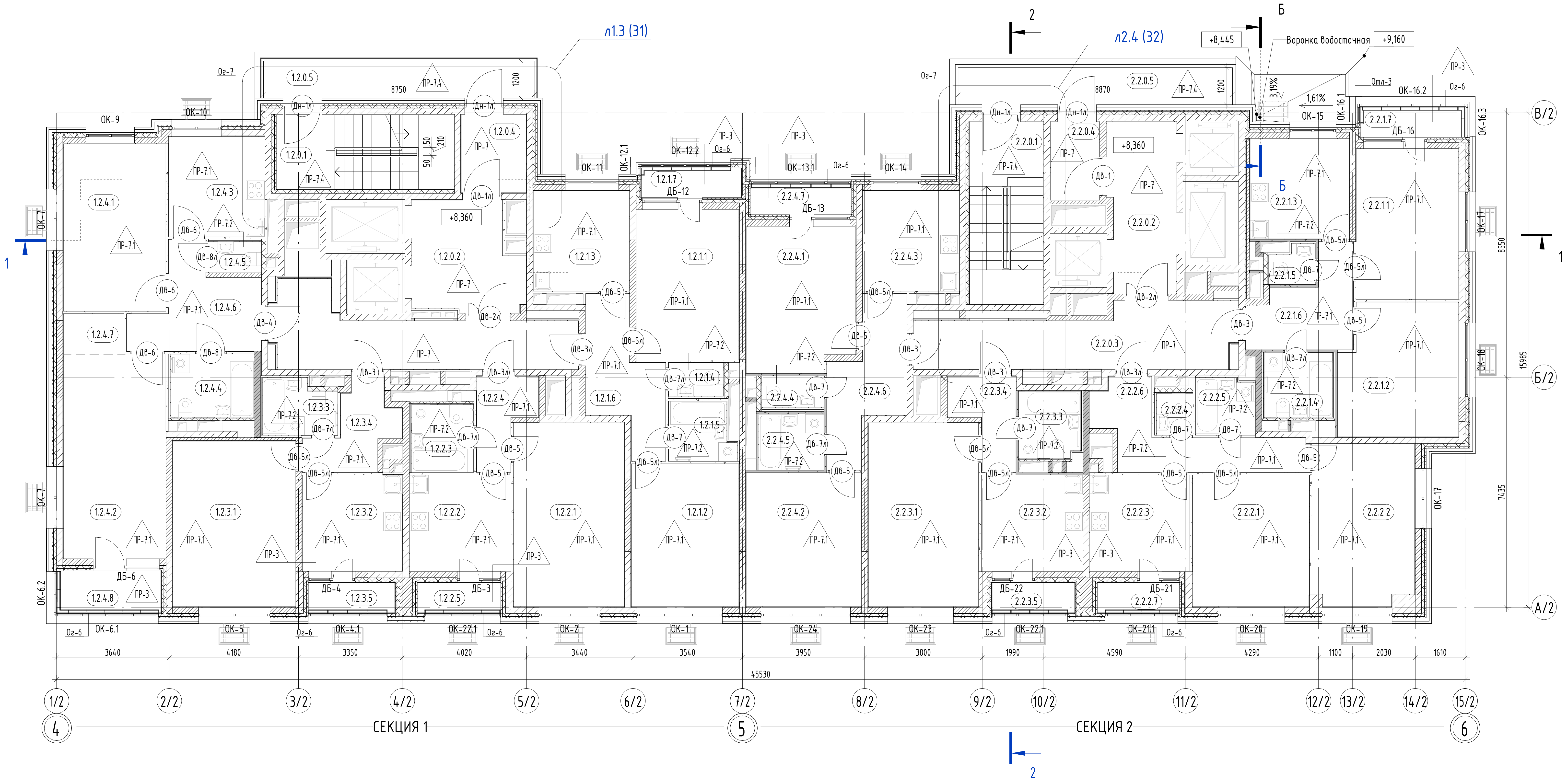
л1.3 (31)
л2.4 (32)
2
Б
+8,445
Воронка водосточная
+9,160
3,19%
1,61%
Отл-3
Ог-7
Ог-6
8750
8870
1200
+8,360
1
В/2
Б/2
А/2
8550
15985
7435
3640
4180
3350
4020
3440
3540
3950
3800
1990
4590
4290
1100
2030
1610
45530
1/2
2/2
3/2
4/2
5/2
6/2
7/2
8/2
9/2
10/2
11/2
12/2
13/2
14/2
15/2
4
5
6
СЕКЦИЯ 1
СЕКЦИЯ 2

Экспликация помещений 2 этажа

Номер	Наименование	Площадь, м²	Кат. пом.
Секция 1			
0. МОП			
1.2.0.1	Лестница	13,83	
1.2.0.2	Лифтовой холл / ПБЗ	11,89	
1.2.0.3	Коридор	18,08	
1.2.0.4	Тамбур	5,30	
1.2.0.5	Переходной балкон	10,95	
		60,06	
Квартира 01			
1.2.1.1	Жилая комната	16,04	
1.2.1.2	Жилая комната	16,01	
1.2.1.3	Кухня	10,01	
1.2.1.4	С/у	1,92	
1.2.1.5	С/у	3,82	
1.2.1.6	Холл	9,18	
1.2.1.7	Лоджия	3,13	
		60,09	
Квартира 02			
1.2.2.1	Жилая комната	21,17	
1.2.2.2	Кухня	10,13	
1.2.2.3	С/у	4,39	
1.2.2.4	Холл	4,65	
1.2.2.5	Лоджия	2,58	
		42,92	
Квартира 03			
1.2.3.1	Жилая комната	21,15	
1.2.3.2	Кухня	10,04	
1.2.3.3	С/у	4,04	
1.2.3.4	Холл	5,91	
1.2.3.5	Лоджия	2,68	
		43,82	
Квартира 04			
1.2.4.1	Жилая комната	17,83	
1.2.4.2	Жилая комната	21,85	
1.2.4.3	Кухня	10,02	
1.2.4.4	С/у	5,48	
1.2.4.5	С/у	1,70	
1.2.4.6	Холл	10,27	
1.2.4.7	Встроенный шкаф	2,53	
1.2.4.8	Лоджия	4,58	
		74,26	

Экспликация помещений 2 этажа

Номер	Наименование	Площадь, м²	Кат. пом.
Секция 2			
0. МОП			
2.2.0.1	Лестница	14,04	
2.2.0.2	Лифтовой холл / ПБЗ	11,85	
2.2.0.3	Коридор	18,77	
2.2.0.4	Тамбур	4,07	
2.2.0.5	Переходной балкон	11,09	
		59,82	
Квартира 01			
2.2.1.1	Жилая комната	16,03	
2.2.1.2	Жилая комната	16,02	
2.2.1.3	Кухня	10,31	
2.2.1.4	С/у	4,64	
2.2.1.5	С/у	1,72	
2.2.1.6	Холл	8,21	
2.2.1.7	Балкон	3,23	
		60,15	
Квартира 02			
2.2.2.1	Жилая комната	15,99	
2.2.2.2	Жилая комната	16,99	
2.2.2.3	Кухня	10,04	
2.2.2.4	С/у	1,56	
2.2.2.5	С/у	3,46	
2.2.2.6	Холл	10,16	
2.2.2.7	Лоджия	2,55	
		60,74	
Квартира 03			
2.2.3.1	Жилая комната	21,17	
2.2.3.2	Кухня	10,13	
2.2.3.3	С/у	4,28	
2.2.3.4	Холл	4,92	
2.2.3.5	Лоджия	2,58	
		43,08	
Квартира 04			
2.2.4.1	Жилая комната	16,18	
2.2.4.2	Жилая комната	16,04	
2.2.4.3	Кухня	10,01	
2.2.4.4	С/у	2,02	
2.2.4.5	С/у	3,82	
2.2.4.6	Холл	9,53	
2.2.4.7	Лоджия	3,13	
		60,71	
Общий итог: 61		565,66	

Сечение Б-Б

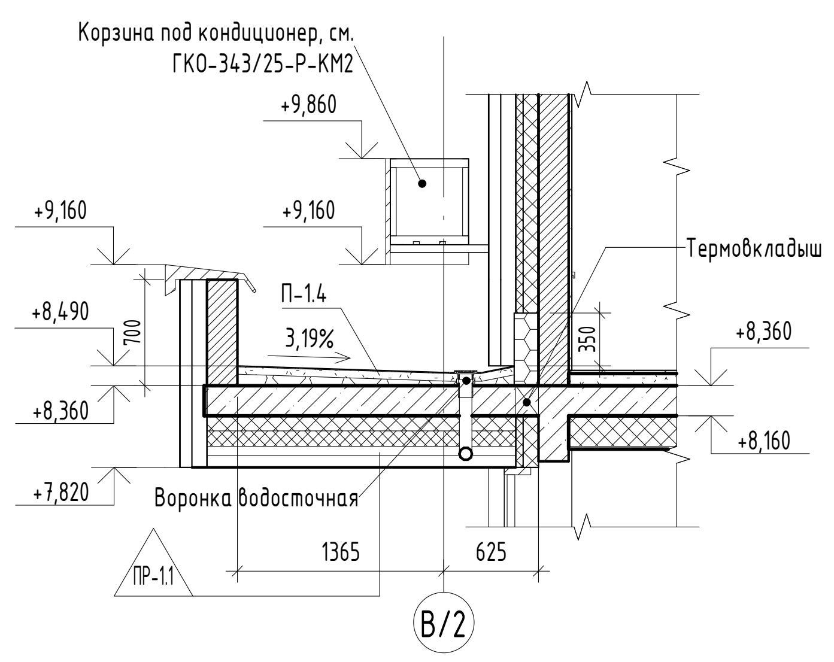
Корзина под кондиционер, см.
ГКО-343/25-Р-КМ2
+9,860
+9,160
+9,160
Термовкладыш
П-1.4
3,19%
+8,490
700
350
+8,360
+8,360
+8,160
+7,820
Воронка водосточная
1365
625
ПР-1.1
В/2

УСЛОВНЫЕ ОБОЗНАЧЕНИЯ:

1.12	Марка пола
Д-1	Марка двери
ОК-1	Марка окна
Ог-1	Марка ограждения
1.2.3.4	Марка помещения

номер секции, этаж, номер квартиры, номер помещения

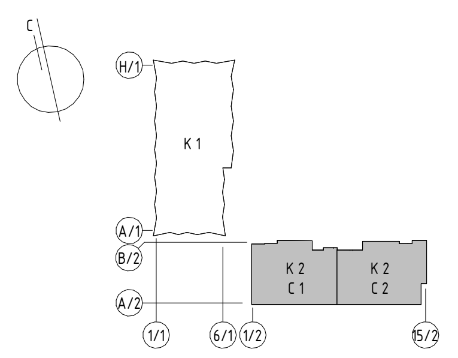
С
Н/1
К 1
А/1
В/2
А/2
К 2
С 1
К 2
С 2
1/1
6/1
1/2
15/2

Примечание:

1. Общие данные см. л. 02
3. Данный лист см. совместно с листами 33-39
3. Ведомость внутренней отделки помещений см. раздел ГКО-343/25-Р-АР3.2
4. Узлы и детали см. раздел ГКО-343/25-Р-АР4

0,000=171,1

ГКО-343/25-Р-АР1.2

Жилой комплекс со встроенно-пристроенными помещениями на 1-х этажах и подземной автостоянкой, расположенный на земельном участке по адресу: г. Москва, ул. Горбунова, вл. 27 (ЗАО, 77:07:0004010:37)

Изм.	Кол.	Лист	№ док.	Подпись	Дата
Разработал		Власов			
ГАП		Сережкин			
Н. контр.		Клинов			
ГИП		Белых			

Архитектурные решения. Надземная часть. Корпус 2

Стадия	Лист	Листов
Р	10	

Маркировочный план 2 этажа на отм. +8,460

ПРОМСПЕЦПРОЕКТ
СТРОИТЕЛЬНОЕ ПРОЕКТИРОВАНИЕ

Согласовано

Взам. инв. №

Подп. и дата

Инв № подл.

Кладочный план 3 этажа на отм. +11,460

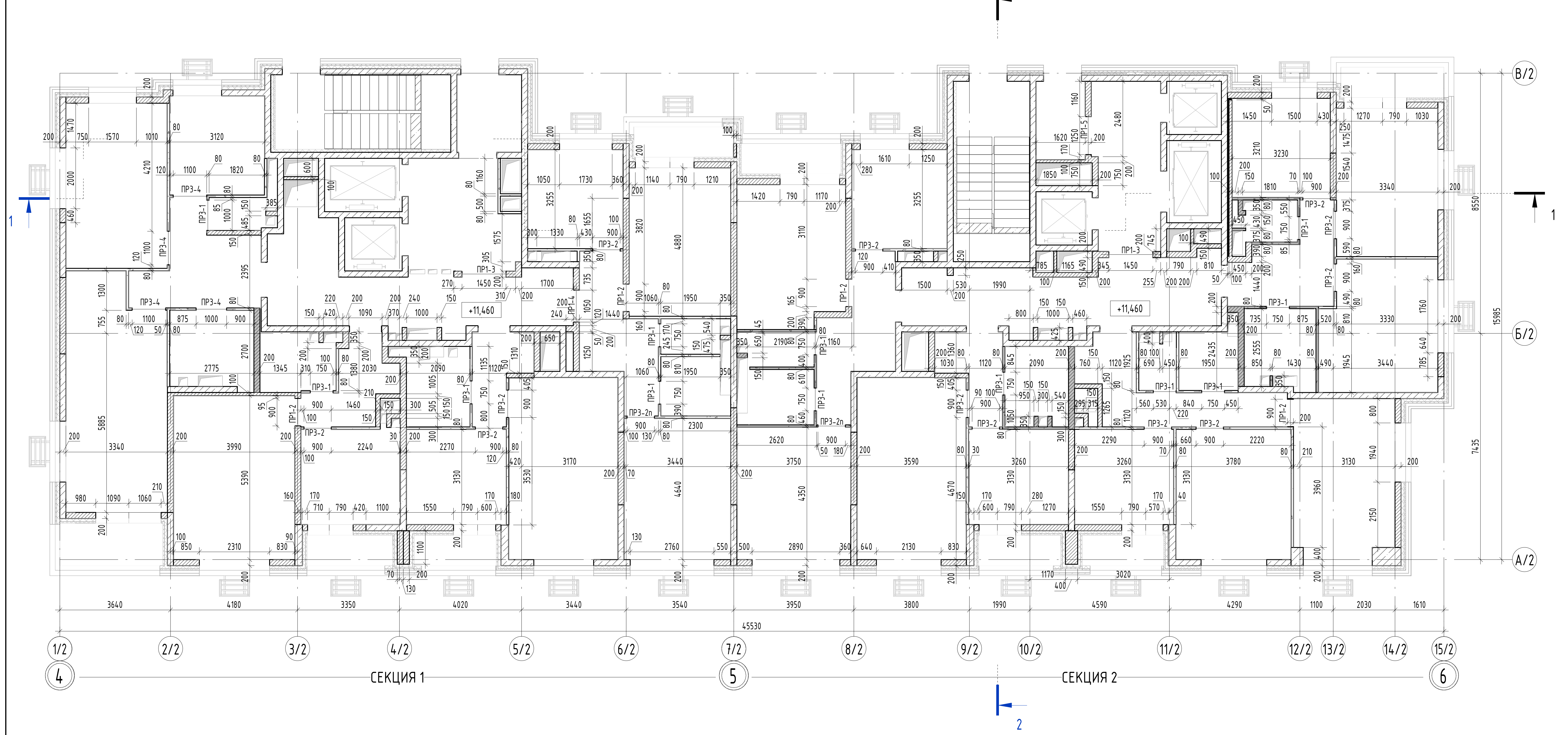
В/2
Б/2
А/2
1/2
2/2
3/2
4/2
5/2
6/2
7/2
8/2
9/2
10/2
11/2
12/2
13/2
14/2
15/2
4
5
6
СЕКЦИЯ 1
СЕКЦИЯ 2
+11,460
45530
15985
8550
7435
ПР1-2
ПР1-3
ПР1-4
ПР1-5
ПР3-1
ПР3-2
ПР3-2п
ПР3-4
1
2

Монтажный план 3 этажа на отм. +11,460

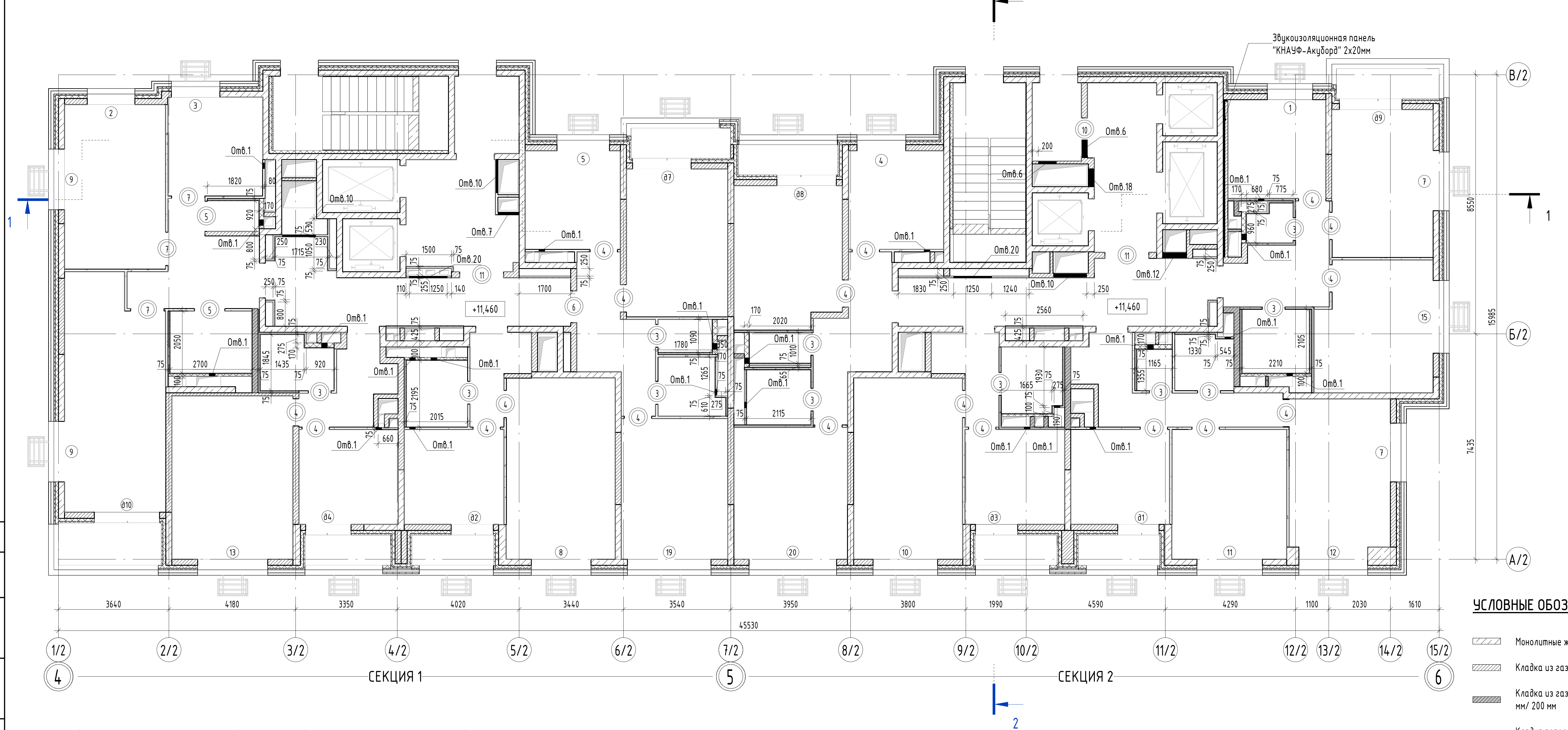
Звукоизоляционная панель
"КНАУФ-Акуборд" 2х20мм
В/2
Б/2
А/2
1/2
2/2
3/2
4/2
5/2
6/2
7/2
8/2
9/2
10/2
11/2
12/2
13/2
14/2
15/2
4
5
6
СЕКЦИЯ 1
СЕКЦИЯ 2
+11,460
45530
Отв.1
Отв.6
Отв.7
Отв.10
Отв.12
Отв.18
Отв.20
1
2

Спецификация стен и перегородок 3 этажа

Описание	Площадь, $м^2$	Объем, $м^3$	Толщина, мм
Внутренние стены и перегородки			
Кладка перегородок из газосиликатных блоков, толщиной 100 мм: 600×100×250 /D500 /B2,5 / F25 ГОСТ 31360-2007 / ГОСТ 31359-2007 на спец. клеевом составе не ниже М50, с армированием в каждом 4 ряду D8 A500C	39,50	3,95	100
Кладка стен и перегородок из газосиликатных блоков, толщиной 150 мм: 600x150x200 / D600 / B3,5 / F25 ГОСТ 31360-2007 / ГОСТ 31359-2007 на спец. клеевом составе не ниже М50, с армированием в каждом 4 ряду D8 A500C	41,88	6,28	150
Кладка стен и перегородок из газосиликатных блоков, толщиной 200 мм: 600x200x200 / D600 / B3,5 / F25 ГОСТ 31360-2007 / ГОСТ 31359-2007 на спец. клеевом составе не ниже М50, с армированием в каждом 4 ряду D8 A500C	132,46	26,49	200
Кладка стен и перегородок из газосиликатных гидрофобизированных блоков, толщиной 150 мм: 600x150x200 / D600 / B3,5 / F25 ГОСТ 31360-2007 / ГОСТ 31359-2007 на спец. клеевом составе не ниже М50, с армированием в каждом 4 ряду D8 A500C	4,62	0,69	150
Кладка стен и перегородок из газосиликатных гидрофобизированных блоков, толщиной 200 мм: 600x200x200 / D600 / B3,5 / F25 ГОСТ 31360-2007 / ГОСТ 31359-2007 на спец. клеевом составе не ниже М50, с армированием в каждом 4 ряду D8 A500C	23,77	4,75	200
Перегородка из ГКЛ по металлическому каркасу 75мм, Двухслойная обшивка 25мм, звукоизоляция 50мм	148,64	11,15	75
Перегородка из ГКЛ по металлическому каркасу 100мм, Двухслойная обшивка 25мм, звукоизоляция 50мм	24,52	2,45	100
Перегородка из ГКЛ по металлическому каркасу с зазором для прокладки труб 170мм, Двухслойная обшивка 25мм, звукоизоляция 50мм	17,56	2,98	170
Кладка перегородок из силикатного блока СППо80, толщиной 80мм 498x80x248	225,94	18,07	80
Кладка перегородок из силикатного гидрофобизированного блока СППо80, толщиной 80мм 498x80x248	65,99	5,28	80
Наружные стены и перегородки			
Кладка перегородок из газосиликатных блоков, толщиной 100 мм: 600×100×250 /D500 /B2,5 / F25 ГОСТ 31360-2007 / ГОСТ 31359-2007 на спец. клеевом составе не ниже М50, с армированием в каждом 4 ряду D8 A500C	1,26	0,13	100
Кладка стен и перегородок из газосиликатных блоков, толщиной 200 мм: 600x200x200 / D600 / B3,5 / F25 ГОСТ 31360-2007 / ГОСТ 31359-2007 на спец. клеевом составе не ниже М50, с армированием в каждом 4 ряду D8 A500C	111,36	22,27	200
Кладка стен из газосиликатных блоков, толщиной 400 мм: 600x400x250 / D600 / B3,5 / F100 ГОСТ 31360-2007 / ГОСТ 31359-2007 на спец. клеевом составе не ниже М50, с армированием в каждом 4 ряду D8 A500C	2,97	1,19	400

Ведомость перемычек 3 этажа

Тип перемычки	Эскиз	Общее количество
ПР1-2	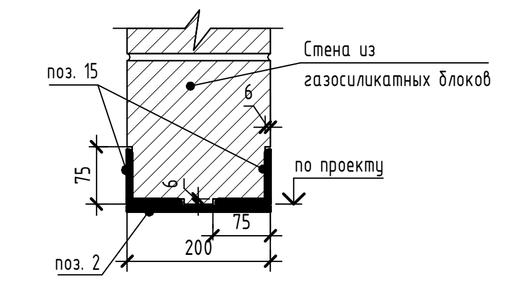 Стена из газосиликатных блоков поз. 15 поз. 2 по проекту 6 75 200	4
ПР1-3	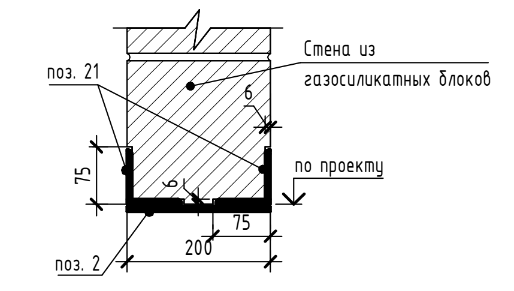 Стена из газосиликатных блоков поз. 21 поз. 2 по проекту 6 75 200	2
ПР1-4	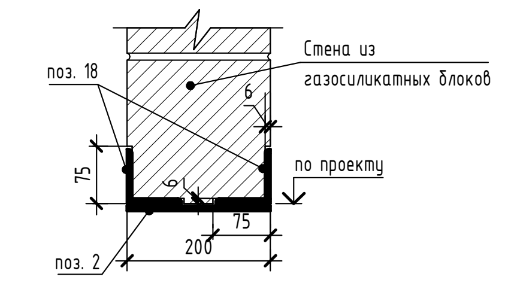 Стена из газосиликатных блоков поз. 18 поз. 2 по проекту 6 75 200	1
ПР1-5	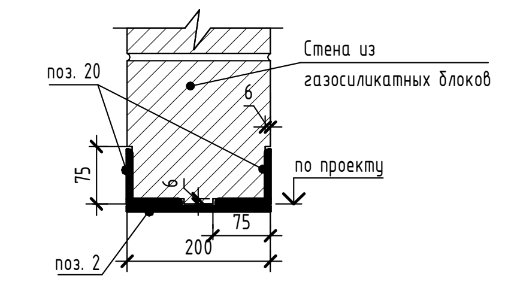 Стена из газосиликатных блоков поз. 20 поз. 2 по проекту 6 75 200	1
ПР3-1	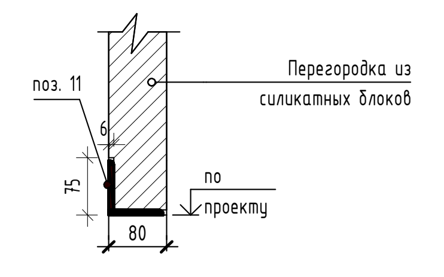 Перегородка из силикатных блоков поз. 11 по проекту 6 75 80	12
ПР3-2	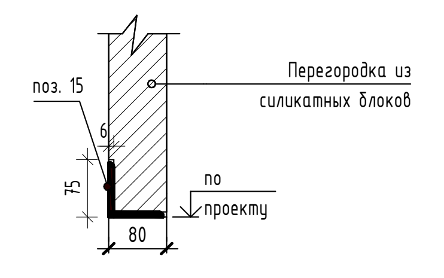 Перегородка из силикатных блоков поз. 15 по проекту 6 75 80	12
ПР3-2п	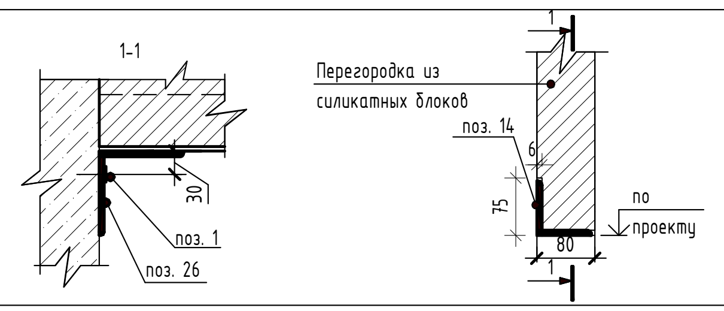 1-1 Перегородка из силикатных блоков поз. 14 поз. 1 поз. 26 30 по проекту 6 75 80 1	2
ПР3-4	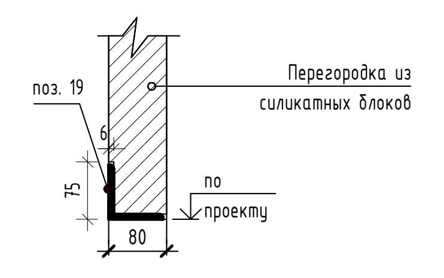 Перегородка из силикатных блоков поз. 19 по проекту 6 75 80	4

Спецификация компонентов элементов перемычек 3 этажа

Поз.	Обозначение	Наименование	Кол.	Масса ед., кг	Примечание
1	-	Анкерный болт М8х80	2	0,049	
2	ГОСТ 103-2006	Пластина 100х200х8 (шаг 500 мм)	24	1,256	
11	ГОСТ 8509-93	Уголок 75х6 (L=1250мм)	12	8,613	
14	ГОСТ 8509-93	Уголок 75х6 (L=1350 мм)	2	9,302	
15	ГОСТ 8509-93	Уголок 75х6 (L=1400мм)	20	9,646	
18	ГОСТ 8509-93	Уголок 75х6 (L=1550 мм)	2	10,680	
19	ГОСТ 8509-93	Уголок 75х6 (L=1600 мм)	4	11,024	
20	ГОСТ 8509-93	Уголок 75х6 (L=1750 мм)	2	12,058	
21	ГОСТ 8509-93	Уголок 75х6 (L=1950 мм)	4	13,436	
26	ГОСТ 8509-93	Уголок 110х110х7 (L=200 мм)	2	2,378	

Спецификация оконных проёмов 3 этажа

Номер проёма	Размер проема, ВхШ	Кол-во
1	1730x1460	1
2	1730x1530	1
3	1730x1560	1
4	1730x1570	1
5	1730x1690	1
7	1730x1900	2
8	1730x1930	1
9	1730x1960	2

Спецификация оконных проёмов 3 этажа

Номер проёма	Размер проема, ВхШ	Кол-во
10	1730x2090	1
11	1730x2120	1
12	1730x2230	1
13	1730x2270	1
15	1730x2360	1
19	1730x2720	1
20	1730x2850	1

Низ оконных проемов на отм. +0,600 м от уровня чистого пола этажа

Спецификация дверных проемов 3 этажа

Номер проёма	Размер проёма, ВхШ	Кол-во
3	2100x750	11
4	2100x900	18
5	2100x1000	2
6	2100x1050	1
7	2100x1100	3
10	2100x1250	1
11	2100x1450	2

Спецификация отверстий 3 этажа

Поз.	Размер отверстия, ШхВ	Отм. низа от уровня ч.п, м	Кол.	Примечание
Отв.1	200x200	+2,250	22	Отв.ОВ
Отв.6	600x450	+2,250	2	Отв.ОВ
Отв.7	700x450	+2,250	1	Отв.ОВ
Отв.10	1100x700	+2,000	3	Отв.ОВ
Отв.12	800x800	+1,900	1	Отв.ОВ
Отв.18	600x1100	+1,600	1	Отв.ОВ
Отв.20	1250x1250	+0,800	2	Отв.ЭС

УСЛОВНЫЕ ОБОЗНАЧЕНИЯ:

▨	Монолитные ж/б конструкции 200-800 мм (см. КР)
▨	Кладка из газосиликатных блоков Р=600 кг/$м^3$, δ=100 мм/ 150 мм/ 200 мм
▨	Кладка из газосиликатных гидрофобизированных блоков Р=600 кг/$м^3$, δ=80 мм/150 мм/ 200 мм
▭	Кладка перегородок из силикатного блока СППо80
▬	Кладка перегородок из силикатного гидрофобизированного блока СППо80
▭	Перегородки из ГКЛ по металлическому каркасу, δ= 75мм/ 100 мм/ 170 мм
▨	Утеплитель из мин.ватных плит (в составе НВФС) двухслойный -150мм ρ=90 кг/$м^3$- 50мм; ρ=37 кг/$м^3$- 100мм; λ=0,035-:-0,040 Вт/(м×°С)
▨	Утеплитель из мин.ватных плит -150мм ρ=110-125 кг/$м^3$; λ=0,035-:-0,040 Вт/(м×°С)
ПР1	Марка перемычки
①	Марка дверного проема
①	Марка оконного проема

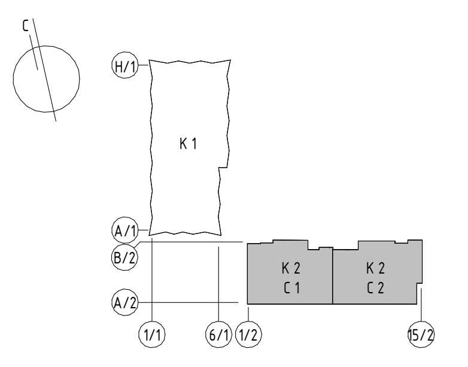
С
Н/1
А/1
В/2
А/2
К 1
К 2
С 1
К 2
С 2
1/1
6/1
1/2
15/2

Примечание:

1. Общие данные см. л. 02
2. Узлы и детали см. раздел ГКО-343/25-Р-АР4
3. Перемычки предварительно окрасить двумя слями эмали ХВ-110 по ГОСТ 18374-79* по слою грунта АК-096 по ГОСТ 25718-83, общая толщина лакокрасочного покрытия должна составлять не менее 120 мкм.
4. Ручную сварку сталей С245 выполнять электродами Э42 по ГОСТ 9467-75* Катет сварного шва принять не более минимальной толщины свариваемых элементов
5. Кладку возводить с зазором от перекрытий и балок, зазор заполнить негорючей минераловатной изоляцией и шнуром «Вилатерм СП». Диаметр шнура «Вилатерм СП» подбирать с учетом 30% обжатия относительно величины зазора.
6. Отверстия ОВ размером 200 мм выполнить по месту
7. Устройство фахверков см. раздел ГКО-343/25-Р-КМ2

0,000=171,1

Изм.	Кол.	Лист	№ док.	Подпись	Дата	ГКО-343/25-Р-АР1.2
						Жилой комплекс со встроенно-пристроенными помещениями на 1-х этажах и подземной автостоянкой, расположенный на земельном участке по адресу: г. Москва, ул. Горбунова, вл. 27 (ЗАО, 77:07:0004010:37)
Разработал	Власов					Архитектурные решения. Надземная часть. Корпус 2
ГАП	Сережкин					Стадия: Р · Лист: 11 · Листов:
Н. контр.	Клинов					Кладочный план 3 этажа на отм. +11,460
ГИП	Белых					ПРОМСПЕЦПРОЕКТ СТРОИТЕЛЬНОЕ ПРОЕКТИРОВАНИЕ

Согласовано

Взам. инв. №

Подп. и дата

Инв № подл.

Формат А1

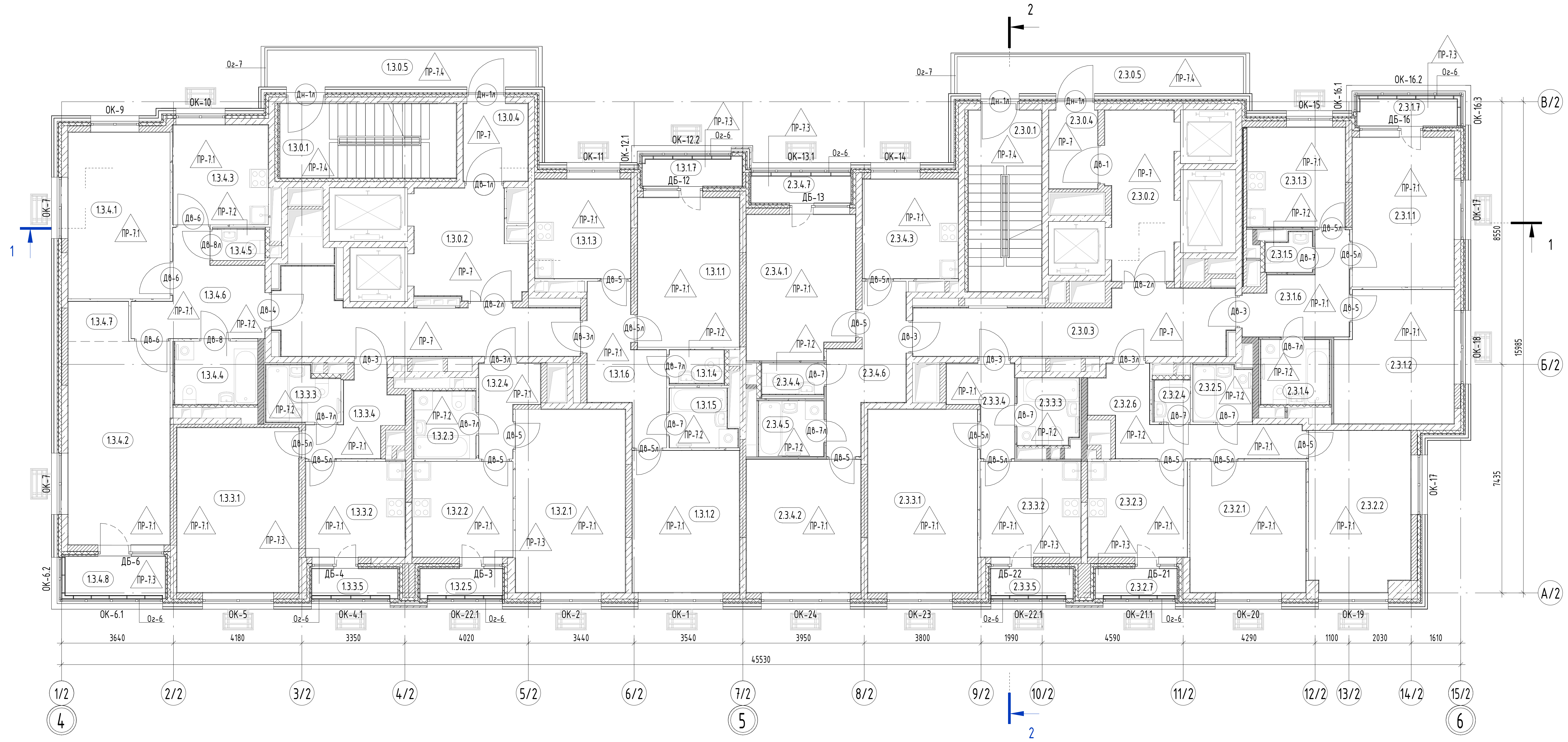
1/2
2/2
3/2
4/2
5/2
6/2
7/2
8/2
9/2
10/2
11/2
12/2
13/2
14/2
15/2
4
5
6
В/2
Б/2
А/2
3640
4180
3350
4020
3440
3540
3950
3800
1990
4590
4290
1100
2030
1610
45530
8550
15985
7435
1
2
ОК-6.1
ОК-5
ОК-4.1
ОК-22.1
ОК-2
ОК-1
ОК-24
ОК-23
ОК-21.1
ОК-20
ОК-19
ОК-9
ОК-10
ОК-11
ОК-12.1
ОК-12.2
ОК-13.1
ОК-14
ОК-15
ОК-16.1
ОК-16.2
ОК-16.3
ОК-17
ОК-18
ОК-7
ОК-6.2
Ог-6
Ог-7
ДБ-3
ДБ-4
ДБ-6
ДБ-12
ДБ-13
ДБ-16
ДБ-21
ДБ-22
ПР-7.1
ПР-7.2
ПР-7.3
ПР-7.4
ПР-7
ПР-1
1.3.0.1
1.3.0.2
1.3.0.4
1.3.0.5
1.3.1.1
1.3.1.3
1.3.1.4
1.3.1.5
1.3.1.6
1.3.1.7
1.3.2.1
1.3.2.3
1.3.2.4
1.3.2.5
1.3.3.1
1.3.3.2
1.3.3.3
1.3.3.4
1.3.3.5
1.3.4.1
1.3.4.2
1.3.4.3
1.3.4.4
1.3.4.5
1.3.4.6
1.3.4.7
1.3.4.8
2.3.0.1
2.3.0.2
2.3.0.3
2.3.0.4
2.3.0.5
2.3.1.1
2.3.1.2
2.3.1.3
2.3.1.4
2.3.1.5
2.3.1.6
2.3.1.7
2.3.2.1
2.3.2.2
2.3.2.3
2.3.2.4
2.3.2.5
2.3.2.6
2.3.2.7
2.3.3.1
2.3.3.2
2.3.3.3
2.3.3.4
2.3.3.5
2.3.4.1
2.3.4.2
2.3.4.3
2.3.4.4
2.3.4.5
2.3.4.6
2.3.4.7

Экспликация помещений 3 этажа

Номер	Наименование	Площадь, м²	Кат. пом.
Секция 1			
0. МОП			
1.3.0.1	Лестница	13,83	
1.3.0.2	Лифтовой холл / ПБЗ	11,89	
1.3.0.3	Коридор	18,08	
1.3.0.4	Тамбур	5,30	
1.3.0.5	Переходной балкон	10,95	
		60,06	
Квартира 01			
1.3.1.1	Жилая комната	16,04	
1.3.1.2	Жилая комната	16,01	
1.3.1.3	Кухня	10,01	
1.3.1.4	С/у	1,92	
1.3.1.5	С/у	3,82	
1.3.1.6	Холл	9,18	
1.3.1.7	Лоджия	3,13	
		60,09	
Квартира 02			
1.3.2.1	Жилая комната	21,17	
1.3.2.2	Кухня	10,13	
1.3.2.3	С/у	4,39	
1.3.2.4	Холл	4,65	
1.3.2.5	Лоджия	2,58	
		42,92	
Квартира 03			
1.3.3.1	Жилая комната	21,15	
1.3.3.2	Кухня	10,04	
1.3.3.3	С/у	4,04	
1.3.3.4	Холл	5,91	
1.3.3.5	Лоджия	2,68	
		43,82	
Квартира 04			
1.3.4.1	Жилая комната	17,83	
1.3.4.2	Жилая комната	21,85	
1.3.4.3	Кухня	10,02	
1.3.4.4	С/у	5,48	
1.3.4.5	С/у	1,70	
1.3.4.6	Холл	10,27	
1.3.4.7	Встроенный шкаф	2,53	
1.3.4.8	Лоджия	4,58	
		74,26	

Экспликация помещений 3 этажа

Номер	Наименование	Площадь, м²	Кат. пом.
Секция 2			
0. МОП			
2.3.0.1	Лестница	14,04	
2.3.0.2	Лифтовой холл / ПБЗ	11,85	
2.3.0.3	Коридор	18,77	
2.3.0.4	Тамбур	4,07	
2.3.0.5	Переходной балкон	11,63	
		60,36	
Квартира 01			
2.3.1.1	Жилая комната	16,03	
2.3.1.2	Жилая комната	16,02	
2.3.1.3	Кухня	10,31	
2.3.1.4	С/у	4,64	
2.3.1.5	С/у	1,72	
2.3.1.6	Холл	8,21	
2.3.1.7	Балкон	3,23	
		60,15	
Квартира 02			
2.3.2.1	Жилая комната	15,99	
2.3.2.2	Жилая комната	16,99	
2.3.2.3	Кухня	10,04	
2.3.2.4	С/у	1,56	
2.3.2.5	С/у	3,46	
2.3.2.6	Холл	10,16	
2.3.2.7	Лоджия	2,55	
		60,74	
Квартира 03			
2.3.3.1	Жилая комната	21,17	
2.3.3.2	Кухня	10,13	
2.3.3.3	С/у	4,28	
2.3.3.4	Холл	4,92	
2.3.3.5	Лоджия	2,58	
		43,08	
Квартира 04			
2.3.4.1	Жилая комната	16,18	
2.3.4.2	Жилая комната	16,04	
2.3.4.3	Кухня	10,01	
2.3.4.4	С/у	2,02	
2.3.4.5	С/у	3,82	
2.3.4.6	Холл	9,53	
2.3.4.7	Лоджия	3,13	
		60,71	
Общий итог: 61		566,20	

Примечание:

1. Общие данные см. л. 02
3. Данный лист см. совместно с листами 33-39
3. Ведомость внутренней отделки помещений см. раздел ГКО-343/25-Р-АР3.2
4. Узлы и детали см. раздел ГКО-343/25-Р-АР4

УСЛОВНЫЕ ОБОЗНАЧЕНИЯ:

1.12	Марка пола
Д-1	Марка двери
ОК-1	Марка окна
Ог-1	Марка ограждения
1.2.3.4	Марка помещения

1.2.3.4: номер секции — этаж — номер квартиры — номер помещения

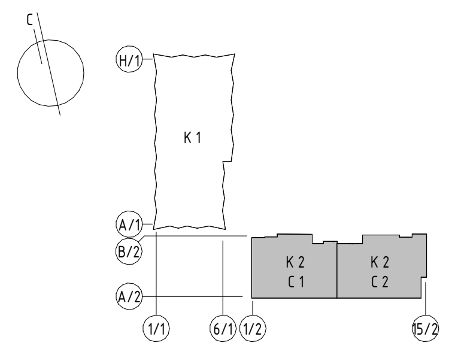
С
Н/1
К 1
А/1
В/2
А/2
К 2
С 1
К 2
С 2
1/1
6/1
1/2
15/2

0,000=171,1

Изм.	Кол.	Лист	№ док.	Подпись	Дата
Разработал		Власов			
ГАП		Сережкин			
Н. контр.		Клинов			
ГИП		Белых			

ГКО-343/25-Р-АР1.2

Жилой комплекс со встроенно-пристроенными помещениями на 1-х этажах и подземной автостоянкой, расположенный на земельном участке по адресу: г. Москва, ул. Горбунова, вл. 27 (ЗАО, 77:07:0004010:37)

Архитектурные решения. Надземная часть. Корпус 2

Стадия	Лист	Листов
Р	12	

Маркировочный план 3 этажа на отм. +11,460

ПРОМСПЕЦПРОЕКТ
СТРОИТЕЛЬНОЕ ПРОЕКТИРОВАНИЕ

Согласовано

Взам. инв. №

Подп. и дата

Инв. № подл.

Формат А1

Кладочный план 4-7 этажей на отм. +14,460; +17,460; +20,460; +23,460

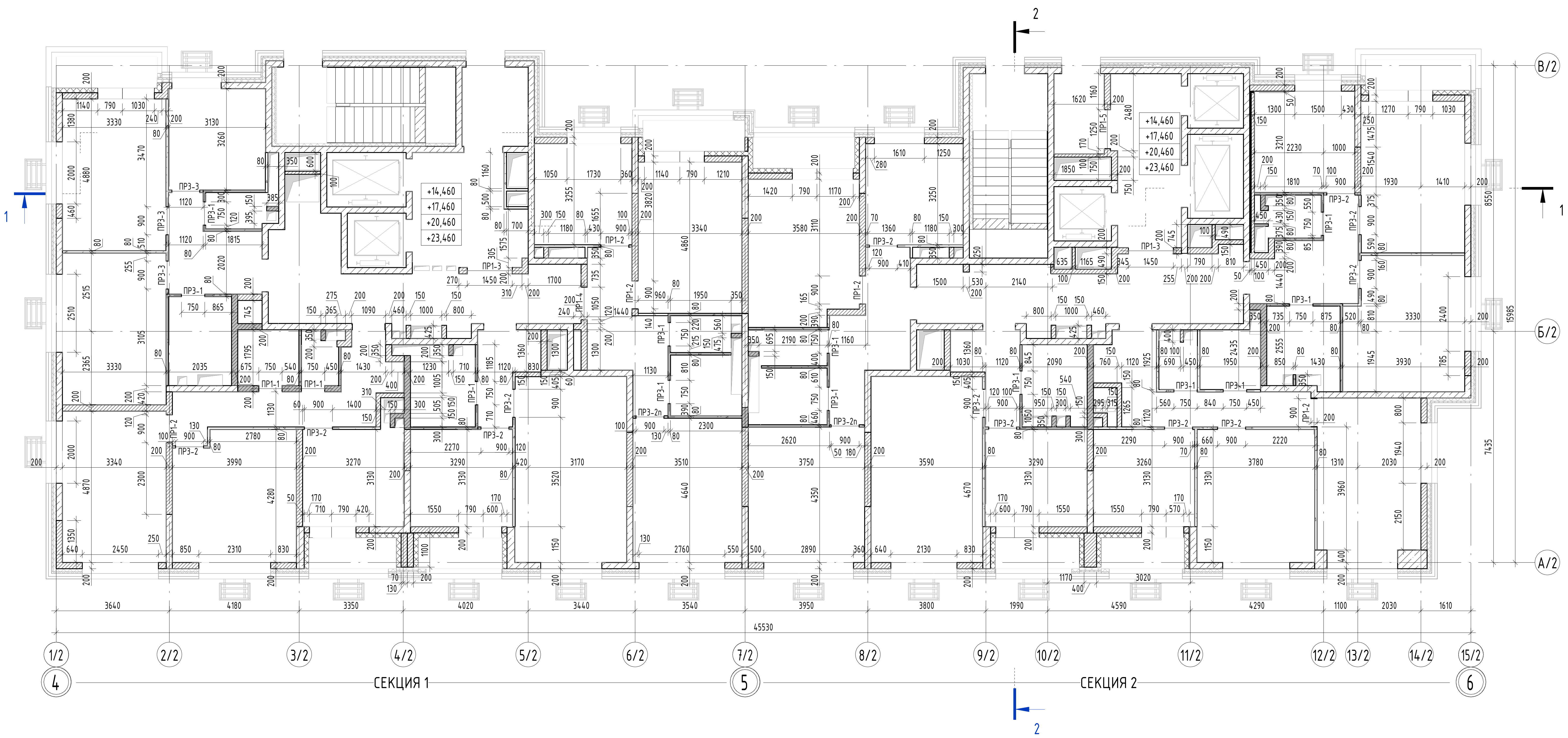
1
2
В/2
Б/2
А/2
1/2
2/2
3/2
4/2
5/2
6/2
7/2
8/2
9/2
10/2
11/2
12/2
13/2
14/2
15/2
4
5
6
СЕКЦИЯ 1
СЕКЦИЯ 2
+14,460
+17,460
+20,460
+23,460
45530
15985
8550
7435
ПР1-1
ПР1-2
ПР1-3
ПР1-4
ПР1-5
ПР3-1
ПР3-2
ПР3-2п
ПР3-3

Монтажный план 4-7 этажей на отм. +14,460; +17,460; +20,460; +23,460

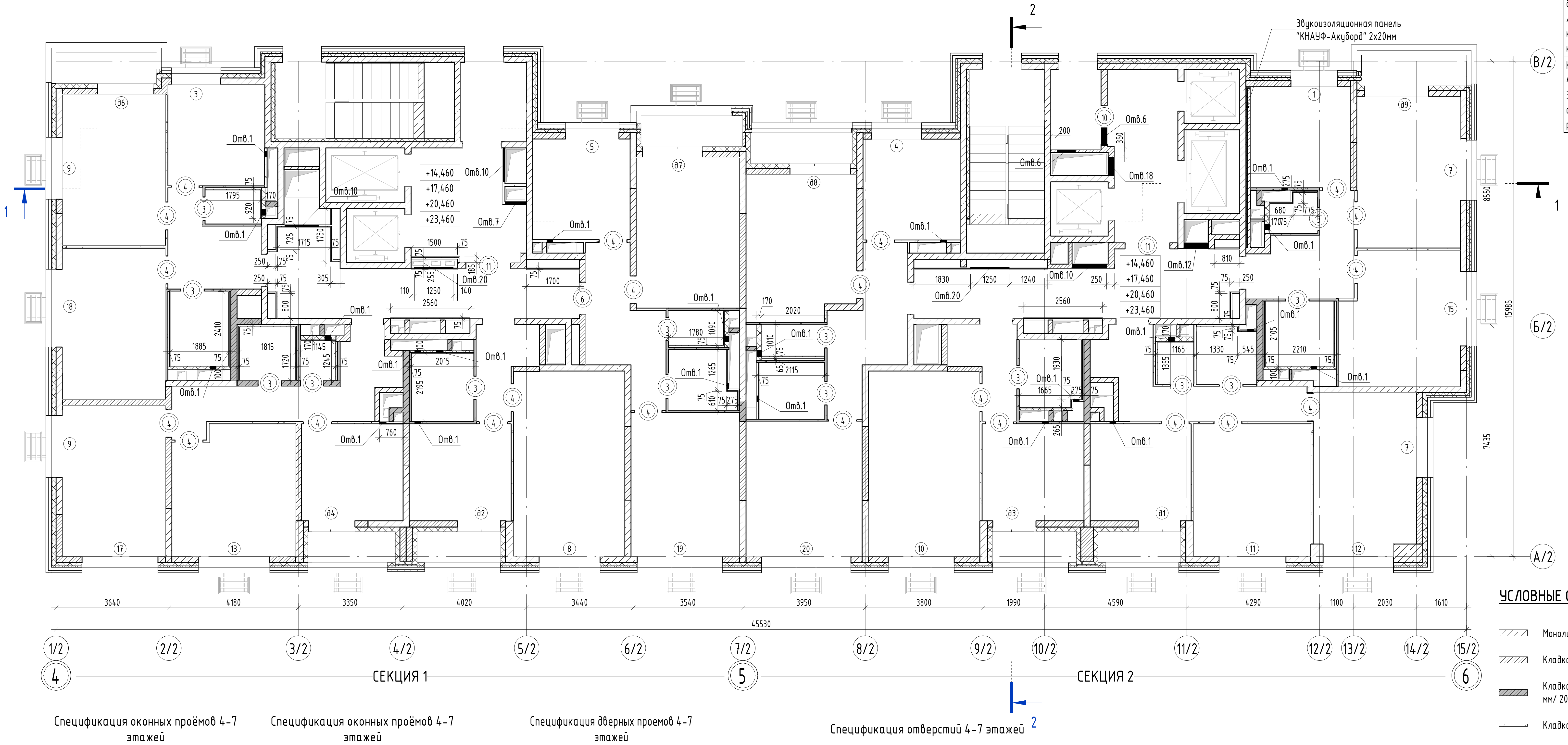
1
2
В/2
Б/2
А/2
1/2
2/2
3/2
4/2
5/2
6/2
7/2
8/2
9/2
10/2
11/2
12/2
13/2
14/2
15/2
4
5
6
СЕКЦИЯ 1
СЕКЦИЯ 2
Звукоизоляционная панель "КНАУФ-Акуборд" 2х20мм
+14,460
+17,460
+20,460
+23,460
Отв.1
Отв.6
Отв.7
Отв.10
Отв.12
Отв.18
Отв.20
45530
15985
8550
7435

Спецификация стен и перегородок 4-7 этажей

Описание	Площадь, м²	Объем, м³	Толщина, мм
Внутренние стены и перегородки			
Кладка перегородок из газосиликатных блоков, толщиной 100 мм: 600×100×250 /D500 /B2,5 / F25 ГОСТ 31360-2007 / ГОСТ 31359-2007 на спец. клеевом составе не ниже М50, с армированием в каждом 4 ряду D8 A500C	27,21	2,72	100
Кладка стен и перегородок из газосиликатных блоков, толщиной 150 мм: 600х150х200 / D600 / B3,5 / F25 ГОСТ 31360-2007 / ГОСТ 31359-2007 на спец. клеевом составе не ниже М50, с армированием в каждом 4 ряду D8 A500C	32,75	4,91	150
Кладка стен и перегородок из газосиликатных блоков, толщиной 200 мм: 600х200х200 / D600 / B3,5 / F25 ГОСТ 31360-2007 / ГОСТ 31359-2007 на спец. клеевом составе не ниже М50, с армированием в каждом 4 ряду D8 A500C	133,04	26,60	200
Кладка стен и перегородок из газосиликатных гидрофобизированных блоков, толщиной 150 мм: 600х150х200 / D600 / B3,5 / F25 ГОСТ 31360-2007 / ГОСТ 31359-2007 на спец. клеевом составе не ниже М50, с армированием в каждом 4 ряду D8 A500C	10,74	1,61	150
Кладка стен и перегородок из газосиликатных гидрофобизированных блоков, толщиной 200 мм: 600х200х200 / D600 / B3,5 / F25 ГОСТ 31360-2007 / ГОСТ 31359-2007 на спец. клеевом составе не ниже М50, с армированием в каждом 4 ряду D8 A500C	40,99	8,20	200
Перегородка из ГКЛ по металлическому каркасу 75мм, Двухслойная обшивка 25мм, звукоизоляция 50мм	158,51	11,89	75
Перегородка из ГКЛ по металлическому каркасу 100мм, Двухслойная обшивка 25мм, звукоизоляция 50мм	22,04	2,20	100
Перегородка из ГКЛ по металлическому каркасу с зазором для прокладки труб 170мм, Двухслойная обшивка 25мм, звукоизоляция 50мм	17,66	3,00	170
Кладка перегородок из силикатного блока СППо80, толщиной 80мм 498х80х248	172,14	13,77	80
Кладка перегородок из силикатного гидрофобизированного блока СППо80, толщиной 80мм 498х80х248	135,98	10,88	80
Наружные стены и перегородки			
Кладка перегородок из газосиликатных блоков, толщиной 100 мм: 600×100×250 /D500 /B2,5 / F25 ГОСТ 31360-2007 / ГОСТ 31359-2007 на спец. клеевом составе не ниже М50, с армированием в каждом 4 ряду D8 A500C	1,26	0,13	100
Кладка стен и перегородок из газосиликатных блоков, толщиной 200 мм: 600х200х200 / D600 / B3,5 / F25 ГОСТ 31360-2007 / ГОСТ 31359-2007 на спец. клеевом составе не ниже М50, с армированием в каждом 4 ряду D8 A500C	109,32	21,86	200
Кладка стен из газосиликатных блоков, толщиной 400 мм: 600х400х250 / D600 / B3,5 / F100 ГОСТ 31360-2007 / ГОСТ 31359-2007 на спец. клеевом составе не ниже М50, с армированием в каждом 4 ряду D8 A500C	3,08	1,23	400

Ведомость перемычек 4-7 этажей

Тип перемычки	Эскиз	Общее количество
ПР1-1	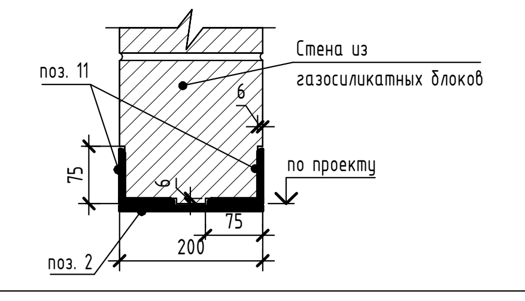 поз. 11 поз. 2 Стена из газосиликатных блоков по проекту 75 6 200	2
ПР1-2	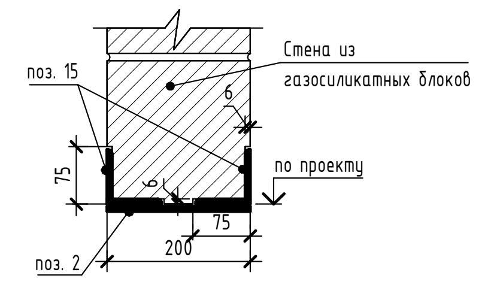 поз. 15 поз. 2 Стена из газосиликатных блоков по проекту 75 6 200	5
ПР1-3	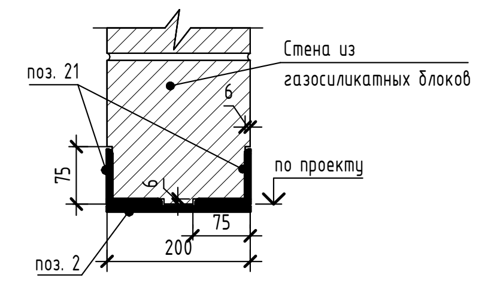 поз. 21 поз. 2 Стена из газосиликатных блоков по проекту 75 6 200	2
ПР1-4	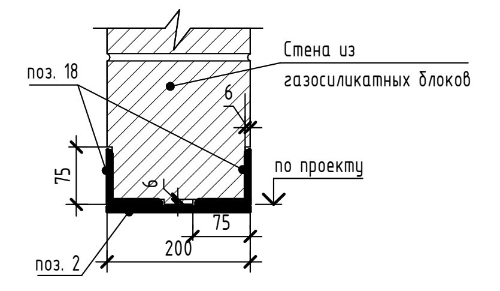 поз. 18 поз. 2 Стена из газосиликатных блоков по проекту 75 6 200	1
ПР1-5	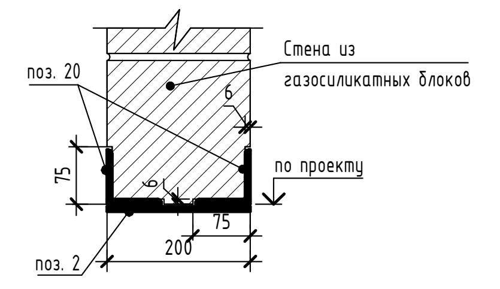 поз. 20 поз. 2 Стена из газосиликатных блоков по проекту 75 6 200	1
ПР3-1	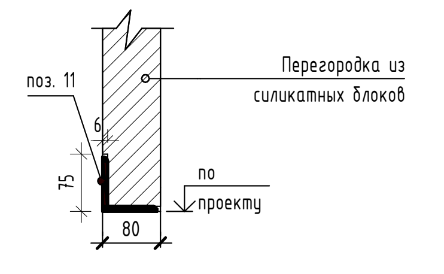 поз. 11 Перегородка из силикатных блоков по проекту 6 75 80	12
ПР3-2	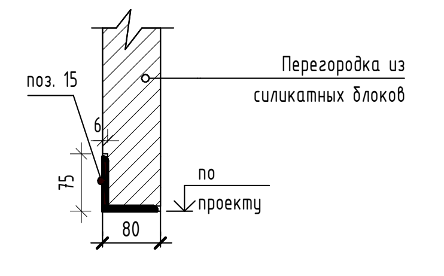 поз. 15 Перегородка из силикатных блоков по проекту 6 75 80	12
ПР3-2п	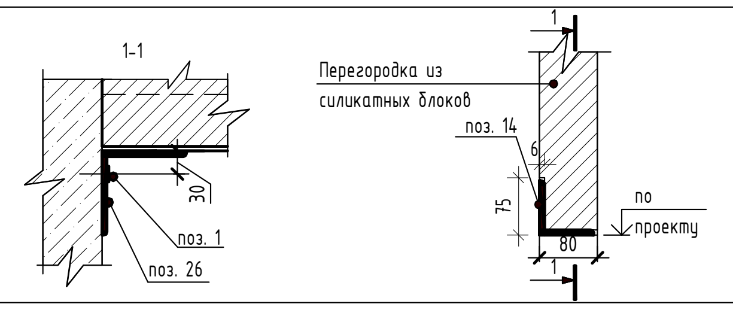 1-1 30 поз. 1 поз. 26 Перегородка из силикатных блоков поз. 14 6 75 80 по проекту 1	2
ПР3-3	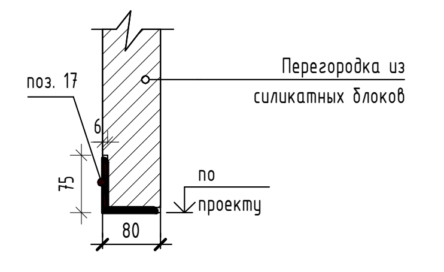 поз. 17 Перегородка из силикатных блоков по проекту 6 75 80	3

Спецификация компонентов элементов перемычек 4-7 этажей.

Поз.	Обозначение	Наименование	Кол.	Масса ед., кг	Примечание
1	-	Анкерный болт М8х80	2	0,049	
2	ГОСТ 103-2006	Пластина 100х200х8 (шаг 500 мм)	33	1,256	
11	ГОСТ 8509-93	Уголок 75х6 (L=1250мм)	16	8,613	
14	ГОСТ 8509-93	Уголок 75х6 (L=1350 мм)	2	9,302	
15	ГОСТ 8509-93	Уголок 75х6 (L=1400мм)	22	9,646	
17	ГОСТ 8509-93	Уголок 75х6 (L=1500 мм)	3	10,335	
18	ГОСТ 8509-93	Уголок 75х6 (L=1550 мм)	2	10,680	
20	ГОСТ 8509-93	Уголок 75х6 (L=1750 мм)	2	12,058	
21	ГОСТ 8509-93	Уголок 75х6 (L=1950 мм)	4	13,436	
26	ГОСТ 8509-93	Уголок 110х110х7 (L=200 мм)	2	2,378	

УСЛОВНЫЕ ОБОЗНАЧЕНИЯ:

▨	Монолитные ж/б конструкции 200-800 мм (см. КР)
▨	Кладка из газосиликатных блоков P=600 кг/м³, δ=100 мм/ 150 мм/ 200 мм
▨	Кладка из газосиликатных гидрофобизированных блоков P=600 кг/м³, δ=80 мм/150 мм/ 200 мм
▭	Кладка перегородок из силикатного блока СППо80
▬	Кладка перегородок из силикатного гидрофобизированного блока СППо80
▨	Перегородки из ГКЛ по металлическому каркасу, δ= 75мм/ 100 мм/ 170 мм
☒	Утеплитель из мин.ватных плит (в составе НВФС) двухслойный -150мм ρ=90 кг/м³- 50мм; ρ=37 кг/м³- 100мм; λ=0,035-:-0,040 Вт/(м×°С)
☒	Утеплитель из мин.ватных плит -150мм ρ=110-125 кг/м³; λ=0,035-:-0,040 Вт/(м×°С)
ПР1	Марка перемычки
⓵	Марка дверного проема
①	Марка оконного проема

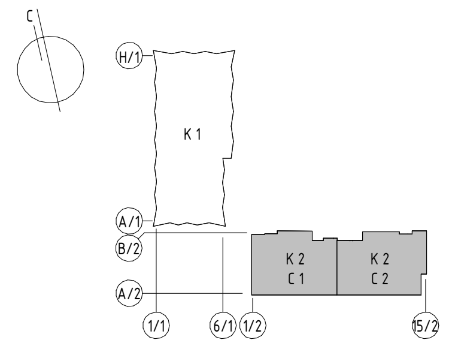
С
Н/1
А/1
В/2
А/2
1/1
6/1
1/2
15/2
К 1
К 2
С 1
К 2
С 2

Примечание:

1. Общие данные см. л. 02
2. Узлы и детали см. раздел ГКО-343/25-Р-АР4
3. Перемычки предварительно окрасить двумя слями эмали ХВ-110 по ГОСТ 18374-79* по слою грунта АК-096 по ГОСТ 25718-83, общая толщина лакокрасочного покрытия должна составлять не менее 120 мкм.
4. Ручную сварку сталей С245 выполнять электродами Э42 по ГОСТ 9467-75* Катет сварного шва принять не более минимальной толщины свариваемых элементов
5. Кладку возводить с зазором от перекрытий и балок, зазор заполнить негорючей минераловатной изоляцией и шнуром «Вилатерм СП». Диаметр шнура «Вилатерм СП» подбирать с учетом 30% обжатия относительно величины зазора.
6. Отверстия ОВ размером 200 мм выполнить по месту
7. Устройство фахверков см. раздел ГКО-343/25-Р-КМ2

Спецификация оконных проёмов 4-7 этажей

Поз.	Размер проема, ВхШ	Кол.
1	1730х1460	1
3	1730х1560	1
4	1730х1570	1
5	1730х1690	1
7	1730х1900	2
8	1730х1930	1
9	1730х1960	2
10	1730х2090	1
11	1730х2120	1

Спецификация оконных проёмов 4-7 этажей

Поз.	Размер проема, ВхШ	Кол.
12	1730х2230	1
13	1730х2270	1
15	1730х2360	1
17	1730х2410	1
18	1730х2470	1
19	1730х2720	1
20	1730х2850	1

Спецификация дверных проемов 4-7 этажей

Поз.	Размер проёма, ВхШ	Кол.
3	2100х750	14
4	2100х900	22
6	2100х1050	1
10	2100х1250	1
11	2100х1450	2

Спецификация отверстий 4-7 этажей

Поз.	Размер отверстия, ШхВ	Отм. низа от уровня ч.п, м	Кол.	Примечание
Отв.1	200х200	+2,250	22	Отв.ОВ
Отв.6	600х450	+2,250	2	Отв.ОВ
Отв.7	700х450	+2,250	1	Отв.ОВ
Отв.10	1100х700	+2,000	3	Отв.ОВ
Отв.12	800х800	+1,900	1	Отв.ОВ
Отв.18	600х1100	+1,600	1	Отв.ОВ
Отв.20	1250х1250	+0,800	2	Отв.ЭС

Низ оконных проемов на отм. +0,600 м от уровня чистого пола этажа

Согласовано

Взам. инв. №

Подп. и дата

Инв № подл.

0,000=171,1

Изм.	Кол.	Лист	№ док.	Подпись	Дата	ГКО-343/25-Р-АР1.2
						Жилой комплекс со встроенно-пристроенными помещениями на 1-х этажах и подземной автостоянкой, расположенный на земельном участке по адресу: г. Москва, ул. Горбунова, вл. 27 (ЗАО, 77:07:0004010:37)
Разработал		Власов				Архитектурные решения. Надземная часть. Корпус 2
ГАП		Сережкин				
Н. контр.		Клинов				Кладочный план 4-7 этажей на отм. +14,460, +17,460, +20,460, +23,460
ГИП		Белых				

Стадия	Лист	Листов
Р	13	

ПРОМСПЕЦПРОЕКТ
СТРОИТЕЛЬНОЕ ПРОЕКТИРОВАНИЕ

Формат А1

Фрагмент плана на отм. +17,460; +20,460; +23,460 в осях (1/2)-(2/2)/(В/2)

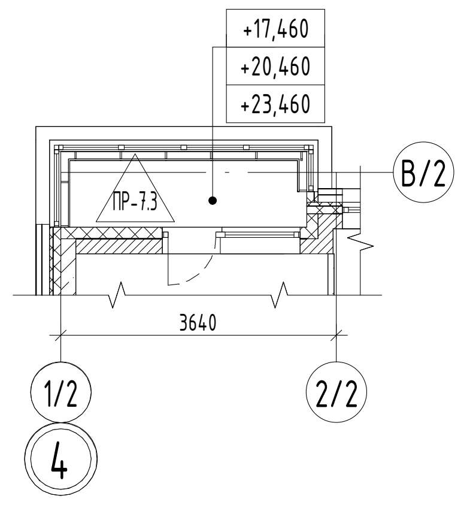
+17,460
+20,460
+23,460
ПР-7.3
В/2
3640
1/2
2/2
4

Маркировочный план 4-7 этажей на отм. +14,460; +17,460; +20,460; +23,460

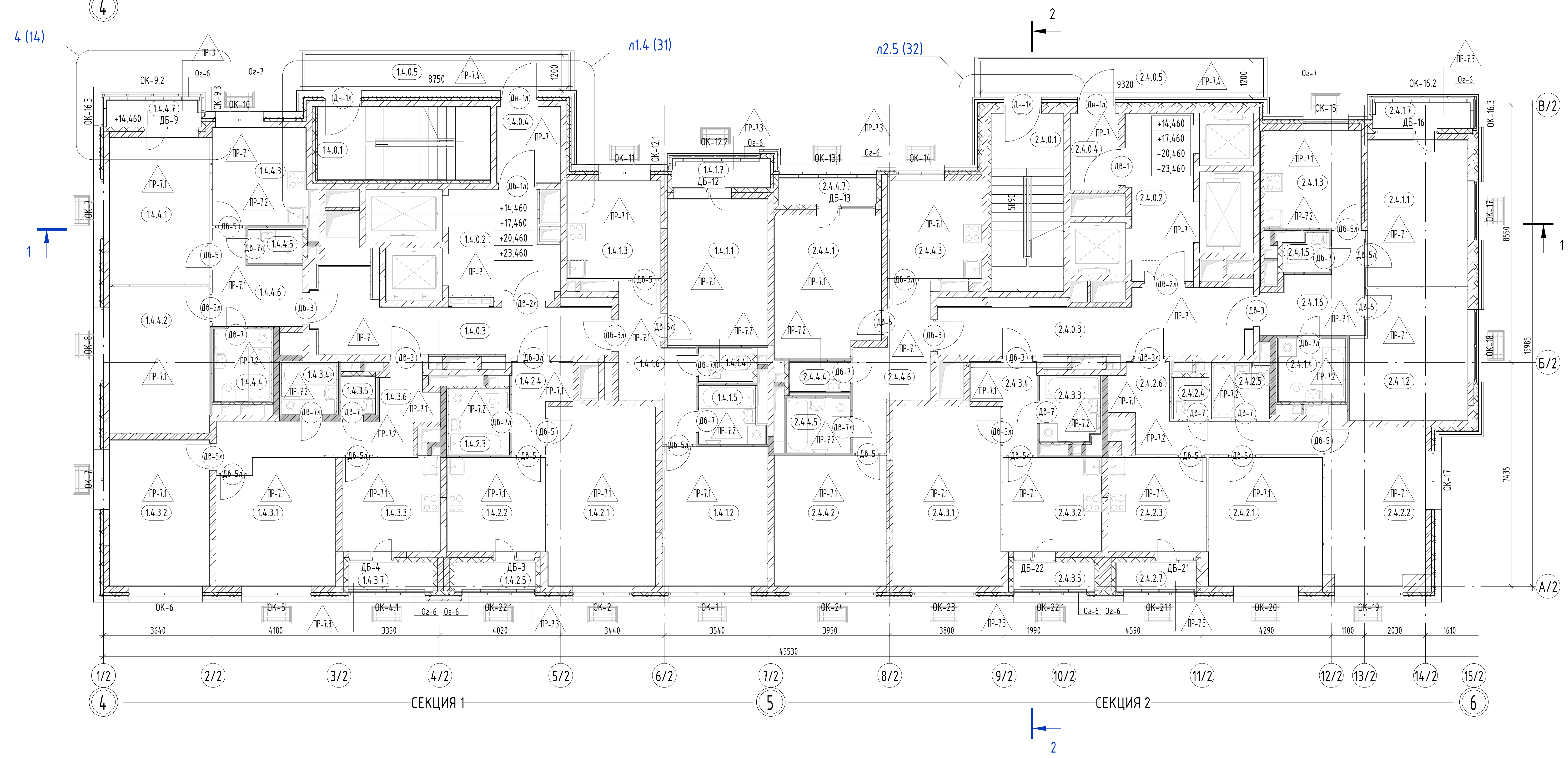
4 (14)
л1.4 (31)
л2.5 (32)
1
2
В/2
Б/2
А/2
1/2
2/2
3/2
4/2
5/2
6/2
7/2
8/2
9/2
10/2
11/2
12/2
13/2
14/2
15/2
4
5
6
СЕКЦИЯ 1
СЕКЦИЯ 2
3640
4180
3350
4020
3440
3540
3950
3800
1990
4590
4290
1100
2030
1610
45530
8750
9320
1200
5890
8550
7435
15985
+14,460
+17,460
+20,460
+23,460
1.4.0.1
1.4.0.2
1.4.0.3
1.4.0.4
1.4.0.5
2.4.0.1
2.4.0.2
2.4.0.3
2.4.0.4
2.4.0.5
ОК-9.2
ОК-10
ОК-11
ОК-12.2
ОК-13.1
ОК-14
ОК-15
ОК-16.2
ОК-16.3
ОК-17
ОК-18
ОК-7
ОК-8
ОК-6
ОК-5
ОК-4.1
ОК-22.1
ОК-2
ОК-1
ОК-24
ОК-23
ОК-21.1
ОК-20
ОК-19
ДБ-9
ДБ-12
ДБ-13
ДБ-16
ДБ-4
ДБ-3
ДБ-22
ДБ-21
ПР-7.1
ПР-7.2
ПР-7.3
ПР-7.4
Ог-6
Ог-7

Номер	Наименование	Площадь, м²	Кат. пом.
Секция 1			
0. МОП			
1.4.0.1	Лестница	13,83	
1.4.0.2	Лифтовой холл / ПБЗ	11,89	
1.4.0.3	Коридор	18,08	
1.4.0.4	Тамбур	5,30	
1.4.0.5	Переходной балкон	10,95	
		60,06	
Квартира 01			
1.4.1.1	Жилая комната	16,04	
1.4.1.2	Жилая комната	16,01	
1.4.1.3	Кухня	10,01	
1.4.1.4	С/у	1,92	
1.4.1.5	С/у	3,82	
1.4.1.6	Холл	9,18	
1.4.1.7	Лоджия	3,12	
		60,09	
Квартира 02			
1.4.2.1	Жилая комната	21,17	
1.4.2.2	Кухня	10,13	
1.4.2.3	С/у	4,39	
1.4.2.4	Холл	4,65	
1.4.2.5	Лоджия	2,58	
		42,92	
Квартира 03			
1.4.3.1	Жилая комната	16,08	
1.4.3.2	Жилая комната	15,96	
1.4.3.3	Кухня	10,04	
1.4.3.4	С/у	3,11	
1.4.3.5	С/у	1,42	
1.4.3.6	Холл	11,11	
1.4.3.7	Лоджия	2,68	
		60,39	
Квартира 04			
1.4.4.1	Жилая комната	16,03	
1.4.4.2	Жилая комната	16,02	
1.4.4.3	Кухня	10,02	
1.4.4.4	С/у	4,53	
1.4.4.5	С/у	1,95	
1.4.4.6	Холл	7,41	
1.4.4.7	Балкон	3,25	
		59,21	

Экспликация помещений 4-7 этажей

Номер	Наименование	Площадь, м²	Кат. пом.
Секция 2			
0. МОП			
2.4.0.1	Лестница	14,04	
2.4.0.2	Лифтовой холл / ПБЗ	11,85	
2.4.0.3	Коридор	18,77	
2.4.0.4	Тамбур	4,07	
2.4.0.5	Переходной балкон	11,63	
		60,36	
Квартира 01			
2.4.1.1	Жилая комната	16,03	
2.4.1.2	Жилая комната	16,02	
2.4.1.3	Кухня	10,31	
2.4.1.4	С/у	4,64	
2.4.1.5	С/у	1,72	
2.4.1.6	Холл	8,21	
2.4.1.7	Балкон	3,23	
		60,15	
Квартира 02			
2.4.2.1	Жилая комната	15,99	
2.4.2.2	Жилая комната	16,99	
2.4.2.3	Кухня	10,04	
2.4.2.4	С/у	1,56	
2.4.2.5	С/у	3,46	
2.4.2.6	Холл	10,16	
2.4.2.7	Лоджия	2,55	
		60,74	
Квартира 03			
2.4.3.1	Жилая комната	21,17	
2.4.3.2	Кухня	10,13	
2.4.3.3	С/у	4,28	
2.4.3.4	Холл	4,92	
2.4.3.5	Лоджия	2,58	
		43,08	
Квартира 04			
2.4.4.1	Жилая комната	16,18	
2.4.4.2	Жилая комната	16,04	
2.4.4.3	Кухня	9,99	
2.4.4.4	С/у	2,02	
2.4.4.5	С/у	3,82	
2.4.4.6	Холл	9,53	
2.4.4.7	Лоджия	3,13	
		60,70	
Общий итог: 62		567,70	

Примечание:

1. Общие данные см. л. 02
3. Данный лист см. совместно с листами 33-39
3. Ведомость внутренней отделки помещений см. раздел ГКО-343/25-Р-АР3.2
4. Узлы и детали см. раздел ГКО-343/25-Р-АР4

УСЛОВНЫЕ ОБОЗНАЧЕНИЯ:

△ 1.12	Марка пола
○ Д-1	Марка двери
ОК-1	Марка окна
Ог-1	Марка ограждения
1.2.3.4	Марка помещения

1.2.3.4: номер секции, этаж, номер квартиры, номер помещения

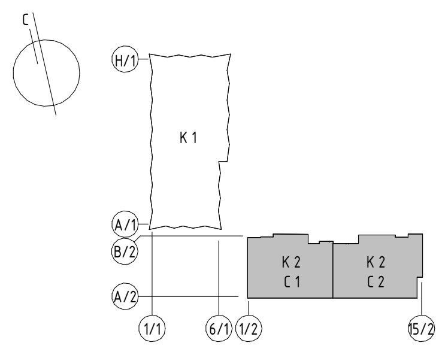
С
Н/1
А/1
В/2
А/2
1/1
6/1
1/2
15/2
К 1
К 2
С 1
К 2
С 2

0,000=171,1

Изм.	Кол.	Лист	№ док.	Подпись	Дата
Разработал		Власов			
ГАП		Сережкин			
Н. контр.		Клинов			
ГИП		Белых			

ГКО-343/25-Р-АР1.2

Жилой комплекс со встроенно-пристроенными помещениями на 1-х этажах и подземной автостоянкой, расположенный на земельном участке по адресу: г. Москва, ул. Горбунова, вл. 27 (ЗАО, 77:07:0004010:37)

Архитектурные решения. Надземная часть. Корпус 2

Стадия	Лист	Листов
Р	14	

Маркировочный план 4-7 этажей на отм. +14,460, +17,460, +20,460, +23,460

ПРОМСПЕЦПРОЕКТ
СТРОИТЕЛЬНОЕ ПРОЕКТИРОВАНИЕ

Формат А1

Согласовано
Взам. инв. №
Подп. и дата
Инв № подл.

Кладочный план 8-10 этажей на отм. +26,460; +29,460; +32,460

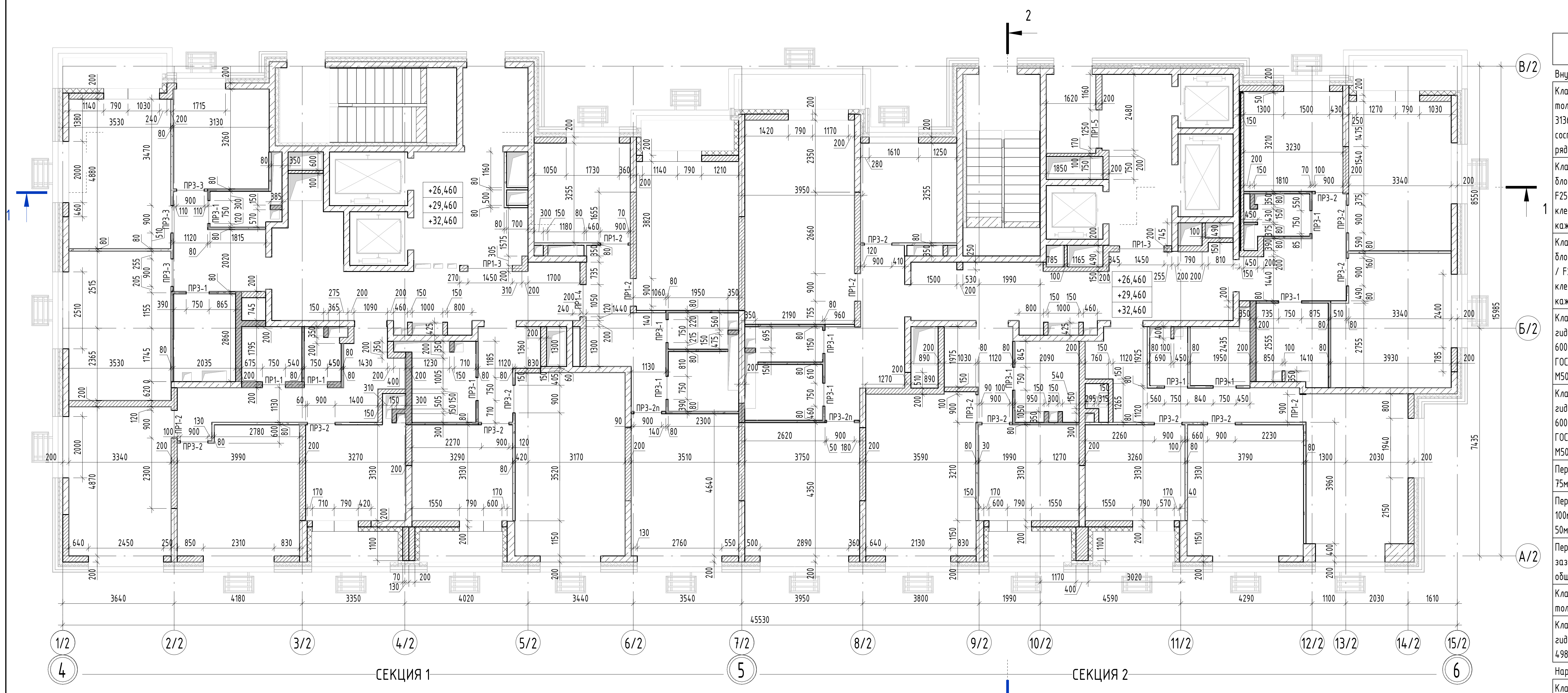

+26,460
+29,460
+32,460
В/2
Б/2
А/2
1/2
2/2
3/2
4/2
5/2
6/2
7/2
8/2
9/2
10/2
11/2
12/2
13/2
14/2
15/2
4
5
6
СЕКЦИЯ 1
СЕКЦИЯ 2
45530
15985
8550
7435
3640
4180
3350
4020
3440
3540
3950
3800
1990
4590
4290
1100
2030
1610
ПР1-1
ПР1-2
ПР1-3
ПР1-4
ПР1-5
ПР3-1
ПР3-2
ПР3-2п
ПР3-3
1
2

Монтажный план 8-10 этажей на отм. +26,460; +29,460; +32,460

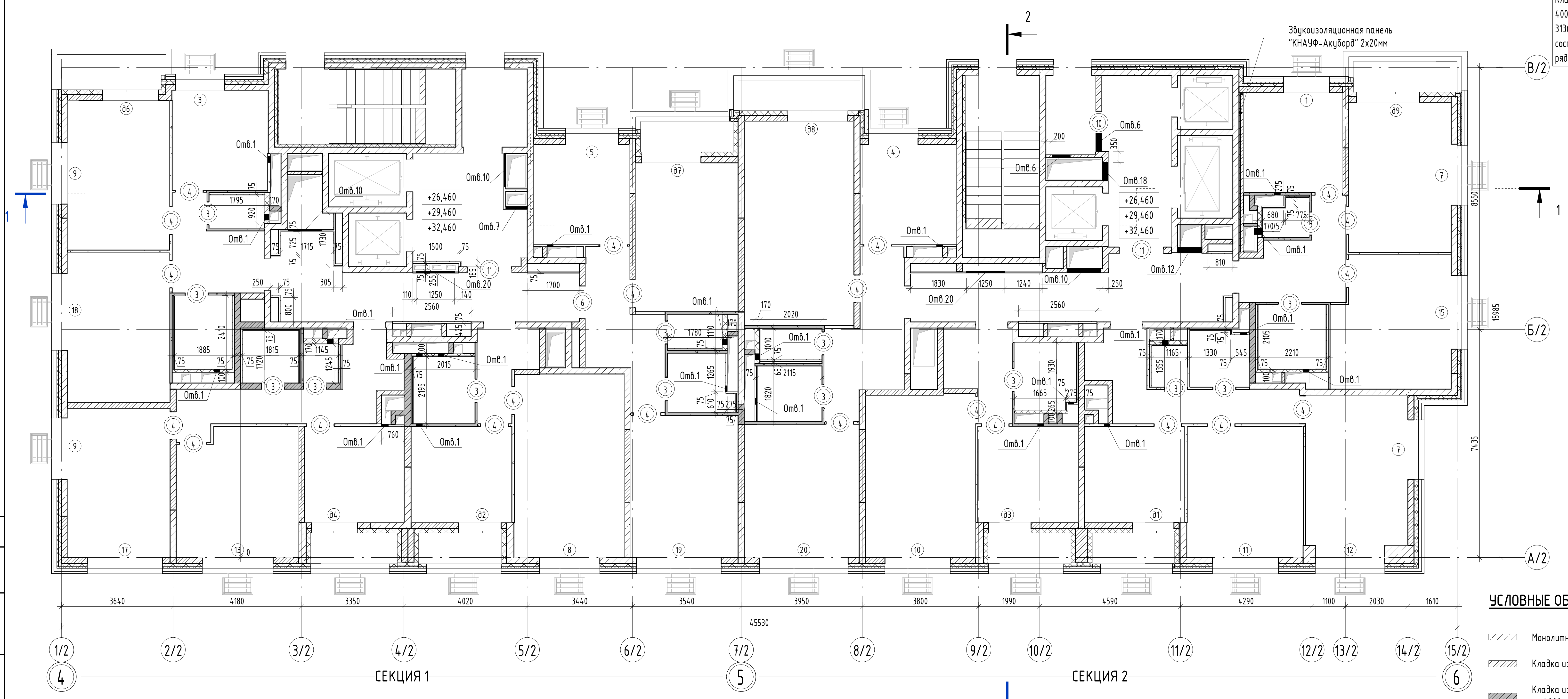

Звукоизоляционная панель "КНАУФ-Акуборд" 2х20мм
+26,460
+29,460
+32,460
Отв.1
Отв.6
Отв.7
Отв.10
Отв.12
Отв.18
Отв.20
В/2
Б/2
А/2
1/2
2/2
3/2
4/2
5/2
6/2
7/2
8/2
9/2
10/2
11/2
12/2
13/2
14/2
15/2
4
5
6
СЕКЦИЯ 1
СЕКЦИЯ 2
45530
15985
8550
7435
1
2

Спецификация стен и перегородок 8-10 этажей

Описание	Площадь, м²	Объем, м³	Толщина, мм
Внутренние стены и перегородки			
Кладка перегородок из газосиликатных блоков, толщиной 100 мм: 600×100×250 /D500 /B2,5 / F25 ГОСТ 31360-2007 / ГОСТ 31359-2007 на спец. клеевом составе не ниже М50, с армированием в каждом 4 ряду D8 А500С	28,19	2,82	100
Кладка стен и перегородок из газосиликатных блоков, толщиной 150 мм: 600х150х200 / D600 / B3,5 / F25 ГОСТ 31360-2007 / ГОСТ 31359-2007 на спец. клеевом составе не ниже М50, с армированием в каждом 4 ряду D8 А500С	32,75	4,91	150
Кладка стен и перегородок из газосиликатных блоков, толщиной 200 мм: 600х200х200 / D600 / B3,5 / F25 ГОСТ 31360-2007 / ГОСТ 31359-2007 на спец. клеевом составе не ниже М50, с армированием в каждом 4 ряду D8 А500С	150,87	30,17	200
Кладка стен и перегородок из газосиликатных гидрофобизированных блоков, толщиной 150 мм: 600х150х200 / D600 / B3,5 / F25 ГОСТ 31360-2007 / ГОСТ 31359-2007 на спец. клеевом составе не ниже М50, с армированием в каждом 4 ряду D8 А500С	10,74	1,61	150
Кладка стен и перегородок из газосиликатных гидрофобизированных блоков, толщиной 200 мм: 600х200х200 / D600 / B3,5 / F25 ГОСТ 31360-2007 / ГОСТ 31359-2007 на спец. клеевом составе не ниже М50, с армированием в каждом 4 ряду D8 А500С	32,16	6,43	200
Перегородка из ГКЛ по металлическому каркасу 75мм, Двухслойная обшивка 25мм, звукоизоляция 50мм	156,11	11,71	75
Перегородка из ГКЛ по металлическому каркасу 100мм, Двухслойная обшивка 25мм, звукоизоляция 50мм	21,64	2,16	100
Перегородка из ГКЛ по металлическому каркасу с зазором для прокладки труб 170мм, Двухслойная обшивка 25мм, звукоизоляция 50мм	17,38	2,95	170
Кладка перегородок из силикатного блока СППо80, толщиной 80мм 498х80х248	171,49	13,72	80
Кладка перегородок из силикатного гидрофобизированного блока СППо80, толщиной 80мм 498х80х248	135,56	10,84	80
Наружные стены и перегородки			
Кладка стен и перегородок из газосиликатных блоков, толщиной 200 мм: 600х200х200 / D600 / B3,5 / F25 ГОСТ 31360-2007 / ГОСТ 31359-2007 на спец. клеевом составе не ниже М50, с армированием в каждом 4 ряду D8 А500С	108,87	21,77	200
Кладка стен из газосиликатных блоков, толщиной 400 мм: 600х400х250 / D600 / B3,5 / F100 ГОСТ 31360-2007 / ГОСТ 31359-2007 на спец. клеевом составе не ниже М50, с армированием в каждом 4 ряду D8 А500С	3,08	1,23	400

Ведомость перемычек 8-10 этажей

Тип перемычки	Эскиз	Общее количество
ПР1-1	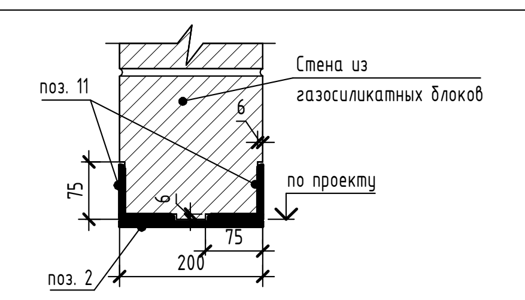 поз. 11 Стена из газосиликатных блоков 6 75 по проекту 200 поз. 2	2
ПР1-2	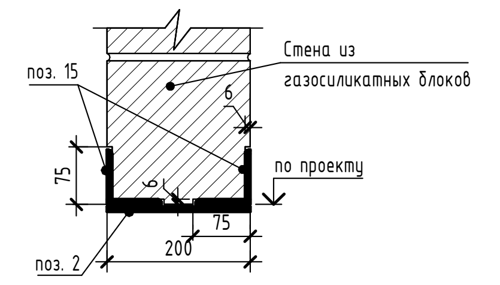 поз. 15 Стена из газосиликатных блоков 6 75 по проекту 200 поз. 2	5
ПР1-3	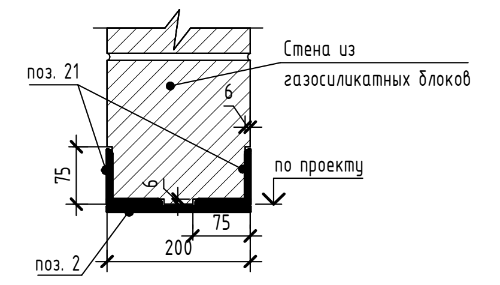 поз. 21 Стена из газосиликатных блоков 6 75 по проекту 200 поз. 2	2
ПР1-4	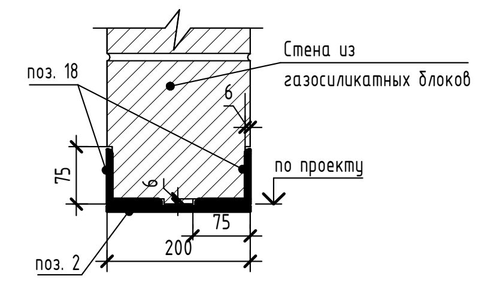 поз. 18 Стена из газосиликатных блоков 6 75 по проекту 200 поз. 2	1
ПР1-5	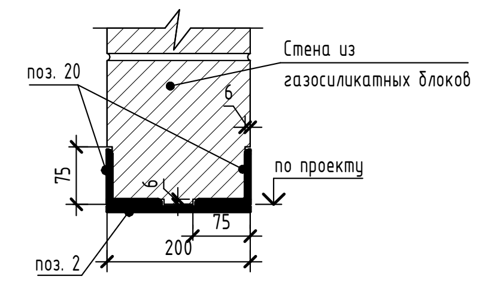 поз. 20 Стена из газосиликатных блоков 6 75 по проекту 200 поз. 2	1
ПР3-1	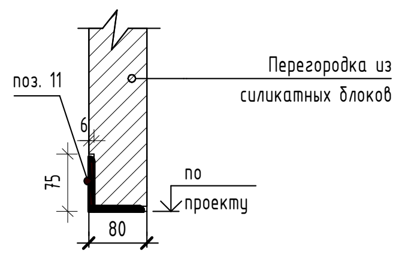 поз. 11 Перегородка из силикатных блоков 6 75 по проекту 80	12
ПР3-2	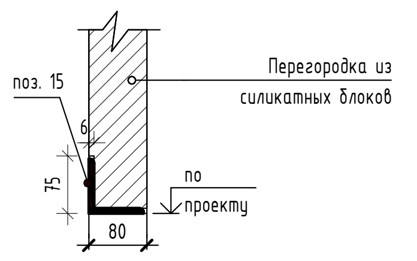 поз. 15 Перегородка из силикатных блоков 6 75 по проекту 80	12
ПР3-2п	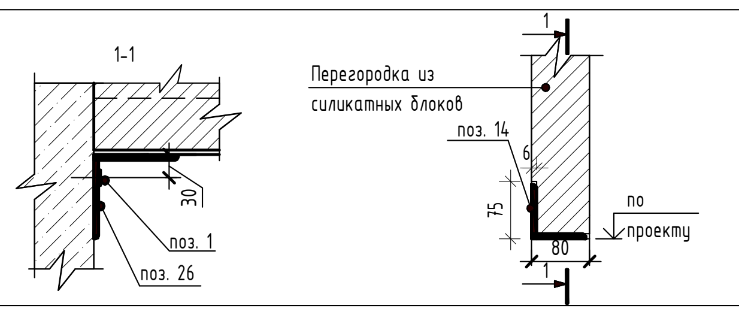 1-1 30 поз. 1 поз. 26 Перегородка из силикатных блоков поз. 14 6 75 80 1 по проекту	2
ПР3-3	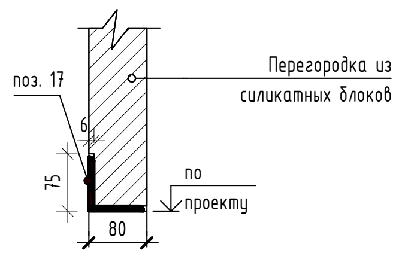 поз. 17 Перегородка из силикатных блоков 6 75 по проекту 80	3

Спецификация компонентов элементов перемычек 8-10 этажей

Поз.	Обозначение	Наименование	Кол.	Масса ед., кг	Примечание
1	-	Анкерный болт М8х80	2	0,049	
2	ГОСТ 103-2006	Пластина 100х200х8 (шаг 500 мм)	33	1,256	
11	ГОСТ 8509-93	Уголок 75х6 (L=1250мм)	16	8,613	
14	ГОСТ 8509-93	Уголок 75х6 (L=1350 мм)	2	9,302	
15	ГОСТ 8509-93	Уголок 75х6 (L=1400мм)	22	9,646	
17	ГОСТ 8509-93	Уголок 75х6 (L=1500 мм)	3	10,335	
18	ГОСТ 8509-93	Уголок 75х6 (L=1550 мм)	2	10,680	
20	ГОСТ 8509-93	Уголок 75х6 (L=1750 мм)	2	12,058	
21	ГОСТ 8509-93	Уголок 75х6 (L=1950 мм)	4	13,436	
26	ГОСТ 8509-93	Уголок 110х110х7 (L=200 мм)	2	2,378	

Спецификация оконных проёмов 8-10 этажей

Поз.	Размер проема, ВхШ	Кол.
1	1730х1460	1
3	1730х1560	1
4	1730х1570	1
5	1730х1690	1
7	1730х1900	2
8	1730х1930	1
9	1730х1960	2
10	1730х2090	1
11	1730х2120	1

Низ оконных проемов на отм. +0,600 м от уровня чистого пола этажа

Спецификация оконных проёмов 8-10 этажей

Поз.	Размер проема, ВхШ	Кол.
12	1730х2230	1
13	1730х2270	1
15	1730х2360	1
17	1730х2410	1
18	1730х2470	1
19	1730х2720	1
20	1730х2850	1

Спецификация дверных проемов 8-10 этажей

Поз.	Размер проёма, ВхШ	Кол.
3	2100х750	14
4	2100х900	22
6	2100х1050	1
10	2100х1250	1
11	2100х1450	2

Спецификация отверстий 8-10 этажей

Поз.	Размер отверстия, ШхВ	Отм. низа от уровня ч.п, м	Кол.	Примечание
Отв.1	200х200	+2,250	22	Отв.ОВ
Отв.6	600х450	+2,250	2	Отв.ОВ
Отв.7	700х450	+2,250	1	Отв.ОВ
Отв.10	1100х700	+2,000	3	Отв.ОВ
Отв.12	800х800	+1,900	1	Отв.ОВ
Отв.18	600х1100	+1,600	1	Отв.ОВ
Отв.20	1250х1250	+0,800	2	Отв.ЭС

УСЛОВНЫЕ ОБОЗНАЧЕНИЯ:

▨	Монолитные ж/б конструкции 200-800 мм (см. КР)
▨	Кладка из газосиликатных блоков Р=600 кг/м³, δ=100 мм/ 150 мм/ 200 мм
▨	Кладка из газосиликатных гидрофобизированных блоков Р=600 кг/м³, δ=80 мм/150 мм/ 200 мм
▭	Кладка перегородок из силикатного блока СППо80
▬	Кладка перегородок из силикатного гидрофобизированного блока СППо80
▭	Перегородки из ГКЛ по металлическому каркасу, δ= 75мм/ 100 мм/ 170 мм
▨	Утеплитель из мин.ватных плит (в составе НВФС) двухслойный -150мм ρ=90 кг/м³- 50мм; ρ=37 кг/м³- 100мм; λ=0,035-:-0,040 Вт/(м×°С)
▨	Утеплитель из мин.ватных плит -150мм ρ=110-125 кг/м³; λ=0,035-:-0,040 Вт/(м×°С)
ПР1	Марка перемычки
①	Марка дверного проема
①	Марка оконного проема

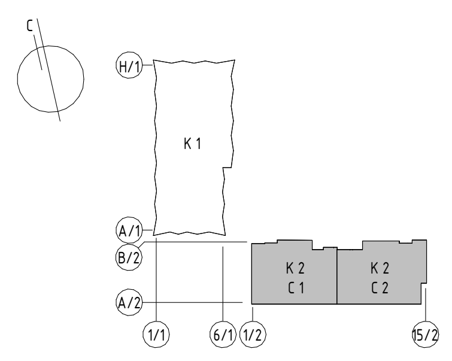

С
Н/1
К 1
А/1
В/2
А/2
К 2
С 1
К 2
С 2
1/1
6/1
1/2
15/2

Примечание:

1. Общие данные см. л. 02
2. Узлы и детали см. раздел ГКО-343/25-Р-АР4
3. Перемычки предварительно окрасить двумя слями эмали ХВ-110 по ГОСТ 18374-79* по слою грунта АК-096 по ГОСТ 25718-83, общая толщина лакокрасочного покрытия должна составлять не менее 120 мкм.
4. Ручную сварку сталей С245 выполнять электродами Э42 по ГОСТ 9467-75* Катет сварного шва принять не более минимальной толщины свариваемых элементов
5. Кладку возводить с зазором от перекрытий и балок, зазор заполнить негорючей минераловатной изоляцией и шнуром «Вилатерм СП». Диаметр шнура «Вилатерм СП» подбирать с учетом 30% обжатия относительно величины зазора.
6. Отверстия ОВ размером 200 мм выполнить по месту
7. Устройство фахверков см. раздел ГКО-343/25-Р-КМ2

0,000=171,1

						ГКО-343/25-Р-АР1.2
						Жилой комплекс со встроенно-пристроенными помещениями на 1-х этажах и подземной автостоянкой, расположенный на земельном участке по адресу: г. Москва, ул. Горбунова, вл. 27 (ЗАО, 77:07:0004010:37)
Изм.	Кол.	Лист	№ док.	Подпись	Дата	
Разработал		Власов				Архитектурные решения. Надземная часть. Корпус 2
ГАП		Сережкин				Стадия: Р; Лист: 15; Листов:
Н. контр.		Клинов				Кладочный план 8-10 этажей на отм. +26,460, +29,460, +32,460
ГИП		Белых				ПРОМСПЕЦПРОЕКТ СТРОИТЕЛЬНОЕ ПРОЕКТИРОВАНИЕ

Согласовано

Взам. инв. №

Подп. и дата

Инв. № подл.

Формат А1

Фрагмент плана на отм. +29,460; +32,460 в осях (7/2)-(8/2)/(В/2)

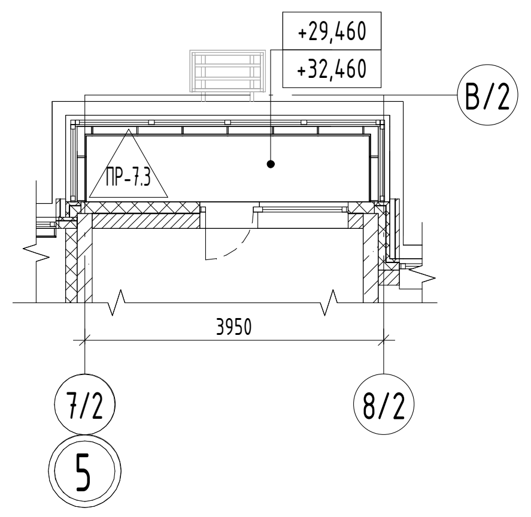
+29,460
+32,460
В/2
ПР-Т3
3950
7/2
8/2
5

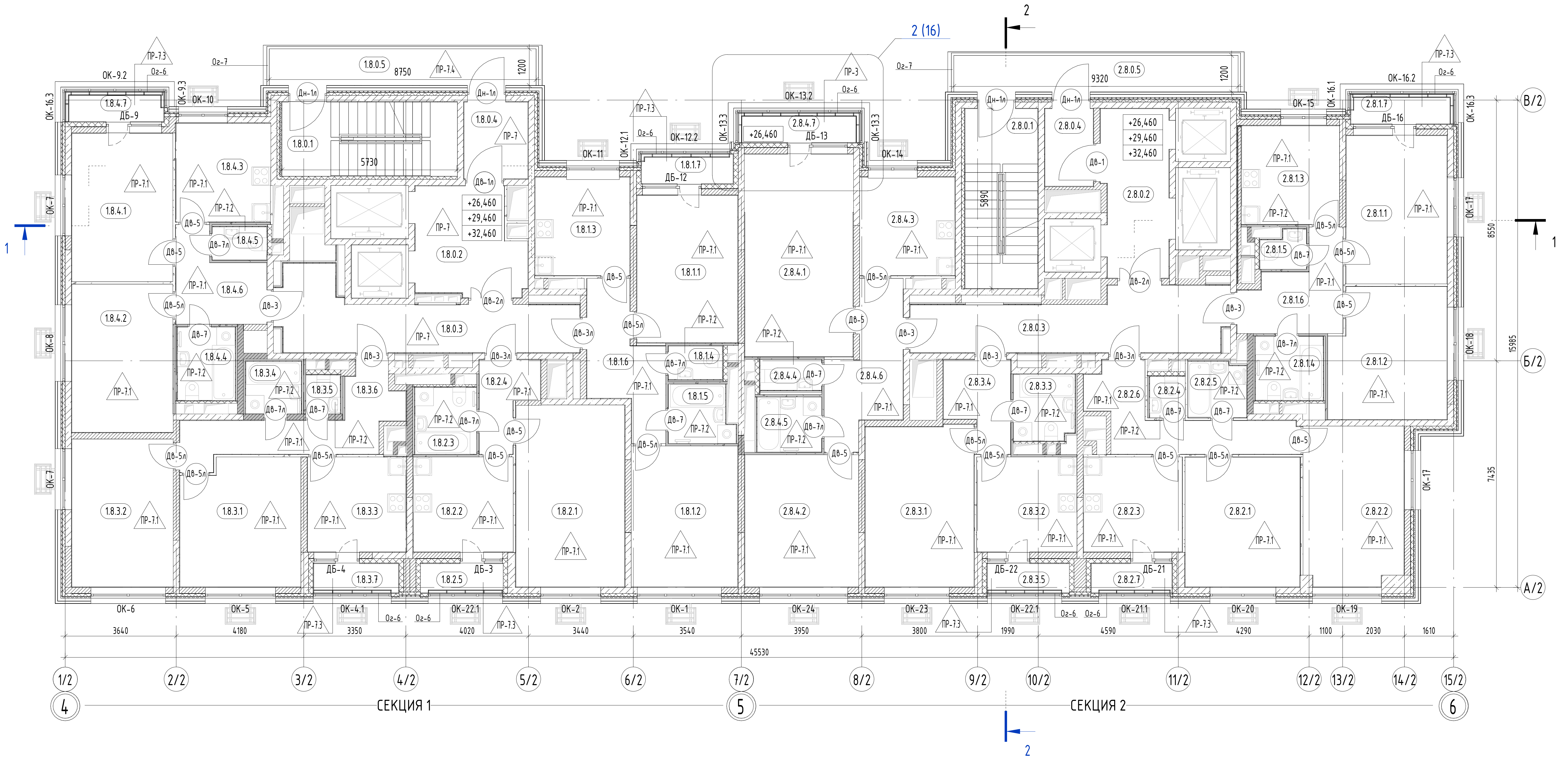
2
2 (16)
1
СЕКЦИЯ 1
СЕКЦИЯ 2
1/2
2/2
3/2
4/2
5/2
6/2
7/2
8/2
9/2
10/2
11/2
12/2
13/2
14/2
15/2
4
5
6
В/2
Б/2
А/2
45530
3640
4180
3350
4020
3440
3540
3950
3800
1990
4590
4290
1100
2030
1610
8750
9320
5730
5990
1200
8550
15985
7435
+26,460
+29,460
+32,460
1.8.0.1
1.8.0.2
1.8.0.3
1.8.0.4
1.8.0.5
2.8.0.1
2.8.0.2
2.8.0.3
2.8.0.4
2.8.0.5

Экспликация помещений 8-10 этажей

Номер	Наименование	Площадь, м²	Кат. пом.
Секция 1			
0. МОП			
1.8.0.1	Лестница	13,83	
1.8.0.2	Лифтовой холл / ПБЗ	11,89	
1.8.0.3	Коридор	18,07	
1.8.0.4	Тамбур	5,30	
1.8.0.5	Переходной балкон	10,95	
		60,05	
Квартира 01			
1.8.1.1	Жилая комната	15,98	
1.8.1.2	Жилая комната	16,01	
1.8.1.3	Кухня	10,01	
1.8.1.4	С/у	1,95	
1.8.1.5	С/у	3,82	
1.8.1.6	Холл	9,20	
1.8.1.7	Лоджия	2,90	
		59,86	
Квартира 02			
1.8.2.1	Жилая комната	21,17	
1.8.2.2	Кухня	10,13	
1.8.2.3	С/у	4,39	
1.8.2.4	Холл	4,65	
1.8.2.5	Лоджия	2,58	
		42,92	
Квартира 03			
1.8.3.1	Жилая комната	16,08	
1.8.3.2	Жилая комната	15,96	
1.8.3.3	Кухня	10,04	
1.8.3.4	С/у	3,12	
1.8.3.5	С/у	1,43	
1.8.3.6	Холл	11,11	
1.8.3.7	Лоджия	2,68	
		60,42	
Квартира 04			
1.8.4.1	Жилая комната	16,03	
1.8.4.2	Жилая комната	16,02	
1.8.4.3	Кухня	10,02	
1.8.4.4	С/у	4,53	
1.8.4.5	С/у	1,95	
1.8.4.6	Холл	7,41	
1.8.4.7	Балкон	3,10	
		59,06	

Экспликация помещений 8-10 этажей

Номер	Наименование	Площадь, м²	Кат. пом.
Секция 2			
0. МОП			
2.8.0.1	Лестница	14,04	
2.8.0.2	Лифтовой холл / ПБЗ	11,85	
2.8.0.3	Коридор	18,76	
2.8.0.4	Тамбур	4,07	
2.8.0.5	Переходной балкон	11,63	
		60,35	
Квартира 01			
2.8.1.1	Жилая комната	16,05	
2.8.1.2	Жилая комната	16,03	
2.8.1.3	Кухня	10,31	
2.8.1.4	С/у	4,64	
2.8.1.5	С/у	1,72	
2.8.1.6	Холл	8,17	
2.8.1.7	Балкон	3,23	
		60,15	
Квартира 02			
2.8.2.1	Жилая комната	16,02	
2.8.2.2	Жилая комната	16,94	
2.8.2.3	Кухня	10,04	
2.8.2.4	С/у	1,56	
2.8.2.5	С/у	3,46	
2.8.2.6	Холл	10,18	
2.8.2.7	Лоджия	2,55	
		60,75	
Квартира 03			
2.8.3.1	Жилая комната	18,76	
2.8.3.2	Кухня	10,13	
2.8.3.3	С/у	4,28	
2.8.3.4	Холл	5,59	
2.8.3.5	Лоджия	2,58	
		41,34	
Квартира 04			
2.8.4.1	Жилая комната	23,60	
2.8.4.2	Жилая комната	16,04	
2.8.4.3	Кухня	10,01	
2.8.4.4	С/у	2,02	
2.8.4.5	С/у	3,82	
2.8.4.6	Холл	10,02	
2.8.4.7	Балкон	3,78	
		69,28	
Общий итог: 62		574,18	

Примечание:

1. Общие данные см. л. 02
3. Данный лист см. совместно с листами 33-39
3. Ведомость внутренней отделки помещений см. раздел ГКО-343/25-Р-АР3.2
4. Узлы и детали см. раздел ГКО-343/25-Р-АР4

УСЛОВНЫЕ ОБОЗНАЧЕНИЯ:

1.12	Марка пола
Д-1	Марка двери
ОК-1	Марка окна
Ог-1	Марка ограждения
1.2.3.4	Марка помещения

номер секции — этаж — номер квартиры — номер помещения

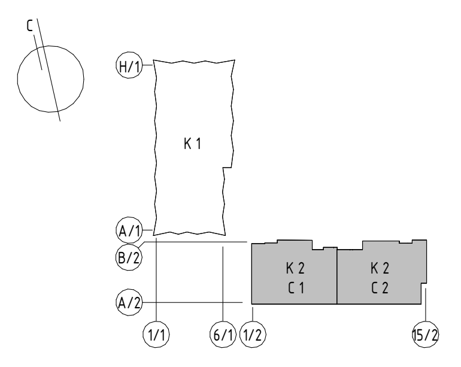
С
К 1
К 2
С 1
К 2
С 2
15/2

0,000=171,1

Изм.	Кол.	Лист	№ док.	Подпись	Дата	ГКО-343/25-Р-АР1.2
						Жилой комплекс со встроенно-пристроенными помещениями на 1-х этажах и подземной автостоянкой, расположенный на земельном участке по адресу: г. Москва, ул. Горбунова, вл. 27 (ЗАО, 77:07:0004010:37)
Разработал		Власов				Архитектурные решения. Надземная часть. Корпус 2
ГАП		Сережкин				Стадия: Р; Лист: 16; Листов:
Н. контр.		Клинов				Маркировочный план 8-10 этажей на отм. +26,460, +29,460, +32,460
ГИП		Белых				ПРОМСПЕЦПРОЕКТ СТРОИТЕЛЬНОЕ ПРОЕКТИРОВАНИЕ

Согласовано

Взам. инв. №

Подп. и дата

Инв. № подл.

Кладочный план 11 этажа на отм. +35,460

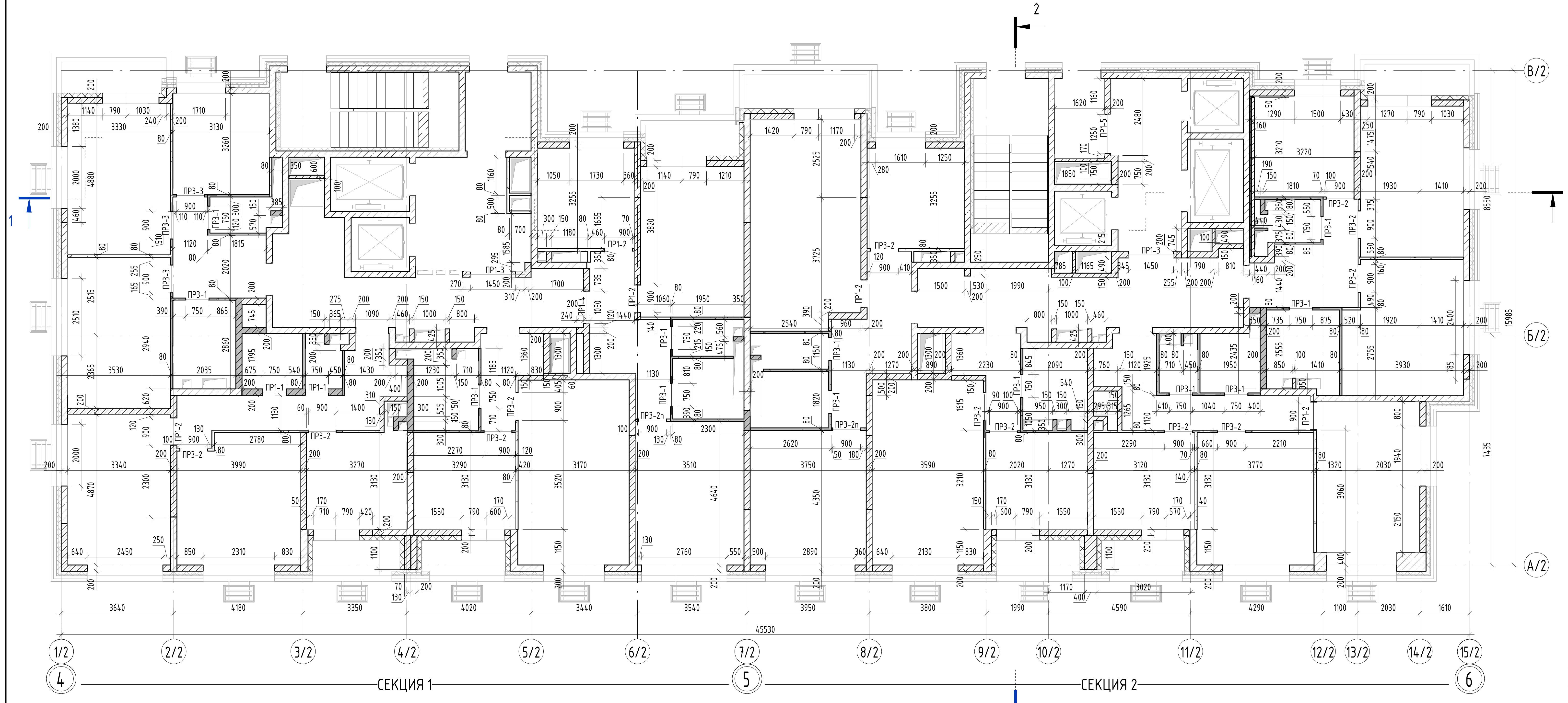

Монтажный план 11 этажа на отм. +35,460

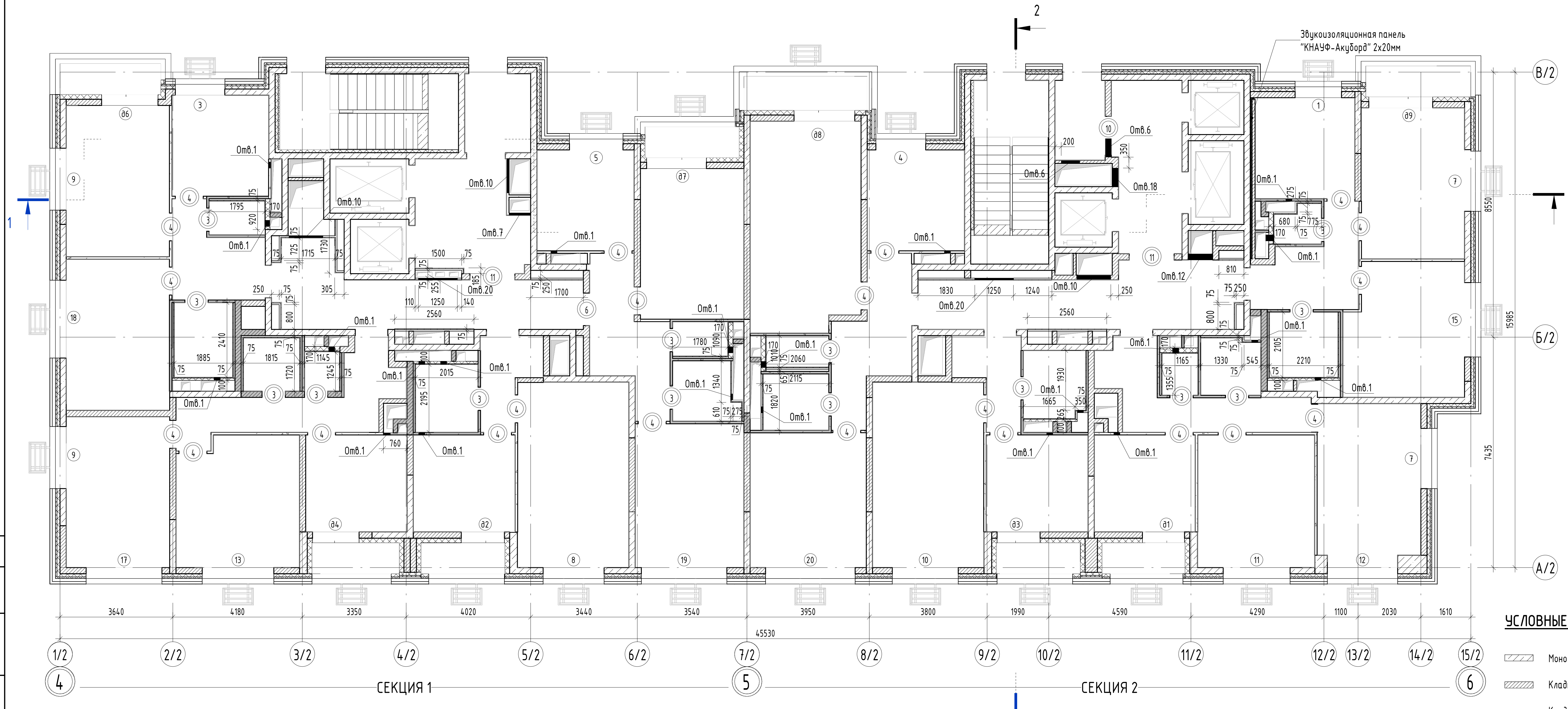

Спецификация стен и перегородок 11 этажа

Описание	Площадь, м²	Объем, м³	Толщина, мм
Внутренние стены и перегородки			
Кладка перегородок из газосиликатных блоков, толщиной 100 мм: 600×100×250 /D500 /B2,5 / F25 ГОСТ 31360-2007 / ГОСТ 31359-2007 на спец. клеевом составе не ниже М50, с армированием в каждом 4 ряду D8 А500С	27,07	2,71	100
Кладка стен и перегородок из газосиликатных блоков, толщиной 150 мм: 600х150х200 / D600 / B3,5 / F25 ГОСТ 31360-2007 / ГОСТ 31359-2007 на спец. клеевом составе не ниже М50, с армированием в каждом 4 ряду D8 А500С	32,75	4,91	150
Кладка стен и перегородок из газосиликатных блоков, толщиной 200 мм: 600х200х200 / D600 / B3,5 / F25 ГОСТ 31360-2007 / ГОСТ 31359-2007 на спец. клеевом составе не ниже М50, с армированием в каждом 4 ряду D8 А500С	149,31	29,86	200
Кладка стен и перегородок из газосиликатных гидрофобизированных блоков, толщиной 150 мм: 600x150x200 / D600 / B3,5 / F25 ГОСТ 31360-2007 / ГОСТ 31359-2007 на спец. клеевом составе не ниже М50, с армированием в каждом 4 ряду D8 А500С	10,74	1,61	150
Кладка стен и перегородок из газосиликатных гидрофобизированных блоков, толщиной 200 мм: 600x200x200 / D600 / B3,5 / F25 ГОСТ 31360-2007 / ГОСТ 31359-2007 на спец. клеевом составе не ниже М50, с армированием в каждом 4 ряду D8 А500С	33,14	6,63	200
Перегородка из ГКЛ по металлическому каркасу 75мм, Двухслойная обшивка 25мм, звукоизоляция 50мм	156,11	11,71	75
Перегородка из ГКЛ по металлическому каркасу 100мм, Двухслойная обшивка 25мм, звукоизоляция 50мм	21,64	2,16	100
Перегородка из ГКЛ по металлическому каркасу с зазором для прокладки труб 170мм, Двухслойная обшивка 25мм, звукоизоляция 50мм	17,33	2,95	170
Кладка перегородок из силикатного блока СППо80, толщиной 80мм 498х80х248	154,55	12,36	80
Кладка перегородок из силикатного гидрофобизированного блока СППо80, толщиной 80мм 498х80х248	153,63	12,29	80
Наружные стены и перегородки			
Кладка стен и перегородок из газосиликатных блоков, толщиной 200 мм: 600х200х200 / D600 / B3,5 / F25 ГОСТ 31360-2007 / ГОСТ 31359-2007 на спец. клеевом составе не ниже М50, с армированием в каждом 4 ряду D8 А500С	109,08	21,81	200
Кладка стен из газосиликатных блоков, толщиной 400 мм: 600х400х250 / D600 / B3,5 / F100 ГОСТ 31360-2007 / ГОСТ 31359-2007 на спец. клеевом составе не ниже М50, с армированием в каждом 4 ряду D8 А500С	2,97	1,19	400

Ведомость перемычек 11 этажа

Тип перемычки	Эскиз	Общее количество
ПР1-1	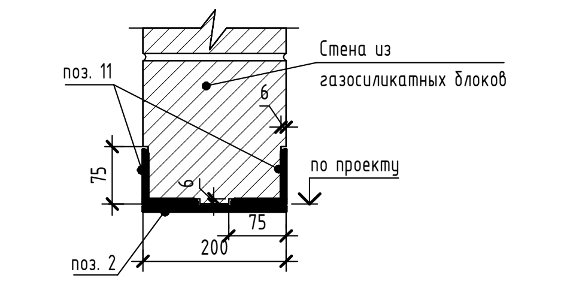	2
ПР1-2	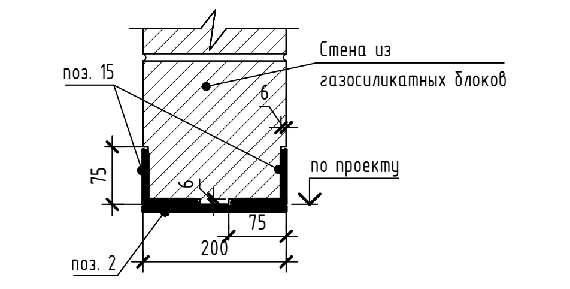	5
ПР1-3	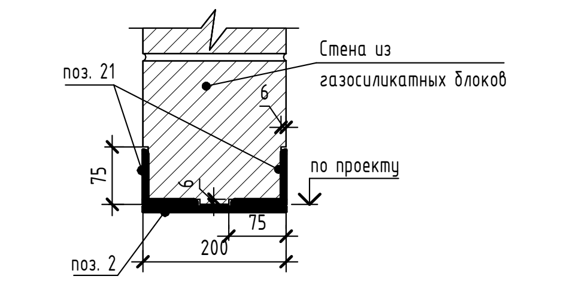	2
ПР1-4	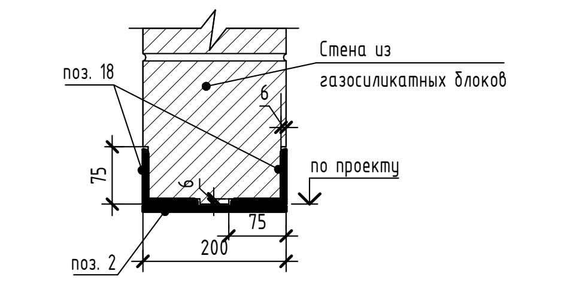	1
ПР1-5	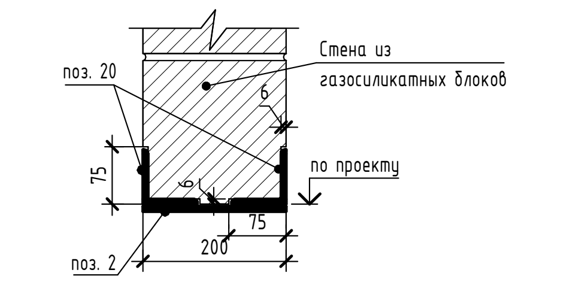	1
ПР3-1	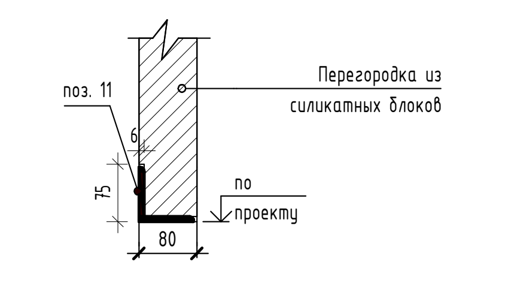	12
ПР3-2	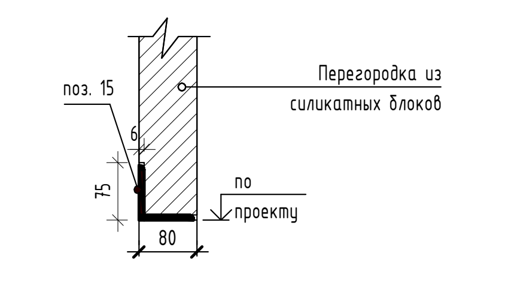	12
ПР3-2п	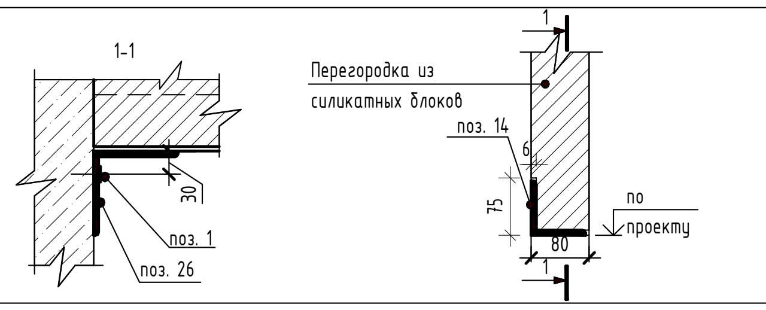	2
ПР3-3	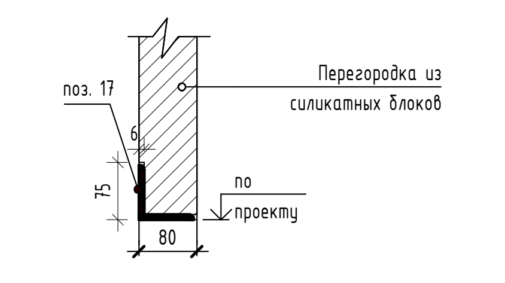	3

Спецификация компонентов элементов перемычек 11 этажа

Поз.	Обозначение	Наименование	Кол.	Масса ед., кг	Примечание
1	-	Анкерный болт М8х80	2	0,049	
2	ГОСТ 103-2006	Пластина 100х200х8 (шаг 500 мм)	33	1,256	
11	ГОСТ 8509-93	Уголок 75х6 (L=1250мм)	16	8,613	
14	ГОСТ 8509-93	Уголок 75х6 (L=1350 мм)	2	9,302	
15	ГОСТ 8509-93	Уголок 75х6 (L=1400мм)	22	9,646	
17	ГОСТ 8509-93	Уголок 75х6 (L=1500 мм)	3	10,335	
18	ГОСТ 8509-93	Уголок 75х6 (L=1550 мм)	2	10,680	
20	ГОСТ 8509-93	Уголок 75х6 (L=1750 мм)	2	12,058	
21	ГОСТ 8509-93	Уголок 75х6 (L=1950 мм)	4	13,436	
26	ГОСТ 8509-93	Уголок 110х110х7 (L=200 мм)	2	2,378	

Спецификация оконных проёмов 11 этажа

Поз.	Размер проема, ВхШ	Кол.
1	1730х1460	1
3	1730х1560	1
4	1730х1570	1
5	1730х1690	1
7	1730х1900	2
8	1730х1930	1
9	1730х1960	2
10	1730х2090	1
11	1730х2120	1

Низ оконных проемов на отм. +0,600 м от уровня чистого пола этажа

Спецификация оконных проёмов 11 этажа

Поз.	Размер проема, ВхШ	Кол.
12	1730х2230	1
13	1730х2270	1
15	1730х2360	1
17	1730х2410	1
18	1730х2470	1
19	1730х2720	1
20	1730х2850	1

Спецификация дверных проемов 11 этажа

Поз.	Размер проёма, ВхШ	Кол.
3	2100х750	14
4	2100х900	22
6	2100х1050	1
10	2100х1250	1
11	2100х1450	2

Спецификация отверстий 11 этажа

Поз.	Размер отверстия, ШхВ	Отм. низа от уровня ч.п, м	Кол.	Примечание
Отв.1	200х200	+2,250	22	Отв.ОВ
Отв.6	600х450	+2,250	2	Отв.ОВ
Отв.7	700х450	+2,250	1	Отв.ОВ
Отв.10	1100х700	+2,000	3	Отв.ОВ
Отв.12	800х800	+1,900	1	Отв.ОВ
Отв.18	600х1100	+1,600	1	Отв.ОВ
Отв.20	1250х1250	+0,800	2	Отв.ЭС

УСЛОВНЫЕ ОБОЗНАЧЕНИЯ:

▨	Монолитные ж/б конструкции 200-800 мм (см. КР)
▨	Кладка из газосиликатных блоков Р=600 кг/м³, δ=100 мм/ 150 мм/ 200 мм
▨	Кладка из газосиликатных гидрофобизированных блоков Р=600 кг/м³, δ=80 мм/150 мм/ 200 мм
▭	Кладка перегородок из силикатного блока СППо80
▬	Кладка перегородок из силикатного гидрофобизированного блока СППо80
▭	Перегородки из ГКЛ по металлическому каркасу, δ= 75мм/ 100 мм/ 170 мм
☒	Утеплитель из мин.ватных плит (в составе НВФС) двухслойный -150мм ρ=90 кг/м³- 50мм; ρ=37 кг/м³- 100мм; λ=0,035-:-0,040 Вт/(м×°С)
☒	Утеплитель из мин.ватных плит -150мм ρ=110-125 кг/м³; λ=0,035-:-0,040 Вт/(м×°С)
ПР1	Марка перемычки
⓵	Марка дверного проема
①	Марка оконного проема

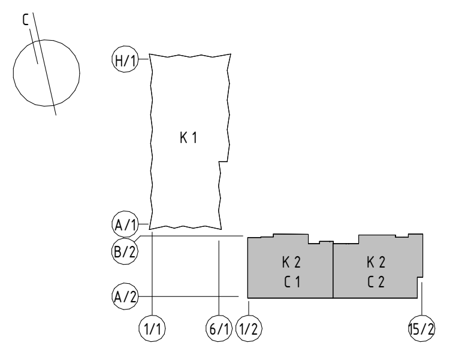

Примечание:

1. Общие данные см. л. 02
2. Узлы и детали см. раздел ГКО-343/25-Р-АР4
3. Перемычки предварительно окрасить двумя слями эмали ХВ-110 по ГОСТ 18374-79* по слою грунта АК-096 по ГОСТ 25718-83, общая толщина лакокрасочного покрытия должна составлять не менее 120 мкм.
4. Ручную сварку сталей С245 выполнять электродами Э42 по ГОСТ 9467-75* Катет сварного шва принять не более минимальной толщины свариваемых элементов
5. Кладку возводить с зазором от перекрытий и балок, зазор заполнить негорючей минераловатной изоляцией и шнуром «Вилатерм СП». Диаметр шнура «Вилатерм СП» подбирать с учетом 30% обжатия относительно величины зазора.
6. Отверстия ОВ размером 200 мм выполнить по месту
7. Устройство фахверков см. раздел ГКО-343/25-Р-КМ2

0,000=171,1

Согласовано

Взам. инв. №

Подп. и дата

Инв № подл.

Изм.	Кол.	Лист	№ док.	Подпись	Дата	ГКО-343/25-Р-АР1.2
						Жилой комплекс со встроенно-пристроенными помещениями на 1-х этажах и подземной автостоянкой, расположенный на земельном участке по адресу: г. Москва, ул. Горбунова, вл. 27 (ЗАО, 77:07:0004010:37)
Разработал		Власов				Архитектурные решения. Надземная часть. Корпус 2
ГАП		Сережкин				
Н. контр.		Клинов				Кладочный план 11 этажа на отм. +35,460
ГИП		Белых				ПРОМСПЕЦПРОЕКТ СТРОИТЕЛЬНОЕ ПРОЕКТИРОВАНИЕ

Стадия	Лист	Листов
Р	17	

Формат А1

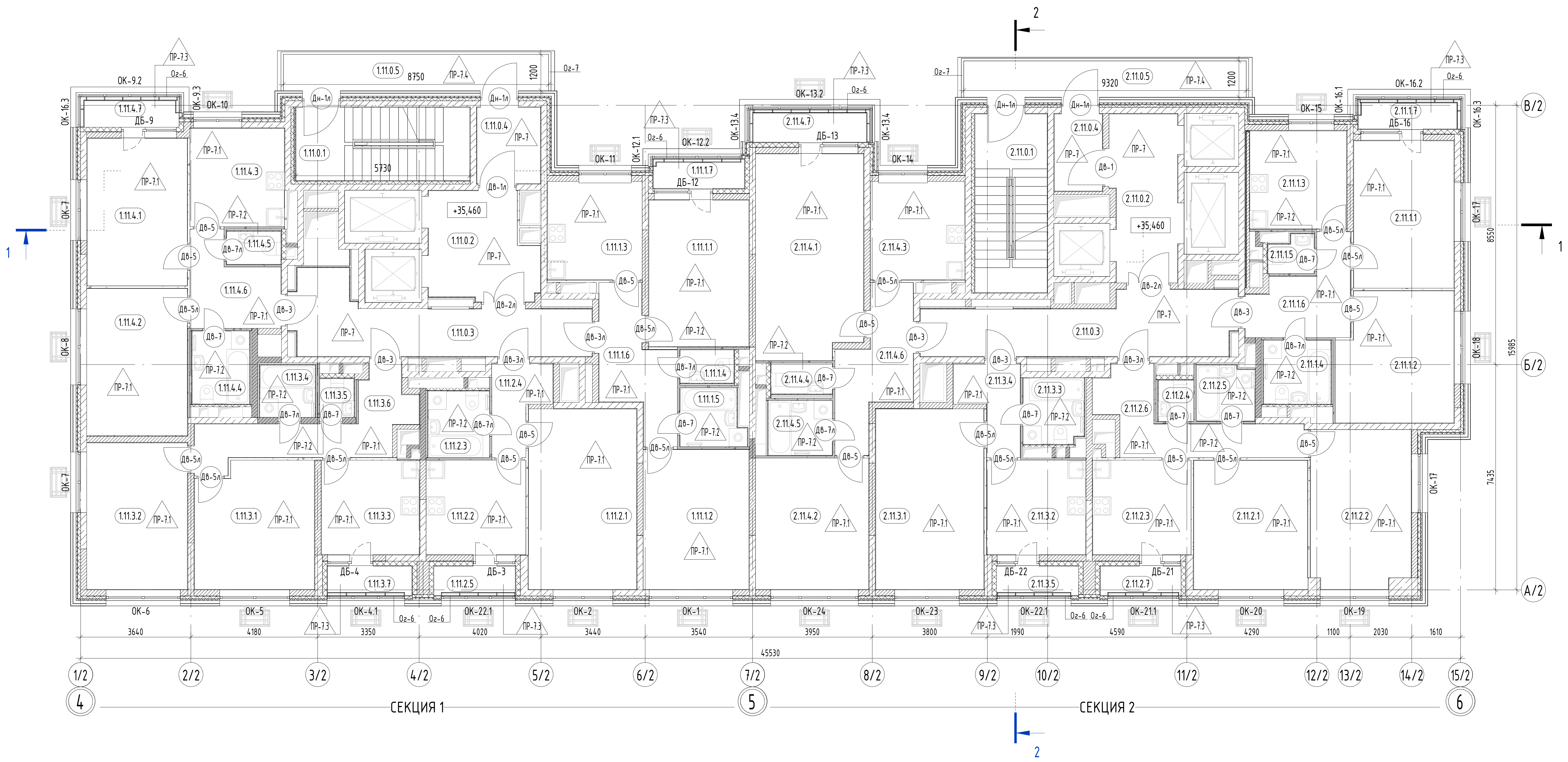
2
1
1
2
СЕКЦИЯ 1
СЕКЦИЯ 2
4
5
6
1/2
2/2
3/2
4/2
5/2
6/2
7/2
8/2
9/2
10/2
11/2
12/2
13/2
14/2
15/2
В/2
Б/2
А/2
3640
4180
3350
4020
3440
3540
3950
3800
1990
4590
4290
1100
2030
1610
45530
8750
9320
5730
1200
8650
15985
7435
+35,460
1.11.0.1
1.11.0.2
1.11.0.3
1.11.0.4
1.11.0.5
2.11.0.1
2.11.0.2
2.11.0.3
2.11.0.4
2.11.0.5
ОК-6
ОК-5
ОК-4.1
ОК-22.1
ОК-2
ОК-1
ОК-24
ОК-23
ОК-21.1
ОК-20
ОК-19
ОК-9.2
ОК-10
ОК-11
ОК-12.2
ОК-13.2
ОК-14
ОК-15
ОК-16.2
ОК-7
ОК-8
ОК-17
ОК-18
Ог-6
Ог-7
ДБ-9
ДБ-12
ДБ-13
ДБ-16
ДБ-4
ДБ-3
ДБ-22
ДБ-21
Дн-1л
Дн-1п
ПР-7.1
ПР-7.2
ПР-7.3
ПР-7.4
ПР-7

Номер	Наименование	Площадь, м²	Кат. пом.
Экспликация помещений 11 этажа			
Секция 1			
0. МОП			
1.11.0.1	Лестница	13,83	
1.11.0.2	Лифтовой холл / ПБЗ	11,89	
1.11.0.3	Коридор	18,08	
1.11.0.4	Тамбур	5,30	
1.11.0.5	Переходной балкон	10,95	
		60,05	
Квартира 01			
1.11.1.1	Жилая комната	15,98	
1.11.1.2	Жилая комната	16,01	
1.11.1.3	Кухня	10,01	
1.11.1.4	С/у	1,95	
1.11.1.5	С/у	3,82	
1.11.1.6	Холл	9,20	
1.11.1.7	Лоджия	2,90	
		59,86	
Квартира 02			
1.11.2.1	Жилая комната	21,17	
1.11.2.2	Кухня	10,13	
1.11.2.3	С/у	4,39	
1.11.2.4	Холл	4,65	
1.11.2.5	Лоджия	2,58	
		42,92	
Квартира 03			
1.11.3.1	Жилая комната	15,68	
1.11.3.2	Жилая комната	15,96	
1.11.3.3	Кухня	10,04	
1.11.3.4	С/у	3,12	
1.11.3.5	С/у	1,43	
1.11.3.6	Холл	11,11	
1.11.3.7	Лоджия	2,68	
		60,02	
Квартира 04			
1.11.4.1	Жилая комната	16,03	
1.11.4.2	Жилая комната	16,02	
1.11.4.3	Кухня	10,02	
1.11.4.4	С/у	4,53	
1.11.4.5	С/у	1,95	
1.11.4.6	Холл	7,41	
1.11.4.7	Балкон	3,25	
		59,21	

Номер	Наименование	Площадь, м²	Кат. пом.
Экспликация помещений 11 этажа			
Секция 2			
0. МОП			
2.11.0.1	Лестница	14,04	
2.11.0.2	Лифтовой холл / ПБЗ	11,85	
2.11.0.3	Коридор	18,77	
2.11.0.4	Тамбур	4,07	
2.11.0.5	Переходной балкон	11,63	
		60,36	
Квартира 01			
2.11.1.1	Жилая комната	16,03	
2.11.1.2	Жилая комната	16,02	
2.11.1.3	Кухня	10,31	
2.11.1.4	С/у	4,64	
2.11.1.5	С/у	1,72	
2.11.1.6	Холл	8,21	
2.11.1.7	Балкон	3,23	
		60,16	
Квартира 02			
2.11.2.1	Жилая комната	15,95	
2.11.2.2	Жилая комната	17,02	
2.11.2.3	Кухня	10,04	
2.11.2.4	С/у	1,56	
2.11.2.5	С/у	3,46	
2.11.2.6	Холл	10,18	
2.11.2.7	Лоджия	2,55	
		60,75	
Квартира 03			
2.11.3.1	Жилая комната	21,17	
2.11.3.2	Кухня	10,13	
2.11.3.3	С/у	4,28	
2.11.3.4	Холл	4,92	
2.11.3.5	Лоджия	2,58	
		43,08	
Квартира 04			
2.11.4.1	Жилая комната	23,52	
2.11.4.2	Жилая комната	16,04	
2.11.4.3	Кухня	10,01	
2.11.4.4	С/у	2,02	
2.11.4.5	С/у	3,82	
2.11.4.6	Холл	9,53	
2.11.4.7	Балкон	4,19	
		69,12	
Общий итог: 62		575,54	

УСЛОВНЫЕ ОБОЗНАЧЕНИЯ:

1.12	Марка пола
Д-1	Марка двери
ОК-1	Марка окна
Ог-1	Марка ограждения
1.2.3.4	Марка помещения

номер секции
этаж
номер помещения
номер квартиры

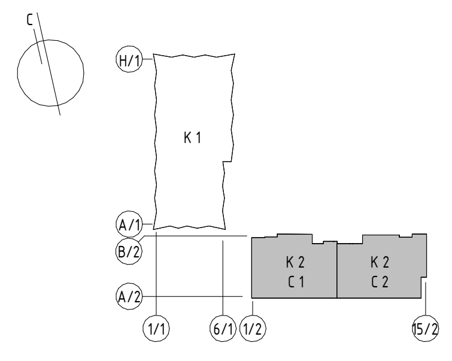
С
Н/1
К 1
А/1
В/2
А/2
К 2
С 1
К 2
С 2
1/1
6/1
1/2
15/2

Примечание:

1. Общие данные см. л. 02
3. Данный лист см. совместно с листами 33-39
3. Ведомость внутренней отделки помещений см. раздел ГКО-343/25-Р-АР3.2
4. Узлы и детали см. раздел ГКО-343/25-Р-АР4

0,000=171,1

Изм.	Кол.	Лист	№ док.	Подпись	Дата
Разработал		Власов			
ГАП		Сережкин			
Н. контр.		Клинов			
ГИП		Белых			

ГКО-343/25-Р-АР1.2

Жилой комплекс со встроенно-пристроенными помещениями на 1-х этажах и подземной автостоянкой, расположенный на земельном участке по адресу: г. Москва, ул. Горбунова, вл. 27 (ЗАО, 77:07:0004010:37)

Архитектурные решения. Надземная часть. Корпус 2

Стадия	Лист	Листов
Р	18	

Маркировочный план 11 этажа на отм. +35,460

ПРОМСПЕЦПРОЕКТ
СТРОИТЕЛЬНОЕ ПРОЕКТИРОВАНИЕ

Формат А1

Согласовано
Взам. инв. №
Подп. и дата
Инв. № подл.

Кладочный план 12-18 этажей на отм. +38,460; +41,460; +44,460; +47,460; +50,460; +53,460; +56,460

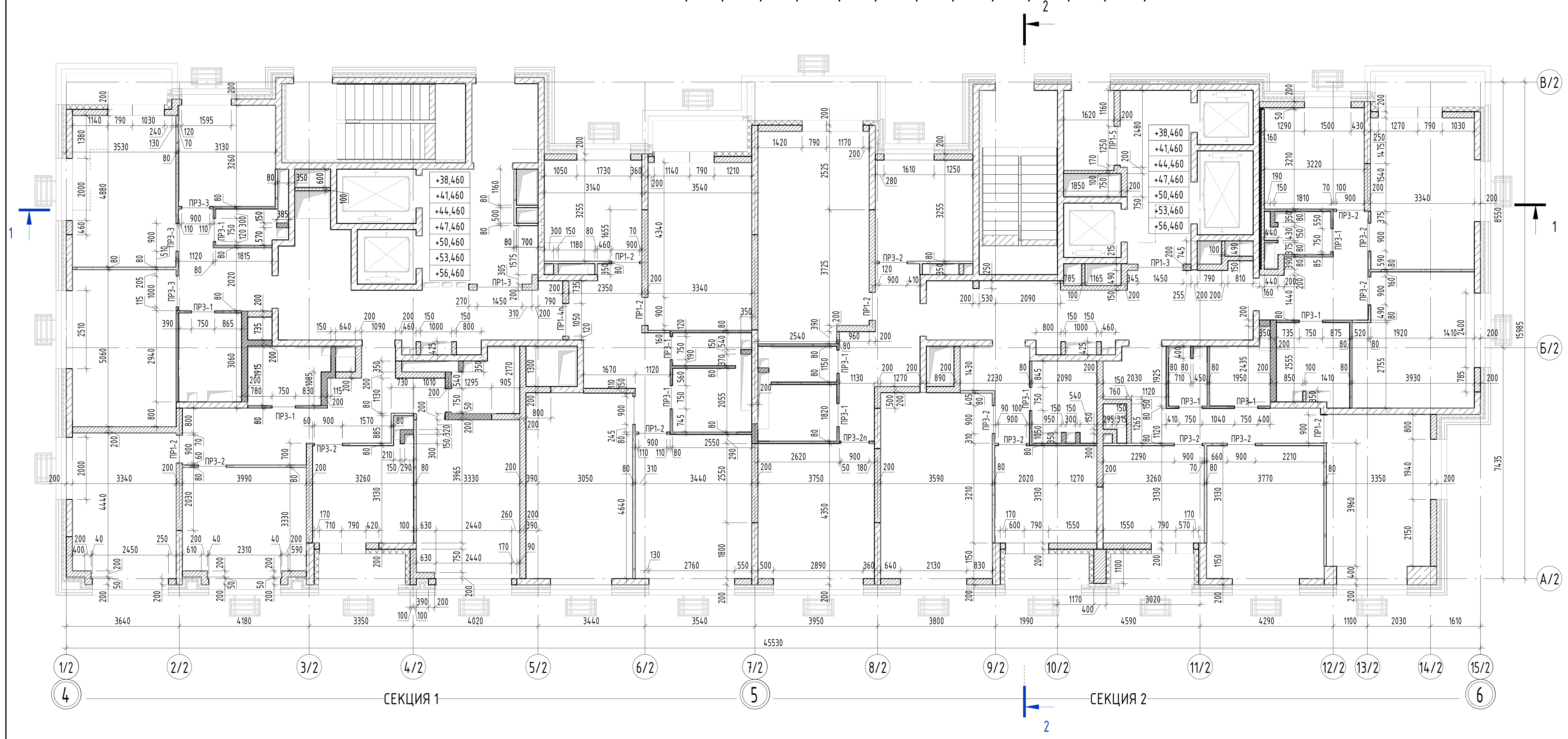

Монтажный план 12-18 этажей на отм. +38,460; +41,460; +44,460; +47,460; +50,460; +53,460; +56,460

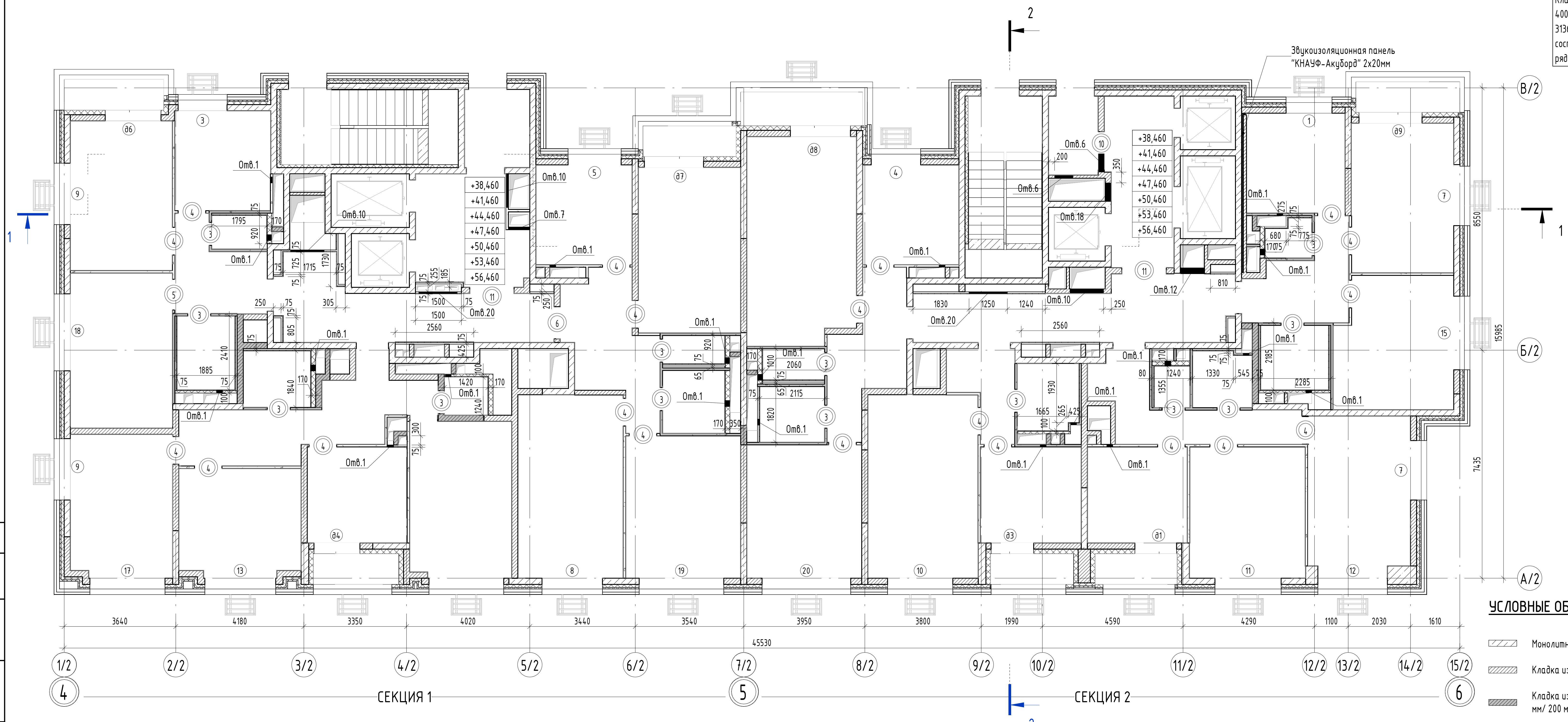

Спецификация стен и перегородок 12-18 этажей

Описание	Площадь, м²	Объем, м³	Толщина, мм
Внутренние стены и перегородки			
Кладка перегородок из газосиликатных блоков, толщиной 100 мм: 600×100×250 /D500 /B2,5 / F25 ГОСТ 31360-2007 / ГОСТ 31359-2007 на спец. клеевом составе не ниже М50, с армированием в каждом 4 ряду D8 А500С	27,07	2,71	100
Кладка стен и перегородок из газосиликатных блоков, толщиной 150 мм: 600х150х200 / D600 / B3,5 / F25 ГОСТ 31360-2007 / ГОСТ 31359-2007 на спец. клеевом составе не ниже М50, с армированием в каждом 4 ряду D8 А500С	26,81	4,02	150
Кладка стен и перегородок из газосиликатных блоков, толщиной 200 мм: 600х200х200 / D600 / B3,5 / F25 ГОСТ 31360-2007 / ГОСТ 31359-2007 на спец. клеевом составе не ниже М50, с армированием в каждом 4 ряду D8 А500С	162,65	32,53	200
Кладка стен и перегородок из газосиликатных гидрофобизированных блоков, толщиной 150 мм: 600х150х200 / D600 / B3,5 / F25 ГОСТ 31360-2007 / ГОСТ 31359-2007 на спец. клеевом составе не ниже М50, с армированием в каждом 4 ряду D8 А500С	12,05	1,81	150
Кладка стен и перегородок из газосиликатных гидрофобизированных блоков, толщиной 200 мм: 600х200х200 / D600 / B3,5 / F25 ГОСТ 31360-2007 / ГОСТ 31359-2007 на спец. клеевом составе не ниже М50, с армированием в каждом 4 ряду D8 А500С	30,48	6,10	200
Перегородка из ГКЛ по металлическому каркасу 75мм, Двухслойная обшивка 25мм, звукоизоляция 50мм	129,27	9,70	75
Перегородка из ГКЛ по металлическому каркасу 100мм, Двухслойная обшивка 25мм, звукоизоляция 50мм	20,02	2,00	100
Перегородка из ГКЛ по металлическому каркасу с зазором для прокладки труб 170мм, Двухслойная обшивка 25мм, звукоизоляция 50мм	28,67	4,87	170
Кладка перегородок из силикатного блока СППо80, толщиной 80мм 498х80х248	171,94	13,75	80
Кладка перегородок из силикатного гидрофобизированного блока СППо80, толщиной 80мм 498х80х248	139,85	11,19	80
Наружные стены и перегородки			
Кладка стен и перегородок из газосиликатных блоков, толщиной 200 мм: 600х200х200 / D600 / B3,5 / F25 ГОСТ 31360-2007 / ГОСТ 31359-2007 на спец. клеевом составе не ниже М50, с армированием в каждом 4 ряду D8 А500С	104,26	20,85	200
Кладка стен из газосиликатных блоков, толщиной 400 мм: 600х400х250 / D600 / B3,5 / F100 ГОСТ 31360-2007 / ГОСТ 31359-2007 на спец. клеевом составе не ниже М50, с армированием в каждом 4 ряду D8 А500С	2,97	1,19	400

Ведомость перемычек 12-18 этажей

Тип перемычки	Эскиз	Общее количество
ПР1-2	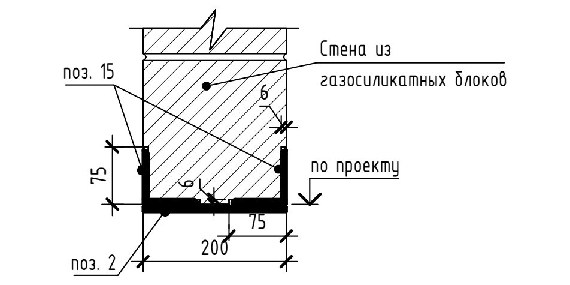	8
ПР1-3	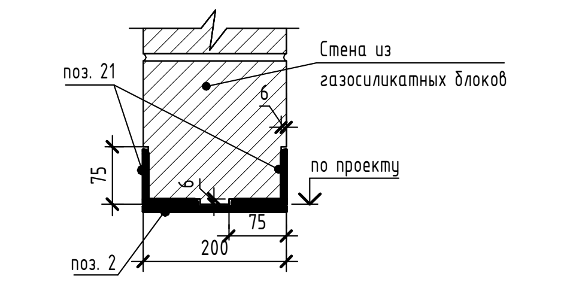	2
ПР1-4п	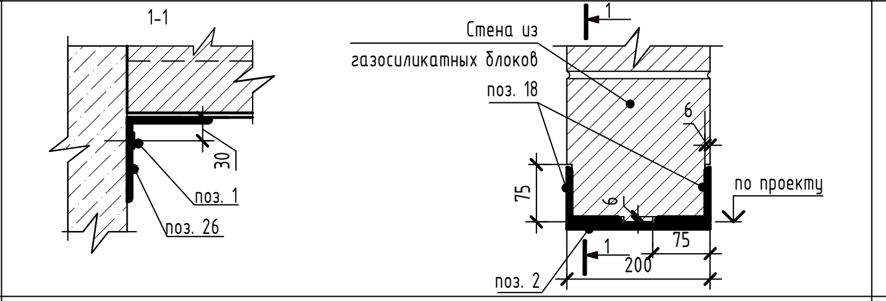	1
ПР1-5	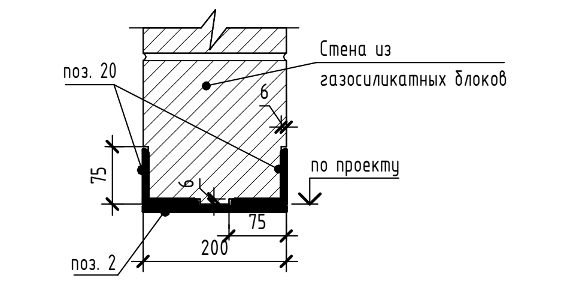	1
ПР3-1	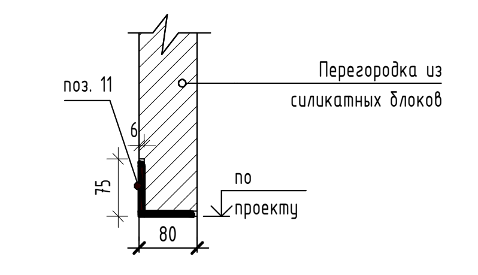	12
ПР3-2	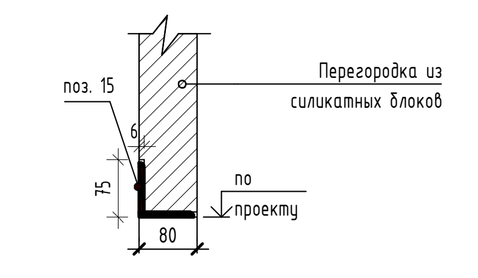	10
ПР3-2п	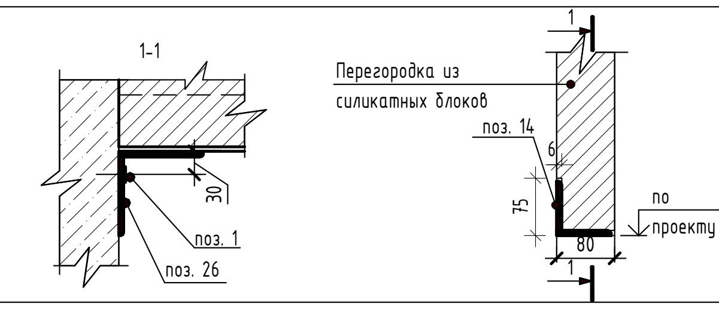	1
ПР3-3	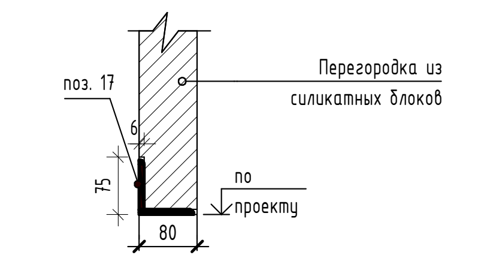	3

Спецификация компонентов элементов перемычек 12-18 этажей

Поз.	Обозначение	Наименование	Кол.	Масса ед., кг	Примечание
1	-	Анкерный болт М8х80	2	0,049	
2	ГОСТ 103-2006	Пластина 100х200х8 (шаг 500 мм)	36	1,256	
11	ГОСТ 8509-93	Уголок 75х6 (L=1250мм)	12	8,613	
14	ГОСТ 8509-93	Уголок 75х6 (L=1350 мм)	1	9,302	
15	ГОСТ 8509-93	Уголок 75х6 (L=1400мм)	28	9,646	
17	ГОСТ 8509-93	Уголок 75х6 (L=1500 мм)	3	10,335	
20	ГОСТ 8509-93	Уголок 75х6 (L=1750 мм)	2	12,058	
21	ГОСТ 8509-93	Уголок 75х6 (L=1950 мм)	4	13,436	
26	ГОСТ 8509-93	Уголок 110х110х7 (L=200 мм)	2	2,378	

УСЛОВНЫЕ ОБОЗНАЧЕНИЯ:

▨	Монолитные ж/б конструкции 200-800 мм (см. КР)
▨	Кладка из газосиликатных блоков Р=600 кг/м³, δ=100 мм/ 150 мм/ 200 мм
▨	Кладка из газосиликатных гидрофобизированных блоков Р=600 кг/м³, δ=80 мм/150 мм/ 200 мм
▭	Кладка перегородок из силикатного блока СППо80
▬	Кладка перегородок из силикатного гидрофобизированного блока СППо80
▭	Перегородки из ГКЛ по металлическому каркасу, δ= 75мм/ 100 мм/ 170 мм
▭	Утеплитель из мин.ватных плит (в составе НВФС) двухслойный -150мм ρ=90 кг/м³- 50мм; ρ=37 кг/м³- 100мм; λ=0,035-:-0,040 Вт/(м×°С)
▭	Утеплитель из мин.ватных плит -150мм ρ=110-125 кг/м³; λ=0,035-:-0,040 Вт/(м×°С)
ПР1	Марка перемычки
⓵	Марка дверного проема
①	Марка оконного проема

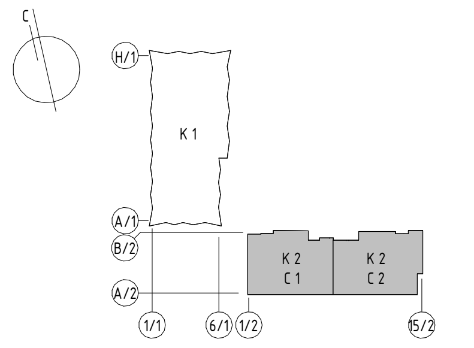

Примечание:

1. Общие данные см. л. 02
2. Узлы и детали см. раздел ГКО-343/25-Р-АР4
3. Перемычки предварительно окрасить двумя слями эмали ХВ-110 по ГОСТ 18374-79* по слою грунта АК-096 по ГОСТ 25718-83, общая толщина лакокрасочного покрытия должна составлять не менее 120 мкм.
4. Ручную сварку сталей С245 выполнять электродами Э42 по ГОСТ 9467-75* Катет сварного шва принять не более минимальной толщины свариваемых элементов
5. Кладку возводить с зазором от перекрытий и балок, зазор заполнить негорючей минераловатной изоляцией и шнуром «Вилатерм СП». Диаметр шнура «Вилатерм СП» подбирать с учетом 30% обжатия относительно величины зазора.
6. Отверстия ОВ размером 200 мм выполнить по месту
7. Устройство фахверков см. раздел ГКО-343/25-Р-КМ2

Спецификация оконных проёмов 12-18 этажей

Поз.	Размер проема, ВхШ	Кол.
1	1730х1460	1
3	1730х1560	1
4	1730х1570	1
5	1730х1690	1
7	1730х1900	2
8	1730х1930	1
9	1730х1960	2
10	1730х2090	1
11	1730х2120	1

Низ оконных проемов на отм. +0,600 м от уровня чистого пола этажа

Спецификация оконных проёмов 12-18 этажей

Поз.	Размер проема, ВхШ	Кол.
12	1730х2230	1
13	1730х2270	1
15	1730х2360	1
16	1730х2400	1
17	1730х2410	1
18	1730х2470	1
19	1730х2720	1
20	1730х2850	1

Спецификация дверных проемов 12-18 этажей

Поз.	Размер проёма, ВхШ	Кол.
3	2100х750	13
4	2100х900	20
5	2100х1000	1
6	2100х1050	1
10	2100х1250	1
11	2100х1450	2

Спецификация отверстий 12-18 этажей

Поз.	Размер отверстия, ШхВ	Отм. низа от уровня ч.п, м	Кол.	Примечание
Отв.1	200х200	+2,250	20	Отв.ОВ
Отв.6	600х450	+2,250	2	Отв.ОВ
Отв.7	700х450	+2,250	1	Отв.ОВ
Отв.10	1100х700	+2,000	3	Отв.ОВ
Отв.12	800х800	+1,900	1	Отв.ОВ
Отв.18	600х1100	+1,600	1	Отв.ОВ
Отв.20	1250х1250	+0,800	2	Отв.ЭС

Согласовано

Взам. инв. №

Подп. и дата

Инв № подл.

0,000=171,1

Изм.	Кол.	Лист	№ док.	Подпись	Дата
Разработал		Власов			
ГАП		Сережкин			
Н. контр.		Клинов			
ГИП		Белых			

ГКО-343/25-Р-АР1.2

Жилой комплекс со встроенно-пристроенными помещениями на 1-х этажах и подземной автостоянкой, расположенный на земельном участке по адресу: г. Москва, ул. Горбунова, вл. 27 (ЗАО, 77:07:0004010:37)

Архитектурные решения. Надземная часть. Корпус 2

Стадия	Лист	Листов
Р	19	

Кладочный план 12-18 этажей на отм. +38,460, +41,460, +44,460, +47,460, +50,460, +53,460, +56,460

ПРОМСПЕЦПРОЕКТ
СТРОИТЕЛЬНОЕ ПРОЕКТИРОВАНИЕ

Формат А1

Фрагмент плана на отм. +41,460; +44,460; +47,460; +50,460; +53,460; +56,460 в осях (6/2)-(7/2)/(В/2)

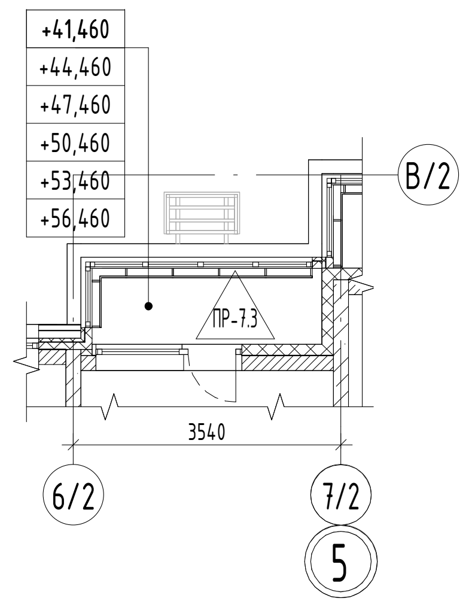
+41,460
+44,460
+47,460
+50,460
+53,460
+56,460
В/2
ПР-Т3
3540
6/2
7/2
5

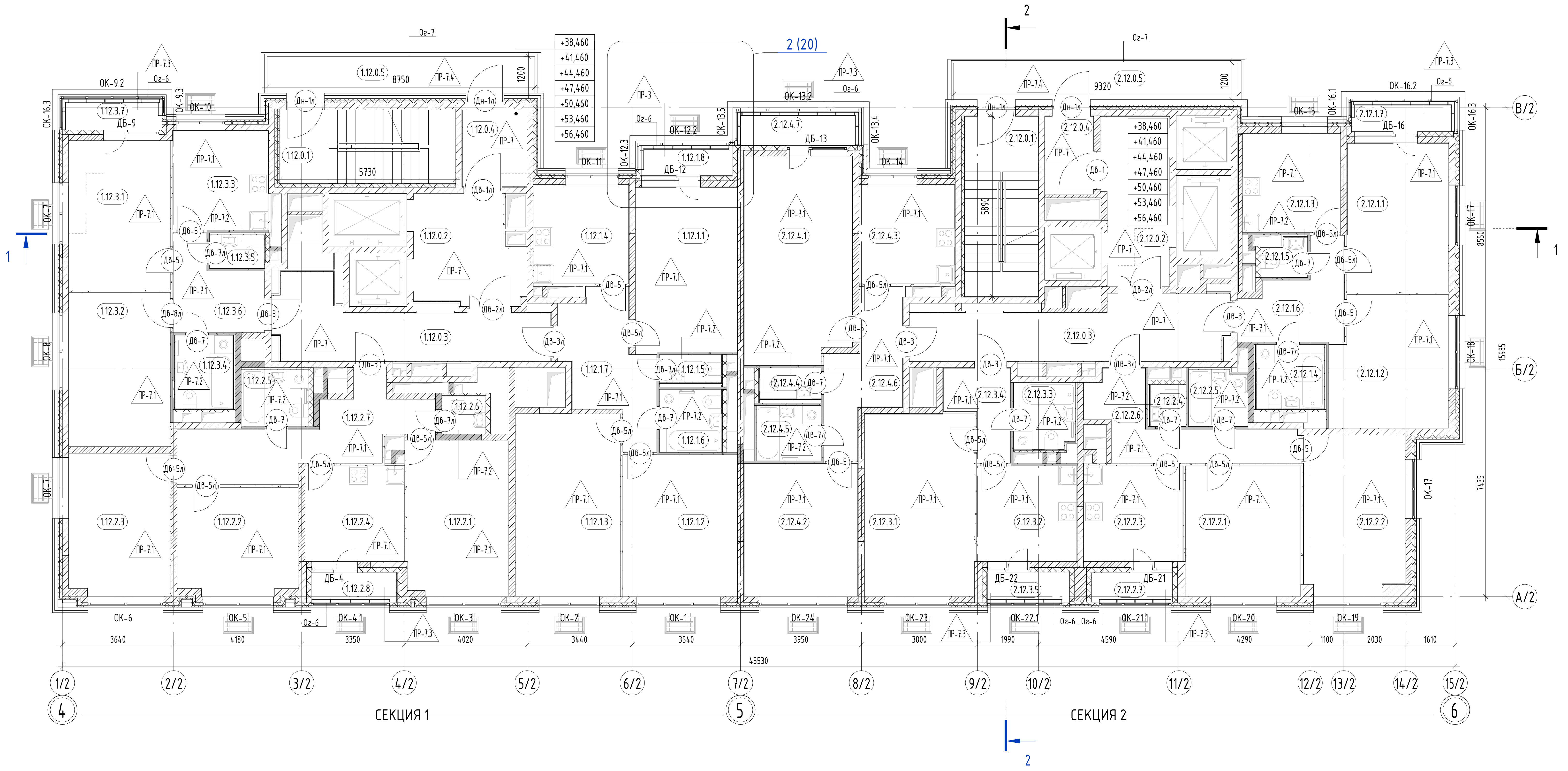
2
1
1
2 (20)
Ог-7
+38,460
+41,460
+44,460
+47,460
+50,460
+53,460
+56,460
1.12.0.5
8750
9320
2.12.0.5
1.12.0.1
1.12.0.2
1.12.0.3
1.12.0.4
2.12.0.1
2.12.0.2
2.12.0.3
2.12.0.4
5730
5690
ОК-9.2
ОК-10
ОК-11
ОК-12.2
ОК-13.2
ОК-14
ОК-15
ОК-16.2
ОК-16.3
ОК-7
ОК-8
ОК-17
ОК-18
ОК-6
ОК-5
ОК-4.1
ОК-3
ОК-2
ОК-1
ОК-24
ОК-23
ОК-22.1
ОК-21.1
ОК-20
ОК-19
ДБ-9
ДБ-12
ДБ-13
ДБ-16
ДБ-4
ДБ-22
ДБ-21
ПР-Т1
ПР-Т2
ПР-Т3
ПР-Т4
ПР-7
В/2
Б/2
А/2
3640
4180
3350
4020
3440
3540
3950
3800
1990
4590
4290
1100
2030
1610
45530
6550
15985
7435
1/2
2/2
3/2
4/2
5/2
6/2
7/2
8/2
9/2
10/2
11/2
12/2
13/2
14/2
15/2
4
5
6
СЕКЦИЯ 1
СЕКЦИЯ 2

Экспликация помещений 12-18 этажей			
Номер	Наименование	Площадь, м²	Кат. пом.
Секция 1			
0. МОП			
1.12.0.1	Лестница	13,83	
1.12.0.2	Лифтовой холл / ПБЗ	11,89	
1.12.0.3	Коридор	16,63	
1.12.0.4	Тамбур	5,30	
1.12.0.5	Переходной балкон	10,95	
		58,61	
Квартира 01			
1.12.1.1	Жилая комната	17,75	
1.12.1.2	Жилая комната	17,16	
1.12.1.3	Жилая комната	20,28	
1.12.1.4	Кухня	10,01	
1.12.1.5	С/у	1,85	
1.12.1.6	С/у	4,14	
1.12.1.7	Холл	11,24	
1.12.1.8	Лоджия	2,86	
		85,28	
Квартира 02			
1.12.2.1	Жилая комната	16,64	
1.12.2.2	Жилая комната	13,63	
1.12.2.3	Жилая комната	15,21	
1.12.2.4	Кухня	10,04	
1.12.2.5	С/у	3,98	
1.12.2.6	С/у	1,74	
1.12.2.7	Холл	15,19	
1.12.2.8	Лоджия	2,68	
		79,12	
Квартира 03			
1.12.3.1	Жилая комната	16,03	
1.12.3.2	Жилая комната	16,61	
1.12.3.3	Кухня	10,02	
1.12.3.4	С/у	4,53	
1.12.3.5	С/у	1,95	
1.12.3.6	Холл	7,41	
1.12.3.7	Балкон	3,25	
		59,81	

Экспликация помещений 12-18 этажей			
Номер	Наименование	Площадь, м²	Кат. пом.
Секция 2			
0. МОП			
2.12.0.1	Лестница	14,04	
2.12.0.2	Лифтовой холл / ПБЗ	11,85	
2.12.0.3	Коридор	18,77	
2.12.0.4	Тамбур	4,07	
2.12.0.5	Переходной балкон	11,63	
		60,36	
Квартира 01			
2.12.1.1	Жилая комната	16,04	
2.12.1.2	Жилая комната	16,02	
2.12.1.3	Кухня	10,31	
2.12.1.4	С/у	4,64	
2.12.1.5	С/у	1,72	
2.12.1.6	Холл	8,21	
2.12.1.7	Балкон	3,23	
		60,17	
Квартира 02			
2.12.2.1	Жилая комната	15,95	
2.12.2.2	Жилая комната	17,02	
2.12.2.3	Кухня	10,04	
2.12.2.4	С/у	1,56	
2.12.2.5	С/у	3,46	
2.12.2.6	Холл	10,18	
2.12.2.7	Лоджия	2,55	
		60,75	
Квартира 03			
2.12.3.1	Жилая комната	21,17	
2.12.3.2	Кухня	10,13	
2.12.3.3	С/у	4,28	
2.12.3.4	Холл	5,00	
2.12.3.5	Лоджия	2,58	
		43,15	
Квартира 04			
2.12.4.1	Жилая комната	23,52	
2.12.4.2	Жилая комната	16,04	
2.12.4.3	Кухня	10,01	
2.12.4.4	С/у	2,02	
2.12.4.5	С/у	3,82	
2.12.4.6	Холл	9,53	
2.12.4.7	Балкон	4,19	
		69,12	
Общий итог: 59		576,37	

УСЛОВНЫЕ ОБОЗНАЧЕНИЯ:

1.12	Марка пола
Д-1	Марка двери
ОК-1	Марка окна
Ог-1	Марка ограждения
1.2.3.4	Марка помещения

номер секции
этаж
номер помещения
номер квартиры

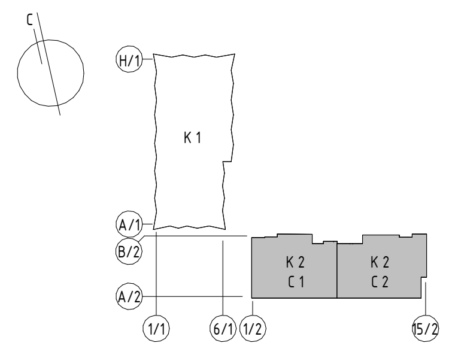
С
Н/1
К 1
А/1
В/2
А/2
К 2
С 1
К 2
С 2
1/1
6/1
1/2
15/2

Примечание:

1. Общие данные см. л. 02
3. Данный лист см. совместно с листами 33-39
3. Ведомость внутренней отделки помещений см. раздел ГКО-343/25-Р-АР3.2
4. Узлы и детали см. раздел ГКО-343/25-Р-АР4

0,000=171,1

ГКО-343/25-Р-АР1.2

Жилой комплекс со встроенно-пристроенными помещениями на 1-х этажах и подземной автостоянкой, расположенный на земельном участке по адресу: г. Москва, ул. Горбунова, вл. 27 (ЗАО, 77:07:0004010:37)

Изм.	Кол.	Лист	№ док.	Подпись	Дата
Разработал		Власов			
ГАП		Сережкин			
Н. контр.		Клинов			
ГИП		Белых			

Архитектурные решения. Надземная часть. Корпус 2

Стадия	Лист	Листов
Р	20	

Маркировочный план 12-18 этажей на отм. +38,460, +41,460, +44,460, +47,460, +50,460, +53,460, +56,460

ПРОМСПЕЦПРОЕКТ
СТРОИТЕЛЬНОЕ ПРОЕКТИРОВАНИЕ

Формат А1

Согласовано
Взам. инв. №
Подп. и дата
Инв № подл.

Кладочный план 19 этажа на отм. +59,460

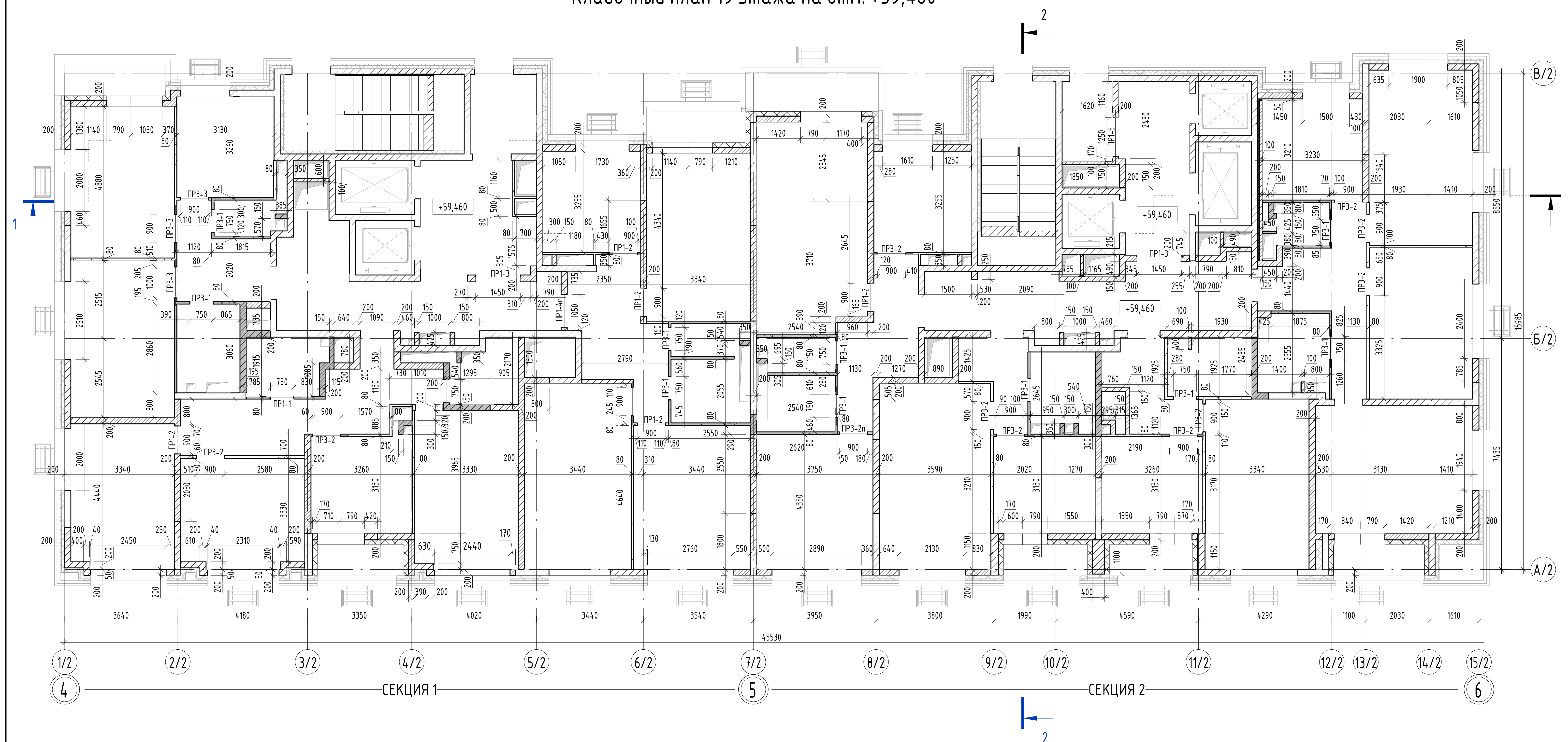
2
1
+59,460
В/2
Б/2
А/2
1/2
2/2
3/2
4/2
5/2
6/2
7/2
8/2
9/2
10/2
11/2
12/2
13/2
14/2
15/2
4
5
6
СЕКЦИЯ 1
СЕКЦИЯ 2
45530
3640
4180
3350
4020
3440
3540
3950
3800
1990
4590
4290
1100
2030
1610
15985
8550
7435
ПР1-1
ПР1-2
ПР1-3
ПР1-4п
ПР1-5
ПР3-1
ПР3-2
ПР3-2п
ПР3-3

Монтажный план 19 этажа на отм. +59,460

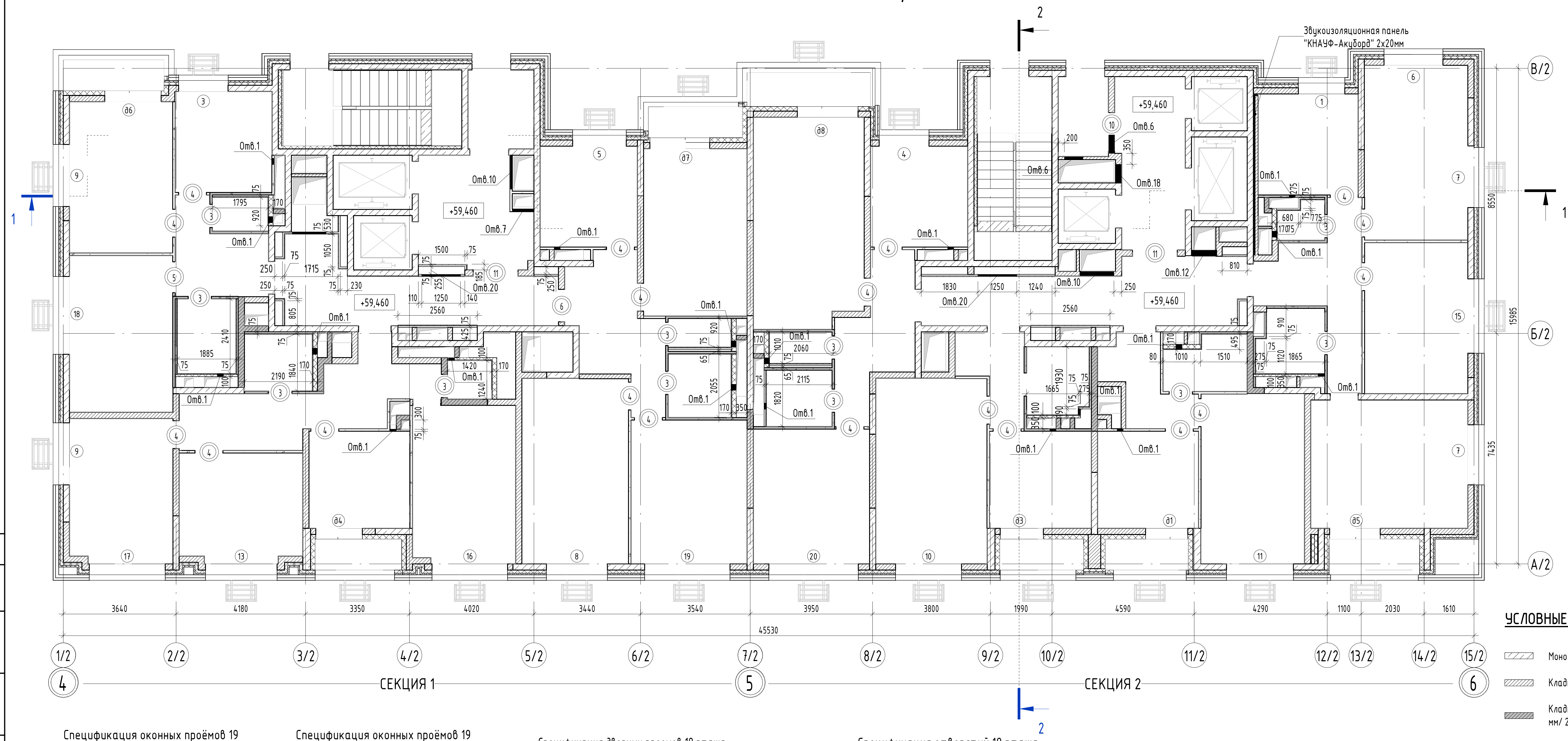
2
1
Звукоизоляционная панель "КНАУФ-Акуборд" 2х20мм
+59,460
Отв.1
Отв.6
Отв.7
Отв.10
Отв.12
Отв.18
Отв.20
В/2
Б/2
А/2
1/2
2/2
3/2
4/2
5/2
6/2
7/2
8/2
9/2
10/2
11/2
12/2
13/2
14/2
15/2
4
5
6
СЕКЦИЯ 1
СЕКЦИЯ 2
45530
3640
4180
3350
4020
3440
3540
3950
3800
1990
4590
4290
1100
2030
1610
15985
8550
7435

Спецификация стен и перегородок 19 этажа

Описание	Площадь, м²	Объем, м³	Толщина, мм
Внутренние стены и перегородки			
Кладка перегородок из газосиликатных блоков, толщиной 100 мм: 600×100×250 /D500 /B2,5 / F25 ГОСТ 31360-2007 / ГОСТ 31359-2007 на спец. клеевом составе не ниже М50, с армированием в каждом 4 ряду D8 A500C	28,19	2,82	100
Кладка стен и перегородок из газосиликатных блоков, толщиной 150 мм: 600x150x200 / D600 / B3,5 / F25 ГОСТ 31360-2007 / ГОСТ 31359-2007 на спец. клеевом составе не ниже М50, с армированием в каждом 4 ряду D8 A500C	27,09	4,06	150
Кладка стен и перегородок из газосиликатных блоков, толщиной 200 мм: 600x200x200 / D600 / B3,5 / F25 ГОСТ 31360-2007 / ГОСТ 31359-2007 на спец. клеевом составе не ниже М50, с армированием в каждом 4 ряду D8 A500C	171,85	34,36	200
Кладка стен и перегородок из газосиликатных гидрофобизированных блоков, толщиной 150 мм: 600x150x200 / D600 / B3,5 / F25 ГОСТ 31360-2007 / ГОСТ 31359-2007 на спец. клеевом составе не ниже М50, с армированием в каждом 4 ряду D8 A500C	12,06	1,81	150
Кладка стен и перегородок из газосиликатных гидрофобизированных блоков, толщиной 200 мм: 600x200x200 / D600 / B3,5 / F25 ГОСТ 31360-2007 / ГОСТ 31359-2007 на спец. клеевом составе не ниже М50, с армированием в каждом 4 ряду D8 A500C	36,32	7,26	200
Перегородка из ГКЛ по металлическому каркасу 75мм, Двухслойная обшивка 25мм, звукоизоляция 50мм	120,43	9,03	75
Перегородка из ГКЛ по металлическому каркасу 100мм, Двухслойная обшивка 25мм, звукоизоляция 50мм	20,06	2,01	100
Перегородка из ГКЛ по металлическому каркасу с зазором для прокладки труб 170мм, Двухслойная обшивка 25мм, звукоизоляция 50мм	28,69	4,88	170
Кладка перегородок из силикатного блока СППо80, толщиной 80мм 498x80x248	171,35	13,71	80
Кладка перегородок из силикатного гидрофобизированного блока СППо80, толщиной 80мм 498x80x248	120,63	9,65	80
Наружные стены и перегородки			
Кладка стен и перегородок из газосиликатных блоков, толщиной 200 мм: 600x200x200 / D600 / B3,5 / F25 ГОСТ 31360-2007 / ГОСТ 31359-2007 на спец. клеевом составе не ниже М50, с армированием в каждом 4 ряду D8 A500C	115,44	23,08	200
Кладка стен из газосиликатных блоков, толщиной 400 мм: 600x400x250 / D600 / B3,5 / F100 ГОСТ 31360-2007 / ГОСТ 31359-2007 на спец. клеевом составе не ниже М50, с армированием в каждом 4 ряду D8 A500C	2,97	1,19	400

Ведомость перемычек 19 этажа

Тип перемычки	Эскиз	Общее количество
ПР1-1	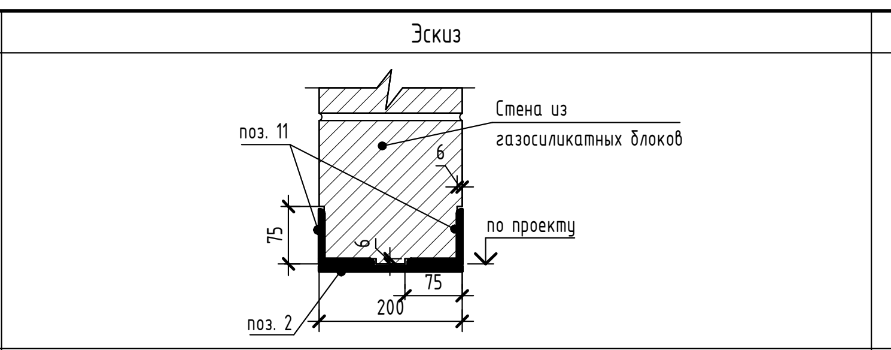	1
ПР1-2	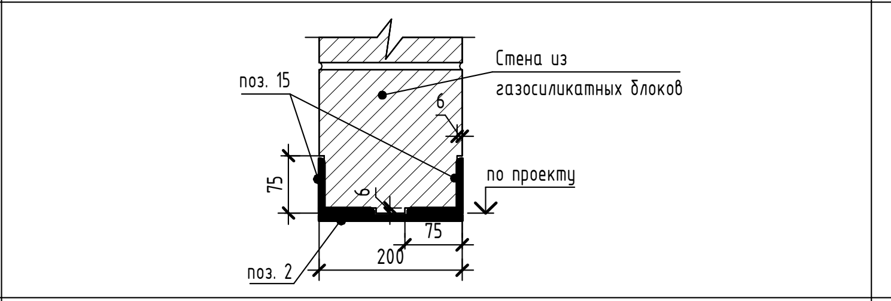	7
ПР1-3	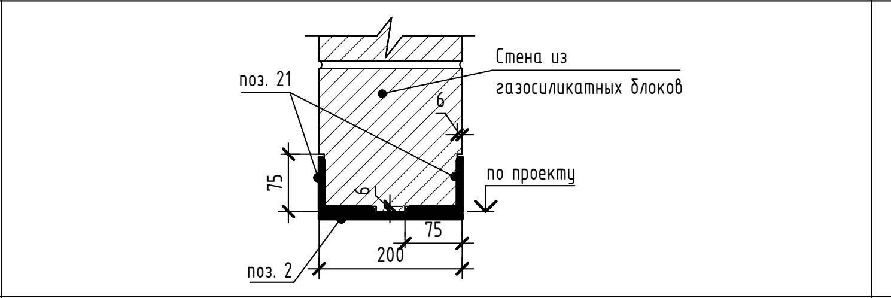	2
ПР1-4п	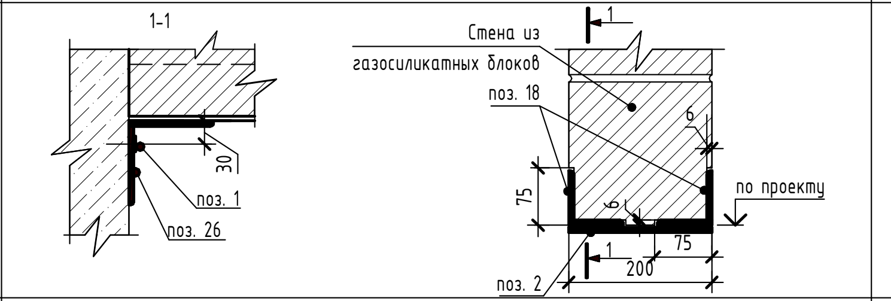	1
ПР1-5	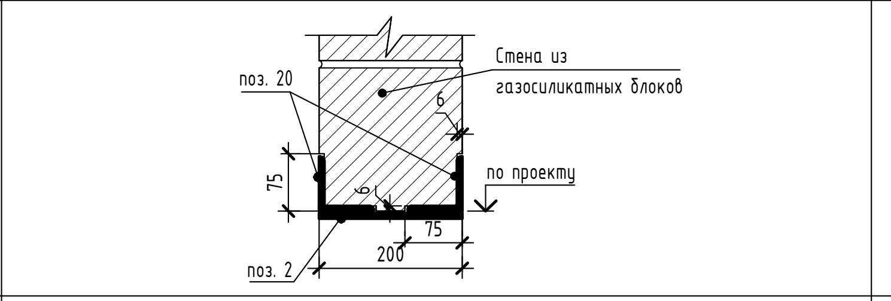	1
ПР3-1	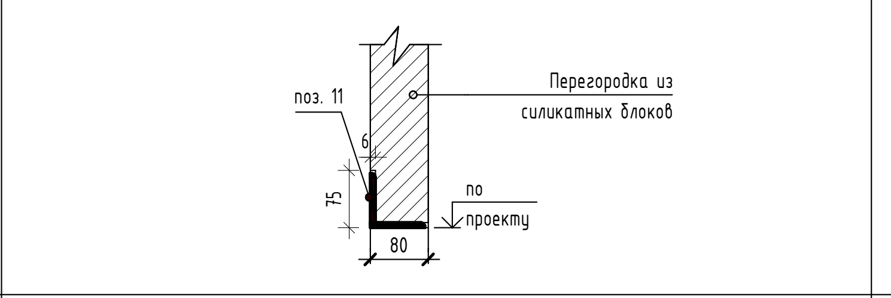	10
ПР3-2	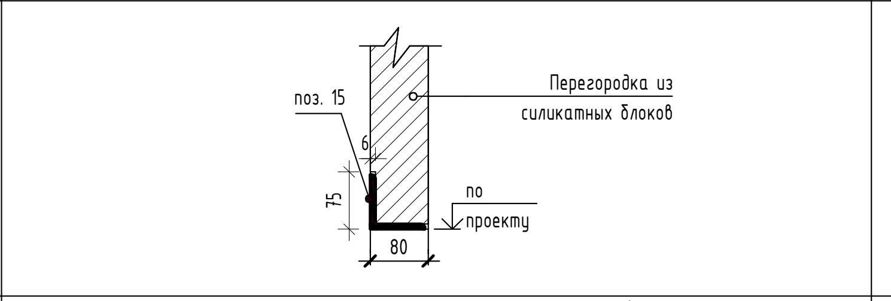	10
ПР3-2п	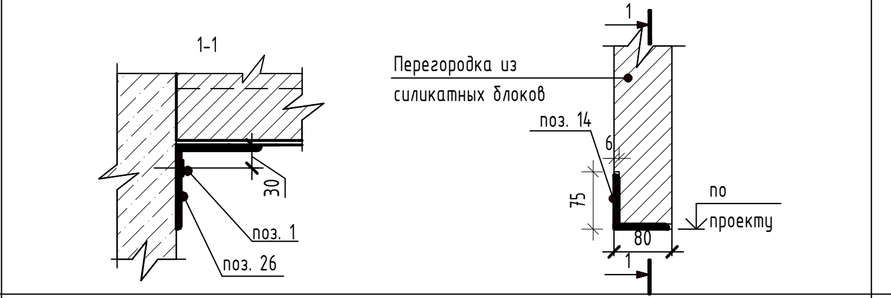	1
ПР3-3	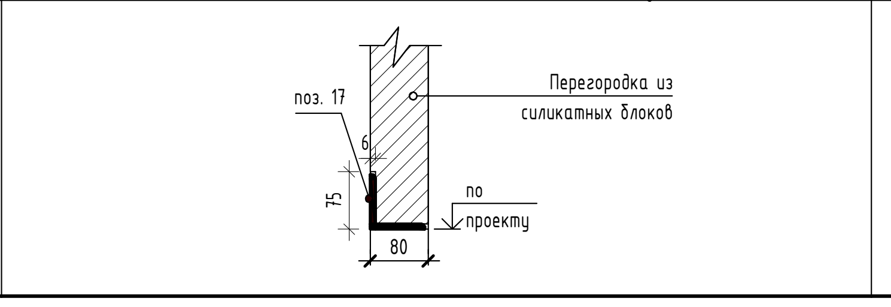	3

Стена из газосиликатных блоков
поз. 11
поз. 15
поз. 21
поз. 18
поз. 20
поз. 2
поз. 1
поз. 26
поз. 17
поз. 14
по проекту
75
200
6
30
80
1-1
1
Перегородка из силикатных блоков

Спецификация компонентов элементов перемычек 19 этажа

Поз.	Обозначение	Наименование	Кол.	Масса ед., кг	Примечание
1	-	Анкерный болт М8х80	2	0,049	
2	ГОСТ 103-2006	Пластина 100х200х8 (шаг 500 мм)	36	1,256	
11	ГОСТ 8509-93	Уголок 75х6 (L=1250мм)	12	8,613	
14	ГОСТ 8509-93	Уголок 75х6 (L=1350 мм)	1	9,302	
15	ГОСТ 8509-93	Уголок 75х6 (L=1400мм)	26	9,646	
17	ГОСТ 8509-93	Уголок 75х6 (L=1500 мм)	3	10,335	
20	ГОСТ 8509-93	Уголок 75х6 (L=1750 мм)	2	12,058	
21	ГОСТ 8509-93	Уголок 75х6 (L=1950 мм)	4	13,436	
26	ГОСТ 8509-93	Уголок 110х110х7 (L=200 мм)	2	2,378	

Спецификация оконных проёмов 19 этажа

Поз.	Размер проема, ВхШ	Кол.
1	1730x1460	1
3	1730x1560	1
4	1730x1570	1
5	1730x1690	1
6	1730x1860	1
7	1730x1900	2
8	1730x1930	1
9	1730x1960	2
10	1730x2090	1

Спецификация оконных проёмов 19 этажа

Поз.	Размер проема, ВхШ	Кол.
11	1730x2120	1
13	1730x2270	1
15	1730x2360	1
16	1730x2400	1
17	1730x2410	1
18	1730x2470	1
19	1730x2720	1
20	1730x2850	1

Низ оконных проемов на отм. +0,600 м от уровня чистого пола этажа

Спецификация дверных проемов 19 этажа

Поз.	Размер проёма, ВхШ	Кол.
3	2100x750	11
4	2100x900	19
5	2100x1000	1
6	2100x1050	1
10	2100x1250	1
11	2100x1450	2

Спецификация отверстий 19 этажа

Поз.	Размер отверстия, ШхВ	Отм. низа от уровня ч.п, м	Кол.	Примечание
Отв.1	200x200	+2,250	19	Отв.ОВ
Отв.6	600x450	+2,250	2	Отв.ОВ
Отв.7	700x450	+2,250	1	Отв.ОВ
Отв.10	1100x700	+2,000	3	Отв.ОВ
Отв.12	800x800	+1,900	1	Отв.ОВ
Отв.18	600x1100	+1,600	1	Отв.ОВ
Отв.20	1250x1250	+0,800	2	Отв.ЭС

УСЛОВНЫЕ ОБОЗНАЧЕНИЯ:

▨	Монолитные ж/б конструкции 200-800 мм (см. КР)
▨	Кладка из газосиликатных блоков P=600 кг/м³, δ=100 мм/ 150 мм/ 200 мм
▨	Кладка из газосиликатных гидрофобизированных блоков P=600 кг/м³, δ=80 мм/150 мм/ 200 мм
▭	Кладка перегородок из силикатного блока СППо80
▬	Кладка перегородок из силикатного гидрофобизированного блока СППо80
▭	Перегородки из ГКЛ по металлическому каркасу, δ= 75мм/ 100 мм/ 170 мм
☒	Утеплитель из мин.ватных плит (в составе НВФС) двухслойный -150мм ρ=90 кг/м³- 50мм; ρ=37 кг/м³- 100мм; λ=0,035-:-0,040 Вт/(м×°С)
☒	Утеплитель из мин.ватных плит -150мм ρ=110-125 кг/м³; λ=0,035-:-0,040 Вт/(м×°С)
ПР1	Марка перемычки
◎	Марка дверного проема
①	Марка оконного проема

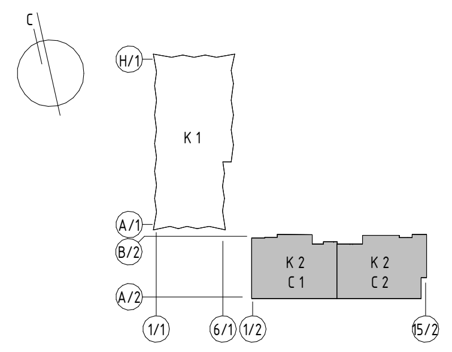
С
Н/1
А/1
В/2
А/2
К 1
К 2
С 1
К 2
С 2
1/1
6/1
1/2
15/2

Примечание:

1. Общие данные см. л. 02
2. Узлы и детали см. раздел ГКО-343/25-Р-АР4
3. Перемычки предварительно окрасить двумя слями эмали ХВ-110 по ГОСТ 18374-79* по слою грунта АК-096 по ГОСТ 25718-83, общая толщина лакокрасочного покрытия должна составлять не менее 120 мкм.
4. Ручную сварку сталей С245 выполнять электродами Э42 по ГОСТ 9467-75* Катет сварного шва принять не более минимальной толщины свариваемых элементов
5. Кладку возводить с зазором от перекрытий и балок, зазор заполнить негорючей минераловатной изоляцией и шнуром «Вилатерм СП». Диаметр шнура «Вилатерм СП» подбирать с учетом 30% обжатия относительно величины зазора.
6. Отверстия ОВ размером 200 мм выполнить по месту
7. Устройство фахверков см. раздел ГКО-343/25-Р-КМ2

0,000=171,1

ГКО-343/25-Р-АР1.2

Жилой комплекс со встроенно-пристроенными помещениями на 1-х этажах и подземной автостоянкой, расположенный на земельном участке по адресу: г. Москва, ул. Горбунова, вл. 27 (ЗАО, 77:07:0004010:37)

Изм.	Кол.	Лист	№ док.	Подпись	Дата
Разработал		Власов			
ГАП		Сережкин			
Н. контр.		Клинов			
ГИП		Белых			

Архитектурные решения. Надземная часть. Корпус 2

Стадия	Лист	Листов
Р	21	

Кладочный план 19 этажа на отм. +59,460

ПРОМСПЕЦПРОЕКТ
СТРОИТЕЛЬНОЕ ПРОЕКТИРОВАНИЕ

Формат А1

Согласовано

Взам. инв. №

Подп. и дата

Инв. № подл.

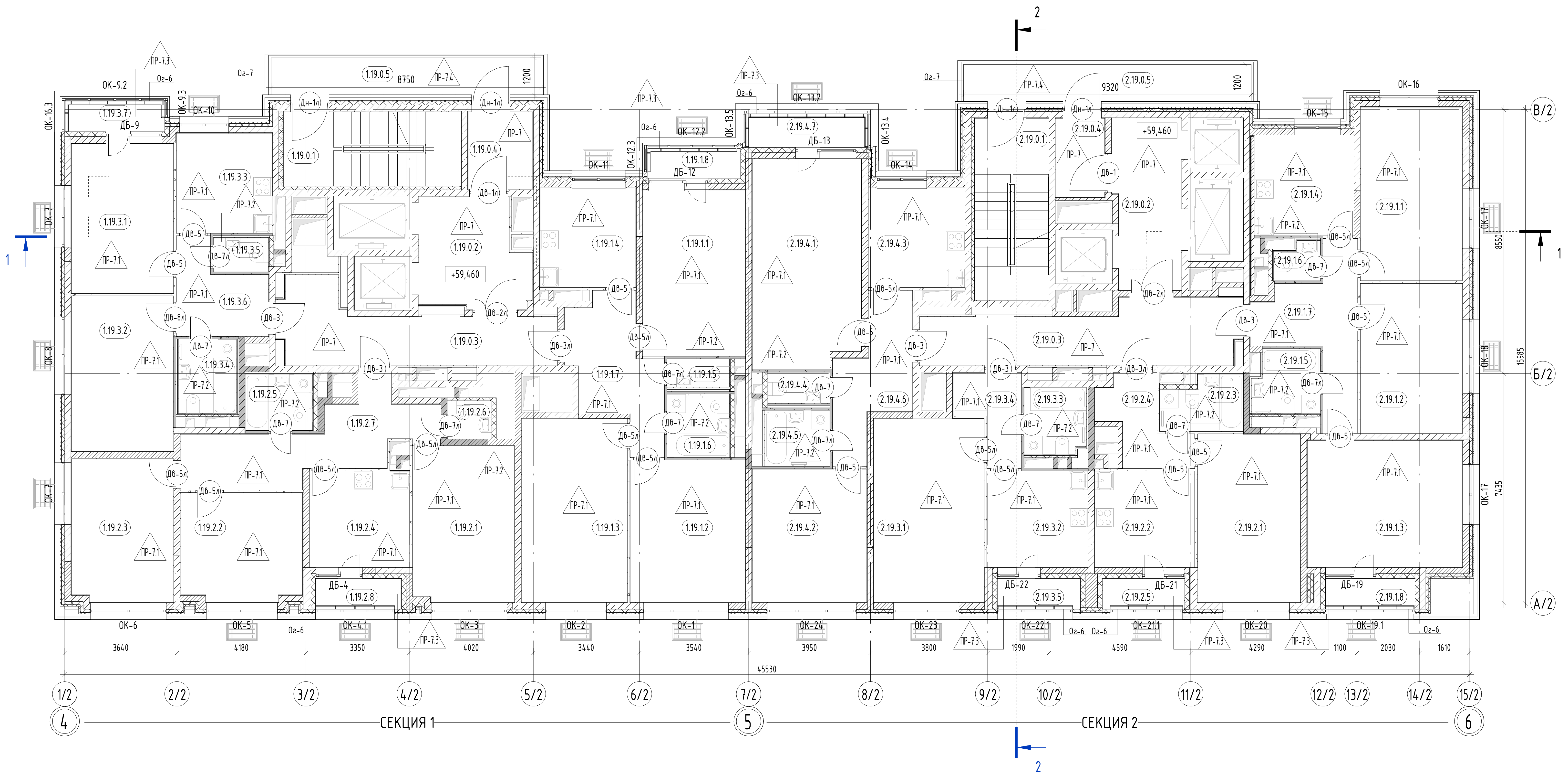
2
1
Б/2
В/2
А/2
1/2
2/2
3/2
4/2
5/2
6/2
7/2
8/2
9/2
10/2
11/2
12/2
13/2
14/2
15/2
4
5
6
СЕКЦИЯ 1
СЕКЦИЯ 2
3640
4180
3350
4020
3440
3540
3950
3800
1990
4590
4290
1100
2030
1610
45530
8750
9320
1200
8550
15985
7435
+59,460
ОК-6
ОК-5
ОК-4.1
ОК-3
ОК-2
ОК-1
ОК-24
ОК-23
ОК-22.1
ОК-21.1
ОК-20
ОК-19.1
ОК-7
ОК-8
ОК-9.2
ОК-9.3
ОК-10
ОК-11
ОК-12.2
ОК-12.3
ОК-13.2
ОК-13.4
ОК-13.5
ОК-14
ОК-15
ОК-16
ОК-16.3
ОК-17
ОК-18
Ог-6
Ог-7
ДБ-9
ДБ-12
ДБ-13
ДБ-4
ДБ-22
ДБ-21
ДБ-19

Экспликация помещений 19 этажа

Номер	Наименование	Площадь, м²	Кат. пом.
Секция 1			
0. МОП			
1.19.0.1	Лестница	13,88	
1.19.0.2	Лифтовой холл / ПБЗ	11,89	
1.19.0.3	Коридор	16,63	
1.19.0.4	Тамбур	5,30	
1.19.0.5	Переходной балкон	10,95	
		58,66	
Квартира 01			
1.19.1.1	Жилая комната	17,75	
1.19.1.2	Жилая комната	17,16	
1.19.1.3	Жилая комната	20,28	
1.19.1.4	Кухня	10,01	
1.19.1.5	С/у	1,85	
1.19.1.6	С/у	4,14	
1.19.1.7	Холл	11,24	
1.19.1.8	Лоджия	2,90	
		85,32	
Квартира 02			
1.19.2.1	Жилая комната	16,64	
1.19.2.2	Жилая комната	13,63	
1.19.2.3	Жилая комната	15,21	
1.19.2.4	Кухня	10,04	
1.19.2.5	С/у	3,96	
1.19.2.6	С/у	1,73	
1.19.2.7	Холл	15,17	
1.19.2.8	Лоджия	2,66	
		79,04	
Квартира 03			
1.19.3.1	Жилая комната	16,03	
1.19.3.2	Жилая комната	16,61	
1.19.3.3	Кухня	10,02	
1.19.3.4	С/у	4,53	
1.19.3.5	С/у	1,95	
1.19.3.6	Холл	7,41	
1.19.3.7	Балкон	3,10	
		59,65	

Экспликация помещений 19 этажа

Номер	Наименование	Площадь, м²	Кат. пом.
Секция 2			
0. МОП			
2.19.0.1	Лестница	14,04	
2.19.0.2	Лифтовой холл / ПБЗ	11,85	
2.19.0.3	Коридор	18,77	
2.19.0.4	Тамбур	4,07	
2.19.0.5	Переходной балкон	11,63	
		60,36	
Квартира 01			
2.19.1.1	Жилая комната	18,52	
2.19.1.2	Жилая комната	16,00	
2.19.1.3	Жилая комната	20,66	
2.19.1.4	Кухня	10,31	
2.19.1.5	С/у	4,31	
2.19.1.6	С/у	1,72	
2.19.1.7	Холл	11,37	
2.19.1.8	Лоджия	2,78	
		85,66	
Квартира 02			
2.19.2.1	Жилая комната	18,05	
2.19.2.2	Кухня	10,04	
2.19.2.3	С/у	4,34	
2.19.2.4	Холл	5,94	
2.19.2.5	Лоджия	2,55	
		40,92	
Квартира 03			
2.19.3.1	Жилая комната	21,19	
2.19.3.2	Кухня	10,13	
2.19.3.3	С/у	4,28	
2.19.3.4	Холл	4,99	
2.19.3.5	Лоджия	2,58	
		43,17	
Квартира 04			
2.19.4.1	Жилая комната	23,54	
2.19.4.2	Жилая комната	16,04	
2.19.4.3	Кухня	10,01	
2.19.4.4	С/у	2,02	
2.19.4.5	С/у	3,82	
2.19.4.6	Холл	9,53	
2.19.4.7	Балкон	4,17	
		69,12	
Общий итог: 58		581,89	

Примечание:

1. Общие данные см. л. 02
3. Данный лист см. совместно с листами 33-39
3. Ведомость внутренней отделки помещений см. раздел ГКО-343/25-Р-АР3.2
4. Узлы и детали см. раздел ГКО-343/25-Р-АР4

УСЛОВНЫЕ ОБОЗНАЧЕНИЯ:

1.12	Марка пола
Д-1	Марка двери
ОК-1	Марка окна
Ог-1	Марка ограждения
1.2.3.4	Марка помещения

номер секции — этаж — номер квартиры — номер помещения

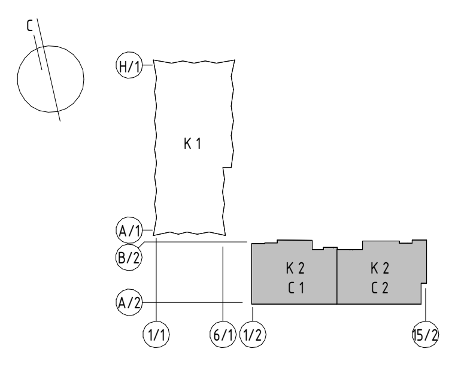
С
Н/1
А/1
В/2
А/2
К 1
К 2
С 1
К 2
С 2
1/1
6/1
1/2
15/2

0,000=171,1

Изм.	Кол.	Лист	№ док.	Подпись	Дата	ГКО-343/25-Р-АР1.2
						Жилой комплекс со встроенно-пристроенными помещениями на 1-х этажах и подземной автостоянкой, расположенный на земельном участке по адресу: г. Москва, ул. Горбунова, вл. 27 (ЗАО, 77:07:0004010:37)
Разработал		Власов				Архитектурные решения. Надземная часть. Корпус 2
ГАП		Сережкин				Стадия: Р; Лист: 22; Листов:
Н. контр.		Клинов				Маркировочный план 19 этажа на отм. +59,460
ГИП		Белых				ПРОМСПЕЦПРОЕКТ СТРОИТЕЛЬНОЕ ПРОЕКТИРОВАНИЕ

Согласовано

Взам. инв. №	Подп. и дата	Инв № подл.

Формат А1

Кладочный план 20 этажа на отм. +62,460

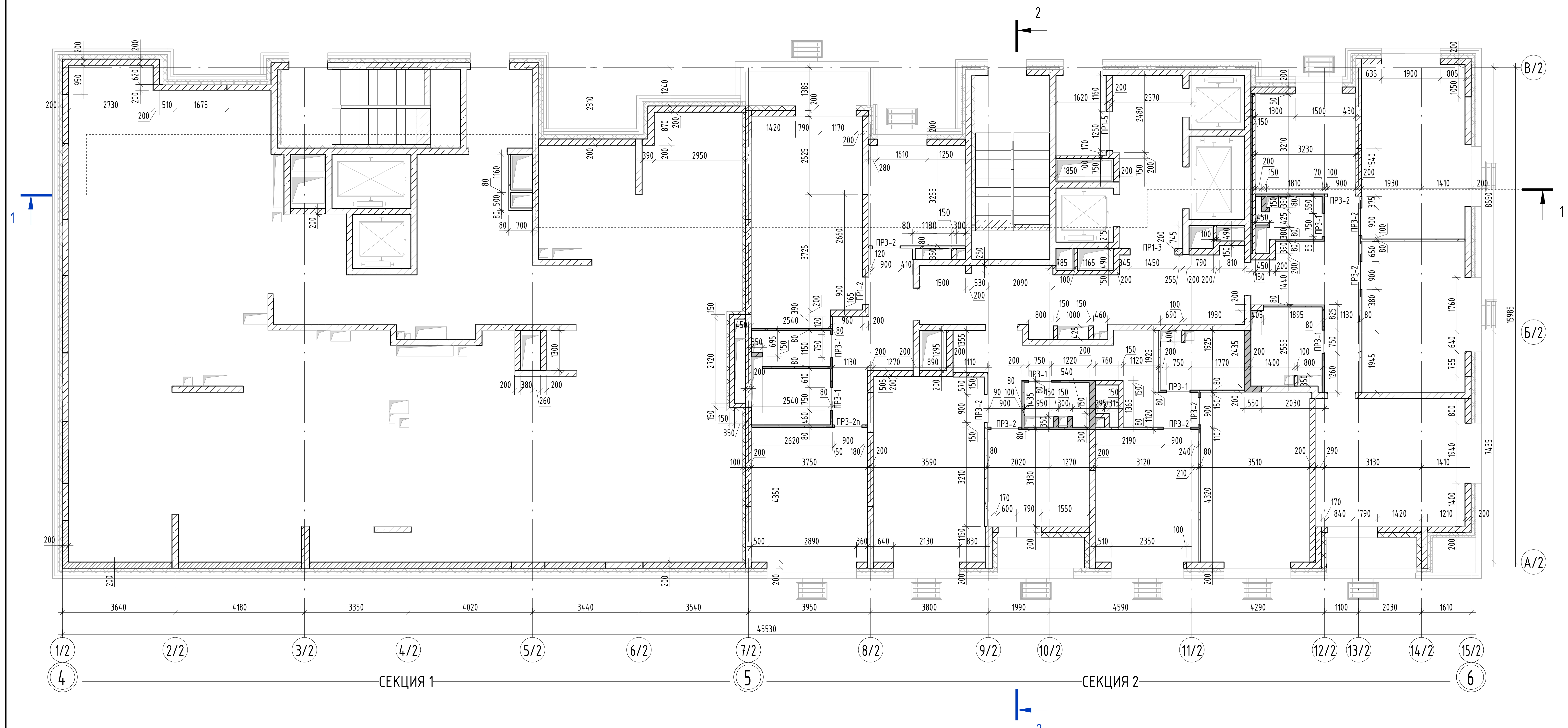

Монтажный план 20 этажа на отм. +62,460

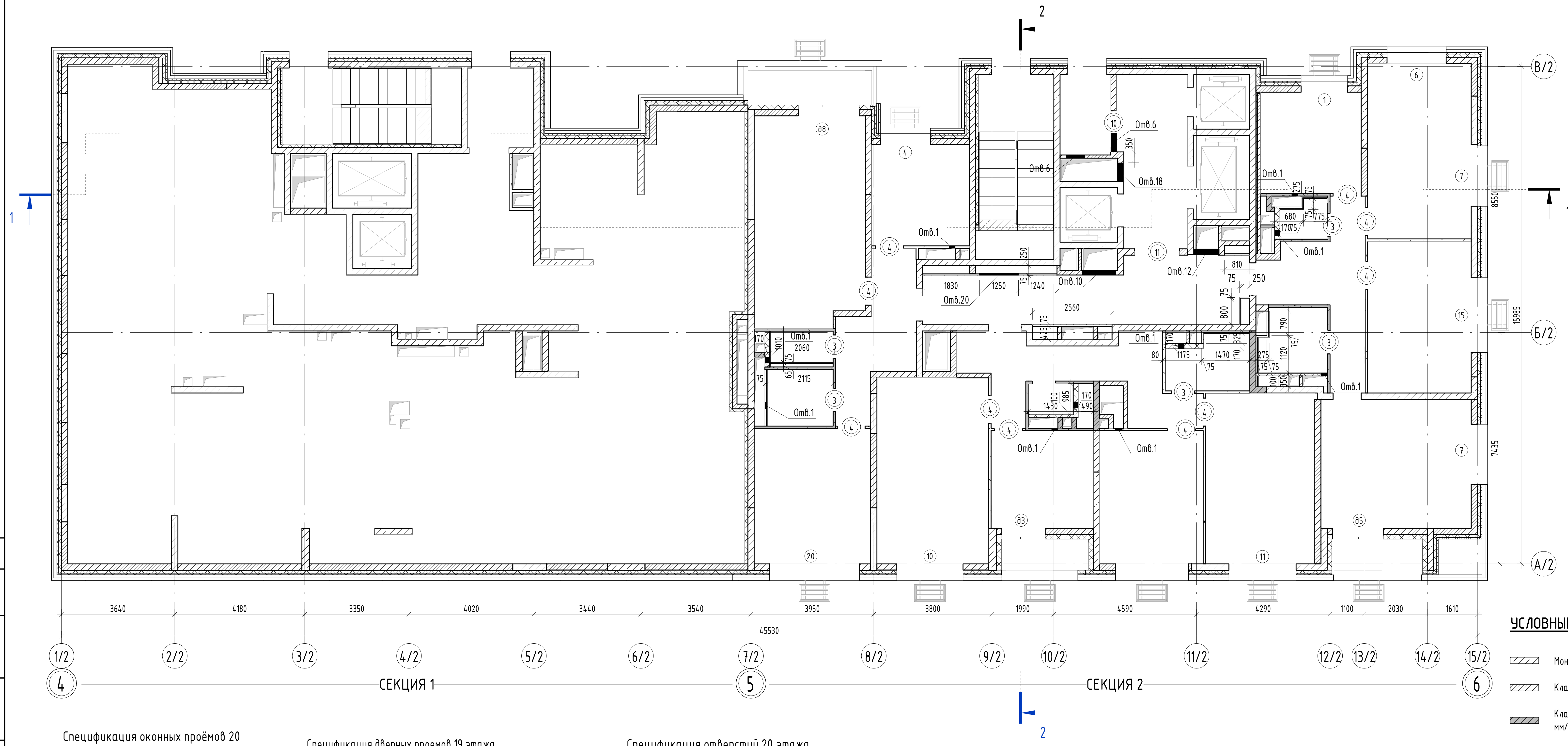

Спецификация стен и перегородок 20 этажа

Описание	Площадь, м²	Объем, м³	Толщина, мм
Внутренние стены и перегородки			
Кладка перегородок из газосиликатных блоков, толщиной 100 мм: 600×100×250 /D500 /B2,5 / F25 ГОСТ 31360-2007 / ГОСТ 31359-2007 на спец. клеевом составе не ниже М50, с армированием в каждом 4 ряду D8 A500C	24,97	2,49	100
Кладка стен и перегородок из газосиликатных блоков, толщиной 150 мм: 600х150х200 / D600 / B3,5 / F25 ГОСТ 31360-2007 / ГОСТ 31359-2007 на спец. клеевом составе не ниже М50, с армированием в каждом 4 ряду D8 A500C	29,05	4,36	150
Кладка стен и перегородок из газосиликатных блоков, толщиной 200 мм: 600х200х200 / D600 / B3,5 / F25 ГОСТ 31360-2007 / ГОСТ 31359-2007 на спец. клеевом составе не ниже М50, с армированием в каждом 4 ряду D8 A500C	97,82	19,55	200
Кладка стен и перегородок из газосиликатных гидрофобизированных блоков, толщиной 150 мм: 600х150х200 / D600 / B3,5 / F25 ГОСТ 31360-2007 / ГОСТ 31359-2007 на спец. клеевом составе не ниже М50, с армированием в каждом 4 ряду D8 A500C	4,62	0,69	150
Кладка стен и перегородок из газосиликатных гидрофобизированных блоков, толщиной 200 мм: 600х200х200 / D600 / B3,5 / F25 ГОСТ 31360-2007 / ГОСТ 31359-2007 на спец. клеевом составе не ниже М50, с армированием в каждом 4 ряду D8 A500C	11,03	2,21	200
Перегородка из ГКЛ по металлическому каркасу 75мм, Двухслойная обшивка 25мм, звукоизоляция 50мм	50,51	3,79	75
Перегородка из ГКЛ по металлическому каркасу 100мм, Двухслойная обшивка 25мм, звукоизоляция 50мм	10,04	1,00	100
Перегородка из ГКЛ по металлическому каркасу с зазором для прокладки труб 170мм, Двухслойная обшивка 25мм, звукоизоляция 50мм	11,87	2,02	170
Кладка перегородок из силикатного блока СППо80, толщиной 80мм 498х80х248	85,73	6,86	80
Кладка перегородок из силикатного гидрофобизированного блока СППо80, толщиной 80мм 498х80х248	66,61	5,33	80
Наружные стены и перегородки			
Кладка стен и перегородок из газосиликатных блоков, толщиной 200 мм: 600х200х200 / D600 / B3,5 / F25 ГОСТ 31360-2007 / ГОСТ 31359-2007 на спец. клеевом составе не ниже М50, с армированием в каждом 4 ряду D8 A500C	130,83	26,16	200

Ведомость перемычек 20 этажа

Тип перемычки	Эскиз	Общее количество
ПР1-2	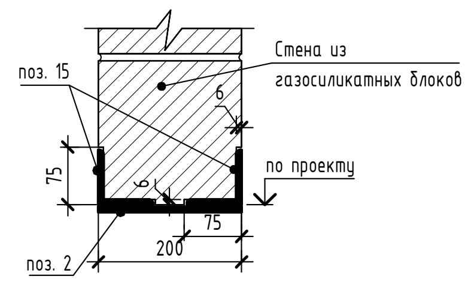 Стена из газосиликатных блоков; поз. 15; поз. 2; по проекту; 6; 75; 200	1
ПР1-3	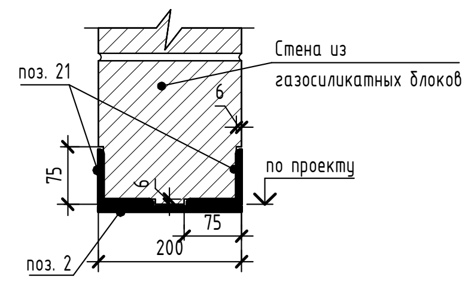 Стена из газосиликатных блоков; поз. 21; поз. 2; по проекту; 6; 75; 200	1
ПР1-5	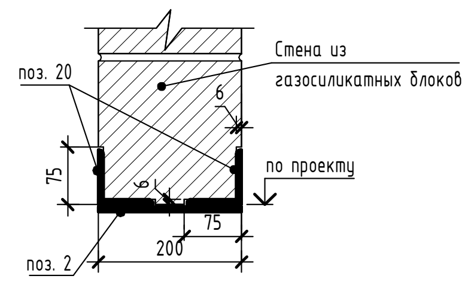 Стена из газосиликатных блоков; поз. 20; поз. 2; по проекту; 6; 75; 200	1
ПР3-1	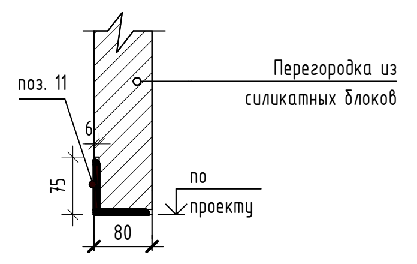 Перегородка из силикатных блоков; поз. 11; по проекту; 6; 75; 80	6
ПР3-2	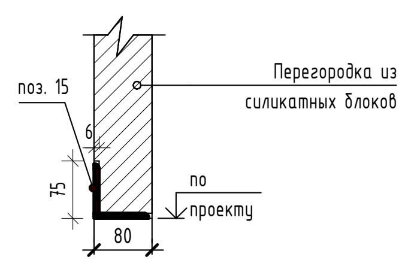 Перегородка из силикатных блоков; поз. 15; по проекту; 6; 75; 80	8
ПР3-2п	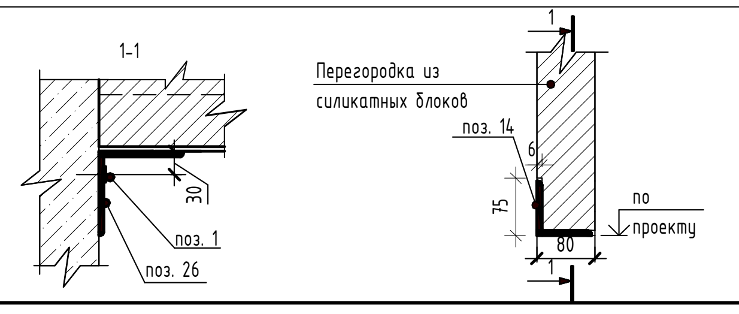 1-1; Перегородка из силикатных блоков; поз. 14; поз. 1; поз. 26; 30; 6; 75; 80; по проекту; 1	1

Спецификация компонентов элементов перемычек 20 этажа

Поз.	Обозначение	Наименование	Кол.	Масса ед., кг	Примечание
1	-	Анкерный болт М8х80	1	0,049	
2	ГОСТ 103-2006	Пластина 100х200х8 (шаг 500 мм)	9	1,256	
11	ГОСТ 8509-93	Уголок 75х6 (L=1250мм)	6	8,613	
14	ГОСТ 8509-93	Уголок 75х6 (L=1350 мм)	1	9,302	
15	ГОСТ 8509-93	Уголок 75х6 (L=1400мм)	10	9,646	
20	ГОСТ 8509-93	Уголок 75х6 (L=1750 мм)	2	12,058	
21	ГОСТ 8509-93	Уголок 75х6 (L=1950 мм)	2	13,436	
26	ГОСТ 8509-93	Уголок 110х110х7 (L=200 мм)	1	2,378	

Спецификация оконных проёмов 20 этажа

Поз.	Размер проема, ВхШ	Кол.
1	1730х1460	1
4	1730х1570	1
6	1730х1860	1
7	1730х1900	2
10	1730х2090	1
11	1730х2120	1
14	1730х2310	1
15	1730х2360	1
20	1730х2850	1

Спецификация дверных проемов 19 этажа

Поз.	Размер проёма, ВхШ	Кол.
3	2100х750	6
4	2100х900	10
10	2100х1250	1
11	2100х1450	1

Спецификация отверстий 20 этажа

Поз.	Размер отверстия, ШхВ	Отм. низа от уровня ч.п, м	Кол.	Примечание
Отв.1	200х200	+2,250	10	Отв.ОВ
Отв.6	600х450	+2,250	2	Отв.ОВ
Отв.10	1100х700	+2,000	1	Отв.ОВ
Отв.12	800х800	+1,900	1	Отв.ОВ
Отв.18	600х1100	+1,600	1	Отв.ОВ
Отв.20	1250х1250	+0,800	1	Отв.ЭС

Низ оконных проемов на отм. +0,600 м от уровня чистого пола этажа

УСЛОВНЫЕ ОБОЗНАЧЕНИЯ:

▨	Монолитные ж/б конструкции 200-800 мм (см. КР)
▨	Кладка из газосиликатных блоков Р=600 кг/м³, δ=100 мм/ 150 мм/ 200 мм
▨	Кладка из газосиликатных гидрофобизированных блоков Р=600 кг/м³, δ=80 мм/150 мм/ 200 мм
▭	Кладка перегородок из силикатного блока СППо80
▬	Кладка перегородок из силикатного гидрофобизированного блока СППо80
▭	Перегородки из ГКЛ по металлическому каркасу, δ= 75мм/ 100 мм/ 170 мм
⊠	Утеплитель из мин.ватных плит (в составе НВФС) двухслойный -150мм ρ=90 кг/м³- 50мм; ρ=37 кг/м³- 100мм; λ=0,035-:-0,040 Вт/(м×°С)
⊠	Утеплитель из мин.ватных плит -150мм ρ=110-125 кг/м³; λ=0,035-:-0,040 Вт/(м×°С)
ПР1	Марка перемычки
①	Марка дверного проема
①	Марка оконного проема

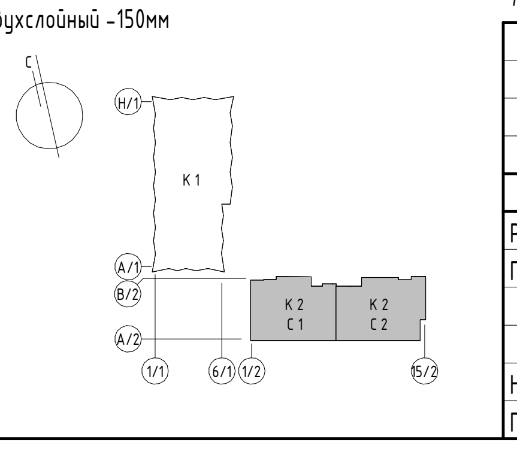

Примечание:

1. Общие данные см. л. 02
2. Узлы и детали см. раздел ГКО-343/25-Р-АР4
3. Перемычки предварительно окрасить двумя слями эмали ХВ-110 по ГОСТ 18374-79* по слою грунта АК-096 по ГОСТ 25718-83, общая толщина лакокрасочного покрытия должна составлять не менее 120 мкм.
4. Ручную сварку сталей С245 выполнять электродами Э42 по ГОСТ 9467-75* Катет сварного шва принять не более минимальной толщины свариваемых элементов
5. Кладку возводить с зазором от перекрытий и балок, зазор заполнить негорючей минераловатной изоляцией и шнуром «Вилатерм СП». Диаметр шнура «Вилатерм СП» подбирать с учетом 30% обжатия относительно величины зазора.
6. Отверстия ОВ размером 200 мм выполнить по месту
7. Устройство фахверков см. раздел ГКО-343/25-Р-КМ2

0,000=171,1

Изм.	Кол.	Лист	№ док.	Подпись	Дата	ГКО-343/25-Р-АР1.2
						Жилой комплекс со встроенно-пристроенными помещениями на 1-х этажах и подземной автостоянкой, расположенный на земельном участке по адресу: г. Москва, ул. Горбунова, вл. 27 (ЗАО, 77:07:0004010:37)
Разработал		Власов				Архитектурные решения. Надземная часть. Корпус 2
ГАП		Сережкин				
Н. контр.		Клинов				Кладочный план 20 этажа на отм. +62,460
ГИП		Белых				ПРОМСПЕЦПРОЕКТ СТРОИТЕЛЬНОЕ ПРОЕКТИРОВАНИЕ

Стадия	Лист	Листов
Р	23	

Согласовано

Взам. инв. №

Подп. и дата

Инв № подл.

Формат А1

Монтажный план 20 этажа на отм. +62,460

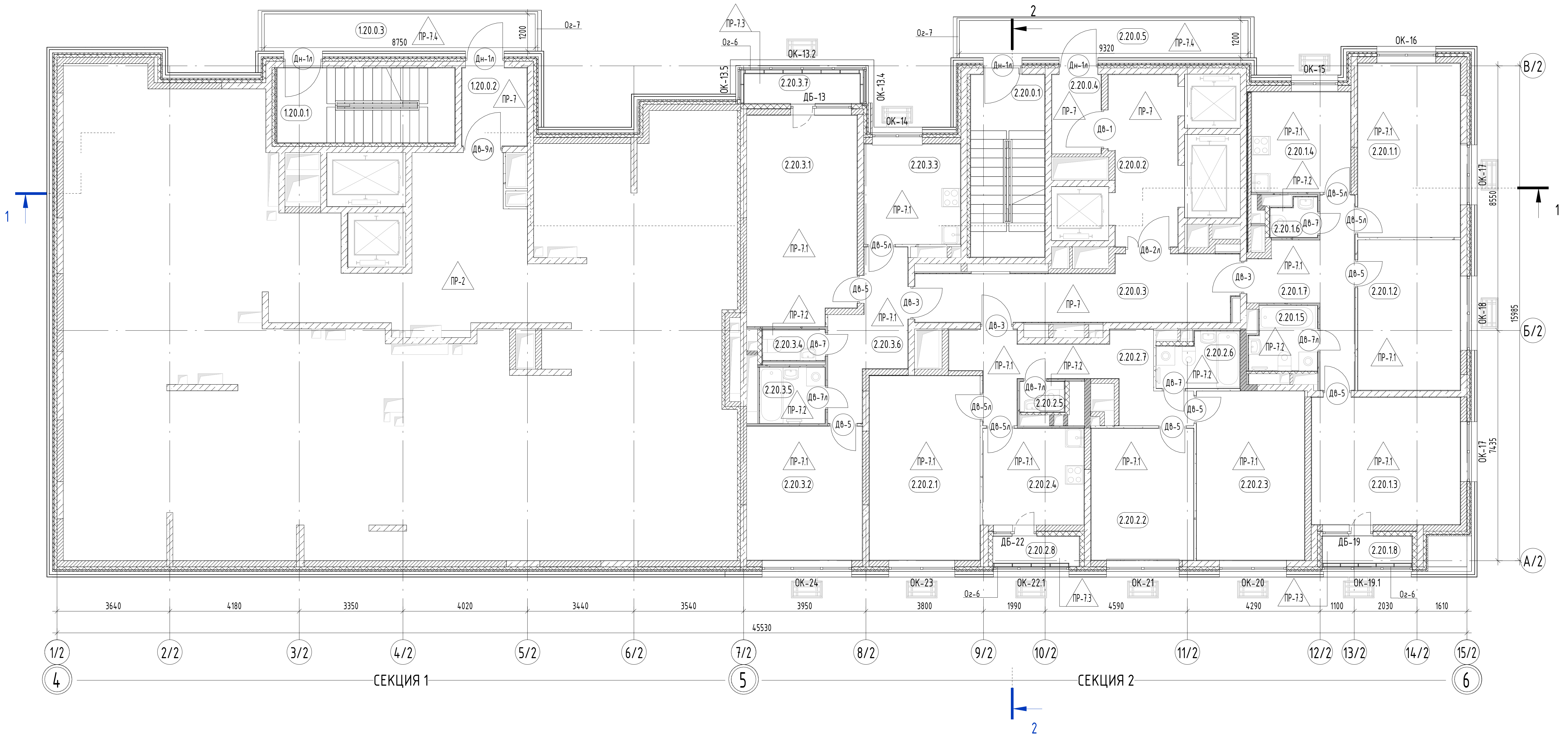

В/2
Б/2
А/2
1/2
2/2
3/2
4/2
5/2
6/2
7/2
8/2
9/2
10/2
11/2
12/2
13/2
14/2
15/2
4
5
6
СЕКЦИЯ 1
СЕКЦИЯ 2
3640
4180
3350
4020
3440
3540
3950
3800
1990
4590
4290
1100
2030
1610
45530
8550
15985
7435
1.20.0.1
1.20.0.2
1.20.0.3
2.20.0.1
2.20.0.2
2.20.0.3
2.20.0.4
2.20.0.5
2.20.1.1
2.20.1.2
2.20.1.3
2.20.1.4
2.20.1.5
2.20.1.6
2.20.1.7
2.20.1.8
2.20.2.1
2.20.2.2
2.20.2.3
2.20.2.4
2.20.2.5
2.20.2.6
2.20.2.7
2.20.2.8
2.20.3.1
2.20.3.2
2.20.3.3
2.20.3.4
2.20.3.5
2.20.3.6
2.20.3.7
ОК-13.2
ОК-13.4
ОК-13.5
ОК-14
ОК-15
ОК-16
ОК-17
ОК-18
ОК-19.1
ОК-20
ОК-21
ОК-22.1
ОК-23
ОК-24
ДБ-13
ДБ-19
ДБ-22
Ог-6
Ог-7
ПР-2
ПР-7
ПР-7.1
ПР-7.2
ПР-7.4
ПР-13

План потолков 20 этажа

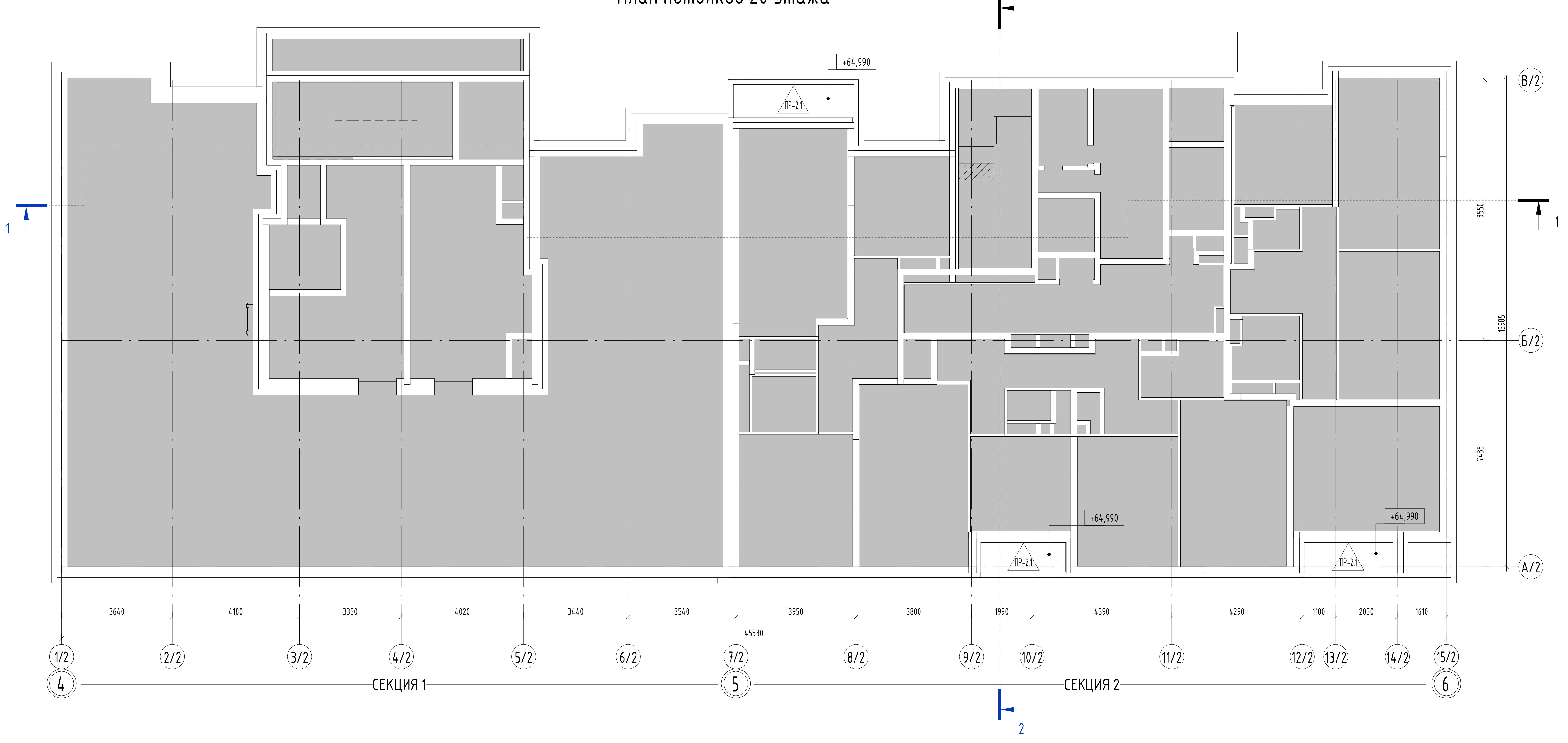

+64,990
ПР-2.1
В/2
Б/2
А/2
1/2
2/2
3/2
4/2
5/2
6/2
7/2
8/2
9/2
10/2
11/2
12/2
13/2
14/2
15/2
4
5
6
СЕКЦИЯ 1
СЕКЦИЯ 2
3640
4180
3350
4020
3440
3540
3950
3800
1990
4590
4290
1100
2030
1610
45530
8550
15985
7435

Экспликация помещений 20 этажа

Номер	Наименование	Площадь, м²	Кат. пом.
Секция 1			
0. МОП			
1.20.0.1	Лестница	13,83	
1.20.0.2	Тамбур	5,30	
1.20.0.3	Переходной балкон	10,95	
		30,08	

Экспликация помещений 20 этажа

Номер	Наименование	Площадь, м²	Кат. пом.
Секция 2			
0. МОП			
2.20.0.1	Лестница	14,04	
2.20.0.2	Лифтовой холл / ПБЗ	11,85	
2.20.0.3	Коридор	18,75	
2.20.0.4	Тамбур	4,07	
2.20.0.5	Переходной балкон	11,63	
		60,34	
Квартира 01			
2.20.1.1	Жилая комната	18,52	
2.20.1.2	Жилая комната	16,00	
2.20.1.3	Жилая комната	19,67	
2.20.1.4	Кухня	10,31	
2.20.1.5	С/у	4,31	
2.20.1.6	С/у	1,72	
2.20.1.7	Холл	11,37	
2.20.1.8	Лоджия	2,78	
		84,68	
Квартира 02			
2.20.2.1	Жилая комната	21,19	
2.20.2.2	Жилая комната	14,03	
2.20.2.3	Жилая комната	18,98	
2.20.2.4	Кухня	10,13	
2.20.2.5	С/у	1,40	
2.20.2.6	С/у	4,34	
2.20.2.7	Холл	13,55	
2.20.2.8	Лоджия	2,68	
		86,30	
Квартира 03			
2.20.3.1	Жилая комната	23,54	
2.20.3.2	Жилая комната	16,04	
2.20.3.3	Кухня	10,01	
2.20.3.4	С/у	2,02	
2.20.3.5	С/у	3,82	
2.20.3.6	Холл	9,53	
2.20.3.7	Балкон	4,18	
		69,12	
Общий итог: 31		330,52	

УСЛОВНЫЕ ОБОЗНАЧЕНИЯ:

1.12	Марка пола
Д-1	Марка двери
ОК-1	Марка окна
Ог-1	Марка ограждения
1.2.3.4	Марка помещения

номер секции
этаж
номер помещения
номер квартиры

Примечание:

1. Общие данные см. л. 02
3. Данный лист см. совместно с листами 33-39
3. Ведомость внутренней отделки помещений см. раздел ГКО-343/25-Р-АР3.2
4. Узлы и детали см. раздел ГКО-343/25-Р-АР4

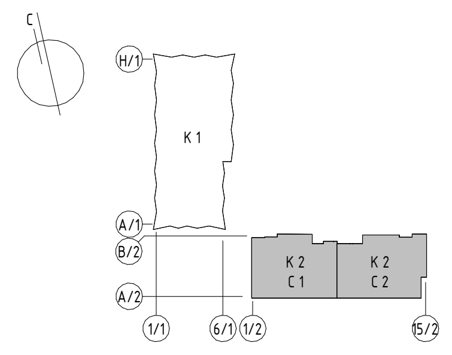

С
Н/1
К 1
К 2
С 1
С 2
15/2

0,000=171,1

Изм.	Кол.	Лист	№ док.	Подпись	Дата
Разработал		Власов			
ГАП		Сережкин			
Н. контр.		Клинов			
ГИП		Белых			

ГКО-343/25-Р-АР1.2

Жилой комплекс со встроенно-пристроенными помещениями на 1-х этажах и подземной автостоянкой, расположенный на земельном участке по адресу: г. Москва, ул. Горбунова, вл. 27 (ЗАО, 77:07:0004010:37)

Архитектурные решения. Надземная часть. Корпус 2

Стадия	Лист	Листов
Р	24	

Маркировочный план 20 этажа на отм. +62,460. План потолков 20 этажа

ПРОМСПЕЦПРОЕКТ
СТРОИТЕЛЬНОЕ ПРОЕКТИРОВАНИЕ

Формат А1

Согласовано

Взам. инв. №

Подп. и дата

Инв № подл.

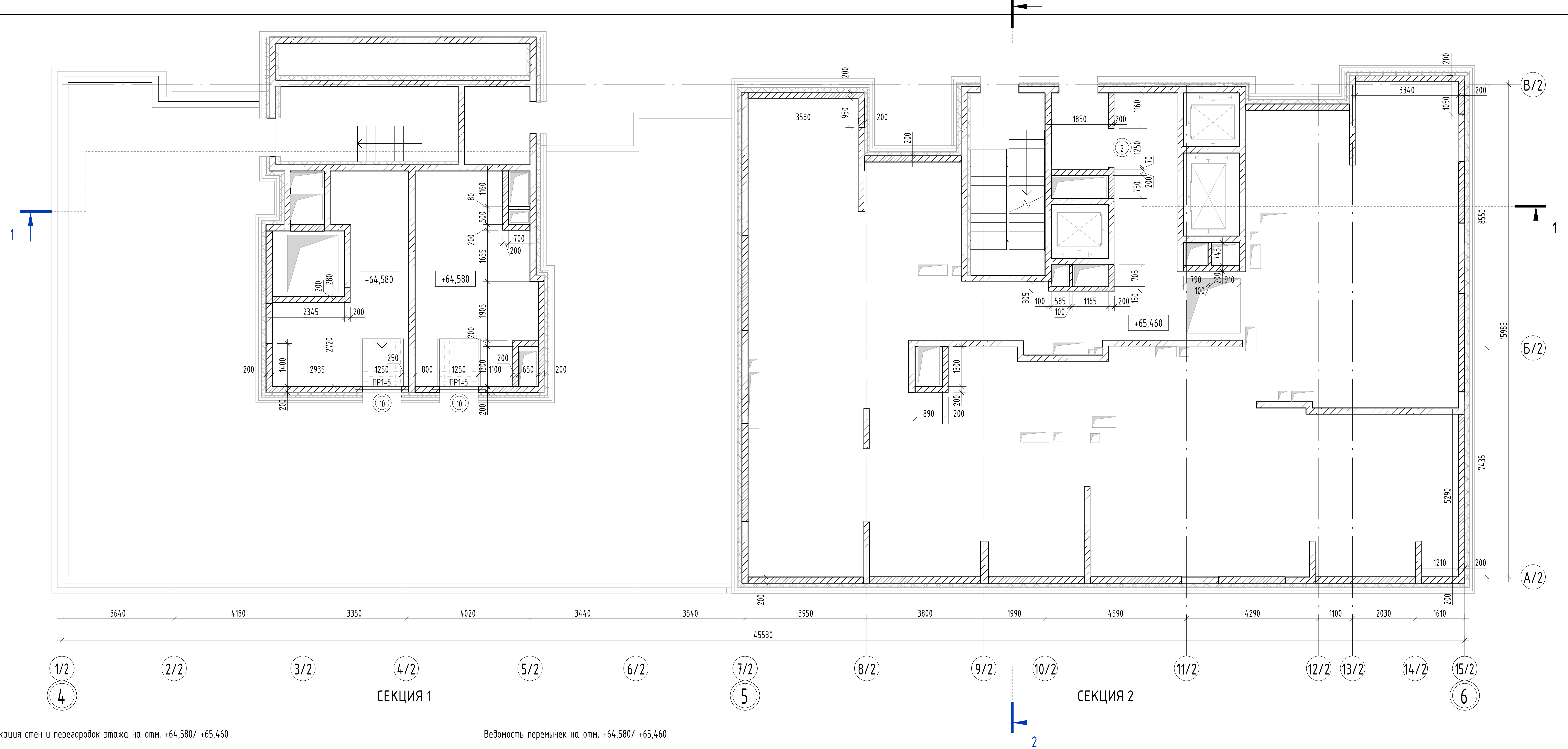

Спецификация стен и перегородок этажа на отм. +64,580/ +65,460

Описание	Площадь, м²	Объем, м³	Толщина, мм
Внутренние стены и перегородки			
Кладка перегородок из газосиликатных блоков, толщиной 100 мм: 600×100×250 /D500 /B2,5 / F25 ГОСТ 31360-2007 / ГОСТ 31359-2007 на спец. клеевом составе не ниже М50, с армированием в каждом 4 ряду D8 A500C	3,25	0,32	100
Кладка стен и перегородок из газосиликатных блоков, толщиной 150 мм: 600х150х200 / D600 / B3,5 / F25 ГОСТ 31360-2007 / ГОСТ 31359-2007 на спец. клеевом составе не ниже М50, с армированием в каждом 4 ряду D8 A500C	3,79	0,57	150
Кладка стен и перегородок из газосиликатных блоков, толщиной 200 мм: 600х200х200 / D600 / B3,5 / F25 ГОСТ 31360-2007 / ГОСТ 31359-2007 на спец. клеевом составе не ниже М50, с армированием в каждом 4 ряду D8 A500C	44,50	8,90	200
Кладка перегородок из силикатного блока СППо80, толщиной 80мм 498х80х248	2,24	0,18	80
Наружные стены и перегородки			
Кладка стен и перегородок из газосиликатных блоков, толщиной 200 мм: 600х200х200 / D600 / B3,5 / F25 ГОСТ 31360-2007 / ГОСТ 31359-2007 на спец. клеевом составе не ниже М50, с армированием в каждом 4 ряду D8 A500C	127,07	25,41	200

Ведомость перемычек на отм. +64,580/ +65,460

Тип перемычки	Эскиз	Общее количество
ПР1-5	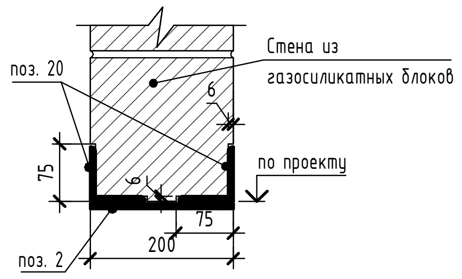	2

Спецификация дверных проемов на отм. +64,580; +65,460

Поз.	Размер проёма, ВхШ	Кол.
2	1750х1250	1

Спецификация компонентов элементов перемычек на отм. +64,580/ +65,460

Поз.	Обозначение	Наименование	Кол.	Масса ед., кг	Примечание
2	ГОСТ 103-2006	Пластина 100х200х8 (шаг 500 мм)	6	1,256	
20	ГОСТ 8509-93	Уголок 75х6 (L=1750 мм)	4	12,058	

УСЛОВНЫЕ ОБОЗНАЧЕНИЯ:

▨	Монолитные ж/б конструкции 200-800 мм (см. КР)
▨	Кладка из газосиликатных блоков Р=600 кг/м³, δ=100 мм/ 150 мм/ 200 мм
▨	Кладка из газосиликатных гидрофобизированных блоков Р=600 кг/м³, δ=80 мм/150 мм/ 200 мм
▭	Кладка перегородок из силикатного блока СППо80
▬	Кладка перегородок из силикатного гидрофобизированного блока СППо80
▨	Перегородки из ГКЛ по металлическому каркасу, δ= 75мм/ 100 мм/ 170 мм
▩	Утеплитель из мин.ватных плит (в составе НВФС) двухслойный -150мм ρ=90 кг/м³- 50мм; ρ=37 кг/м³- 100мм; λ=0,035-:-0,040 Вт/(м×°С)
▩	Утеплитель из мин.ватных плит -150мм ρ=110-125 кг/м³; λ=0,035-:-0,040 Вт/(м×°С)
ПР1	Марка перемычки
⓵	Марка дверного проема
①	Марка оконного проема

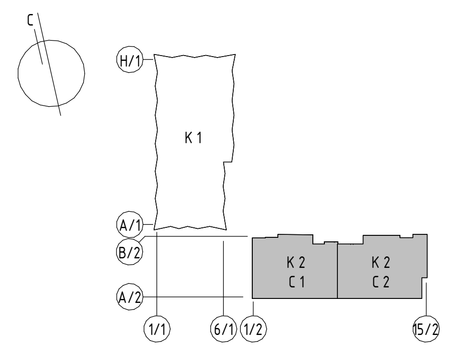

Примечание:

1. Общие данные см. л. 02
2. Узлы и детали см. раздел ГКО-343/25-Р-АР4
3. Перемычки предварительно окрасить двумя слями эмали ХВ-110 по ГОСТ 18374-79* по слою грунта АК-096 по ГОСТ 25718-83, общая толщина лакокрасочного покрытия должна составлять не менее 120 мкм.
4. Ручную сварку сталей С245 выполнять электродами Э42 по ГОСТ 9467-75* Катет сварного шва принять не более минимальной толщины свариваемых элементов
5. Кладку возводить с зазором от перекрытий и балок, зазор заполнить негорючей минераловатной изоляцией и шнуром «Вилатерм СП». Диаметр шнура «Вилатерм СП» подбирать с учетом 30% обжатия относительно величины зазора.
6. Отверстия ОВ размером 200 мм выполнить по месту
7. Устройство фахверков см. раздел ГКО-343/25-Р-КМ2

0,000=171,1

Изм.	Кол.	Лист	№ док.	Подпись	Дата
Разработал		Власов			
ГАП		Сережкин			
Н. контр.		Клинов			
ГИП		Белых			

ГКО-343/25-Р-АР1.2

Жилой комплекс со встроенно-пристроенными помещениями на 1-х этажах и подземной автостоянкой, расположенный на земельном участке по адресу: г. Москва, ул. Горбунова, вл. 27 (ЗАО, 77:07:0004010:37)

Архитектурные решения. Надземная часть. Корпус 2

Стадия	Лист	Листов
Р	25	

Кладочный план на отм. +64,580, +65,460

ПРОМСПЕЦПРОЕКТ
СТРОИТЕЛЬНОЕ ПРОЕКТИРОВАНИЕ

Согласовано

Взам. инв. №

Подп. и дата

Инв. № подл.

Формат А2

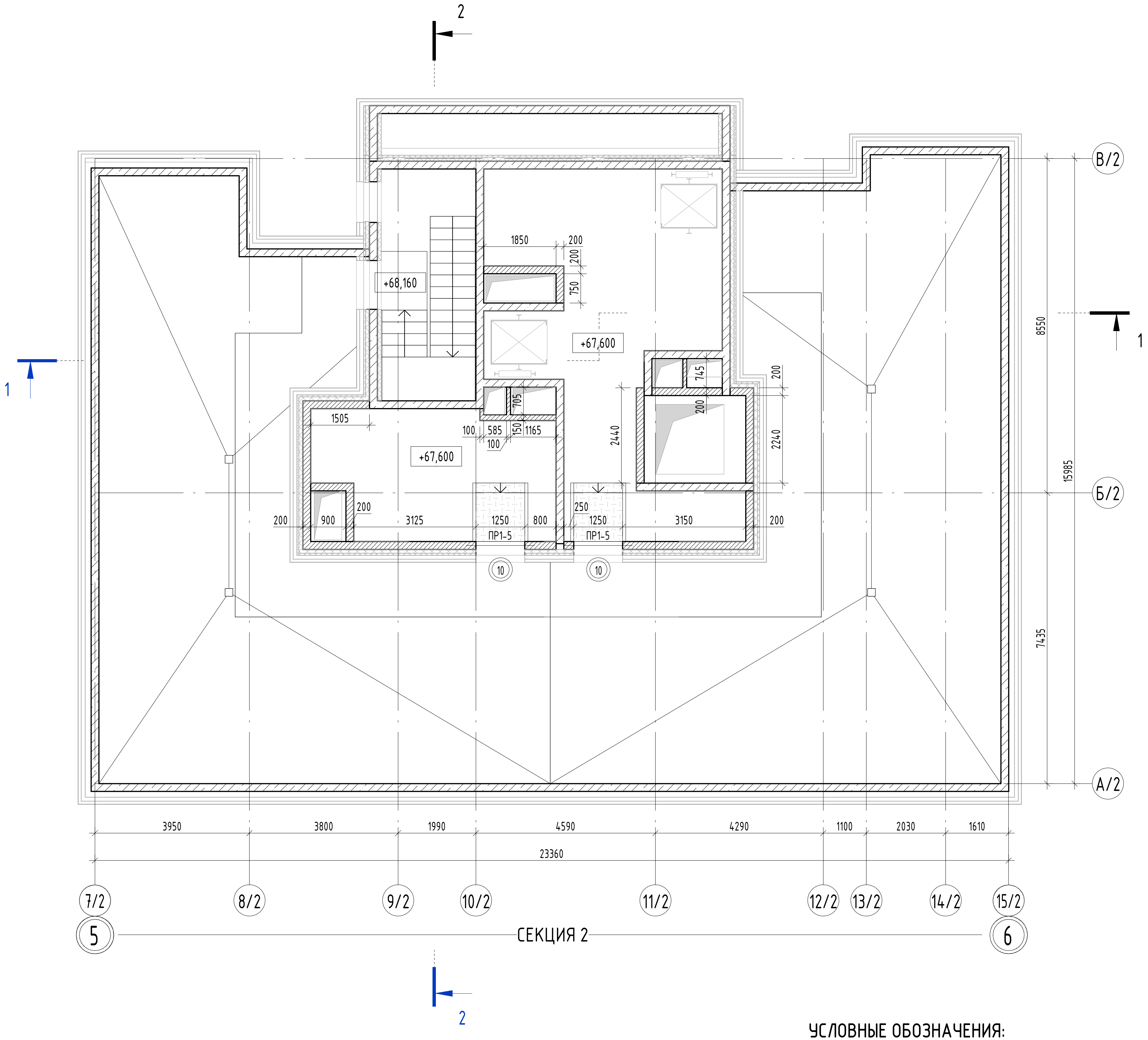

Ведомость перемычек на отм. +67,600

Тип перемычки	Эскиз	Общее количество
ПР1-5	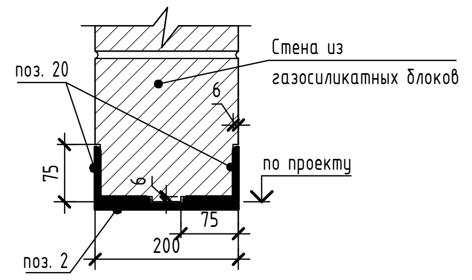 Стена из газосиликатных блоков поз. 20 6 75 6 по проекту 75 200 поз. 2	2

Спецификация компонентов элементов перемычек на отм. +67,600

Поз.	Обозначение	Наименование	Кол.	Масса ед., кг	Примечание
2	ГОСТ 103-2006	Пластина 100х200х8 (шаг 500 мм)	6	1,256	
20	ГОСТ 8509-93	Уголок 75х6 (L=1750 мм)	4	12,058	

Спецификация стен и перегородок этажа на отм. +67,600

Описание	Площадь, $м^2$	Объем, $м^3$	Толщина, мм
Внутренние стены и перегородки			
Кладка перегородок из газосиликатных блоков, толщиной 100 мм: 600×100×250 /D500 /B2,5 / F25 ГОСТ 31360-2007 / ГОСТ 31359-2007 на спец. клеевом составе не ниже М50, с армированием в каждом 4 ряду D8 A500C	5,58	0,56	100
Кладка стен и перегородок из газосиликатных блоков, толщиной 150 мм: 600х150х200 / D600 / B3,5 / F25 ГОСТ 31360-2007 / ГОСТ 31359-2007 на спец. клеевом составе не ниже М50, с армированием в каждом 4 ряду D8 A500C	5,88	0,88	150
Кладка стен и перегородок из газосиликатных блоков, толщиной 200 мм: 600х200х200 / D600 / B3,5 / F25 ГОСТ 31360-2007 / ГОСТ 31359-2007 на спец. клеевом составе не ниже М50, с армированием в каждом 4 ряду D8 A500C	30,00	6,00	200
Наружные стены и перегородки			
Кладка стен и перегородок из газосиликатных блоков, толщиной 200 мм: 600х200х200 / D600 / B3,5 / F25 ГОСТ 31360-2007 / ГОСТ 31359-2007 на спец. клеевом составе не ниже М50, с армированием в каждом 4 ряду D8 A500C	54,18	10,84	200

Спецификация дверных проемов на отм. +67,600

Поз.	Размер проёма, ВхШ	Кол.
10	2100х1250	4

УСЛОВНЫЕ ОБОЗНАЧЕНИЯ:

▨	Монолитные ж/б конструкции 200-800 мм (см. КР)
▨	Кладка из газосиликатных блоков Р=600 кг/$м^3$, δ=100 мм/ 150 мм/ 200 мм
▨	Кладка из газосиликатных гидрофобизированных блоков Р=600 кг/$м^3$, δ=80 мм/150 мм/ 200 мм
▭	Кладка перегородок из силикатного блока СППо80
▬	Кладка перегородок из силикатного гидрофобизированного блока СППо80
▭	Перегородки из ГКЛ по металлическому каркасу, δ= 75мм/ 100 мм/ 170 мм
⊠	Утеплитель из мин.ватных плит (в составе НВФС) двухслойный -150мм ρ=90 кг/$м^3$- 50мм; ρ=37 кг/$м^3$- 100мм; λ=0,035-:-0,040 Вт/(м×°С)
⊠	Утеплитель из мин.ватных плит -150мм ρ=110-125 кг/$м^3$; λ=0,035-:-0,040 Вт/(м×°С)
ПР1	Марка перемычки
◎	Марка дверного проема
①	Марка оконного проема

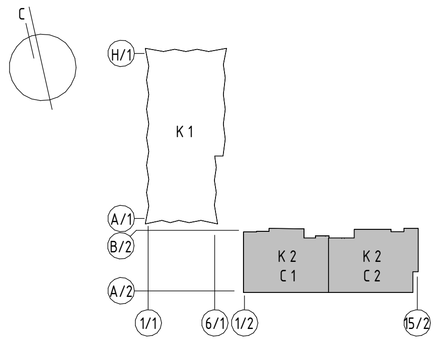

Примечание:

1. Общие данные см. л. 02
2. Узлы и детали см. раздел ГКО-343/25-Р-АР4
3. Перемычки предварительно окрасить двумя слями эмали ХВ-110 по ГОСТ 18374-79* по слою грунта АК-096 по ГОСТ 25718-83, общая толщина лакокрасочного покрытия должна составлять не менее 120 мкм.
4. Ручную сварку сталей С245 выполнять электродами Э42 по ГОСТ 9467-75* Катет сварного шва принять не более минимальной толщины свариваемых элементов
5. Кладку возводить с зазором от перекрытий и балок, зазор заполнить негорючей минераловатной изоляцией и шнуром «Вилатерм СП». Диаметр шнура «Вилатерм СП» подбирать с учетом 30% обжатия относительно величины зазора.
6. Отверстия ОВ размером 200 мм выполнить по месту
7. Устройство фахверков см. раздел ГКО-343/25-Р-КМ2

0,000=171,1

						ГКО-343/25-Р-АР1.2			
						Жилой комплекс со встроенно-пристроенными помещениями на 1-х этажах и подземной автостоянкой, расположенный на земельном участке по адресу: г. Москва, ул. Горбунова, вл. 27 (ЗАО, 77:07:0004010:37)			
Изм.	Кол.	Лист	№ док.	Подпись	Дата				
Разработал		Власов				Архитектурные решения. Надземная часть. Корпус 2	Стадия	Лист	Листов
ГАП		Сережкин					Р	26	
Н. контр.		Климов				Кладочный план на отм. +67,600	ПРОМСПЕЦПРОЕКТ СТРОИТЕЛЬНОЕ ПРОЕКТИРОВАНИЕ		
ГИП		Белых							

Согласовано

Взам. инв. №

Подп. и дата

Инв № подл.

Формат А2

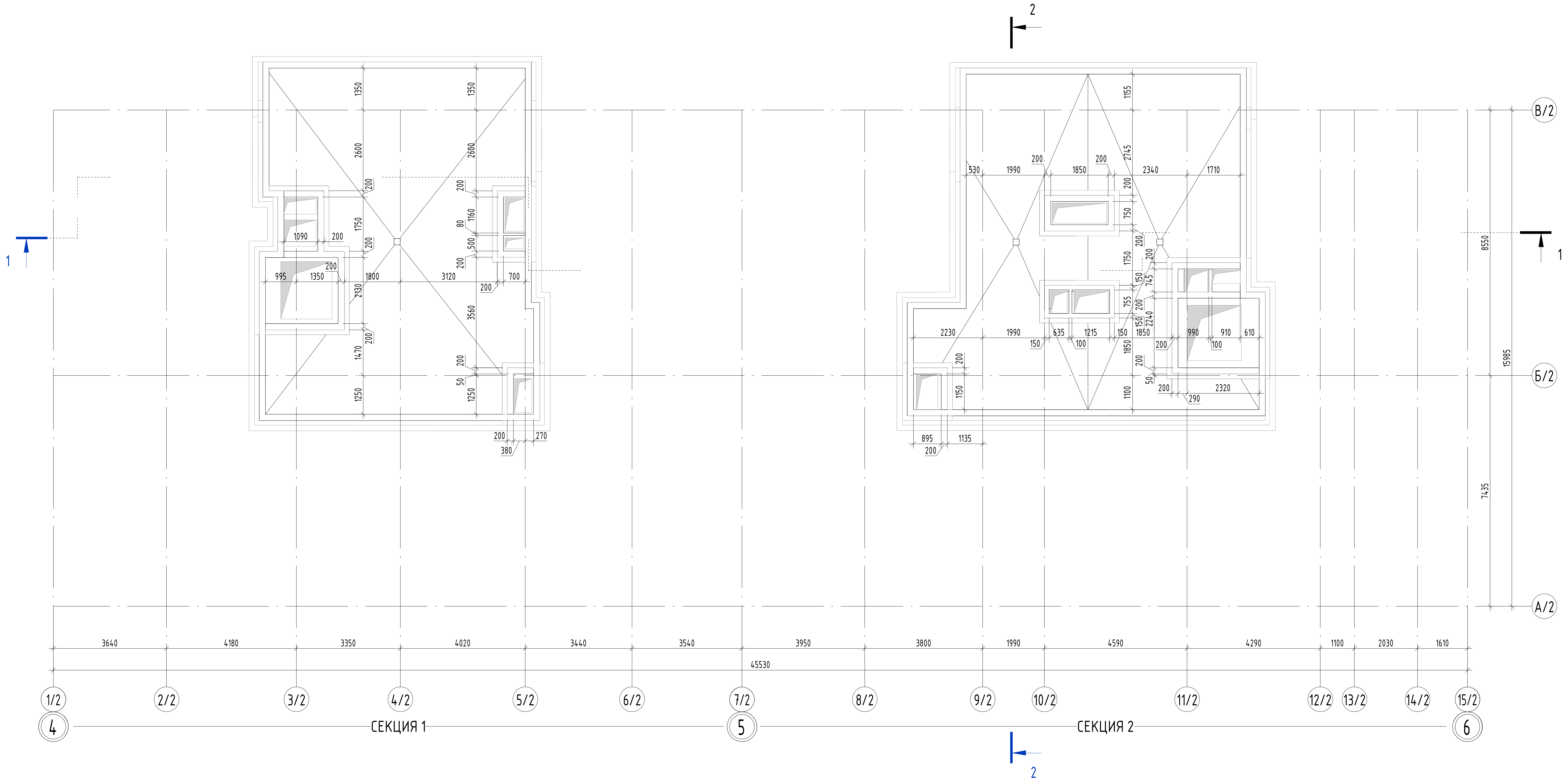
2
1
В/2
Б/2
А/2
8550
15985
7435
3640
4180
3350
4020
3440
3540
3950
3800
1990
4590
4290
1100
2030
1610
45530
1/2
2/2
3/2
4/2
5/2
6/2
7/2
8/2
9/2
10/2
11/2
12/2
13/2
14/2
15/2
4
5
6
СЕКЦИЯ 1
СЕКЦИЯ 2
1350
2600
200
1750
1090
995
1350
1800
3120
700
2130
1470
1250
3560
1160
80
500
50
200
270
380
1155
2745
530
1990
1850
2340
1710
750
745
755
2240
2230
635
1215
150
100
990
910
610
2320
290
1100
1850
1150
895
1135

Согласовано

Взам. инв. №

Подп. и дата

Инв № подл.

Спецификация стен и перегородок на отм. +68,270/ +72,270

Описание	Площадь, $м^2$	Объем, $м^3$	Толщина, мм
Наружные стены и перегородки			
Кладка перегородок из газосиликатных блоков, толщиной 100 мм: 600×100×250 /D500 /B2,5 / F25 ГОСТ 31360-2007 / ГОСТ 31359-2007 на спец. клеевом составе не ниже М50, с армированием в каждом 4 ряду D8 A500C	1,44	0,14	100
Кладка стен и перегородок из газосиликатных блоков, толщиной 150 мм: 600x150x200 / D600 / B3,5 / F25 ГОСТ 31360-2007 / ГОСТ 31359-2007 на спец. клеевом составе не ниже М50, с армированием в каждом 4 ряду D8 A500C	5,77	0,87	150
Кладка стен и перегородок из газосиликатных блоков, толщиной 200 мм: 600x200x200 / D600 / B3,5 / F25 ГОСТ 31360-2007 / ГОСТ 31359-2007 на спец. клеевом составе не ниже М50, с армированием в каждом 4 ряду D8 A500C	31,67	6,33	200
Кладка перегородок из силикатного блока СППо80, толщиной 80мм 498x80x248	0,64	0,05	80

УСЛОВНЫЕ ОБОЗНАЧЕНИЯ:

▨	Монолитные ж/б конструкции 200-800 мм (см. КР)
▨	Кладка из газосиликатных блоков P=600 кг/$м^3$, δ=100 мм/ 150 мм/ 200 мм
▨	Кладка из газосиликатных гидрофобизированных блоков P=600 кг/$м^3$, δ=80 мм/150 мм/ 200 мм
▭	Кладка перегородок из силикатного блока СППо80
▬	Кладка перегородок из силикатного гидрофобизированного блока СППо80
▨	Перегородки из ГКЛ по металлическому каркасу, δ= 75мм/ 100 мм/ 170 мм
⊠	Утеплитель из мин.ватных плит (в составе НВФС) двухслойный -150мм ρ=90 кг/$м^3$- 50мм; ρ=37 кг/$м^3$- 100мм; λ=0,035-:-0,040 Вт/(м×°С)
⊠	Утеплитель из мин.ватных плит -150мм ρ=110-125 кг/$м^3$; λ=0,035-:-0,040 Вт/(м×°С)
ПР1	Марка перемычки
◎ 1	Марка дверного проема
①	Марка оконного проема

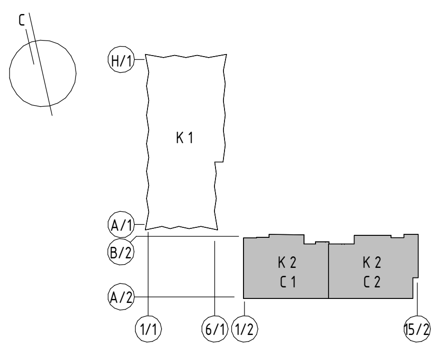
С
Н/1
К 1
А/1
В/2
А/2
К 2
С 1
К 2
С 2
1/1
6/1
1/2
15/2

Примечание:

1. Общие данные см. л. 02
2. Узлы и детали см. раздел ГКО-343/25-Р-АР4
3. Перемычки предварительно окрасить двумя слями эмали ХВ-110 по ГОСТ 18374-79* по слою грунта АК-096 по ГОСТ 25718-83, общая толщина лакокрасочного покрытия должна составлять не менее 120 мкм.
4. Ручную сварку сталей С245 выполнять электродами Э42 по ГОСТ 9467-75* Катет сварного шва принять не более минимальной толщины свариваемых элементов
5. Кладку возводить с зазором от перекрытий и балок, зазор заполнить негорючей минераловатной изоляцией и шнуром «Вилатерм СП». Диаметр шнура «Вилатерм СП» подбирать с учетом 30% обжатия относительно величины зазора.
6. Отверстия ОВ размером 200 мм выполнить по месту
7. Устройство фахверков см. раздел ГКО-343/25-Р-КМ2

0,000=171,1

Изм.	Кол.	Лист	№ док.	Подпись	Дата
Разработал		Власов			
ГАП		Сережкин			
Н. контр.		Клинов			
ГИП		Белых			

ГКО-343/25-Р-АР1.2

Жилой комплекс со встроенно-пристроенными помещениями на 1-х этажах и подземной автостоянкой, расположенный на земельном участке по адресу: г. Москва, ул. Горбунова, вл. 27 (ЗАО, 77:07:0004010:37)

Архитектурные решения. Надземная часть. Корпус 2

Стадия	Лист	Листов
Р	27	

Кладочный план на отм. +68,270, +71,270

ПРОМСПЕЦПРОЕКТ
СТРОИТЕЛЬНОЕ ПРОЕКТИРОВАНИЕ

Формат А2

Маркировочный план на отм. +64,580; +65,460

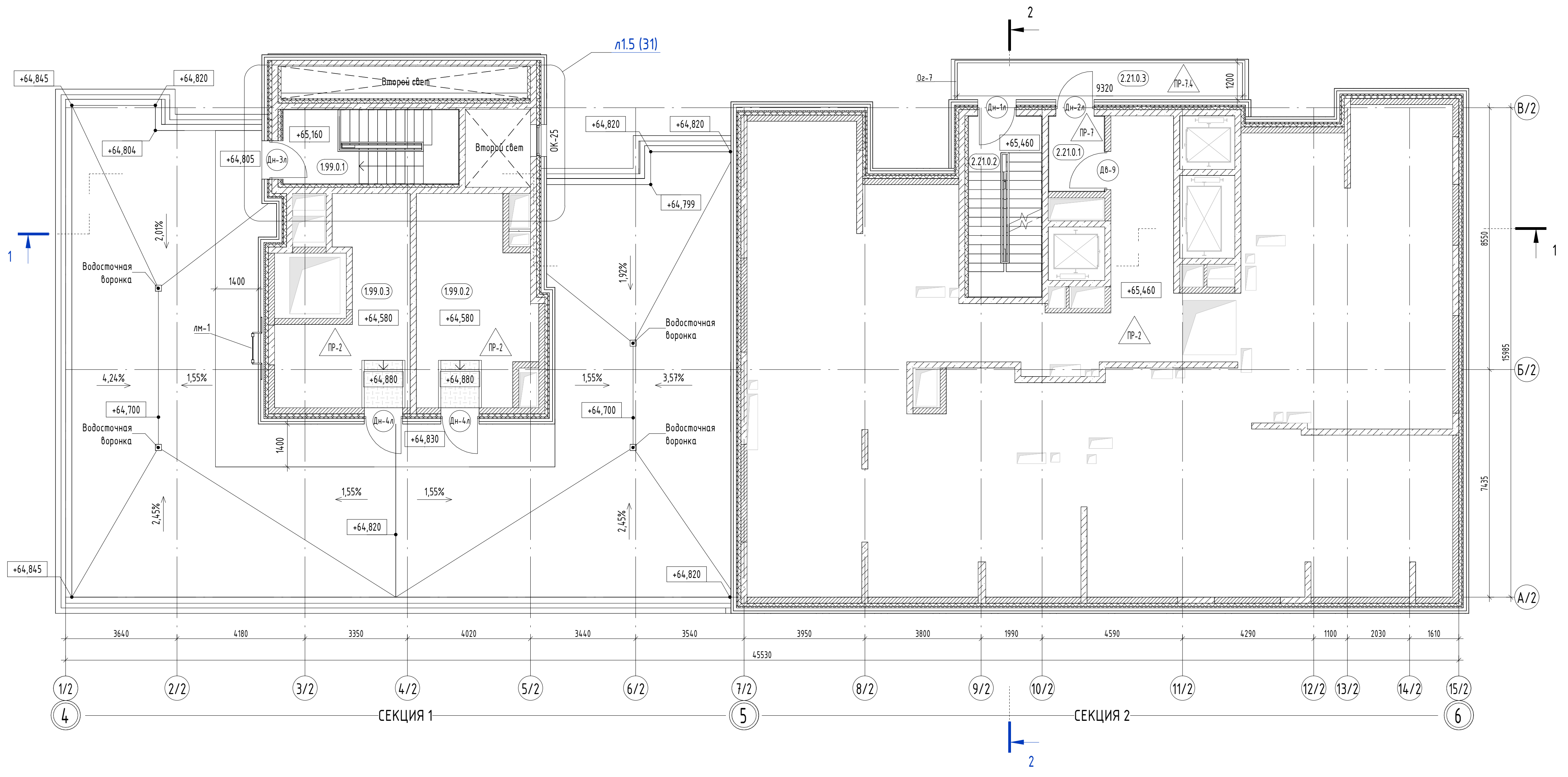

Маркировочный план на отм. +67,600

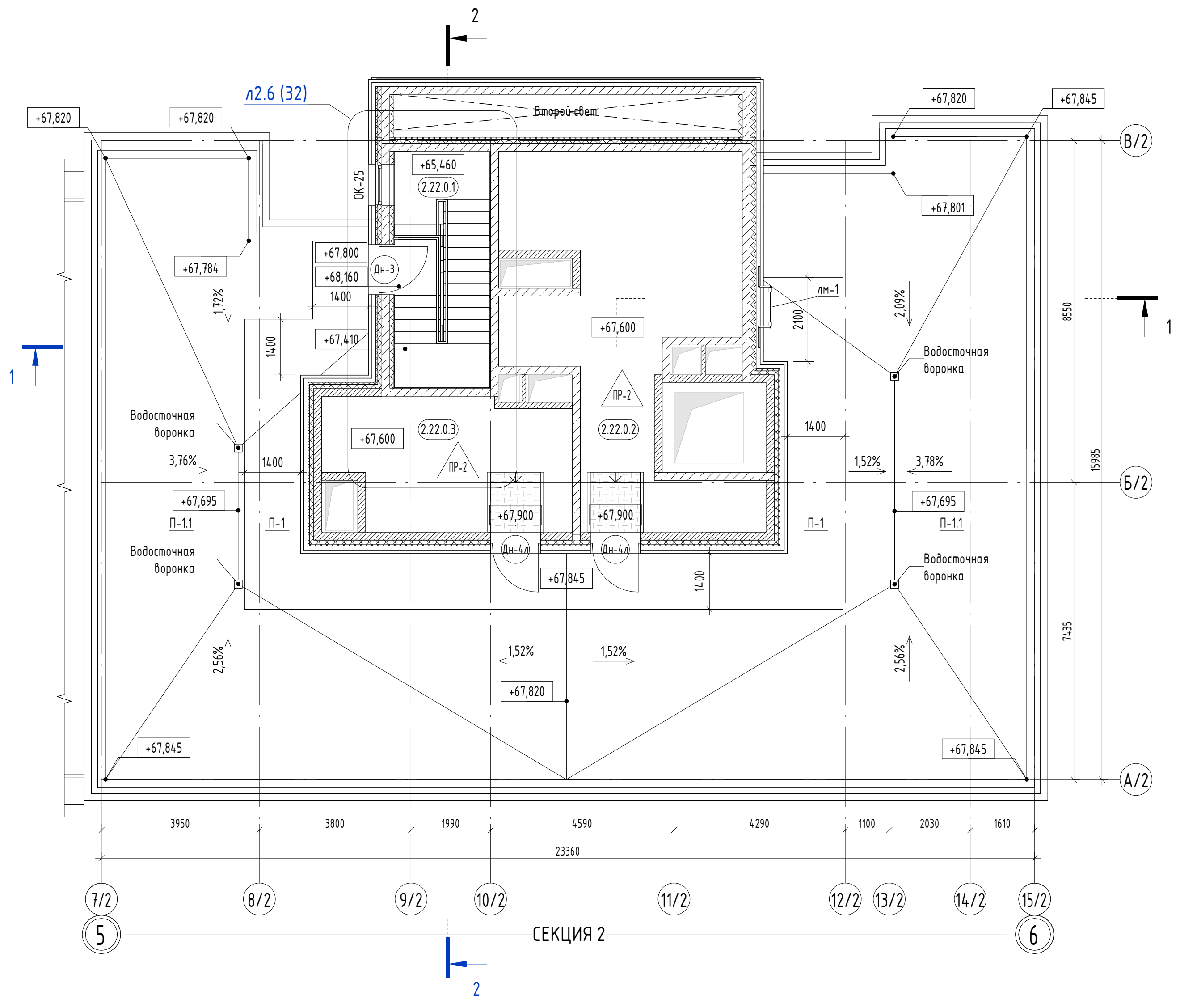

Экспликация помещений на отм. +64,580/ +65,460

Номер	Наименование	Площадь, м²	Кат. пом.
Секция 1			
0. МОП			
1.99.0.1	Лестница	14,02	
		14,02	
Тех. помещения			
1.99.0.2	Помещение СС	24,00	
1.99.0.3	Помещение управления лифтами	21,31	
		45,31	

Экспликация помещений на отм. +64,580/ +65,460

Номер	Наименование	Площадь, м²	Кат. пом.
Секция 2			
0. МОП			
2.21.0.1	Тамбур	4,47	
2.21.0.2	Лестница	14,04	
2.21.0.3	Переходной балкон	11,63	
		30,14	
Общий итог: 6		89,48	

Экспликация помещений на отм. +67,600

Номер	Наименование	Площадь, м²	Кат. пом.
Секция 2			
0. МОП			
2.22.0.1	Лестница	14,02	
		14,02	
Тех. помещения			
2.22.0.2	Помещение управления лифтами	40,35	
2.22.0.3	Помещение СС	19,10	
		59,44	
Общий итог: 3		73,46	

Экспликация кровельных зонтов

Поз.	Описание	Габариты, мм
зк-1	Зонт мет. для вент. шахты: Сталь тонколистовая с непрерывных линий ГОСТ 14918-80 ПК-МТ-1, нормальной точности прокатки, нормальной плотности с обрезной кромкой, на мет. каркасе из уголков 50x50x5 ГОСТ 8509-93, обернутых по периметру сеткой N15 с кв. ячейкой d=2мм ГОСТ 5336-80	1400x2440
зк-2	Зонт мет. для вент. шахты: Сталь тонколистовая с непрерывных линий ГОСТ 14918-80 ПК-МТ-1, нормальной точности прокатки, нормальной плотности с обрезной кромкой, на мет. каркасе из уголков 50x50x5 ГОСТ 8509-93, обернутых по периметру сеткой N15 с кв. ячейкой d=2мм ГОСТ 5336-80	1350x2000
зк-3	Зонт мет. для вент. шахты: Сталь тонколистовая с непрерывных линий ГОСТ 14918-80 ПК-МТ-1, нормальной точности прокатки, нормальной плотности с обрезной кромкой, на мет. каркасе из уголков 50x50x5 ГОСТ 8509-93, обернутых по периметру сеткой N15 с кв. ячейкой d=2мм ГОСТ 5336-80	3040x2830
зк-4	Зонт мет. для вент. шахты: Сталь тонколистовая с непрерывных линий ГОСТ 14918-80 ПК-МТ-1, нормальной точности прокатки, нормальной плотности с обрезной кромкой, на мет. каркасе из уголков 50x50x5 ГОСТ 8509-93, обернутых по периметру сеткой N15 с кв. ячейкой d=2мм ГОСТ 5336-80	1595x1850
зк-5	Зонт мет. для вент. шахты: Сталь тонколистовая с непрерывных линий ГОСТ 14918-80 ПК-МТ-1, нормальной точности прокатки, нормальной плотности с обрезной кромкой, на мет. каркасе из уголков 50x50x5 ГОСТ 8509-93, обернутых по периметру сеткой N15 с кв. ячейкой d=2мм ГОСТ 5336-80	2650x1455
зк-6	Зонт мет. для вент. шахты: Сталь тонколистовая с непрерывных линий ГОСТ 14918-80 ПК-МТ-1, нормальной точности прокатки, нормальной плотности с обрезной кромкой, на мет. каркасе из уголков 50x50x5 ГОСТ 8509-93, обернутых по периметру сеткой N15 с кв. ячейкой d=2мм ГОСТ 5336-80	2700x945
зк-7	Зонт мет. для вент. шахты: Сталь тонколистовая с непрерывных линий ГОСТ 14918-80 ПК-МТ-1, нормальной точности прокатки, нормальной плотности с обрезной кромкой, на мет. каркасе из уголков 50x50x5 ГОСТ 8509-93, обернутых по периметру сеткой N15 с кв. ячейкой d=2мм ГОСТ 5336-80	2550x1450
зк-8	Зонт мет. для вент. шахты: Сталь тонколистовая с непрерывных линий ГОСТ 14918-80 ПК-МТ-1, нормальной точности прокатки, нормальной плотности с обрезной кромкой, на мет. каркасе из уголков 50x50x5 ГОСТ 8509-93, обернутых по периметру сеткой N15 с кв. ячейкой d=2мм ГОСТ 5336-80	1790x1950
зк-9	Зонт мет. для вент. шахты: Сталь тонколистовая с непрерывных линий ГОСТ 14918-80 ПК-МТ-1, нормальной точности прокатки, нормальной плотности с обрезной кромкой, на мет. каркасе из уголков 50x50x5 ГОСТ 8509-93, обернутых по периметру сеткой N15 с кв. ячейкой d=2мм ГОСТ 5336-80	3310x2340

Экспликация покрытий кровли

Наименование	Тип покрытия	Схема покрытия	Данные элементов покрытия	Площадь, м²
Покрытие кровли эксплуатируемое	П-1	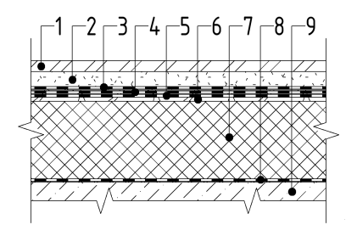	1. Тротуарная плитка - 30мм 2. Цементно-песчанная стяжка, армированная сеткой - 50 мм 3. Геотекстиль ТехноНИКОЛЬ 300г/м² (или аналог) 4. Полимерная мембрана LOGICROOF V-GR (или аналог) 5. Стеклохолст ТехноНИКОЛЬ 100г/м² (или аналог) 6. Уклонообразующий слой из керамзитового гравия - 30-270мм 7. Утеплитель минераловатные плиты из каменного волокна Техноруф 45 плотностью 140кг/м³ (или аналог) - 220мм 8. Пароизоляция - Биполь ЭПП (или аналог) 9. Ж/б плита, см. КР	85,61
Покрытие кровли неэксплуатируемое над лестнично-лифтовым узлом (ЛЛУ) и техническими помещениями	П-1.1	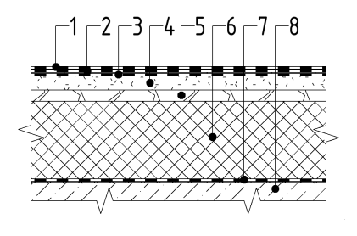	1. Гидроизоляция Техноэласт ПЛАМЯ СТОП 5мм (или аналог) - 1слой 2. Гидроизоляция Унифлекс ВЕНТ ЭПВ (или аналог) 3. Праймер битумный ТехноНИКОЛЬ №01 (или аналог) 4. Цементно-песчанная стяжка, армированная сеткой - 50 мм 5. Уклонообразующий слой из керамзитового гравия - 30-180мм 6. Утеплитель минераловатные плиты из каменного волокна Техноруф 45 плотностью 140кг/м³ (или аналог) - 220мм 7. Пароизоляция - Биполь ЭПП (или аналог) 8. Ж/б плита, см. КР	566,46
Покрытие кровли неэксплуатируемое над неотапливаемым входом в уровне 2 этажа	П-1.4	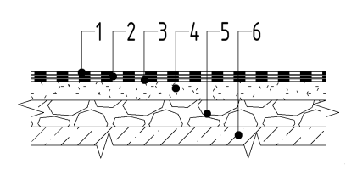	1. Гидроизоляция Техноэласт ПЛАМЯ СТОП 5мм (или аналог) - 1слой 2. Гидроизоляция Унифлекс ВЕНТ ЭПВ (или аналог) 3. Праймер битумный ТехноНИКОЛЬ №01 (или аналог) 4. Цементно-песчанная стяжка, армированная сеткой - 50 мм 5. Уклонообразующий слой из керамзитового гравия - 30-180мм 6. Ж/б плита, см. КР	6,15

Маркировочный пла на отм. + 68,320; +71,360

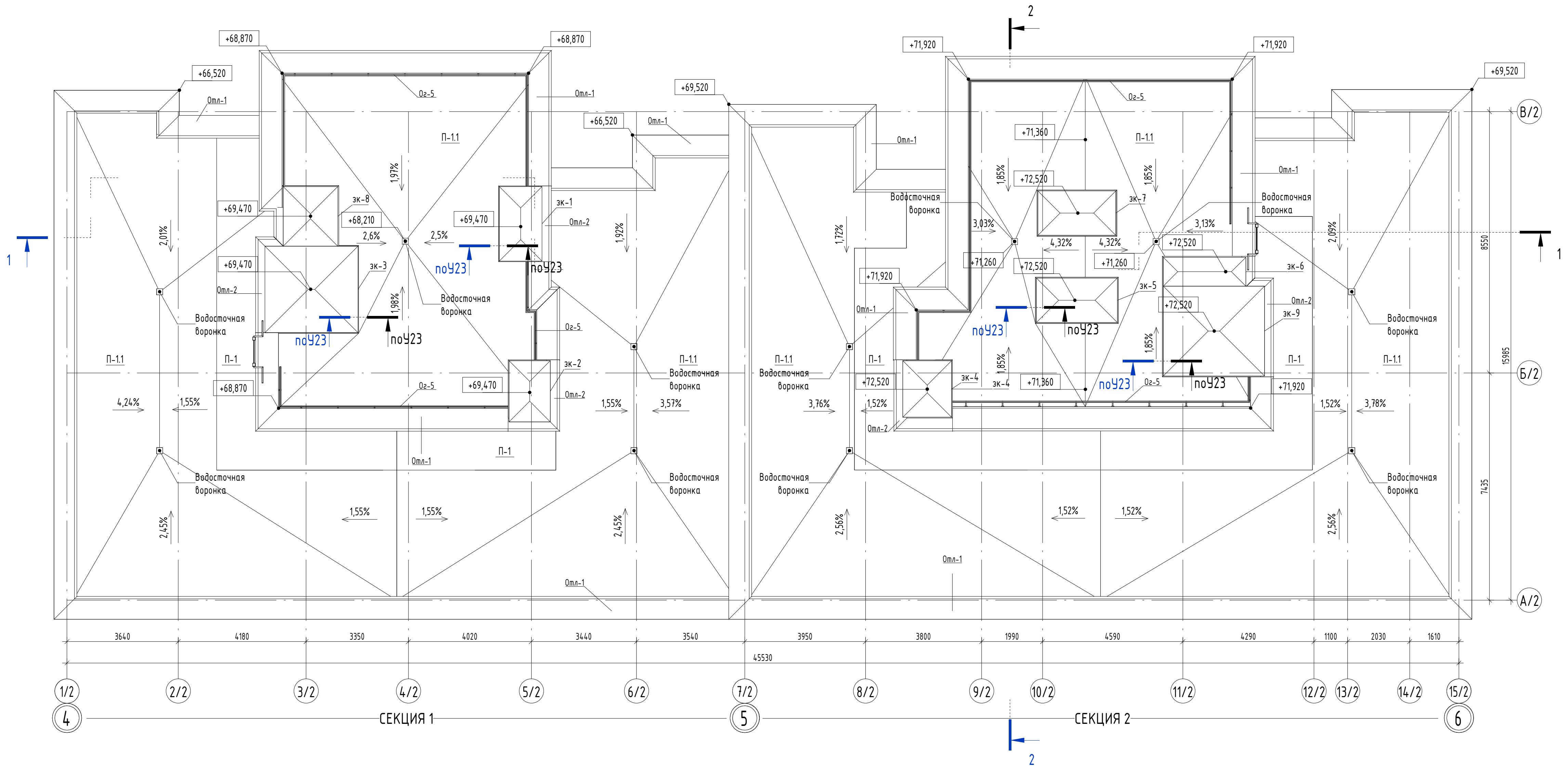

Ведомость отливов

Поз.	Схема отлива	Наименование	Длина, м.п.	Примечание
Отл-1	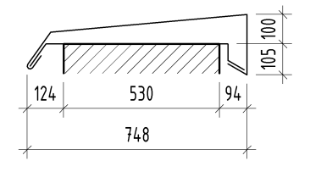	Отлив парапетный, оцинкованная сталь 0,5мм, RAL9006	195,70	
Отл-2	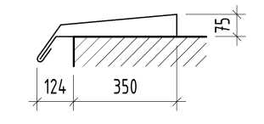	Отлив парапетный, оцинкованная сталь 0,5мм, RAL9006	17,23	
Отл-3	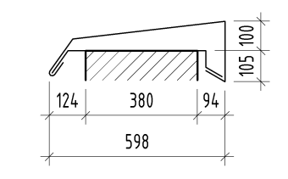	Отлив парапетный, оцинкованная сталь 0,5мм, RAL9006	5,34	

Примечание:
1. Общие данные см. л. 2
2. Ограждения кровли см. л. 33
3. Узлы кровли см. л. 4 раздела ГКО-343/25-Р-АР4
3. Данный лист см. совместно с разделом ГКО-343/25-Р-ОВ2.0
4. Привязку и габариты фундаментов под оборудование см. раздел ГКО-343/25-Р-КЖ2.1

0,000=171,1

УСЛОВНЫЕ ОБОЗНАЧЕНИЯ:

1.12	Марка пола
Д-1	Марка двери
ОК-1	Марка окна
Ог-1	Марка ограждения
1.2.3.4	Марка помещения

номер секции — этаж — номер квартиры — номер помещения

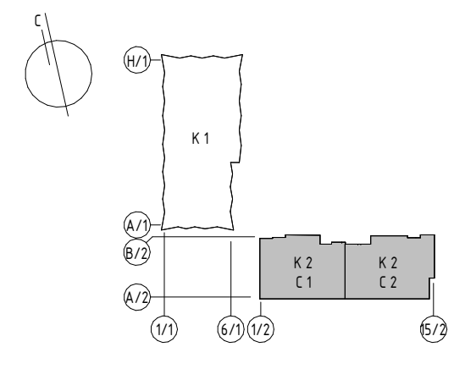

Изм.	Кол.	Лист	№ док.	Подпись	Дата
Разработал		Власов			
ГАП		Сережкин			
Н. контр.		Клинов			
ГИП		Белых			

ГКО-343/25-Р-АР1.2

Жилой комплекс со встроенно-пристроенными помещениями на 1-х этажах и подземной автостоянкой, расположенный на земельном участке по адресу: г. Москва, ул. Горбунова, вл. 27 (ЗАО, 77:07:0004010:37)

Архитектурные решения. Надземная часть. Корпус 2

Стадия	Лист	Листов
Р	28	

Маркировочный план на отм. +64,580, +65,460. Маркировочный план на отм. +67,600. Маркировочный пла на отм. + 68,320, +71,360

ПРОМСПЕЦПРОЕКТ
СТРОИТЕЛЬНОЕ ПРОЕКТИРОВАНИЕ

Формат А0

Согласовано
Взам. инв. №
Подп. и дата
Инв. № подл.

Разрез 1-1

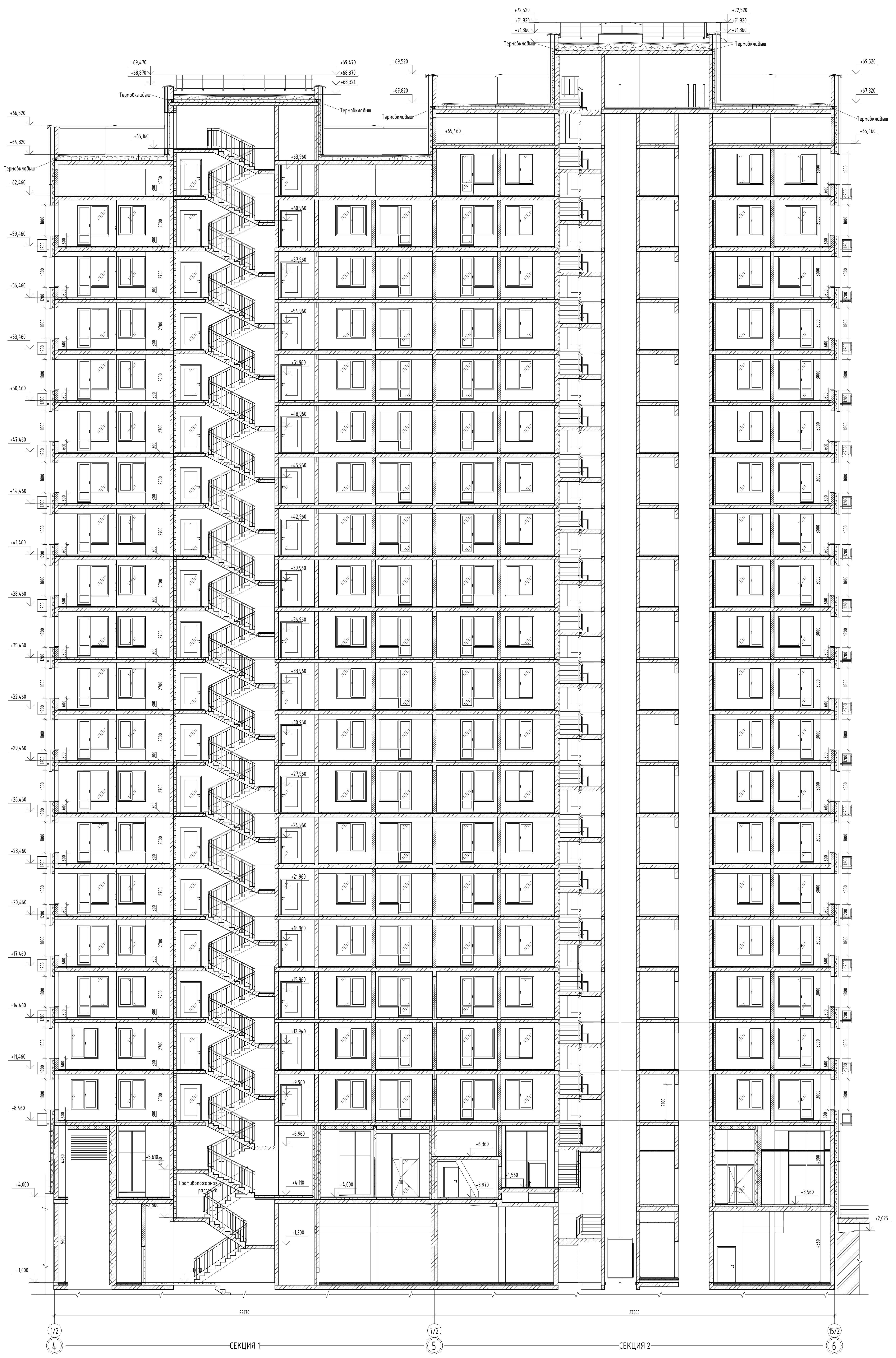

+72,520
+71,920
+71,360
+69,470
+68,870
+68,321
+69,520
+67,820
+66,520
+65,160
+64,820
+65,460
+63,960
+62,460
+59,460
+56,460
+53,460
+50,460
+47,460
+44,460
+41,460
+38,460
+35,460
+32,460
+29,460
+26,460
+23,460
+20,460
+17,460
+14,460
+11,460
+8,460
+6,960
+6,360
+5,610
+4,560
+4,110
+4,000
+3,970
+3,560
+2,800
+2,025
+1,200
-1,000
Термовкладыш
Противопожарная рассечка
22170
23360
1/2
7/2
15/2
4
5
6
СЕКЦИЯ 1
СЕКЦИЯ 2

Разрез 2-2

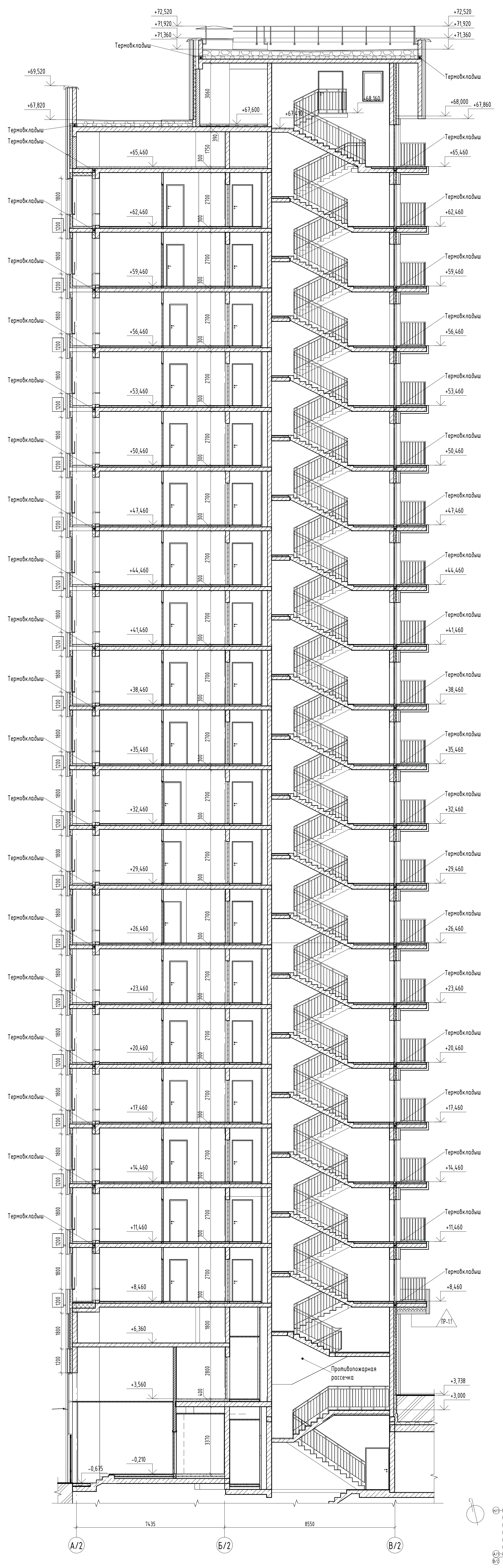

+72,520
+71,920
+71,360
+69,520
+68,000
+67,860
+67,820
+67,600
+65,460
+62,460
+59,460
+56,460
+53,460
+50,460
+47,460
+44,460
+41,460
+38,460
+35,460
+32,460
+29,460
+26,460
+23,460
+20,460
+17,460
+14,460
+11,460
+8,460
+6,360
+3,738
+3,560
+3,000
-0,210
-0,675
Термовкладыш
Противопожарная рассечка
7435
8550
А/2
Б/2
В/2

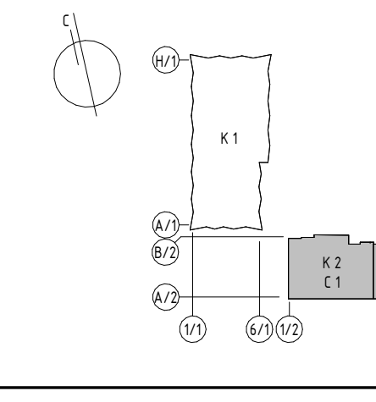

Согласовано

Взам. инв. №

Подп. и дата

Инв. № подл.

0,000=171,1

Изм.	Кол.	Лист	№ док.	Подпись	Дата
Разработал		Власов			
ГАП		Сережкин			
Н. контр.		Клинов			
ГИП		Белых			

ГКО-343/25-Р-АР1.2

Жилой комплекс со встроенно-пристроенными помещениями на 1-х этажах и подземной автостоянкой, расположенный на земельном участке по адресу: г. Москва, ул. Горбунова, вл. 27 (ЗАО, 77:07:0004010:37)

Архитектурные решения. Надземная часть. Корпус 2

Стадия	Лист	Листов
Р	30	

Разрез 1-1, Разрез 2-2

ПРОМСПЕЦПРОЕКТ
СТРОИТЕЛЬНОЕ ПРОЕКТИРОВАНИЕ

Формат А0

Л1.1 Фрагмент плана на отм. -1,000 в осях (3/2-5/2)-В/2

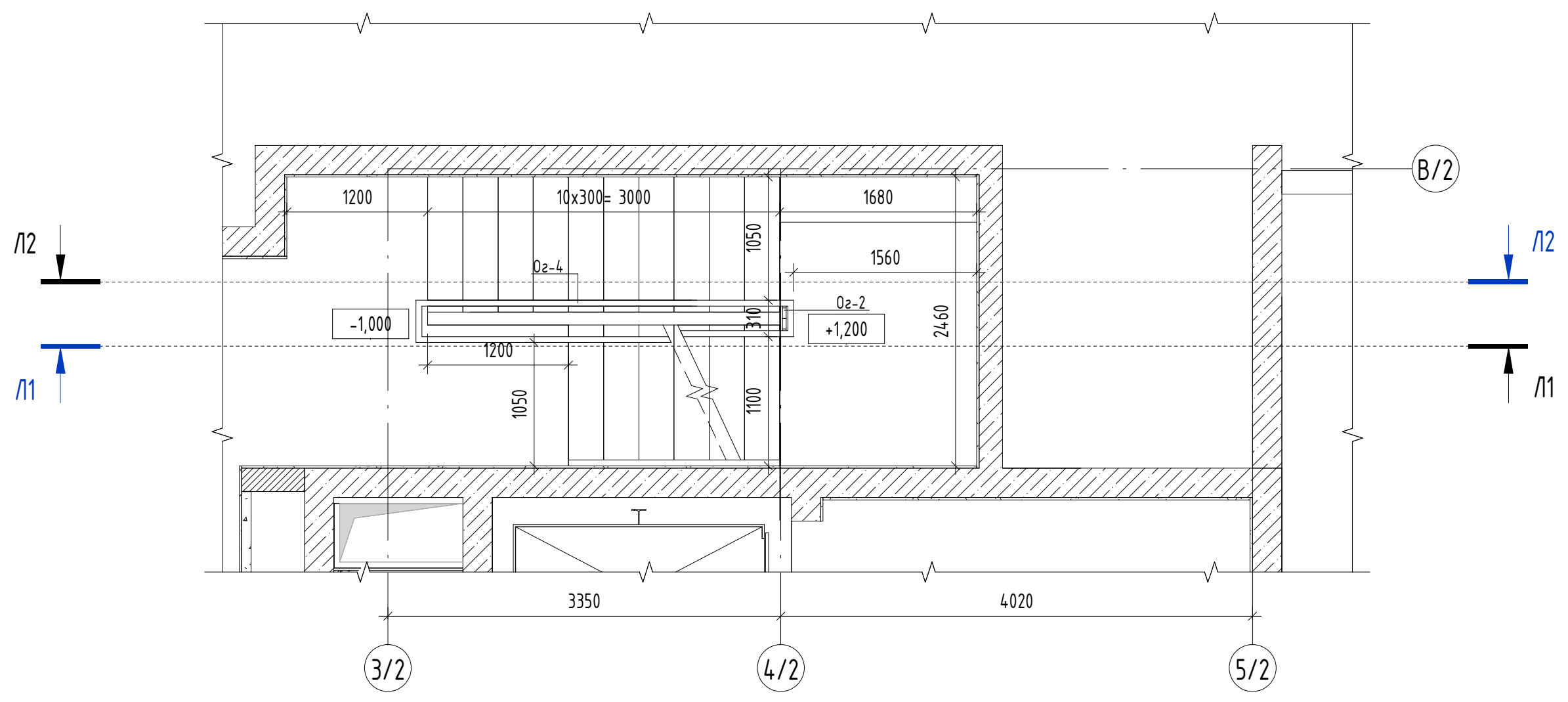
Л1
Л2
В/2
3/2
4/2
5/2
3350
4020
-1,000
+1,200
10х300= 3000
Оз-4
Оз-2

Л1.2 Фрагмент плана на отм. +4,110; +4,200 в осях (3/2-5/2)-В/2

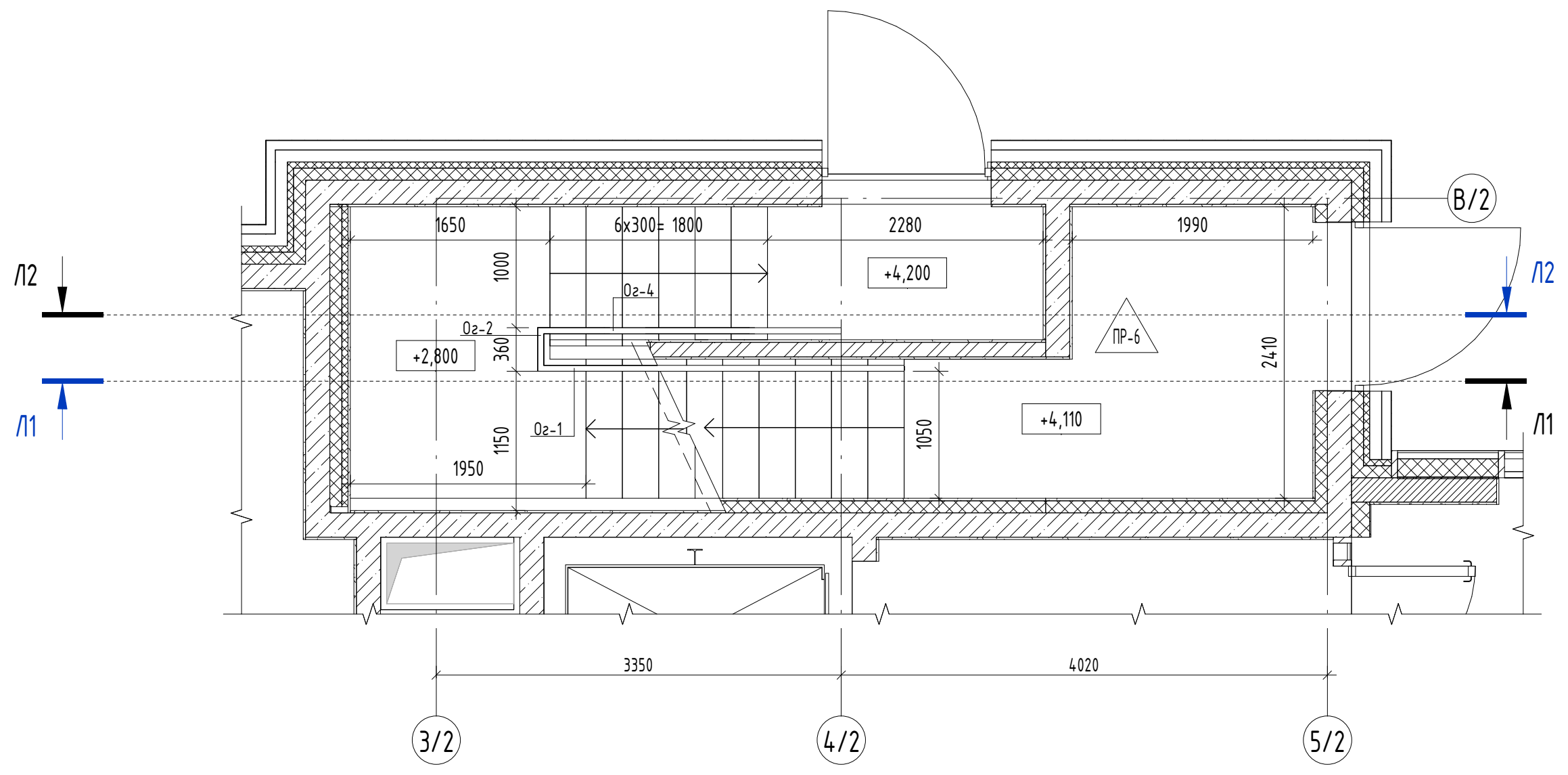
Л1
Л2
В/2
3/2
4/2
5/2
3350
4020
+2,800
+4,200
+4,110
6х300= 1800
ПР-4

Л1.3 Фрагмент плана на отм. +8,460 в осях (3/2-5/2)-В/2

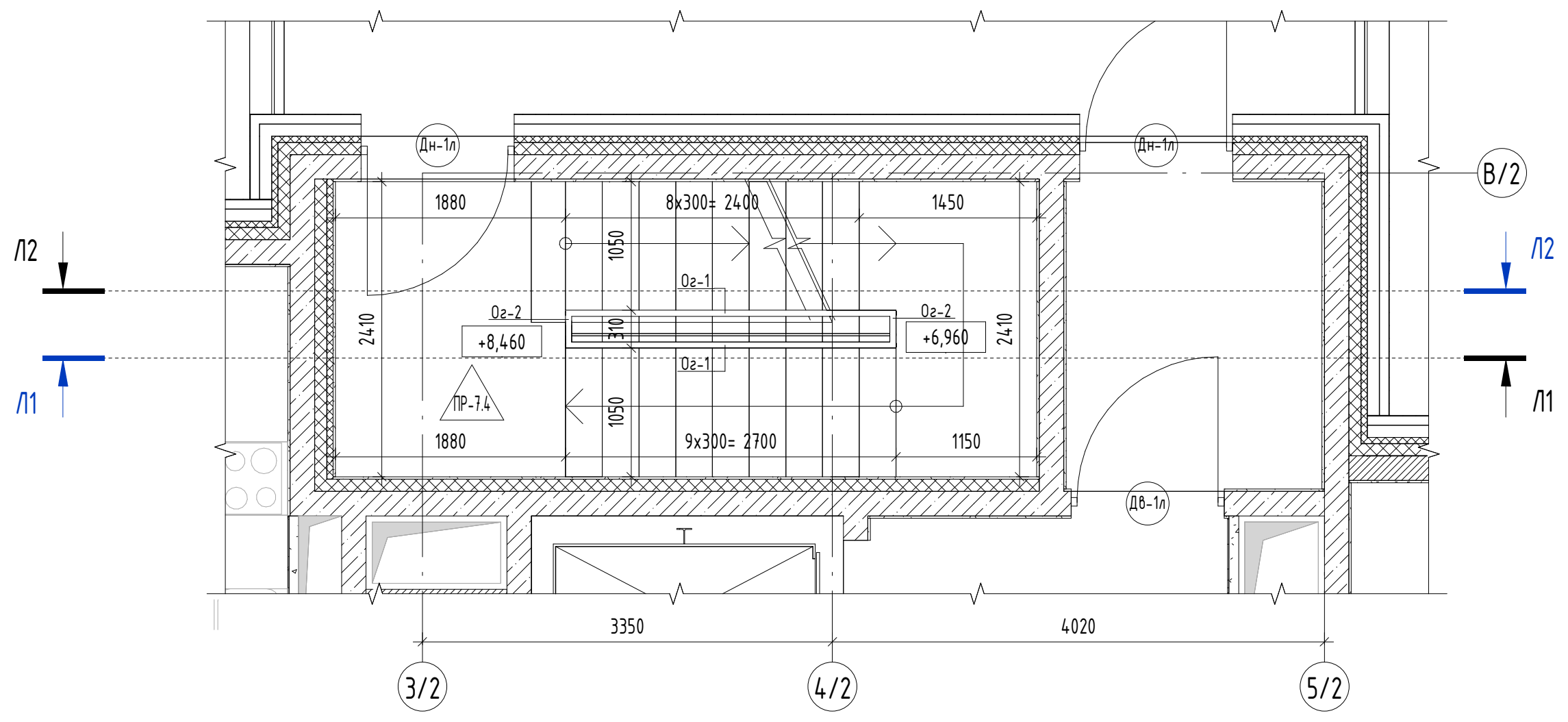
Л1
Л2
В/2
3/2
4/2
5/2
3350
4020
+8,460
+6,960
8х300= 2400
9х300= 2700
ПР-1

Л1.4 Фрагмент плана на отм. +11,460 ... +62,460 в осях (3/2-5/2)-В/2

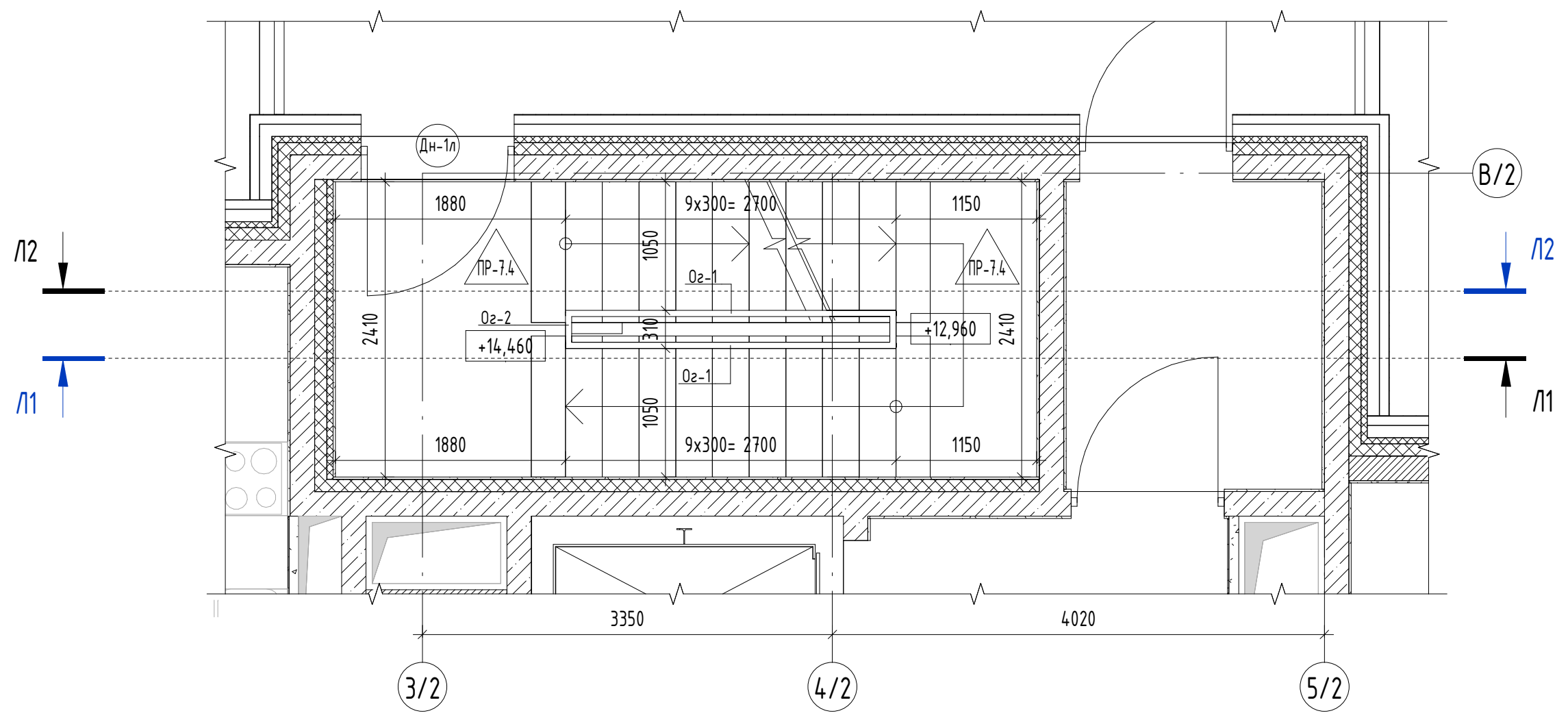
Л1
Л2
В/2
3/2
4/2
5/2
3350
4020
+14,460
+12,960
9х300= 2700
ПР-1д

Л1.5 Фрагмент плана на отм. +65,160 в осях (3/2-5/2)-В/2

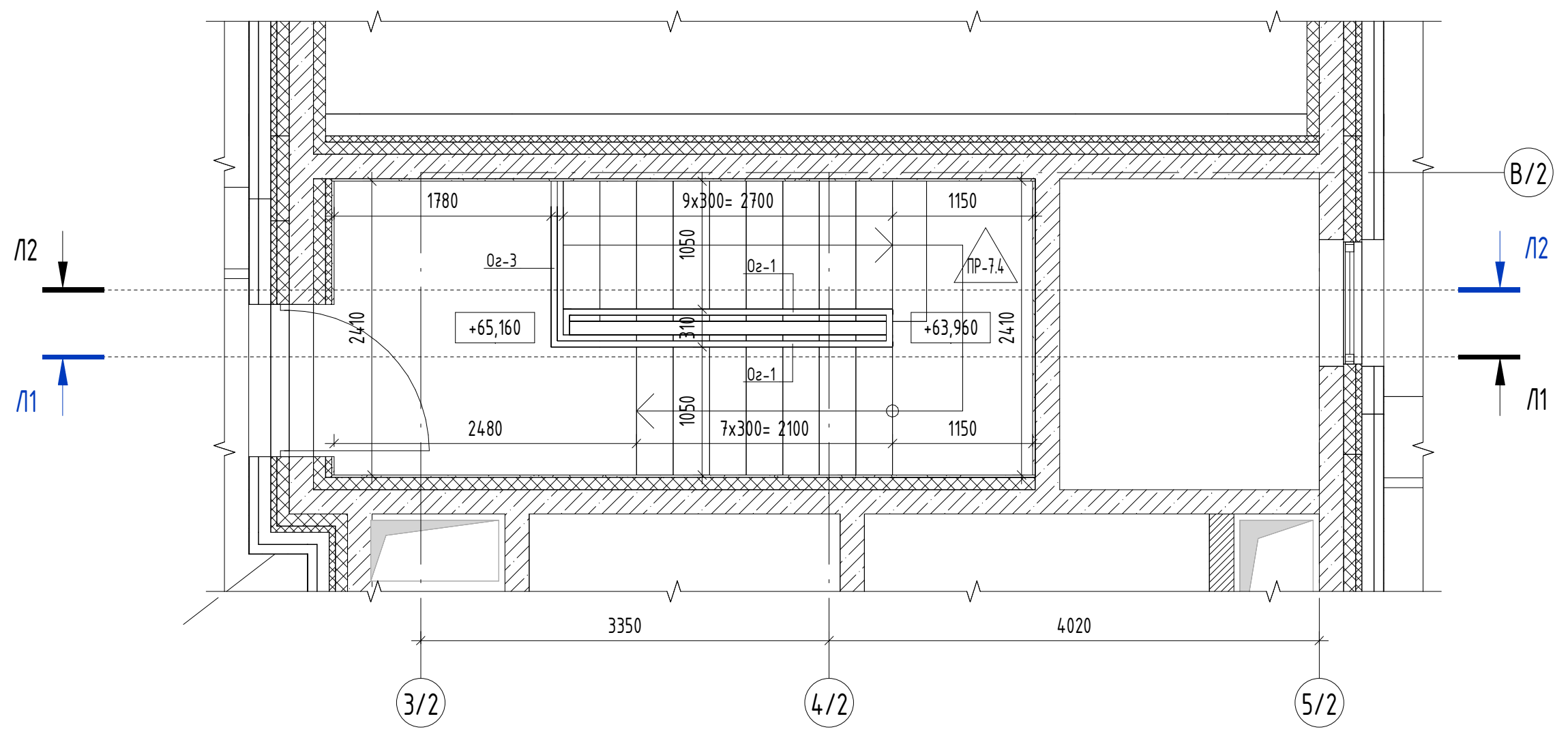
Л1
Л2
В/2
3/2
4/2
5/2
3350
4020
+65,160
+63,960
9х300= 2700
7х300= 2100
Оз-3

Разрез Л1-Л1

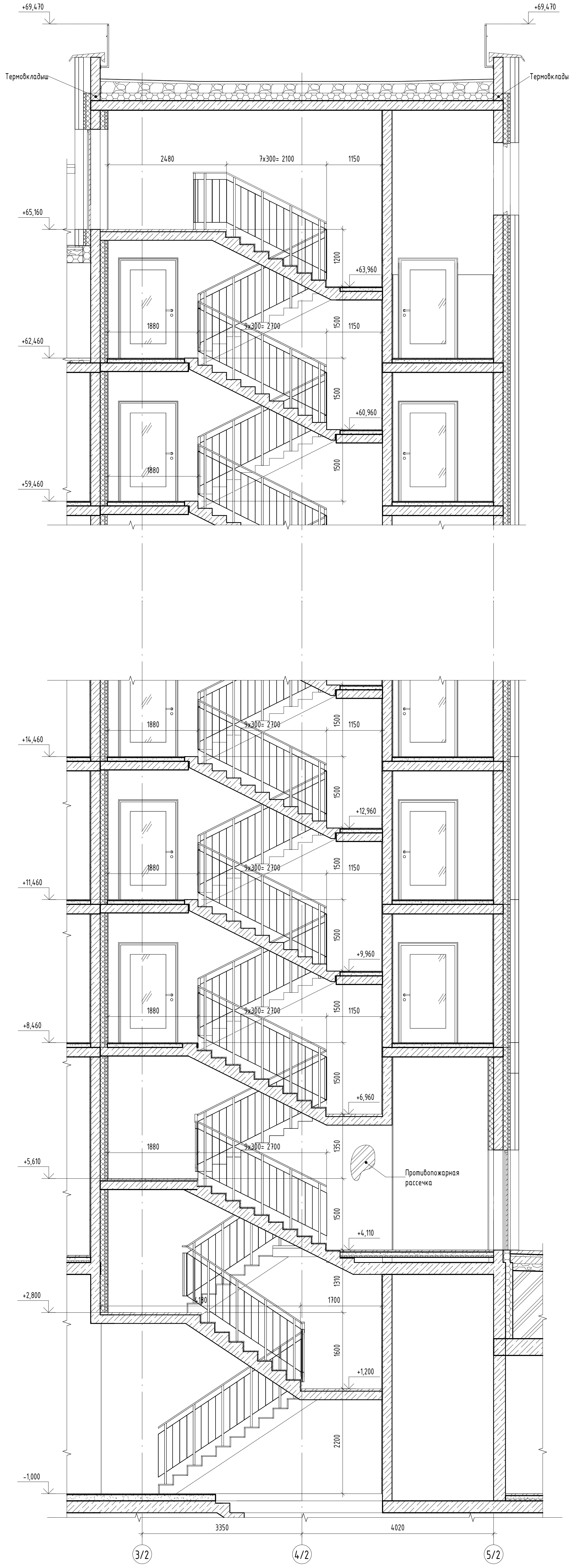
+69,470
Термовкладыш
+65,160
+63,960
+62,460
+60,960
+59,460
+14,460
+12,960
+11,460
+9,960
+8,460
+6,960
+5,610
+4,110
+2,800
+1,200
-1,000
Противопожарная рассечка
3350
4020
3/2
4/2
5/2

Разрез Л2-Л2

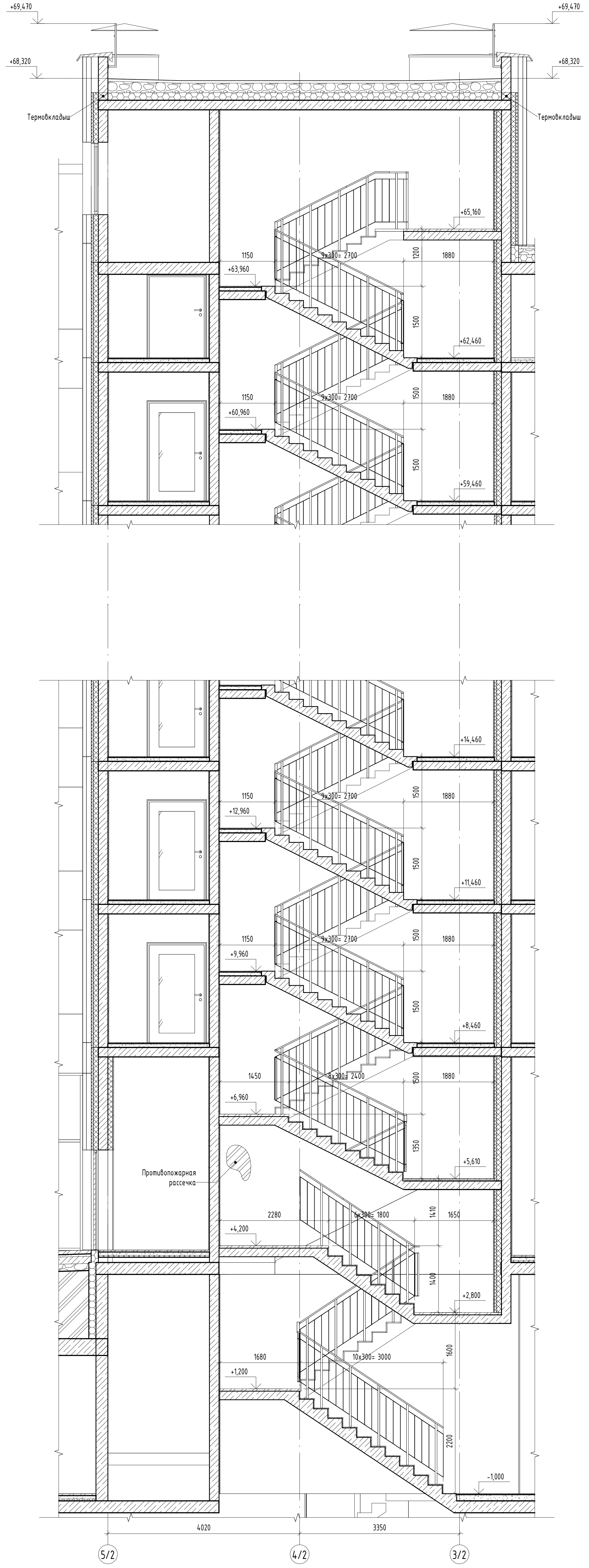
+69,470
+68,320
Термовкладыш
+65,160
+63,960
+62,460
+60,960
+59,460
+14,460
+12,960
+11,460
+9,960
+8,460
+6,960
+5,610
+4,200
+2,800
+1,200
-1,000
Противопожарная рассечка
4020
3350
5/2
4/2
3/2

Согласовано
Взам. инв. №
Подп. и дата
Инв. № подл.

0,000=171,1

Изм.	Кол.	Лист	№ док.	Подпись	Дата
Разработал		Власов			
ГАП		Сережкин			
Н. контр.		Клинов			
ГИП		Белых			

ГКО-343/25-Р-АР1.2

Жилой комплекс со встроенно-пристроенными помещениями на 1-х этажах и подземной автостоянкой, расположенный на земельном участке по адресу: г. Москва, ул. Горбунова, вл. 27 (ЗАО, 77:07:0004010:37)

Архитектурные решения. Надземная часть. Корпус 2

Стадия	Лист	Листов
Р	31	

Лестница в осях (3/2-5/2)-(Б/2-В/2). Фрагменты планов. Разрезы

ПРОМСПЕЦПРОЕКТ
СТРОИТЕЛЬНОЕ ПРОЕКТИРОВАНИЕ

Формат А0

л2.1 Фрагмент плана на отм. -1,000 в осях (9/2-10/2)-(Б/2-В/2)

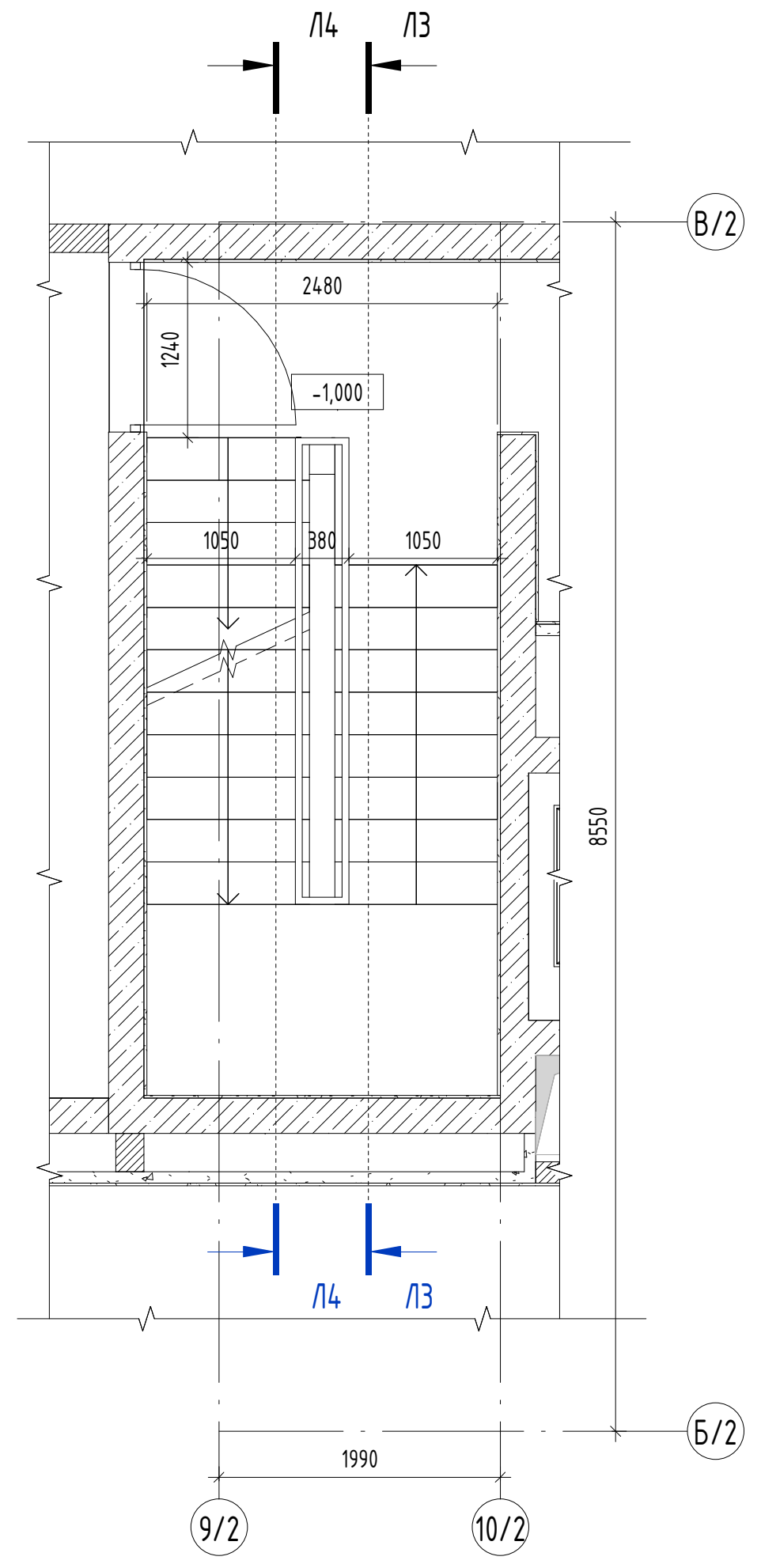
Л4
Л3
В/2
Б/2
9/2
10/2
2480
-1,000
1050
1050
1990
8550

л2.2 Фрагмент плана на отм. +3,000; +4,560 в осях (8/2-10/2)-(Б/2-В/2)

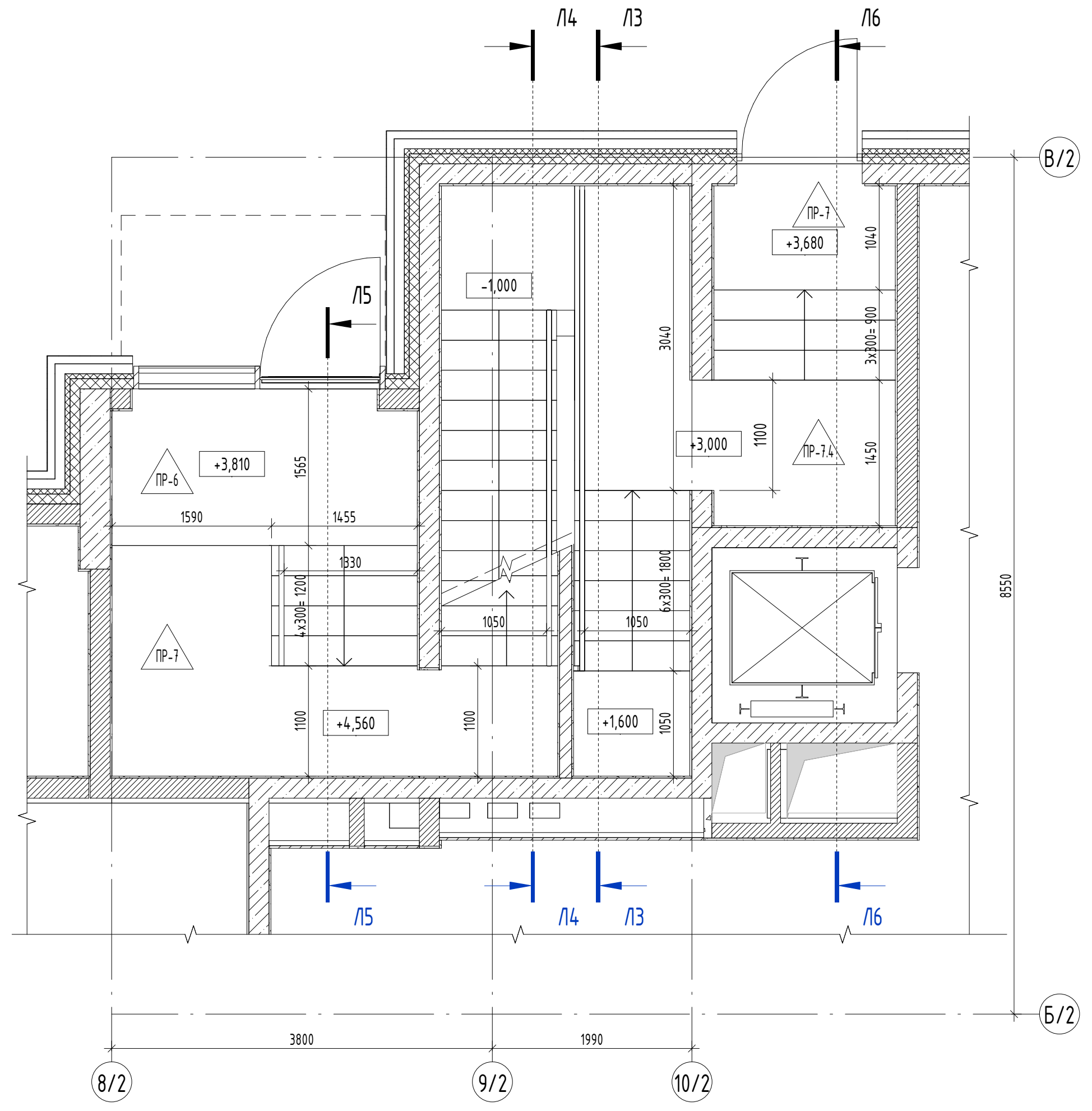
Л4
Л3
Л6
Л5
В/2
Б/2
8/2
9/2
10/2
-1,000
+3,810
+3,000
+3,680
+4,560
+1,600
3800
1990
8550

л2.3 Фрагмент плана на отм. +5,910 в осях (9/2-10/2)-(Б/2-В/2)

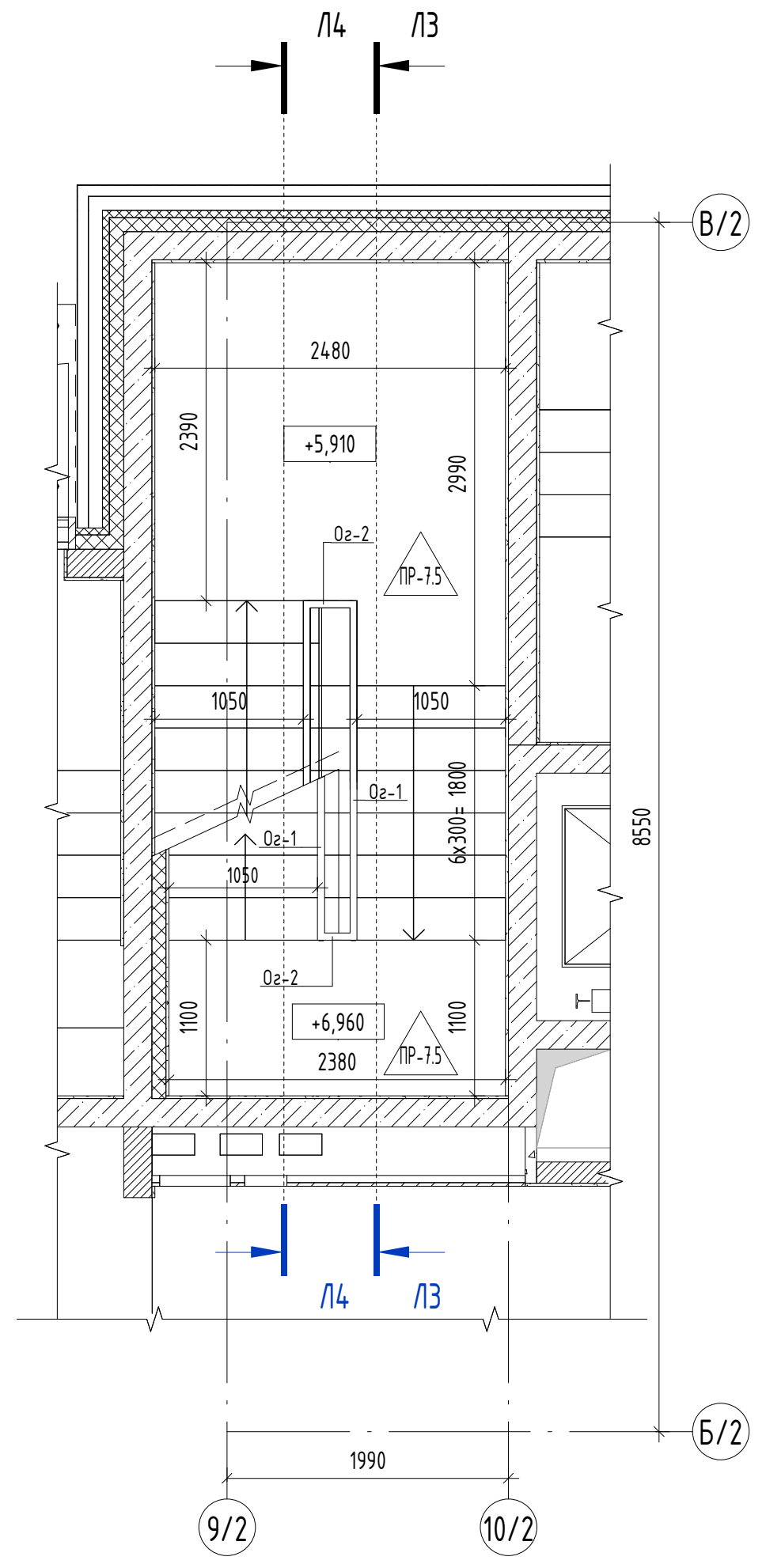
Л4
Л3
В/2
Б/2
9/2
10/2
2480
+5,910
+6,960
2380
1050
1050
1990
8550

л2.4 Фрагмент плана на отм. +8,460 в осях (9/2-10/2)-(Б/2-В/2)

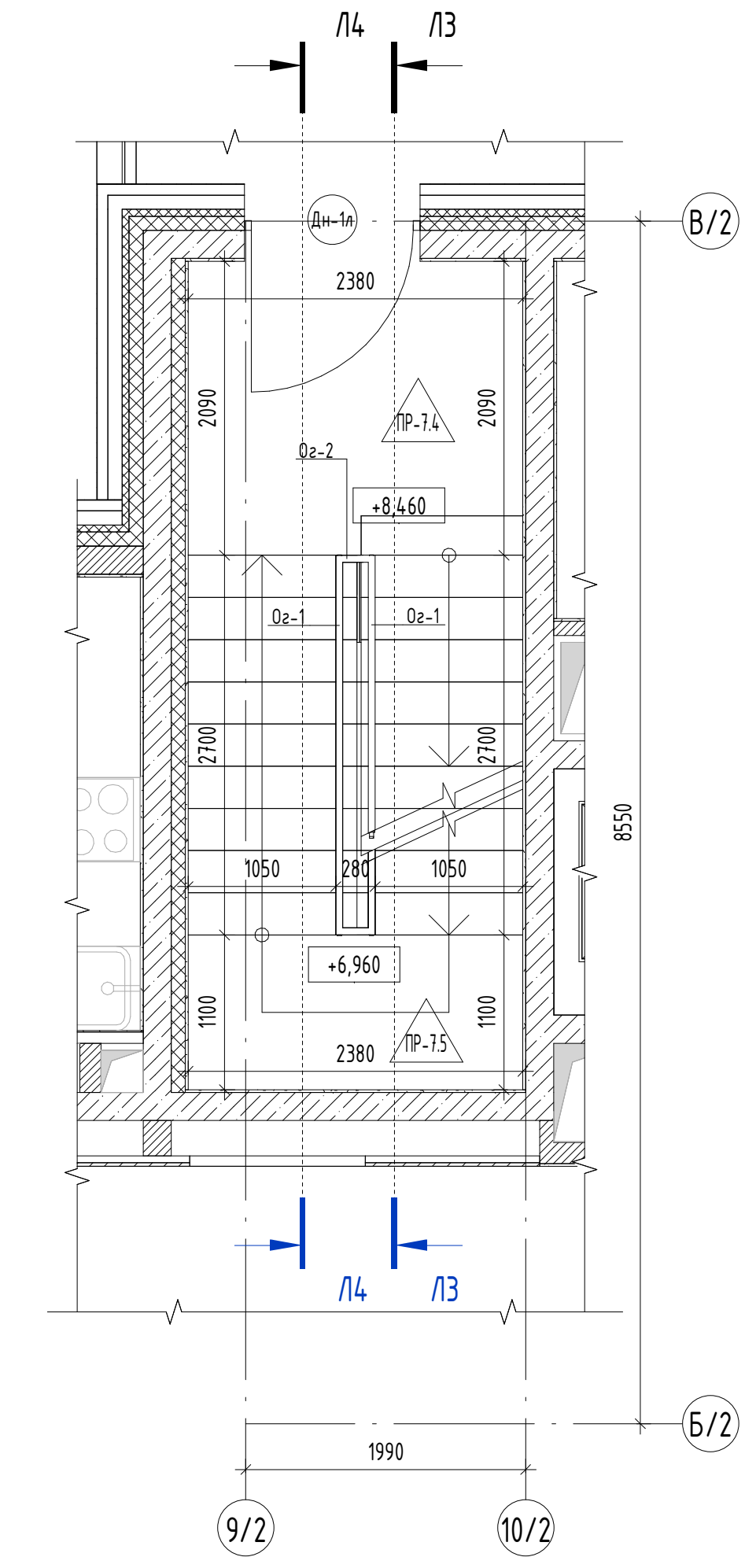
Л4
Л3
В/2
Б/2
9/2
10/2
2380
+8,460
+6,960
1050
1050
1990
8550

л2.5 Фрагмент плана на отм. +11,460 ... +62,460 в осях (9/2-10/2)-(Б/2-В/2)

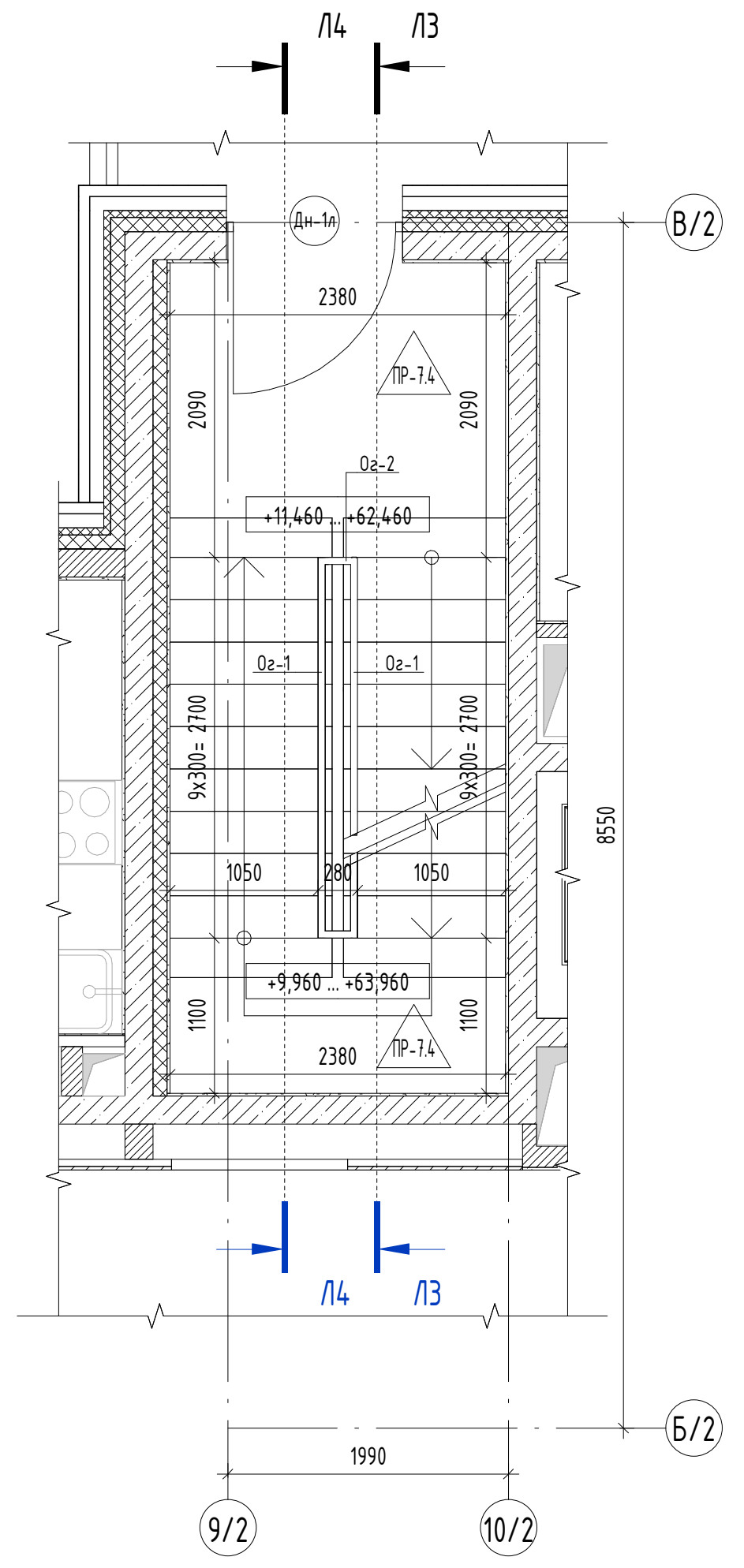
Л4
Л3
В/2
Б/2
9/2
10/2
2380
+11,460 ... +62,460
+9,960 ... +63,960
1050
1050
1990
8550

л2.6 Фрагмент плана на отм. +65,460; +68,160 в осях (9/2-10/2)-(Б/2-В/2)

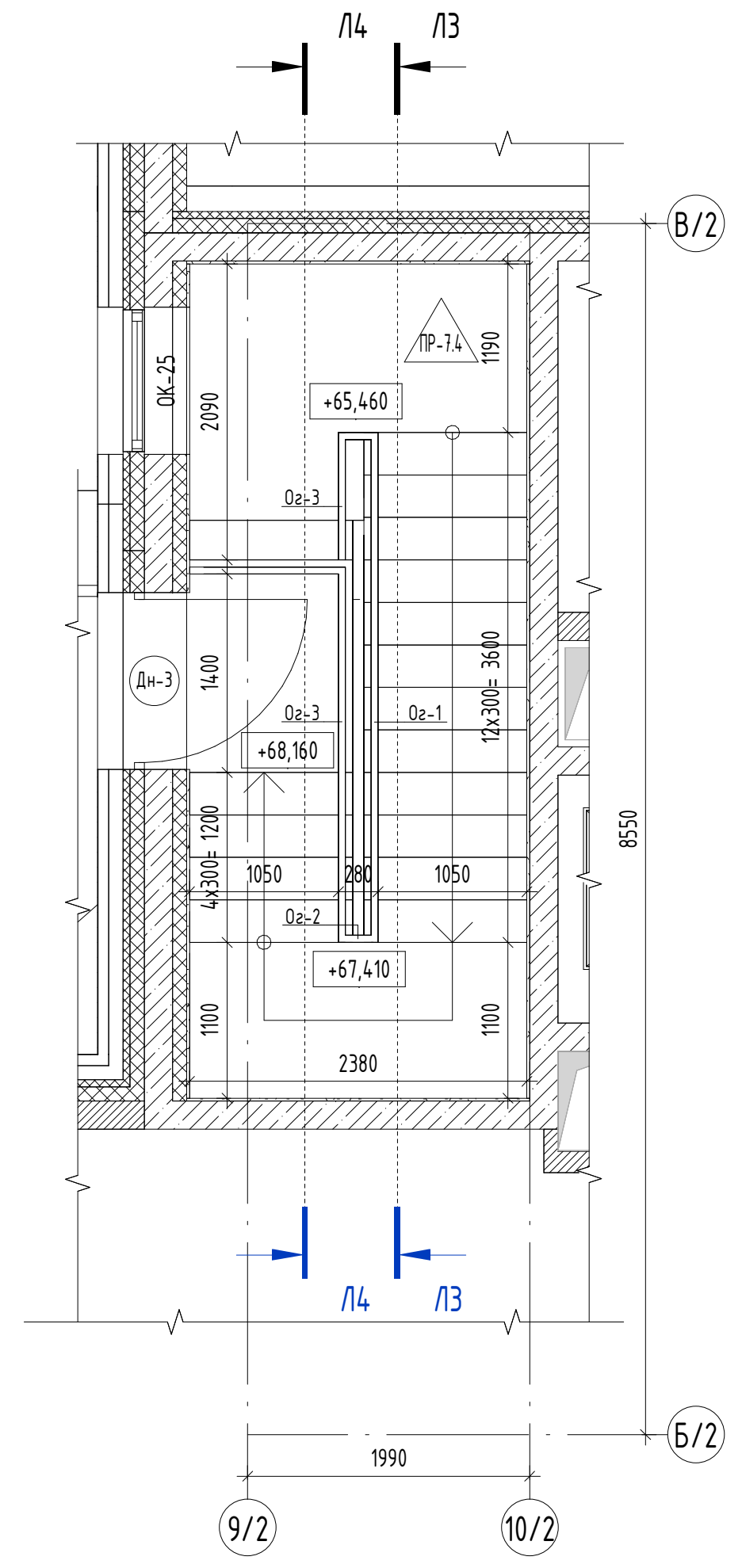
Л4
Л3
В/2
Б/2
9/2
10/2
+65,460
+68,160
+67,410
2380
1050
1050
1990
8550

Разрез Л3-Л3

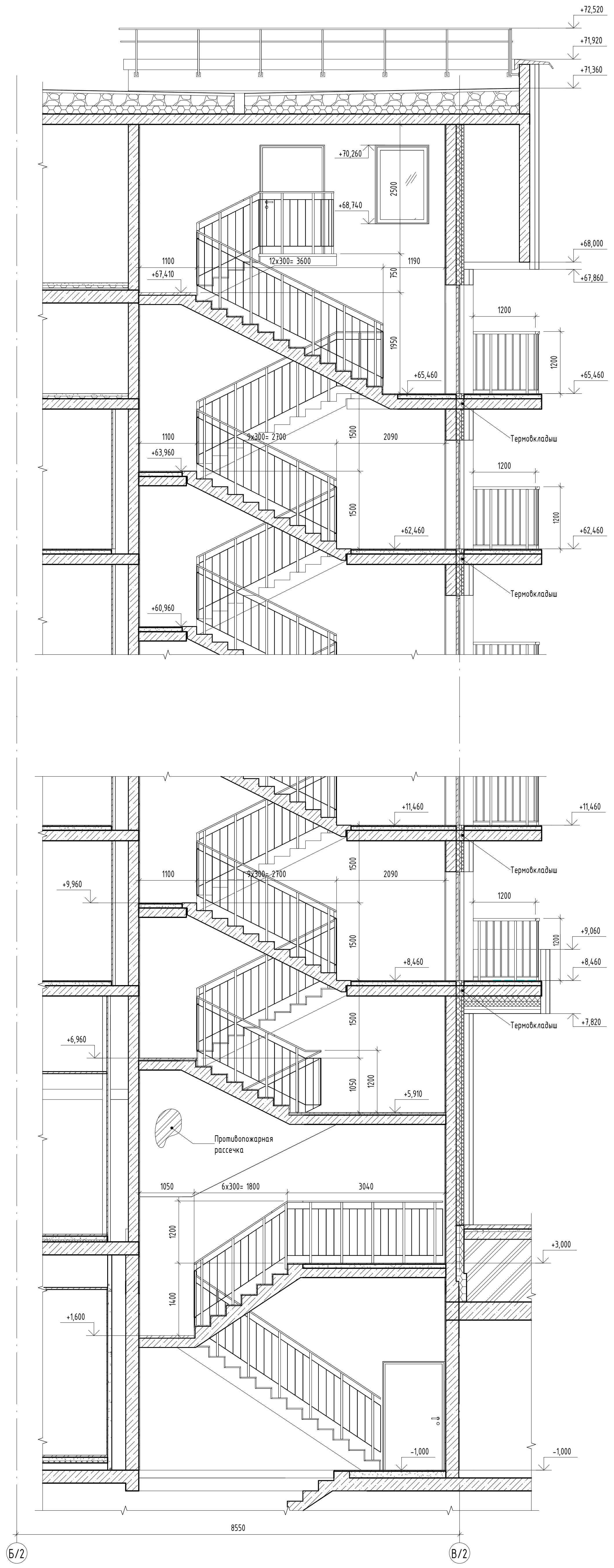
+72,520
+71,920
+71,360
+70,260
+68,740
+68,000
+67,860
+67,410
+65,460
+63,960
+62,460
+60,960
+11,460
+9,960
+9,060
+8,460
+7,820
+6,960
+5,910
+3,000
+1,600
-1,000
Термовкладыш
Противопожарная рассечка
8550
Б/2
В/2

Разрез Л4-Л4

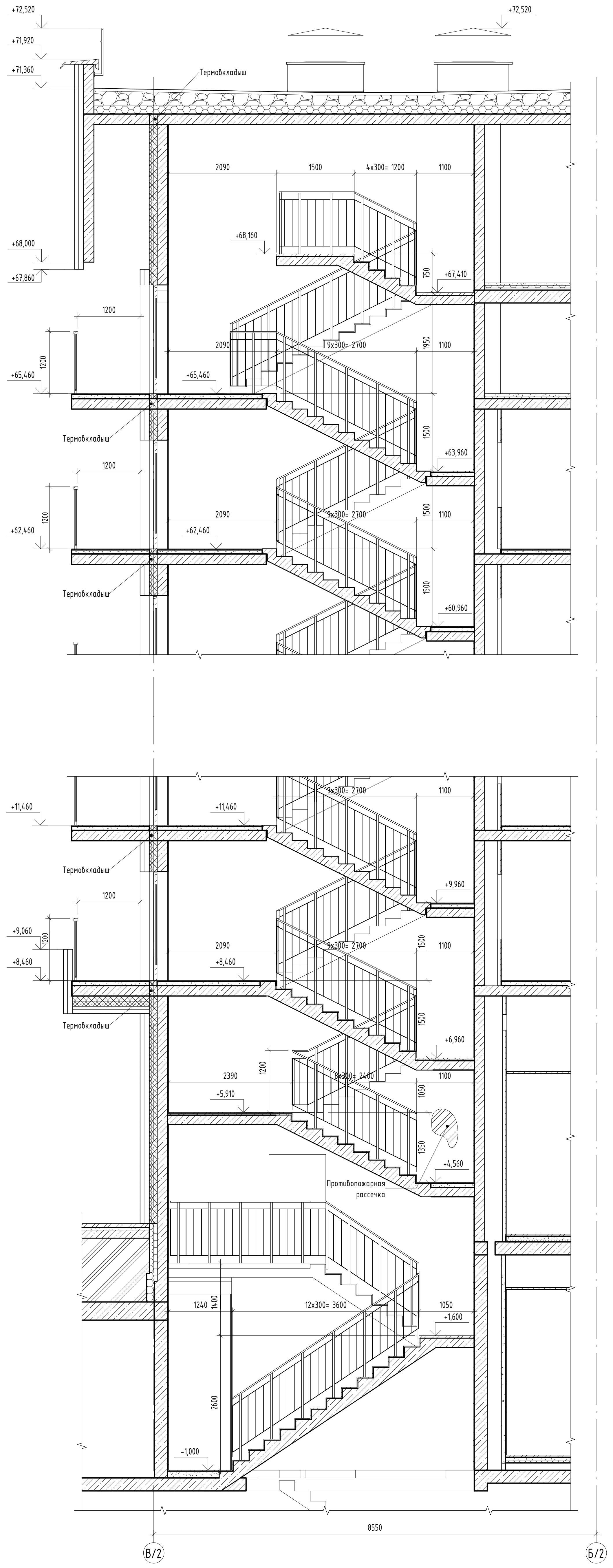
+72,520
+71,920
+71,360
+68,160
+68,000
+67,860
+67,410
+65,460
+63,960
+62,460
+60,960
+11,460
+9,960
+9,060
+8,460
+6,960
+5,910
+4,560
+1,600
-1,000
Термовкладыш
Противопожарная рассечка
8550
Б/2
В/2

Разрез Л5-Л5

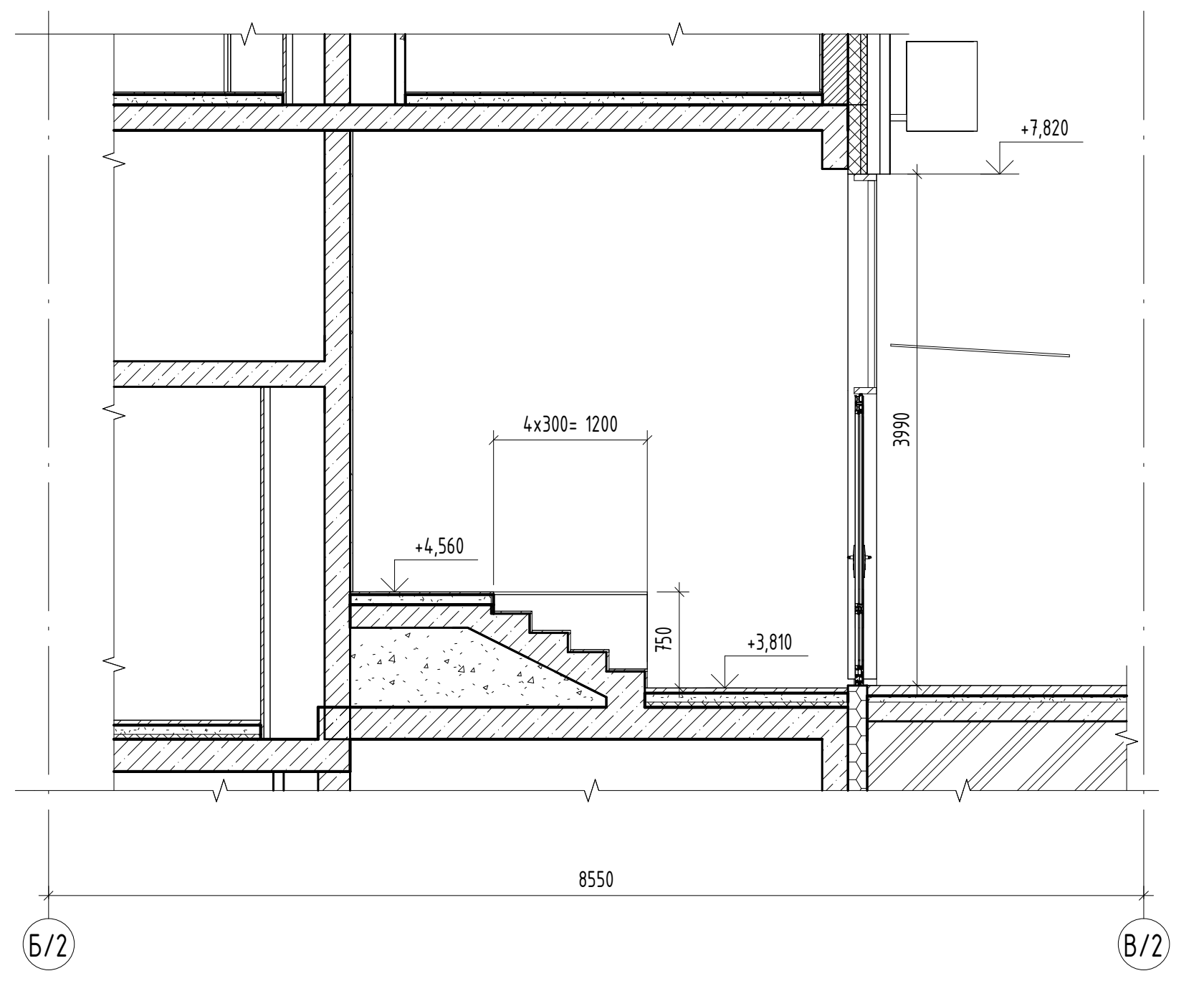
+7,820
+4,560
+3,810
4х300= 1200
8550
Б/2
В/2

Разрез Л6-Л6

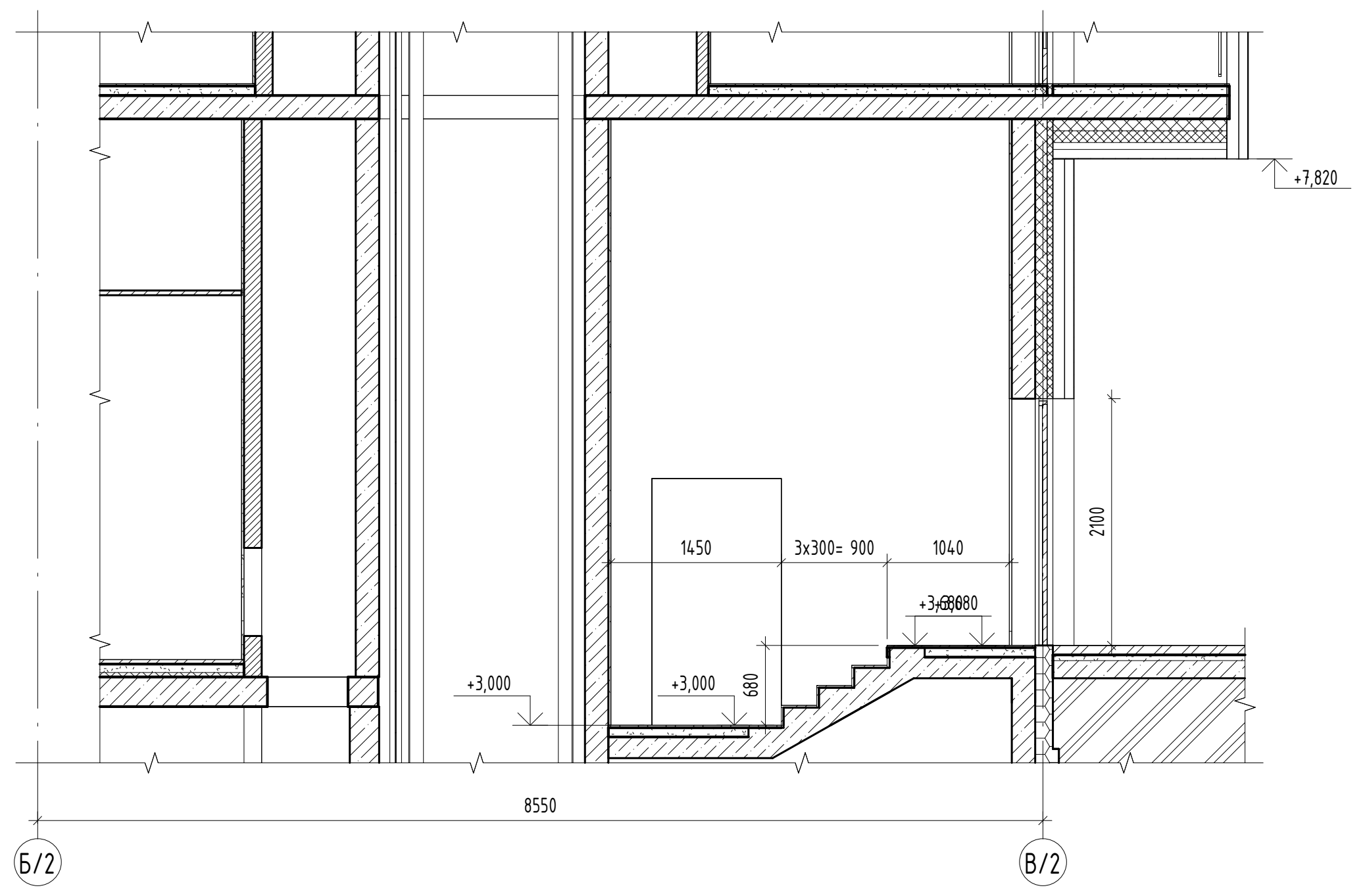
+7,820
+3,000
+3,680
3х300= 900
8550
Б/2
В/2

Согласовано

Взам. инв. №

Подп. и дата

Инв. № подл.

0,000=171,1

Изм.	Кол.	Лист	№ док.	Подпись	Дата
Разработал		Власов			
ГАП		Сережкин			
Н. контр.		Клинов			
ГИП		Белых			

ГКО-343/25-Р-АР1.2

Жилой комплекс со встроенно-пристроенными помещениями на 1-х этажах и подземной автостоянкой, расположенный на земельном участке по адресу: г. Москва, ул. Горбунова, вл. 27 (ЗАО, 77:07:0004010:37)

Архитектурные решения. Надземная часть. Корпус 2

Стадия	Лист	Листов
Р	32	

Лестница в осях (8/2-11/2)-(Б/2-В/2). Фрагменты планов. Разрезы

ПРОМСПЕЦПРОЕКТ
СТРОИТЕЛЬНОЕ ПРОЕКТИРОВАНИЕ

Формат А0

Сводная спецификация стен и перегородок

Описание	Площадь, м^2	Объем, м^3	Толщина, мм
Внутренние стены и перегородки			
Кладка перегородок из газосиликатных блоков, толщиной 100 мм: 600×100×250 /D500 /B2,5 / F25 ГОСТ 31360-2007 / ГОСТ 31359-2007 на спец. клеевом составе не ниже М50, с армированием в каждом 4 ряду D8 A500C	559,43	55,94	100
Кладка стен и перегородок из газосиликатных блоков, толщиной 150 мм: 600x150x200 / D600 / B3,5 / F25 ГОСТ 31360-2007 / ГОСТ 31359-2007 на спец. клеевом составе не ниже М50, с армированием в каждом 4 ряду D8 A500C	693,26	103,99	150
Кладка стен и перегородок из газосиликатных блоков, толщиной 200 мм: 600x200x200 / D600 / B3,5 / F25 ГОСТ 31360-2007 / ГОСТ 31359-2007 на спец. клеевом составе не ниже М50, с армированием в каждом 4 ряду D8 A500C	3447,93	689,59	200
Кладка стен из газосиликатных блоков, толщиной 400 мм: 600x400x250 / D600 / B3,5 / F100 ГОСТ 31360-2007 / ГОСТ 31359-2007 на спец. клеевом составе не ниже М50, с армированием в каждом 4 ряду D8 A500C	9,35	3,74	400
Кладка стен и перегородок из газосиликатных гидрофобизированных блоков, толщиной 150 мм: 600x150x200 / D600 / B3,5 / F25 ГОСТ 31360-2007 / ГОСТ 31359-2007 на спец. клеевом составе не ниже М50, с армированием в каждом 4 ряду D8 A500C	277,39	41,61	150
Кладка стен и перегородок из газосиликатных гидрофобизированных блоков, толщиной 200 мм: 600x200x200 / D600 / B3,5 / F25 ГОСТ 31360-2007 / ГОСТ 31359-2007 на спец. клеевом составе не ниже М50, с армированием в каждом 4 ряду D8 A500C	721,00	144,20	200
Перегородки из полнотелого керамического кирпича марки марки КОРПо 1НФ/100/2,0/50 на цем. песчаном растворе М100, армирование каждые 4 ряда Вр-1 Д4, сетка 50x50	11,06	1,33	120
Перегородка из ГКЛ по металлическому каркасу 75мм, Двухслойная обшивка 25мм, звукоизоляция 50мм	2725,70	204,43	75
Перегородка из ГКЛ по металлическому каркасу 100мм, Двухслойная обшивка 25мм, звукоизоляция 50мм	394,00	39,40	100
Перегородка из ГКЛ по металлическому каркасу с зазором для прокладки труб 170мм, Двухслойная обшивка 25мм, звукоизоляция 50мм	436,14	74,14	170
Кладка перегородок из силикатного блока СППо80, толщиной 80мм 498x80x248	3377,51	270,20	80
Кладка перегородок из силикатного гидрофобизированного блока СППо80, толщиной 80мм 498x80x248	2433,85	194,71	80
Наружные стены и перегородки			
Кладка перегородок из газосиликатных блоков, толщиной 100 мм: 600×100×250 /D500 /B2,5 / F25 ГОСТ 31360-2007 / ГОСТ 31359-2007 на спец. клеевом составе не ниже М50, с армированием в каждом 4 ряду D8 A500C	7,56	0,76	100
Кладка стен и перегородок из газосиликатных блоков, толщиной 150 мм: 600x150x200 / D600 / B3,5 / F25 ГОСТ 31360-2007 / ГОСТ 31359-2007 на спец. клеевом составе не ниже М50, с армированием в каждом 4 ряду D8 A500C	5,77	0,87	150
Кладка стен и перегородок из газосиликатных блоков, толщиной 200 мм: 600x200x200 / D600 / B3,5 / F25 ГОСТ 31360-2007 / ГОСТ 31359-2007 на спец. клеевом составе не ниже М50, с армированием в каждом 4 ряду D8 A500C	2330,40	466,08	200
Кладка стен из газосиликатных блоков, толщиной 400 мм: 600x400x250 / D600 / B3,5 / F100 ГОСТ 31360-2007 / ГОСТ 31359-2007 на спец. клеевом составе не ниже М50, с армированием в каждом 4 ряду D8 A500C	54,23	21,69	400
Кладка перегородок из силикатного блока СППо80, толщиной 80мм 498x80x248	0,64	0,05	80

Спецификация материалов стен

Наименование	Длина, м.п.	Ед. изм.	Примечание
Жгут из вспененного полиэтилена "Вилатерм" (или аналог) 50мм с коэффициентом обжатия 15-40%	9934,03	м.п.	
Арматура A500C d8, ГОСТ 34028-2016	21823,06	м.п.	
Перфорированная монтажная лента из оцинкованной стали 30x1,5	2045,05	м.п.	
Сетка сварная из стальной оцинкованной проволоки Ф4мм Вр1 с ячейкой 50x50, ГОСТ 23279-2012	490,90	м^2	

Спецификация компонентов элементов перемычек

Поз.	Обозначение	Наименование	Кол.	Масса ед., кг	Примечание
1	-	Анкерный болт М8х80	39	0,049	
2	ГОСТ 103-2006	Пластина 100x200x8 (шаг 500 мм)	660	1,256	
11	ГОСТ 8509-93	Уголок 75х6 (L=1250мм)	256	8,613	
12	ГОСТ 8509-93	Уголок 75х6 (L=1300мм)	2	8,957	
14	ГОСТ 8509-93	Уголок 75х6 (L=1350 мм)	29	9,302	
15	ГОСТ 8509-93	Уголок 75х6 (L=1400мм)	455	9,646	
17	ГОСТ 8509-93	Уголок 75х6 (L=1500 мм)	48	10,335	
18	ГОСТ 8509-93	Уголок 75х6 (L=1550 мм)	22	10,680	
19	ГОСТ 8509-93	Уголок 75х6 (L=1600 мм)	19	11,024	
20	ГОСТ 8509-93	Уголок 75х6 (L=1750 мм)	48	12,058	
22	ГОСТ 8509-93	Уголок 75х6 (L=1850 мм)	2	12,747	
21	ГОСТ 8509-93	Уголок 75х6 (L=1950 мм)	76	13,436	
26	ГОСТ 8509-93	Уголок 110x110x7 (L=200 мм)	39	2,378	

Спецификация утеплителя

Наименование	Площадь, м^2	Объем, м^3	Примеание
Внутренние витражные конструкции			
Стеновая трехслойная сэндвич-панель, толщиной 100мм, утеплитель минеральная вата, порошковая окраска	49,23	4,92	
Внутренние перекрытия			
Звукоизоляция - рулонная по типу Шуманет, в составе пирогов полов	8624,88	43,12	
Утеплитель - жесткий экструдированный пенополистирол, для покрытий, плотностью 35-45кг/м^3	691,43	34,57	
Утеплитель - минераловатные плиты из каменного волокна, толщиной 150мм, плотностью 110-125кг/м^3	786,51	46,06	
Утеплитель - плиты из жесткого пенополиизоцианурата (PIR), внутренний для перекрытий на стыке техпомещений и неотапливаемых тамбуров, плотностью 31,1кг/м^3	122,93	13,37	
Внутренние стены и перегородки			
Звукоизоляция - звукоизоляционная панель КНАУФ-Акуборд толщиной 20мм	561,85	11,24	
Звукоизоляция - минераловатные плиты из каменного волокна, в составе внутренних гипсокартонных перегородок, плотностью 15кг/м^3	827,80	92,47	
Утеплитель - минераловатные плиты из каменного волокна, толщиной 50мм, плотностью 90кг/м^3	146,72	7,34	
Утеплитель - минераловатные плиты из каменного волокна, толщиной 100мм, плотностью 37кг/м^3	887,68	88,77	
Утеплитель - минераловатные плиты из каменного волокна, толщиной 150мм, плотностью 110-125кг/м^3	450,62	66,05	
Наружные витражные конструкции			
Утеплитель - минераловатные плиты из каменного волокна, толщиной 150мм, плотностью 110-125кг/м^3	5,50	0,83	
Наружные перекрытия			
Утеплитель - жесткий экструдированный пенополистирол, для покрытий, плотностью 35-45кг/м^3	651,85	104,30	
Утеплитель - минераловатные плиты из каменного волокна, толщиной 50мм, плотностью 90кг/м^3	41,73	4,17	
Утеплитель - минераловатные плиты из каменного волокна, толщиной 100мм, плотностью 37кг/м^3	41,73	4,17	
Наружные стены и перегородки			
Утеплитель - жесткий экструдированный пенополистирол, для покрытий, плотностью 35-45кг/м^3	66,43	10,63	
Утеплитель - минераловатные плиты из каменного волокна, толщиной 50мм, плотностью 90кг/м^3	6323,74	317,55	
Утеплитель - минераловатные плиты из каменного волокна, толщиной 100мм, плотностью 37кг/м^3	6302,56	630,81	
Утеплитель - минераловатные плиты из каменного волокна, толщиной 150мм, плотностью 110-125кг/м^3	1128,01	169,20	

Спецификация металлических лестниц

Поз.	Обозначение	Наименование	Кол.	Примечание
лм-1	ГОСТ Р 53254-2009	Лестница металлическая П1-1, Н=3500мм, В=750мм	2	

Спецификация козырьков

Поз.	Обозначение	Наименование	Кол.	Длина, мм	Примечание
к-1	по каталогу производителя	Козырек стеклянный триплекс на вантах	1	2200	
к-2	по каталогу производителя	Козырек стеклянный триплекс на вантах	1	2500	
к-3	по каталогу производителя	Козырек стеклянный триплекс на вантах	1	2600	
к-4	по каталогу производителя	Козырек стеклянный триплекс на вантах	2	2650	
к-5	по каталогу производителя	Козырек стеклянный триплекс на вантах	1	2800	
к-6	по каталогу производителя	Козырек стеклянный триплекс на вантах	2	3000	

Ведомость перемычек

Тип перемычки	Общее количество
ПР1-1	17
ПР1-2	114
ПР1-3	38
ПР1-4	10
ПР1-4п	8
ПР1-5	24
ПР1-5п	1
ПР1-6	1
ПР1-7	3

Ведомость перемычек

Тип перемычки	Общее количество
ПР2-1	1
ПР2-2	2
ПР2-3п	1
ПР3-1	220
ПР3-2	211
ПР3-2п	29
ПР3-3	48
ПР3-4	9

0,000=171,1

Изм.	Кол.	Лист	№ док.	Подпись	Дата
Разработал		Власов			
ГАП		Сережкин			
Н. контр.		Клинов			
ГИП		Белых			

ГКО-343/25-Р-АР1.2

Жилой комплекс со встроенно-пристроенными помещениями на 1-х этажах и подземной автостоянкой, расположенный на земельном участке по адресу: г. Москва, ул. Горбунова, вл. 27 (ЗАО, 77:07:0004010:37)

Архитектурные решения. Надземная часть. Корпус 2

Стадия	Лист	Листов
Р	33	

Ведомость объемов строительных материалов

ПРОМСПЕЦПРОЕКТ
СТРОИТЕЛЬНОЕ ПРОЕКТИРОВАНИЕ

Согласовано

Взам. инв. №

Подп. и дата

Инв № подл.

Формат А2

Ограждение ОГ-1

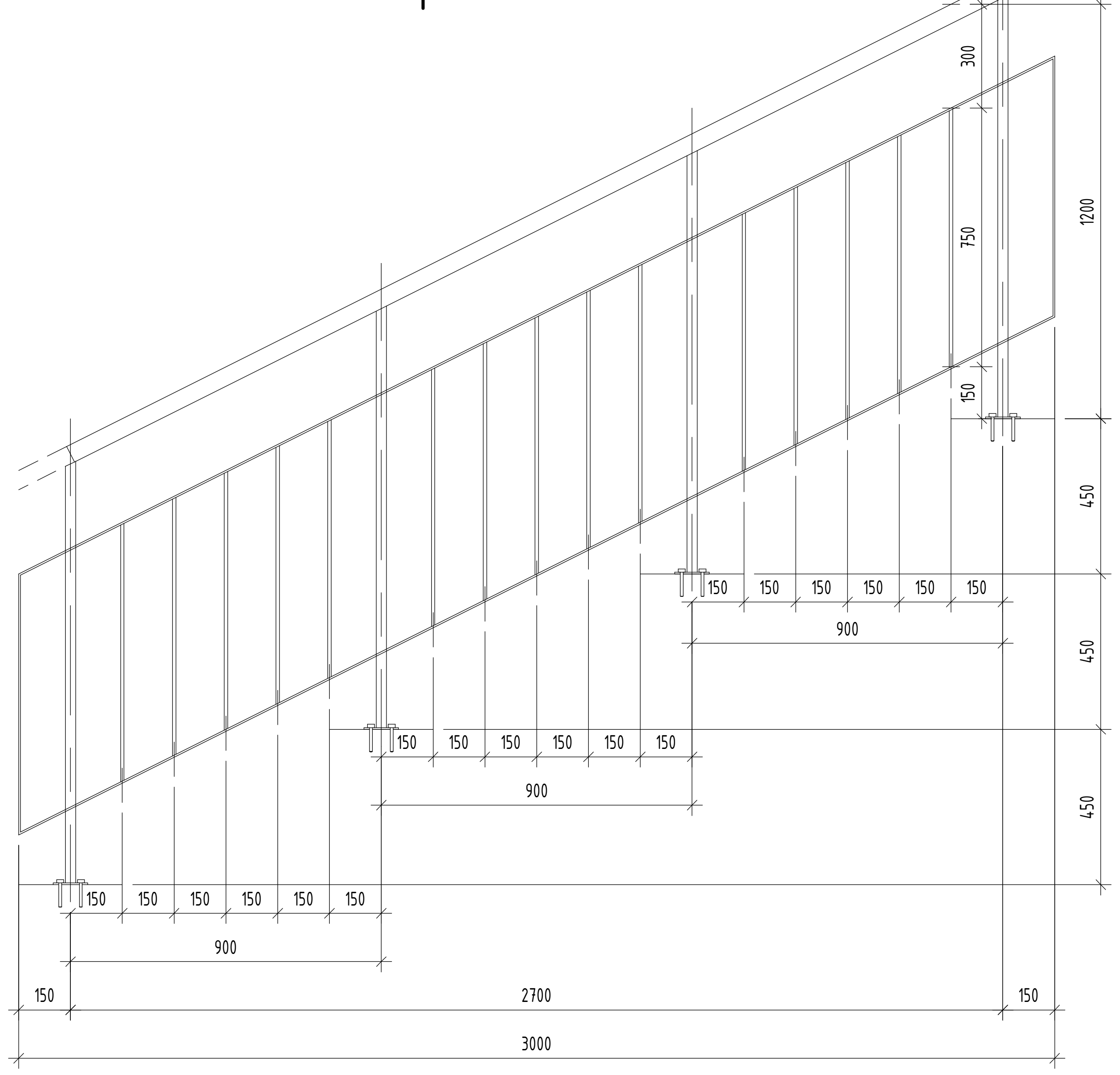
300
750
150
1200
450
450
450
150 150 150 150 150 150
900
150 150 150 150 150 150
900
150 150 150 150 150 150
900
150
2700
150
3000

Ограждение ОГ-2

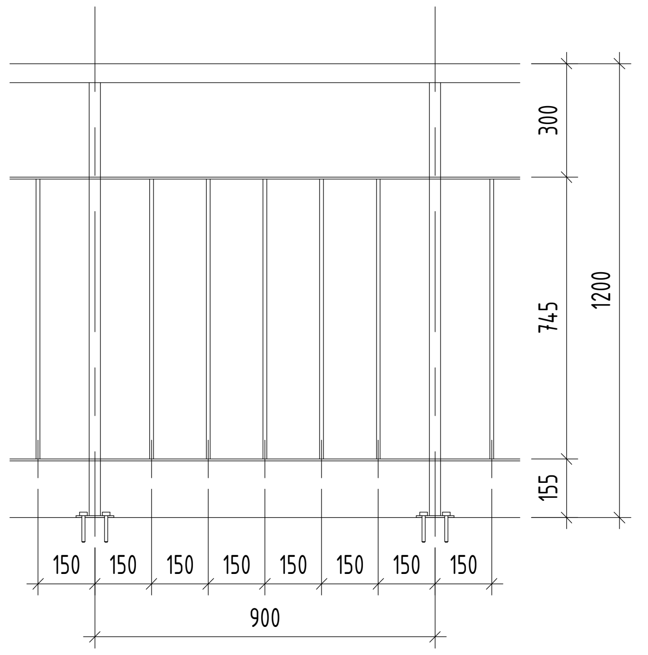
300
745
155
1200
150 150 150 150 150 150 150 150
900

Ограждение ОГ-3

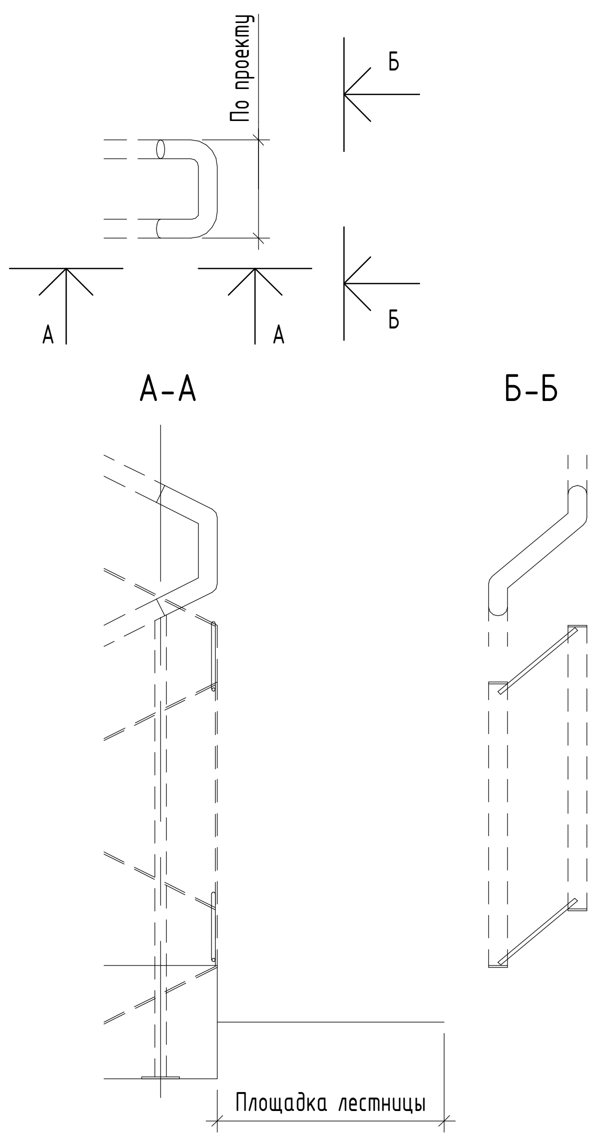
По проекту
Б
Б
А
А
А-А
Б-Б
Площадка лестницы

Ограждение ОГ-4

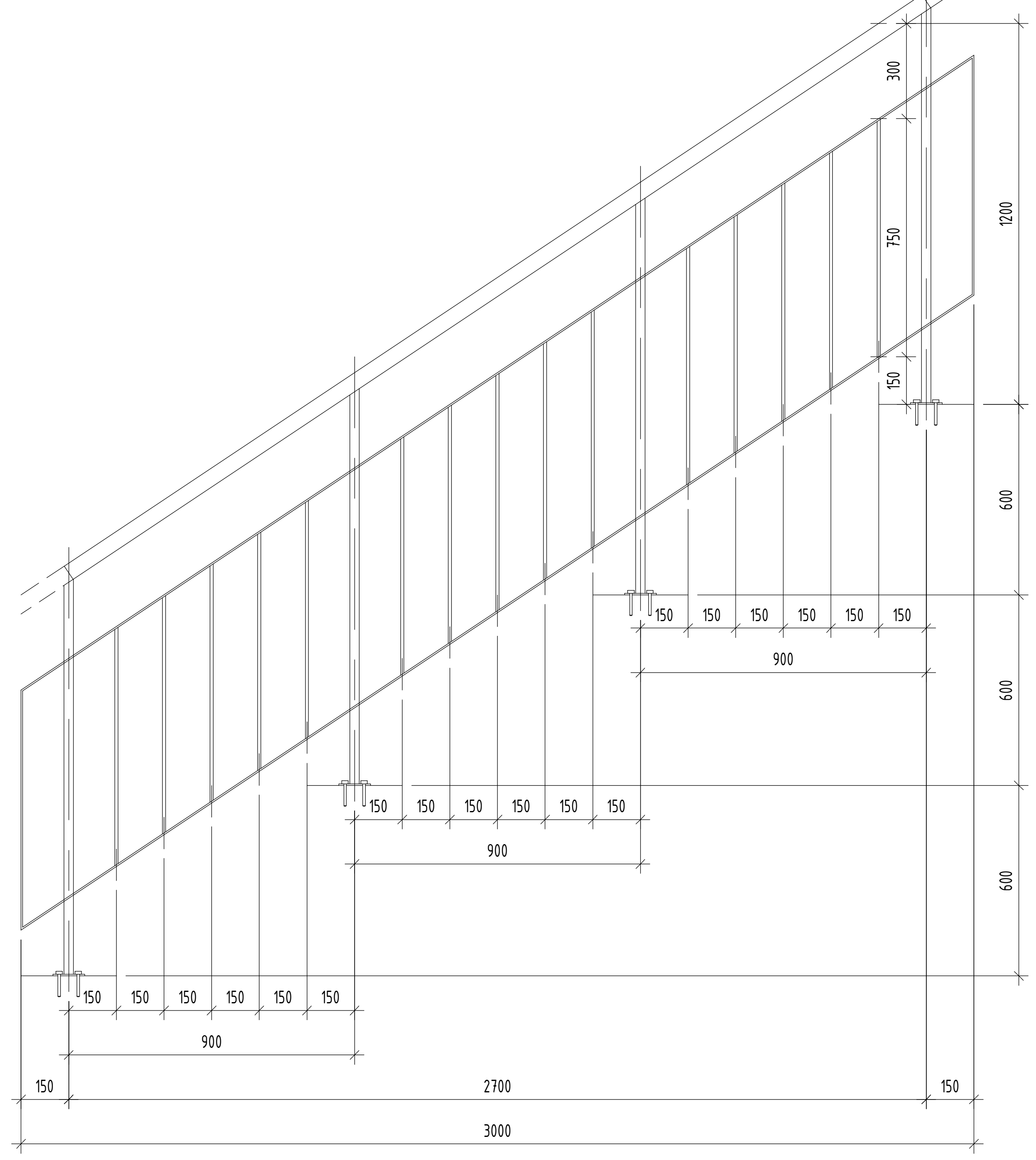
300
750
150
1200
600
600
600
150 150 150 150 150 150
900
150 150 150 150 150 150
900
150 150 150 150 150 150
900
150
2700
150
3000

Ограждение ОГ-5

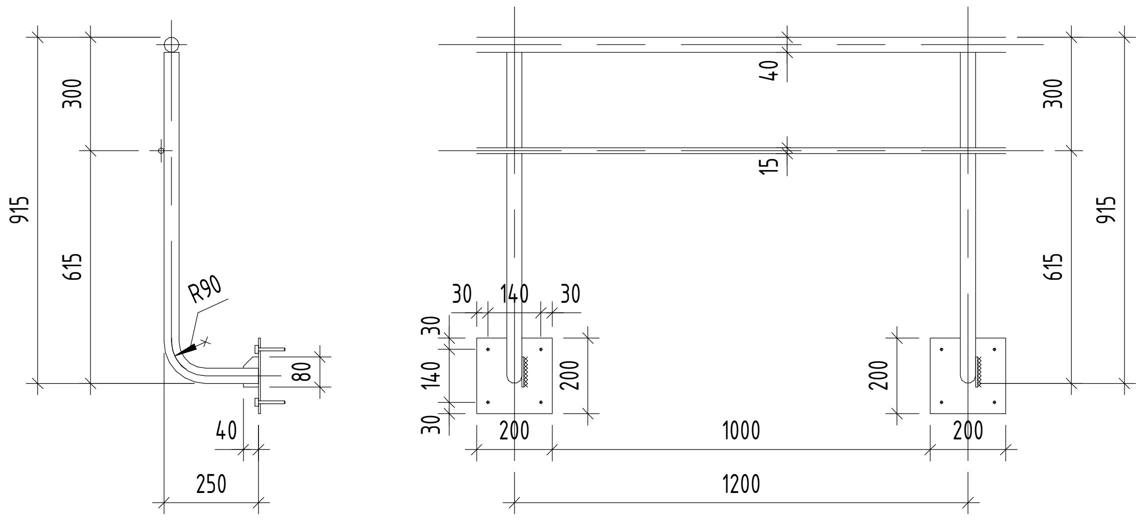
915
300
615
R90
80
40
250
40
15
300
915
615
30 140 30
30
140
30
200
200
200
1000
200
1200

Ограждение ОГ-6

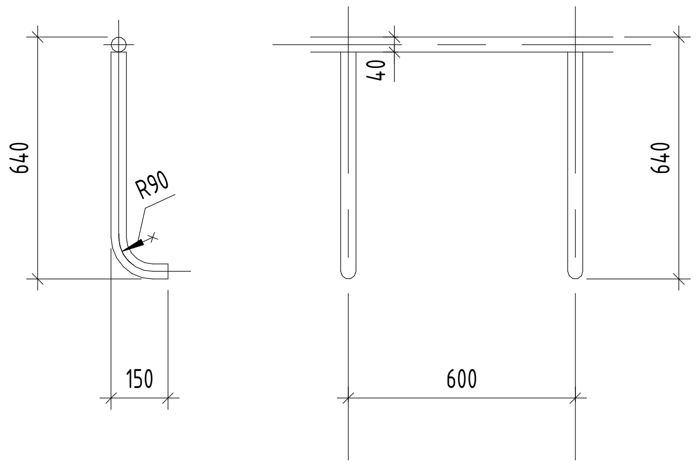
640
R90
150
40
640
600

Ограждение ОГ-7

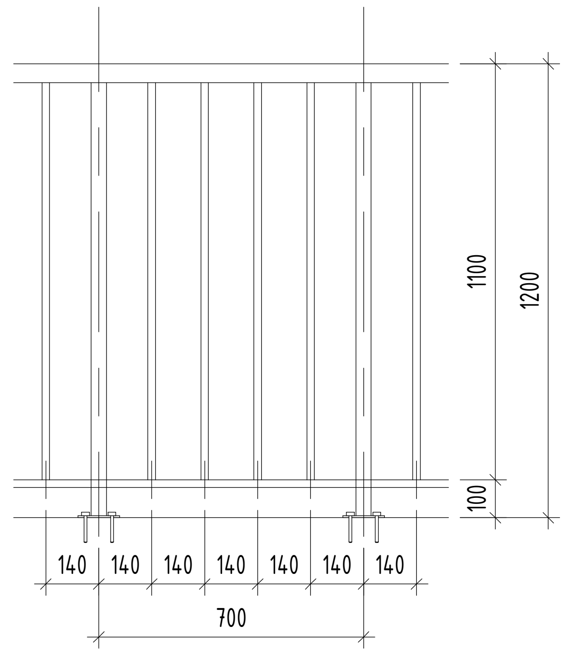
1100
1200
100
140 140 140 140 140 140 140
700

Спецификация ограждений

Поз.	Обозначение	Наименование	Длина, м.п.	Примечание
Ог-1	ГОСТ 25772-2021	Металлическое ограждение лестниц высотой 1200мм, окрашенное в заводских условиях, цвет RAL9006. Поручень труба круглая Ø50мм, заполнение решетчатое из стержней Ø10мм, граница решетчатого заполнения пластина 5х30мм, стойки труба квадратная 30х30мм. Крепление к лестничному маршу при помощи пластин 5х100х100.	251,91	
Ог-2	ГОСТ 25772-2021	Металлическое ограждение лестниц высотой 1200мм, окрашенное в заводских условиях, цвет RAL9006. Поручень труба круглая Ø50мм, заполнение решетчатое из стержней Ø10мм, граница решетчатого заполнения пластина 5х30мм, стойки труба квадратная 30х30мм. Крепление к лестничному маршу при помощи пластин 5х100х100.	25,53	
Ог-3	ГОСТ 25772-2021	Металлическое ограждение лестниц высотой 1200мм, окрашенное в заводских условиях, цвет RAL9006. Поручень труба круглая Ø50мм, заполнение решетчатое из стержней Ø10мм, граница решетчатого заполнения пластина 5х30мм, стойки труба квадратная 30х30мм. Крепление к лестничному маршу при помощи пластин 5х100х100.	7,5	
Ог-4	ГОСТ 25772-2021	Металлическое ограждение лестниц высотой 1200мм, окрашенное в заводских условиях, цвет RAL9006. Поручень труба круглая Ø50мм, заполнение решетчатое из стержней Ø10мм, граница решетчатого заполнения пластина 5х30мм, стойки труба квадратная 30х30мм. Крепление к лестничному маршу при помощи пластин 5х100х100.	16,17	
Ог-5	ГОСТ 25772-2021	Металлическое ограждение парапета, окрашенное в заводских условиях, цвет RAL9006. Стойки и перила из трубы 40х3 ГОСТ 10704-91, дополнительная горизонтальная направляющая из трубы 15х3 ГОСТ 10704-91, шаг стоек 1200мм, высота 915мм. Крепление к парапету при помощи пластин 200х200х5мм	63,82	
Ог-6	ГОСТ 25772-2021	Металлическое ограждение лоджий, окрашенное в заводских условиях, цвет RAL9006. Стойки и перила из трубы 40х3 ГОСТ 10704-91, шаг стоек 600мм, высота 640мм. Крепление к металлическому каркасу лоджий при помощи сварки	494,31	
Ог-7	ГОСТ 25772-2021	Металлическое ограждение переходных балконов, напольное (поручень непрерывный из трубы прямоугольной 80х50х3мм, стойки из квадратной трубы 40х3мм, тетива из прямоугольной трубы 20х2, вспомогательные вертикальные сегменты - трубы прямогольные 20х2). Высота поручня не менее 1.2м. Стойки крепятся к перекрытию. Окрашивается порошковыми эмалями в заводских условиях, RAL 7046.	452,04	

Примечание:

1. Данный лист выполнен как задание на разработку детальных чертежей.
2. Изготовление и монтаж ограждений вести специализированной организацией, имеющей лицензию на производство данного вида работ.
3. Узлы крепления металлических ограждений к стенам и лестничным маршам см. ГКО-343/25-Р-КМ2. Конструкция и узлы крепления ограждений не должны заужать ширину эвакуационных путей.
4. Установку ограждений вести после производства отделочных работ и устройства полов.
5. Схемы ограждений показаны в соответствии с ГОСТ 25772-2021 "Ограждения лестниц, балконов и крыш стальные" для предварительных расчетов.
6. Ограждения должны быть выполнены в соответствии с требованиями п. 8.3 СП 54.13330.2022 "Здания жилые многоквартирные".
7. Материал ограждений - металл. Кованые изделия не применять.

0,000=171,1

Согласовано

Взам. инв. №

Подп. и дата

Инв. № подл.

Изм.	Кол.	Лист	№ док.	Подпись	Дата
Разработал		Власов			
ГАП		Сережкин			
Н. контр.		Клинов			
ГИП		Белых			

ГКО-343/25-Р-АР1.2

Жилой комплекс со встроенно-пристроенными помещениями на 1-х этажах и подземной автостоянкой, расположенный на земельном участке по адресу: г. Москва, ул. Горбунова, вл. 27 (ЗАО, 77:07:0004010:37)

Архитектурные решения. Надземная часть. Корпус 2

Стадия	Лист	Листов
Р	34	

Спецификация ограждений

ПРОМСПЕЦПРОЕКТ
СТРОИТЕЛЬНОЕ ПРОЕКТИРОВАНИЕ

Формат А2

Спецификация элементов заполнения дверных проемов

Поз.	Обозначение	Наименование	Количество на этаж													Всего	Примечание
			1	1а	Тех1	2	3	4-7	8-10	11	12-18	19	20	Тех2	Кровля		
Дв-2	ГОСТ 31173-2016	ДСВ, В, Дп, Пр, Брг, П2лс, М3, О, EIW60, 2100х1450	0	0	0	0	0	0	0	0	0	0	0	0	0	1	Дверь внутренняя на путях эвакуации. Двупольная, проем рабочей створки в свету не менее 900мм, в противопожарном исполнении с пределом огнестойкости EIW60. Без порога, остекленная, площадь остекления не менее 1,2м.кв
Секция 1																	
Дв-1л	ГОСТ 31173-2016	ДСВ, В, Оп, Л, Брг, П2лс, М3, О, EIW60, 2100х1250	0	0	0	1	1	1	1	1	1	1	0	0	0	18	Дверь внутренняя на путях эвакуации. Однопольная, в противопожарном исполнении с пределом огнестойкости EIW60. Без порога, остекленная, площадь остекления не менее 1,2м.кв
Дв-2л	ГОСТ 31173-2016	ДСВ, В, Дп, Л, Брг, П2лс, М3, О, EIW60, 2100х1450	0	0	0	1	1	1	1	1	1	1	0	0	0	18	Дверь внутренняя на путях эвакуации. Двупольная, проем рабочей створки в свету не менее 900мм, в противопожарном исполнении с пределом огнестойкости EIW60. Без порога, остекленная, площадь остекления не менее 1,2м.кв
Дв-3	ГОСТ 31173-2016	ДСВх, Б, Оп, Пр, Прг, П2лс, М3, О, EI30, 2100х1050	0	0	0	1	1	2	2	2	2	2	0	0	0	34	Дверь входная в квартиру. Однопольная, в противопожарном исполнении с пределом огнестойкости EI30. Блок глухой металлический с толщиной металла не менее 2мм, с заполнением минеральной ватой, окрашенный порошковыми красками, с порогом, глазком, замком, ручками, с телескопическими наличниками и доборными элементами
Дв-3л	ГОСТ 31173-2016	ДСВх, Б, Оп, Л, Прг, П2лс, М3, О, EI30, 2100х1050	0	0	0	2	2	2	2	2	1	1	0	0	0	28	Дверь входная в квартиру. Однопольная, в противопожарном исполнении с пределом огнестойкости EI30. Блок глухой металлический с толщиной металла не менее 2мм, с заполнением минеральной ватой, окрашенный порошковыми красками, с порогом, глазком, замком, ручками, с телескопическими наличниками и доборными элементами
Дв-4	ГОСТ 31173-2016	ДСВх, Б, Оп, Пр, Прг, П2лс, М3, О, EI30, 2100х1150	0	0	0	1	1	0	0	0	0	0	0	0	0	2	Дверь входная в квартиру. Однопольная, в противопожарном исполнении с пределом огнестойкости EI30. Блок глухой металлический с толщиной металла не менее 2мм, с заполнением минеральной ватой, окрашенный порошковыми красками, с порогом не более 14мм, глазком, замком, ручками, с телескопическими наличниками и доборными элементами
Дв-5	ГОСТ 475-2016	ДМ 1 Рп 21х9 Г ПрБ Мд1	0	0	0	3	3	5	5	5	3	3	0	0	0	70	Дверь межкомнатная. Однопольная, глухая, деревянная, без порога
Дв-5л	ГОСТ 475-2016	ДМ 1 Рл 21х9 Г ПрБ Мд1	0	0	0	4	4	6	6	6	7	7	0	0	0	112	Дверь межкомнатная. Однопольная, глухая, деревянная, без порога
Дв-6	ГОСТ 475-2016	ДМ 1 Рп 21х11 Г ПрБ Мд1	0	0	0	3	3	0	0	0	0	0	0	0	0	6	Дверь межкомнатная. Однопольная, глухая, деревянная, без порога
Дв-7	ГОСТ 475-2016	ДС 1 Рп 21х7,5 Г Пр Мд1	0	0	0	1	1	3	3	3	3	3	0	0	0	50	Дверь санузла. Однопольная, глухая, деревянная, с порогом
Дв-7л	ГОСТ 475-2016	ДС 1 Рл 21х7,5 Г Пр Мд1	0	0	0	3	3	4	4	4	3	3	0	0	0	62	Дверь санузла. Однопольная, глухая, деревянная, с порогом
Дв-8	ГОСТ 475-2016	ДС 1 Рп 21х10 Г Пр Мд1	0	0	0	1	1	0	0	0	0	0	0	0	0	2	Дверь санузла. Однопольная, глухая, деревянная, с порогом не более 14мм
Дв-8л	ГОСТ 475-2016	ДС 1 Рл 21х10 Г Пр Мд1	0	0	0	1	1	0	0	0	1	1	0	0	0	10	Дверь санузла. Однопольная, глухая, деревянная, с порогом не более 14мм
Дв-9л	ГОСТ 31173-2016	ДСВв, В1, Оп, Л, Прг, П2лс, М3, О, EI60, 1750х1250	0	0	0	0	0	0	0	0	0	0	0	1	0	1	Дверь в техпространство на путях эвакуации. Однопольная, в противопожарном исполнении с пределом огнестойкости EI60. С порогом, глухая
Дв-10	ГОСТ 31173-2016	ДСВв, В1, Оп, Пр, Прг, П2лс, М3, О, 1750х1250	0	0	1	0	0	0	0	0	0	0	0	0	0	1	Дверь в техпространство. Однопольная, с порогом, глухая
Дв-11	ГОСТ 31173-2016	ДСВ, В, Оп, Пр, Брг, П2лс, М3, О, 2100х1050	0	1	0	0	0	0	0	0	0	0	0	0	0	1	Дверь в колясочную. Однопольная, остекленная, металлическая, без порога
Дв-12	ГОСТ 31173-2016	ДСВ, В, Оп, Пр, Прг, П2лс, М3, О, 2100х900	0	1	0	0	0	0	0	0	0	0	0	0	0	1	Дверь в мокрые помещения 1, 1а этажей. Однопольная, с порогом, глухая
Дв-12л	ГОСТ 31173-2016	ДСВ, В, Оп, Л, Прг, П2лс, М3, О, 2100х900	4	1	0	0	0	0	0	0	0	0	0	0	0	5	Дверь в мокрые помещения 1, 1а этажей. Однопольная, с порогом, глухая
Дв-13	ГОСТ 31173-2016	ДСВ, В, Оп, Пр, Прг, П2лс, М3, О, 2100х1200	1	0	0	0	0	0	0	0	0	0	0	0	0	1	Дверь в С/У МГН. Однопольная, с порогом менее 14 мм, глухая
Дв-14	ГОСТ 31173-2016	ДСВ, В, Оп, Л, Брг, П2лс, М3, О, 2100х1000	1	0	0	0	0	0	0	0	0	0	0	0	0	1	Дверь в служебные помещения. Однопольная, без порога, глухая
Дв-15	ГОСТ 31173-2016	ДСВ, В, Оп, Пр, Брг, П2лс, М3, О, 2100х1200	2	0	0	0	0	0	0	0	0	0	0	0	0	2	Дверь в технические помещения. Однопольная, без порога, глухая
Дн-1л	ГОСТ 23747-2015	ДАВ Г Оп Л П Р EIW60 2100х1250	0	0	0	2	2	2	2	2	2	2	0	2	0	38	Дверь наружная переходного балкона. В противопожарном исполнении с пределом огнестойкости EIW60. Металлическая, из алюминиевых профилей, однопольная, с порогом, утепленная (Rок≥0,76м^{2}°С/Вт), с двухкамерным стеклопакетом. Площадь остекления не менее 1,2м.кв.
Дн-3л	ГОСТ 31173-2016	ДСН, А, Оп, Л, Прг, П2лс, М3, О, EI60, 2100х1250	0	0	0	0	0	0	0	0	0	0	0	0	1	1	Дверь на кровлю на путях эвакуации. В противопожарном исполнении с пределом огнестойкости EI60. Однопольная, с порогом, глухая, утепленная, Rок≥0,76м^{2}°С/Вт
Дн-4л	ГОСТ 31173-2016	ДСН, А, Оп, Л, Прг, П2лс, М3, О, 2100х1250	0	0	0	0	0	0	0	0	0	0	0	0	2	2	Дверь наружная. Однопольная, с порогом, глухая, утепленная, Rок≥0,76м^{2}°С/Вт
Дн-5	ГОСТ 31173-2016	ДСН, А, Оп, Пр, Прг, П2лс, М3, О, 2100х1400	0	2	0	0	0	0	0	0	0	0	0	0	0	2	Дверь наружная. Однопольная, с порогом, глухая, утепленная, Rок≥0,76м^{2}°С/Вт
Лс-1	по каталогу производителя	Люк ниши ЭС EI30 600х600	0	0	1	0	0	0	0	0	0	0	0	0	0	1	Люк ревизионный, одностворчатый, металлический, распашной, с замком, порошковая окраска по разделу АИ

Спецификация элементов заполнения дверных проемов

Поз.	Обозначение	Наименование	Количество на этаж													Всего	Примечание
			1	1а	Тех1	2	3	4-7	8-10	11	12-18	19	20	Тех2	Кровля		
Лс-3	по каталогу производителя	Люк ниши ЭС EI30 600х800	0	0	1	0	0	0	0	0	0	0	0	0	0	1	Люк ревизионный, двустворчатый, металлический, распашной, с замком, порошковая окраска по разделу АИ
Секция 2																	
Дв-1	ГОСТ 31173-2016	ДСВ, В, Оп, Пр, Брг, П2лс, М3, О, EIW60, 2100х1250	0	0	0	1	1	1	1	1	1	1	1	0	0	19	Дверь внутренняя на путях эвакуации. Однопольная, в противопожарном исполнении с пределом огнестойкости EIW60. Без порога, остекленная, площадь остекления не менее 1,2м.кв
Дв-2л	ГОСТ 31173-2016	ДСВ, В, Дп, Л, Брг, П2лс, М3, О, EIW60, 2100х1450	1	0	0	1	1	1	1	1	1	1	1	0	0	20	Дверь внутренняя на путях эвакуации. Двупольная, проем рабочей створки в свету не менее 900мм, в противопожарном исполнении с пределом огнестойкости EIW60. Без порога, остекленная, площадь остекления не менее 1,2м.кв
Дв-3	ГОСТ 31173-2016	ДСВх, Б, Оп, Пр, Прг, П2лс, М3, О, EI30, 2100х1050	0	0	0	3	3	3	3	3	3	3	3	0	0	57	Дверь входная в квартиру. Однопольная, в противопожарном исполнении с пределом огнестойкости EI30. Блок глухой металлический с толщиной металла не менее 2мм, с заполнением минеральной ватой, окрашенный порошковыми красками, с порогом, глазком, замком, ручками, с телескопическими наличниками и доборными элементами
Дв-3л	ГОСТ 31173-2016	ДСВх, Б, Оп, Л, Прг, П2лс, М3, О, EI30, 2100х1050	0	0	0	1	1	1	1	1	1	1	0	0	0	18	Дверь входная в квартиру. Однопольная, в противопожарном исполнении с пределом огнестойкости EI30. Блок глухой металлический с толщиной металла не менее 2мм, с заполнением минеральной ватой, окрашенный порошковыми красками, с порогом, глазком, замком, ручками, с телескопическими наличниками и доборными элементами
Дв-5	ГОСТ 475-2016	ДМ 1 Рп 21х9 Г ПрБ Мд1	0	0	0	5	5	5	5	5	5	6	6	0	0	97	Дверь межкомнатная. Однопольная, глухая, деревянная, без порога
Дв-5л	ГОСТ 475-2016	ДМ 1 Рл 21х9 Г ПрБ Мд1	0	0	0	6	6	6	6	6	6	5	5	0	0	112	Дверь межкомнатная. Однопольная, глухая, деревянная, без порога
Дв-7	ГОСТ 475-2016	ДС 1 Рп 21х7,5 Г Пр Мд1	0	0	0	5	5	5	5	5	5	4	3	0	0	92	Дверь санузла. Однопольная, глухая, деревянная, с порогом
Дв-7л	ГОСТ 475-2016	ДС 1 Рл 21х7,5 Г Пр Мд1	0	0	0	2	2	2	2	2	2	2	3	0	0	39	Дверь санузла. Однопольная, глухая, деревянная, с порогом
Дв-9	ГОСТ 31173-2016	ДСВв, В1, Оп, Пр, Прг, П2лс, М3, О, EI60, 1750х1250	0	0	0	0	0	0	0	0	0	0	0	1	0	1	Дверь в техпространство на путях эвакуации. Однопольная, в противопожарном исполнении с пределом огнестойкости EI60. С порогом, глухая
Дв-10л	ГОСТ 31173-2016	ДСВв, В1, Оп, Л, Прг, П2лс, М3, О, 1750х1250	0	0	1	0	0	0	0	0	0	0	0	0	0	1	Дверь в техпространство. Однопольная, с порогом, глухая
Дв-11л	ГОСТ 31173-2016	ДСВ, В, Оп, Л, Брг, П2лс, М3, О, 2100х1050	0	1	0	0	0	0	0	0	0	0	0	0	0	1	Дверь в колясочную. Однопольная, остекленная, металлическая, без порога
Дв-12	ГОСТ 31173-2016	ДСВ, В, Оп, Пр, Прг, П2лс, М3, О, 2100х900	2	0	0	0	0	0	0	0	0	0	0	0	0	2	Дверь в мокрые помещения 1, 1а этажей. Однопольная, с порогом, глухая
Дв-12л	ГОСТ 31173-2016	ДСВ, В, Оп, Л, Прг, П2лс, М3, О, 2100х900	1	0	0	0	0	0	0	0	0	0	0	0	0	1	Дверь в мокрые помещения 1, 1а этажей. Однопольная, с порогом, глухая
Дв-13	ГОСТ 31173-2016	ДСВ, В, Оп, Пр, Прг, П2лс, М3, О, 2100х1200	1	0	0	0	0	0	0	0	0	0	0	0	0	1	Дверь в С/У МГН. Однопольная, с порогом менее 14 мм, глухая
Дв-14	ГОСТ 31173-2016	ДСВ, В, Оп, Л, Брг, П2лс, М3, О, 2100х1000	2	0	0	0	0	0	0	0	0	0	0	0	0	2	Дверь в служебные помещения. Однопольная, без порога, глухая
Дв-15	ГОСТ 31173-2016	ДСВ, В, Оп, Пр, Брг, П2лс, М3, О, 2100х1200	1	0	0	0	0	0	0	0	0	0	0	0	0	1	Дверь в технические помещения. Однопольная, без порога, глухая
Дн-1л	ГОСТ 23747-2015	ДАВ Г Оп Л П Р EIW60 2100х1250	0	0	0	2	2	2	2	2	2	2	2	1	0	39	Дверь наружная переходного балкона. В противопожарном исполнении с пределом огнестойкости EIW60. Металлическая, из алюминиевых профилей, однопольная, с порогом, утепленная (Rок≥0,76м^{2}°С/Вт), с двухкамерным стеклопакетом. Площадь остекления не менее 1,2м.кв.
Дн-2л	ГОСТ 23747-2015	ДАВ Г Оп Л П Р EIW60 1750х1250	0	0	0	0	0	0	0	0	0	0	0	1	0	1	Дверь наружная переходного балкона. В противопожарном исполнении с пределом огнестойкости EIW60. Металлическая, из алюминиевых профилей, однопольная, с порогом, утепленная (Rок≥0,76м^{2}°С/Вт), с двухкамерным стеклопакетом. Площадь остекления не менее 1,2м.кв.
Дн-3	ГОСТ 31173-2016	ДСН, А, Оп, Пр, Прг, П2лс, М3, О, EI60, 2100х1250	0	0	0	0	0	0	0	0	0	0	0	0	1	1	Дверь на кровлю на путях эвакуации. В противопожарном исполнении с пределом огнестойкости EI60. Однопольная, с порогом, глухая, утепленная, Rок≥0,76м^{2}°С/Вт
Дн-4л	ГОСТ 31173-2016	ДСН, А, Оп, Л, Прг, П2лс, М3, О, 2100х1250	0	0	0	0	0	0	0	0	0	0	0	0	2	2	Дверь наружная. Однопольная, с порогом, глухая, утепленная, Rок≥0,76м^{2}°С/Вт
Дн-6	ГОСТ 31173-2016	ДСН, А, Оп, Пр, Прг, П2лс, М3, О, 2100х900	0	1	0	0	0	0	0	0	0	0	0	0	0	1	Дверь наружная. Однопольная, с порогом, глухая, утепленная, Rок≥0,76м^{2}°С/Вт
Дн-7	ГОСТ 31173-2016	ДСН, А, Оп, Пр, Прг, П2лс, М3, О, 2100х1100	1	0	0	0	0	0	0	0	0	0	0	0	0	1	Дверь наружная. Однопольная, с порогом, глухая, утепленная, Rок≥0,76м^{2}°С/Вт
Дн-8л	ГОСТ 31173-2016	ДСН, А, Оп, Л, Прг, П2лс, М3, О, 2100х1250	0	1	0	0	0	0	0	0	0	0	0	0	0	1	Дверь наружная. Однопольная, с порогом, глухая, утепленная, Rок≥0,76м^{2}°С/Вт

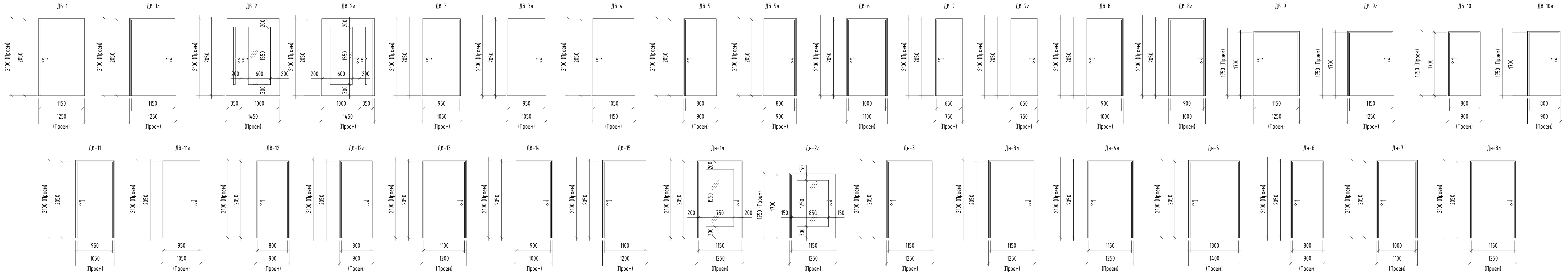
Дв-1 2100 (Проем) 2050 1150 1250 (Проем)
Дв-1л 2100 (Проем) 2050 1150 1250 (Проем)
Дв-2 2100 (Проем) 2050 200 1550 200 600 200 300 350 1000 1450 (Проем)
Дв-2л 2100 (Проем) 2050 200 1550 200 600 200 300 1000 350 1450 (Проем)
Дв-3 2100 (Проем) 2050 950 1050 (Проем)
Дв-3л 2100 (Проем) 2050 950 1050 (Проем)
Дв-4 2100 (Проем) 2050 1050 1150 (Проем)
Дв-5 2100 (Проем) 2050 800 900 (Проем)
Дв-5л 2100 (Проем) 2050 800 900 (Проем)
Дв-6 2100 (Проем) 2050 1000 1100 (Проем)
Дв-7 2100 (Проем) 2050 650 750 (Проем)
Дв-7л 2100 (Проем) 2050 650 750 (Проем)
Дв-8 2100 (Проем) 2050 900 1000 (Проем)
Дв-8л 2100 (Проем) 2050 900 1000 (Проем)
Дв-9 1750 (Проем) 1700 1150 1250 (Проем)
Дв-9л 1750 (Проем) 1700 1150 1250 (Проем)
Дв-10 1750 (Проем) 1700 800 900 (Проем)
Дв-10л 1750 (Проем) 1700 800 900 (Проем)
Дв-11 2100 (Проем) 2050 950 1050 (Проем)
Дв-11л 2100 (Проем) 2050 950 1050 (Проем)
Дв-12 2100 (Проем) 2050 800 900 (Проем)
Дв-12л 2100 (Проем) 2050 800 900 (Проем)
Дв-13 2100 (Проем) 2050 1100 1200 (Проем)
Дв-14 2100 (Проем) 2050 900 1000 (Проем)
Дв-15 2100 (Проем) 2050 1100 1200 (Проем)
Дн-1л 2100 (Проем) 2050 200 1550 200 750 200 300 1150 1250 (Проем)
Дн-2л 1750 (Проем) 1700 150 1250 150 850 150 300 1150 1250 (Проем)
Дн-3 2100 (Проем) 2050 1150 1250 (Проем)
Дн-3л 2100 (Проем) 2050 1150 1250 (Проем)
Дн-4л 2100 (Проем) 2050 1150 1250 (Проем)
Дн-5 2100 (Проем) 2050 1300 1400 (Проем)
Дн-6 2100 (Проем) 2050 800 900 (Проем)
Дн-7 2100 (Проем) 2050 1000 1100 (Проем)
Дн-8л 2100 (Проем) 2050 1150 1250 (Проем)

Согласовано

Взам. инв. №

Подп. и дата

Инв № подл.

0,000=171,1

Изм.	Кол.	Лист	№ док.	Подпись	Дата
Разработал		Власов			
ГАП		Сережкин			
Н. контр.		Клинов			
ГИП		Белых			

ГКО-343/25-Р-АР1.2

Жилой комплекс со встроенно-пристроенными помещениями на 1-х этажах и подземной автостоянкой, расположенный на земельном участке по адресу: г. Москва, ул. Горбунова, вл. 27 (ЗАО, 77:07:0004010:37)

Архитектурные решения. Надземная часть. Корпус 2

Стадия	Лист	Листов
Р	35	

Спецификация элементов заполнения дверных проемов

ПРОМСПЕЦПРОЕКТ
СТРОИТЕЛЬНОЕ ПРОЕКТИРОВАНИЕ

Формат А0

Спецификация элементов заполнения оконных проемов

Поз.	Обозначение	Наименование	Количество на этаж													Всего	Габариты проема ВхШ, мм	Габариты изделия ВхШ, мм	Примечание
			1	1а	Тех1	2	3	4-7	8-10	11	12-18	19	20	Тех2	Кровля				
Секция 1																			
ДБ-3	ГОСТ 30674-2023	Б-П-2400х1390(790)х70 RAL7046 ОСП (СПД 4М1-10Аг-И4-10Аг-И4) ПР/Н	0	0	0	1	1	1	1	1	0	0	0	0	0	10	2350х1390	2280х1350	Балконный блок внутренний, с двухкамерным стеклопакетом с алюминиевыми рамками СПД 4М1-10Аг-И4-10Аг-И4 с мягким селективным покрытием и заполнением камер аргоном, Rок≥0,75м^2°С/Вт, ПВХ профиль REHAU DELIGHT 70мм (или аналог) RAL7046 с поворотным механизмом
ДБ-4	ГОСТ 30674-2023	Б-П-2400х1500(790)х70 RAL7046 ОСП (СПД 4М1-10Аг-И4-10Аг-И4) Н/ПР	0	0	0	1	1	1	1	1	1	1	0	0	0	18	2350х1500	2280х1460	Балконный блок внутренний, с двухкамерным стеклопакетом с алюминиевыми рамками СПД 4М1-10Аг-И4-10Аг-И4 с мягким селективным покрытием и заполнением камер аргоном, Rок≥0,75м^2°С/Вт, ПВХ профиль REHAU DELIGHT 70мм (или аналог) RAL7046 с поворотным механизмом
ДБ-6	ГОСТ 30674-2023	Б-П-2400х2150(1090)х70 RAL7046 ОСП (СПД 4М1-10Аг-И4-10Аг-И4) ПР/Н	0	0	0	1	1	0	0	0	0	0	0	0	0	2	2350х2150	2280х2110	Балконный блок внутренний, с двухкамерным стеклопакетом с алюминиевыми рамками СПД 4М1-10Аг-И4-10Аг-И4 с мягким селективным покрытием и заполнением камер аргоном, Rок≥0,75м^2°С/Вт, ПВХ профиль REHAU DELIGHT 70мм (или аналог) RAL7046 с поворотным механизмом
ДБ-9	ГОСТ 30674-2023	Б-П-2400х1820(790)х70 RAL7046 ОСП (СПД 4М1-10Аг-И4-10Аг-И4) Н/ПР	0	0	0	0	0	1	1	1	1	1	0	0	0	16	2350х1820	2280х1780	Балконный блок внутренний, с двухкамерным стеклопакетом с алюминиевыми рамками СПД 4М1-10Аг-И4-10Аг-И4 с мягким селективным покрытием и заполнением камер аргоном, Rок≥0,75м^2°С/Вт, ПВХ профиль REHAU DELIGHT 70мм (или аналог) RAL7046 с поворотным механизмом
ДБ-12	ГОСТ 30674-2023	Б-П-2400х1930(790)х70 RAL7046 ОСП (СПД 4М1-10Аг-И4-10Аг-И4) ПР/Н	0	0	0	1	1	1	1	1	1	1	0	0	0	18	2350х1930	2280х1890	Балконный блок внутренний, с двухкамерным стеклопакетом с алюминиевыми рамками СПД 4М1-10Аг-И4-10Аг-И4 с мягким селективным покрытием и заполнением камер аргоном, Rок≥0,75м^2°С/Вт, ПВХ профиль REHAU DELIGHT 70мм (или аналог) RAL7046 с поворотным механизмом
ОК-1	ГОСТ 30674-2023	О-П-1800х2760х70 RAL7046 ОСП (СПД 4М1-10Аг-И4-10Аг-И4) ПОТ/Н/ПОТ	0	0	0	1	1	1	1	1	1	1	0	0	0	18	1800х2760	1730х2720	Оконный блок наружный трехстворчатый, с двухкамерным стеклопакетом с алюминиевыми рамками СПД 4М1-10Аг-И4-10Аг-И4 с мягким селективным покрытием и заполнением камер аргоном, Rок≥0,75м^2°С/Вт, ПВХ профиль REHAU DELIGHT 70мм (или аналог) RAL7046 с поворотно-откидным механизмом
ОК-2	ГОСТ 30674-2023	О-П-1800х1970х70 RAL7046 ОСП (СПД 4М1-10Аг-И4-10Аг-И4) ПОТ/Н	0	0	0	1	1	1	1	1	1	1	0	0	0	18	1800х1970	1730х1930	Оконный блок наружный двухстворчатый, с двухкамерным стеклопакетом с алюминиевыми рамками СПД 4М1-10Аг-И4-10Аг-И4 с мягким селективным покрытием и заполнением камер аргоном, Rок≥0,75м^2°С/Вт, ПВХ профиль REHAU DELIGHT 70мм (или аналог) RAL7046 с поворотно-откидным механизмом
ОК-3	ГОСТ 30674-2023	О-П-1800х2440х70 RAL7046 ОСП (СПД 4М1-10Аг-И4-10Аг-И4) ПОТ/Н	0	0	0	0	0	0	0	0	1	1	0	0	0	8	1800х2440	1730х2400	Оконный блок наружный двухстворчатый, с двухкамерным стеклопакетом с алюминиевыми рамками СПД 4М1-10Аг-И4-10Аг-И4 с мягким селективным покрытием и заполнением камер аргоном, Rок≥0,75м^2°С/Вт, ПВХ профиль REHAU DELIGHT 70мм (или аналог) RAL7046 с поворотно-откидным механизмом
ОК-4.1	ГОСТ 30674-2023	О-П-1800х2560х60 RAL7046 ОСП (СПО 4М1-16Аг-И4) ПОТ/Н/ПОТ	0	0	0	1	1	1	1	1	1	1	0	0	0	18	1800х2560	1730х2520	Оконный блок наружный трехстворчатый, с однокамерным стеклопакетом с алюминиевыми рамками СПО 4М1-16Аг-И4 с мягким селективным покрытием и заполнением камер аргоном, ПВХ профиль REHAU BLITZ 60мм (или аналог) RAL7046 с поворотно-откидным механизмом
ОК-5	ГОСТ 30674-2023	О-П-1800х2310х70 RAL7046 ОСП (СПД 4М1-10Аг-И4-10Аг-И4) ПОТ/Н	0	0	0	1	1	1	1	1	1	1	0	0	0	18	1800х2310	1730х2270	Оконный блок наружный двухстворчатый, с двухкамерным стеклопакетом с алюминиевыми рамками СПД 4М1-10Аг-И4-10Аг-И4 с мягким селективным покрытием и заполнением камер аргоном, Rок≥0,75м^2°С/Вт, ПВХ профиль REHAU DELIGHT 70мм (или аналог) RAL7046 с поворотно-откидным механизмом
ОК-6	ГОСТ 30674-2023	О-П-1800х2450х70 RAL7046 ОСП (СПД 4М1-10Аг-И4-10Аг-И4) ПОТ/Н	0	0	0	0	0	1	1	1	1	1	0	0	0	16	1800х2450	1730х2410	Оконный блок наружный двухстворчатый, с двухкамерным стеклопакетом с алюминиевыми рамками СПД 4М1-10Аг-И4-10Аг-И4 с мягким селективным покрытием и заполнением камер аргоном, Rок≥0,75м^2°С/Вт, ПВХ профиль REHAU DELIGHT 70мм (или аналог) RAL7046 с поворотно-откидным механизмом
ОК-6.1	ГОСТ 30674-2023	О-П-1800х3315х60 RAL7046 ОСП (СПО 4М1-16Аг-И4) ПОТ/Н/ПОТ/Н	0	0	0	1	1	0	0	0	0	0	0	0	0	2	1800х3315	1730х3295	Оконный блок наружный четырехстворчатый, с однокамерным стеклопакетом с алюминиевыми рамками СПО 4М1-16Аг-И4 с мягким селективным покрытием и заполнением камер аргоном, ПВХ профиль REHAU BLITZ 60мм (или аналог) RAL7046 с поворотно-откидным механизмом
ОК-6.2	ГОСТ 30674-2023	О-П-1800х1385х60 RAL7046 ОСП (СПО 4М1-16Аг-И4) Н/Н	0	0	0	1	1	0	0	0	0	0	0	0	0	2	1800х1385	1730х1365	Оконный блок наружный двухстворчатый, с однокамерным стеклопакетом с алюминиевыми рамками СПО 4М1-16Аг-И4 с мягким селективным покрытием и заполнением камер аргоном, ПВХ профиль REHAU BLITZ 60мм (или аналог) RAL7046 с поворотно-откидным механизмом
ОК-7	ГОСТ 30674-2023	О-П-1800х2000х70 RAL7046 ОСП (СПД 4М1-10Аг-И4-10Аг-И4) ПОТ/Н	0	0	0	2	2	2	2	2	2	2	0	0	0	36	1800х2000	1730х1960	Оконный блок наружный двухстворчатый, с двухкамерным стеклопакетом с алюминиевыми рамками СПД 4М1-10Аг-И4-10Аг-И4 с мягким селективным покрытием и заполнением камер аргоном, Rок≥0,75м^2°С/Вт, ПВХ профиль REHAU DELIGHT 70мм (или аналог) RAL7046 с поворотно-откидным механизмом
ОК-8	ГОСТ 30674-2023	О-П-1800х2510х70 RAL7046 ОСП (СПД 4М1-10Аг-И4-10Аг-И4) Н/ПОТ	0	0	0	0	0	1	1	1	1	1	0	0	0	16	1800х2510	1730х2470	Оконный блок наружный двухстворчатый, с двухкамерным стеклопакетом с алюминиевыми рамками СПД 4М1-10Аг-И4-10Аг-И4 с мягким селективным покрытием и заполнением камер аргоном, Rок≥0,75м^2°С/Вт, ПВХ профиль REHAU DELIGHT 70мм (или аналог) RAL7046 с поворотно-откидным механизмом
ОК-9	ГОСТ 30674-2023	О-П-1800х1570х70 RAL7046 ОСП (СПД 4М1-10Аг-И4-10Аг-И4) ПОТ/Н	0	0	0	1	1	0	0	0	0	0	0	0	0	2	1800х1570	1730х1530	Оконный блок наружный двухстворчатый, с двухкамерным стеклопакетом с алюминиевыми рамками СПД 4М1-10Аг-И4-10Аг-И4 с мягким селективным покрытием и заполнением камер аргоном, Rок≥0,75м^2°С/Вт, ПВХ профиль REHAU DELIGHT 70мм (или аналог) RAL7046 с поворотно-откидным механизмом
ОК-9.2	ГОСТ 30674-2023	О-П-1800х3300х60 RAL7046 ОСП (СПО 4М1-16Аг-И4) Н/ПОТ/Н/ПОТ	0	0	0	0	0	1	1	1	1	1	0	0	0	16	1800х3300	1730х3300	Оконный блок наружный четырехстворчатый, с однокамерным стеклопакетом с алюминиевыми рамками СПО 4М1-16Аг-И4 с мягким селективным покрытием и заполнением камер аргоном, ПВХ профиль REHAU BLITZ 60мм (или аналог) RAL7046 с поворотно-откидным механизмом
ОК-9.3	ГОСТ 30674-2023	О-П-1800х555х60 RAL7046 ОСП (СПО 4М1-16Аг-И4) Н	0	0	0	0	0	1	1	1	1	1	0	0	0	16	1800х555	1730х535	Оконный блок наружный одностворчатый, с однокамерным стеклопакетом с алюминиевыми рамками СПО 4М1-16Аг-И4 с мягким селективным покрытием и заполнением камер аргоном, ПВХ профиль REHAU BLITZ 60мм (или аналог) RAL7046 глухой
ОК-10	ГОСТ 30674-2023	О-П-1800х1600х70 RAL7046 ОСП (СПД 4М1-10Аг-И4-10Аг-И4) Н/ПОТ	0	0	0	1	1	1	1	1	1	1	0	0	0	18	1800х1600	1730х1560	Оконный блок наружный двухстворчатый, с двухкамерным стеклопакетом с алюминиевыми рамками СПД 4М1-10Аг-И4-10Аг-И4 с мягким селективным покрытием и заполнением камер аргоном, Rок≥0,75м^2°С/Вт, ПВХ профиль REHAU DELIGHT 70мм (или аналог) RAL7046 с поворотно-откидным механизмом
ОК-11	ГОСТ 30674-2023	О-П-1800х1730х70 RAL7046 ОСП (СПД 4М1-10Аг-И4-10Аг-И4) ПОТ/Н	0	0	0	1	1	1	1	1	1	1	0	0	0	18	1800х1730	1730х1690	Оконный блок наружный двухстворчатый, с двухкамерным стеклопакетом с алюминиевыми рамками СПД 4М1-10Аг-И4-10Аг-И4 с мягким селективным покрытием и заполнением камер аргоном, Rок≥0,75м^2°С/Вт, ПВХ профиль REHAU DELIGHT 70мм (или аналог) RAL7046 с поворотно-откидным механизмом
ОК-12.1	ГОСТ 30674-2023	О-П-1800х285х60 RAL7046 ОСП (СПО 4М1-16Аг-И4) Н	0	0	0	1	1	1	1	1	0	0	0	0	0	10	1800х285	1730х265	Оконный блок наружный одностворчатый, с однокамерным стеклопакетом с алюминиевыми рамками СПД 4М1-16Аг-И4 с мягким селективным покрытием и заполнением камер аргоном, ПВХ профиль REHAU BLITZ 60мм (или аналог) RAL7046 глухой
ОК-12.2	ГОСТ 30674-2023	О-П-1800х2935х60 RAL7046 ОСП (СПО 4М1-16Аг-И4) Н/ПОТ/Н/ПОТ	0	0	0	1	1	1	1	1	1	1	0	0	0	18	1800х2935	1730х2915	Оконный блок наружный четырехстворчатый, с однокамерным стеклопакетом с алюминиевыми рамками СПО 4М1-16Аг-И4 с мягким селективным покрытием и заполнением камер аргоном, ПВХ профиль REHAU BLITZ 60мм (или аналог) RAL7046 с поворотно-откидным механизмом
ОК-12.3	ГОСТ 30674-2023	О-П-1800х805х60 RAL7046 ОСП (СПО 4М1-16Аг-И4) Н	0	0	0	0	0	0	0	0	1	1	0	0	0	8	1800х805	1730х785	Оконный блок наружный одностворчатый, с однокамерным стеклопакетом с алюминиевыми рамками СПО 4М1-16Аг-И4 с мягким селективным покрытием и заполнением камер аргоном, ПВХ профиль REHAU BLITZ 60мм (или аналог) RAL7046 глухой
ОК-16.3	ГОСТ 30674-2023	О-П-1800х1025х60 RAL7046 ОСП (СПО 4М1-16Аг-И4) Н	0	0	0	0	0	1	1	1	1	1	0	0	0	16	1800х1025	1730х1005	Оконный блок наружный одностворчатый, с однокамерным стеклопакетом с алюминиевыми рамками СПО 4М1-16Аг-И4 с мягким селективным покрытием и заполнением камер аргоном, ПВХ профиль REHAU BLITZ 60мм (или аналог) RAL7046 глухой
ОК-22.1	ГОСТ 30674-2023	О-П-1800х2440х60 RAL7046 ОСП (СПО 4М1-16Аг-И4) ПОТ/Н/ПОТ	0	0	0	1	1	1	1	1	0	0	0	0	0	10	1800х2440	1730х2400	Оконный блок наружный трехстворчатый, с однокамерным стеклопакетом с алюминиевыми рамками СПО 4М1-16Аг-И4 с мягким селективным покрытием и заполнением камер аргоном, ПВХ профиль REHAU BLITZ 60мм (или аналог) RAL7046 с поворотно-откидным механизмом
ОК-25	ГОСТ 30674-2023	О-П-1500х1000х70 RAL7046 ОСП (СПД 4М1-10Аг-И4-10Аг-И4) Н	0	0	0	0	0	0	0	0	0	0	0	0	1	1	1500х1000	1460х960	Оконный блок наружный одностворчатый, с двухкамерным стеклопакетом с алюминиевыми рамками СПД 4М1-10Аг-И4-10Аг-И4 с мягким селективным покрытием и заполнением камер аргоном, Rок≥0,75м^2°С/Вт, ПВХ профиль REHAU DELIGHT 70мм (или аналог) RAL7046 глухой
ОК-26	ГОСТ 30674-2023	О-П-1800х1400х60 RAL7046 ОСП (СПО 4М1-16Аг-И4) ПОТ/Н	1	0	0	0	0	0	0	0	0	0	0	0	0	1	1800х1400	1730х1360	Оконный блок наружный двухстворчатый, с однокамерным стеклопакетом с алюминиевыми рамками СПО 4М1-16Аг-И4 с мягким селективным покрытием и заполнением камер аргоном, ПВХ профиль REHAU BLITZ 60мм (или аналог) RAL7046 с поворотно-откидным механизмом
ОС-1	ГОСТ 30674-2023	О-П-1800х2760х60 RAL7046 О Н	0	0	1	0	0	0	0	0	0	0	0	0	0	1	1800х2760	1730х2720	Оконный блок наружный трехстворчатый, с одинарным остеклением, окрашенным в массе RAL7040, с мягким селективным покрытием, ПВХ профиль REHAU BLITZ 60мм (или аналог) RAL7046 глухой
ОС-2	ГОСТ 30674-2023	О-П-1800х1970х60 RAL7046 О Н	0	0	1	0	0	0	0	0	0	0	0	0	0	1	1800х1970	1730х1930	Оконный блок наружный двухстворчатый, с одинарным остеклением, окрашенным в массе RAL7040, с мягким селективным покрытием, ПВХ профиль REHAU BLITZ 60мм (или аналог) RAL7046 глухой
ОС-4	ГОСТ 30674-2023	О-П-1800х2560х60 RAL7046 О Н	0	0	1	0	0	0	0	0	0	0	0	0	0	1	1800х2560	1730х2520	Оконный блок наружный трехстворчатый, с одинарным остеклением, окрашенным в массе RAL7040, с мягким селективным покрытием, ПВХ профиль REHAU BLITZ 60мм (или аналог) RAL7046 глухой
ОС-5	ГОСТ 30674-2023	О-П-1800х2310х60 RAL7046 О Н	0	0	1	0	0	0	0	0	0	0	0	0	0	1	1800х2310	1730х2270	Оконный блок наружный двухстворчатый, с одинарным остеклением, окрашенным в массе RAL7040, с мягким селективным покрытием, ПВХ профиль REHAU BLITZ 60мм (или аналог) RAL7046 глухой
ОС-6	ГОСТ 30674-2023	О-П-1800х2450х60 RAL7046 О Н	0	0	1	0	0	0	0	0	0	0	0	0	0	1	1800х2450	1730х2410	Оконный блок наружный двухстворчатый, с одинарным остеклением, окрашенным в массе RAL7040, с мягким селективным покрытием, ПВХ профиль REHAU BLITZ 60мм (или аналог) RAL7046 глухой
ОС-22	ГОСТ 30674-2023	О-П-1800х2440х60 RAL7046 О Н	0	0	1	0	0	0	0	0	0	0	0	0	0	1	1800х2440	1730х2400	Оконный блок наружный трехстворчатый, с одинарным остеклением, окрашенным в массе RAL7040, с мягким селективным покрытием, ПВХ профиль REHAU BLITZ 60мм (или аналог) RAL7046 глухой

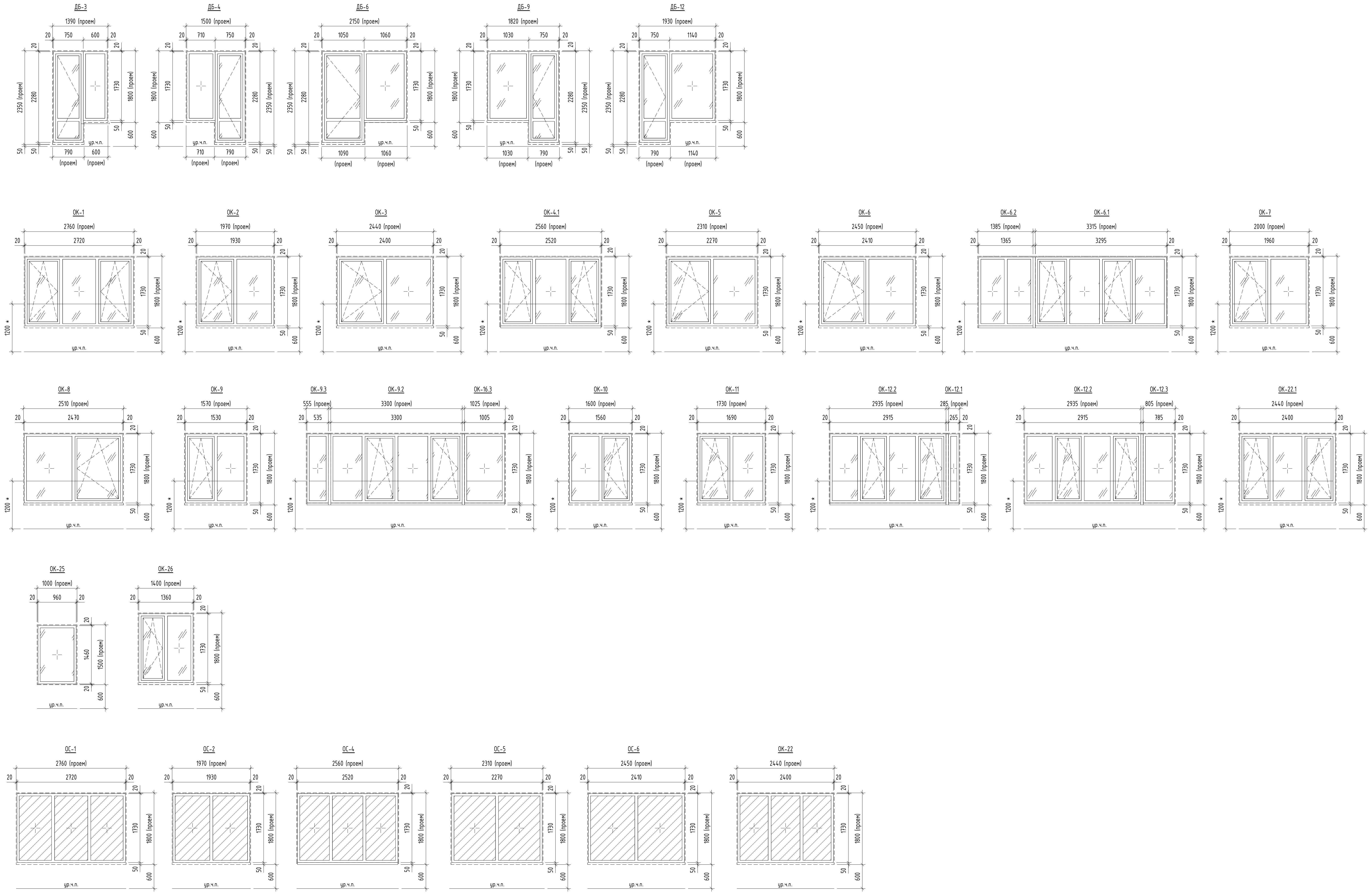

*С внешней стороны на высоту 1,2 м от пола ограждение в составе ПВХ профиля из сплошного светопрозрачного листа со специально проклеенной пленкой (ударопрочное стекло триплекс) производителя "РЕХАУ" или аналог

Согласовано

Взам. инв. №

Подп. и дата

Инв. № подл.

0,000=171,1

Изм.	Кол.	Лист	№ док.	Подпись	Дата
Разработал		Власов			
ГАП		Сережкин			
Н. контр.		Клинов			
ГИП		Белых			

ГКО-343/25-Р-АР1.2

Жилой комплекс со встроенно-пристроенными помещениями на 1-х этажах и подземной автостоянкой, расположенный на земельном участке по адресу: г. Москва, ул. Горбунова, вл. 27 (ЗАО, 77:07:0004010:37)

Архитектурные решения. Надземная часть. Корпус 2

Стадия	Лист	Листов
Р	36	

Спецификация элементов заполнения оконных проемов. Секция 1

ПРОМСПЕЦПРОЕКТ
СТРОИТЕЛЬНОЕ ПРОЕКТИРОВАНИЕ

Формат А0

Спецификация элементов заполнения оконных проемов

Поз.	Обозначение	Наименование	Количество на этаж													Всего	Габариты проема ВхШ, мм	Габариты изделия ВхШ, мм	Примечание
			1	1а	Тех1	2	3	4-7	8-10	11	12-18	19	20	Тех2	Кровля				
Секция 2																			
ДБ-13	ГОСТ 30674-2023	Б-П-2400х1960(790)х70 RAL7046 ОСП (СПД 4М1-10Аг-И4-10Аг-И4) Н/ПР	0	0	0	1	1	1	1	1	1	1	1	0	0	19	2350х1960	2280х1920	Балконный блок внутренний, с двухкамерным стеклопакетом с алюминиевыми рамками СПД 4М1-10Аг-И4-10Аг-И4 с мягким селективным покрытием и заполнением камер аргоном, Rok≥0,75м^2°С/Вт, ПВХ профиль REHAU DELIGHT 70мм (или аналог) RAL7046 с поворотным механизмом
ДБ-16	ГОСТ 30674-2023	Б-П-2400х2060(790)х70 RAL7046 ОСП (СПД 4М1-10Аг-И4-10Аг-И4) ПР/Н	0	0	0	1	1	1	1	1	1	0	0	0	0	17	2350х2060	2280х2020	Балконный блок внутренний, с двухкамерным стеклопакетом с алюминиевыми рамками СПД 4М1-10Аг-И4-10Аг-И4 с мягким селективным покрытием и заполнением камер аргоном, Rok≥0,75м^2°С/Вт, ПВХ профиль REHAU DELIGHT 70мм (или аналог) RAL7046 с поворотным механизмом
ДБ-19	ГОСТ 30674-2023	Б-П-2400х1630(790)х70 RAL7046 ОСП (СПД 4М1-10Аг-И4-10Аг-И4) Н/ПР	0	0	0	0	0	0	0	0	0	1	1	0	0	2	2350х1630	2280х1590	Балконный блок внутренний, с двухкамерным стеклопакетом с алюминиевыми рамками СПД 4М1-10Аг-И4-10Аг-И4 с мягким селективным покрытием и заполнением камер аргоном, Rok≥0,75м^2°С/Вт, ПВХ профиль REHAU DELIGHT 70мм (или аналог) RAL7046 с поворотным механизмом
ДБ-21	ГОСТ 30674-2023	Б-П-2400х1360(790)х70 RAL7046 ОСП (СПД 4М1-10Аг-И4-10Аг-И4) ПР/Н	0	0	0	1	1	1	1	1	1	1	0	0	0	18	2350х1360	2280х1320	Балконный блок внутренний, с двухкамерным стеклопакетом с алюминиевыми рамками СПД 4М1-10Аг-И4-10Аг-И4 с мягким селективным покрытием и заполнением камер аргоном, Rok≥0,75м^2°С/Вт, ПВХ профиль REHAU DELIGHT 70мм (или аналог) RAL7046 с поворотным механизмом
ДБ-22	ГОСТ 30674-2023	Б-П-2400х1390(790)х70 RAL7046 ОСП (СПД 4М1-10Аг-И4-10Аг-И4) Н/ПР	0	0	0	1	1	1	1	1	1	1	1	0	0	19	2350х1390	2280х1350	Балконный блок внутренний, с двухкамерным стеклопакетом с алюминиевыми рамками СПД 4М1-10Аг-И4-10Аг-И4 с мягким селективным покрытием и заполнением камер аргоном, Rok≥0,75м^2°С/Вт, ПВХ профиль REHAU DELIGHT 70мм (или аналог) RAL7046 с поворотным механизмом
ОК-13.1	ГОСТ 30674-2023	О-П-1800х3240х60 RAL7046 ОСП (СПО 4М1-16Аг-И4) Н/ПОТ/Н/ПОТ	0	0	0	1	1	1	0	0	0	0	0	0	0	6	1800х3240	1730х3200	Оконный блок наружный четырехстворчатый, с однокамерным стеклопакетом с алюминиевыми рамками СПО 4М1-16Аг-И4 с мягким селективным покрытием и заполнением камер аргоном, ПВХ профиль REHAU BLITZ 60мм (или аналог) RAL7046 с поворотно-откидным механизмом
ОК-13.2	ГОСТ 30674-2023	О-П-1800х4030х60 RAL7046 ОСП (СПО 4М1-16Аг-И4) Н/ПОТ/Н/ПОТ	0	0	0	0	0	0	1	1	1	1	1	0	0	13	1800х4030	1730х4030	Оконный блок наружный четырехстворчатый, с однокамерным стеклопакетом с алюминиевыми рамками СПО 4М1-16Аг-И4 с мягким селективным покрытием и заполнением камер аргоном, ПВХ профиль REHAU BLITZ 60мм (или аналог) RAL7046 с поворотно-откидным механизмом
ОК-13.3	ГОСТ 30674-2023	О-П-1800х1020х60 RAL7046 ОСП (СПО 4М1-16Аг-И4) Н	0	0	0	0	0	0	2	0	0	0	0	0	0	6	1800х1020	1730х1000	Оконный блок наружный одностворчатый, с однокамерным стеклопакетом с алюминиевыми рамками СПО 4М1-16Аг-И4 с мягким селективным покрытием и заполнением камер аргоном, ПВХ профиль REHAU BLITZ 60мм (или аналог) RAL7046 глухой
ОК-13.4	ГОСТ 30674-2023	О-П-1800х1125х60 RAL7046 ОСП (СПО 4М1-16Аг-И4) Н	0	0	0	0	0	0	0	2	1	1	1	0	0	11	1800х1125	1730х1105	Оконный блок наружный одностворчатый, с однокамерным стеклопакетом с алюминиевыми рамками СПО 4М1-16Аг-И4 с мягким селективным покрытием и заполнением камер аргоном, ПВХ профиль REHAU BLITZ 60мм (или аналог) RAL7046 глухой
ОК-13.5	ГОСТ 30674-2023	О-П-1800х980х60 RAL7046 ОСП (СПО 4М1-16Аг-И4) Н	0	0	0	0	0	0	0	0	1	1	1	0	0	9	1800х980	1730х960	Оконный блок наружный одностворчатый, с однокамерным стеклопакетом с алюминиевыми рамками СПО 4М1-16Аг-И4 с мягким селективным покрытием и заполнением камер аргоном, ПВХ профиль REHAU BLITZ 60мм (или аналог) RAL7046 глухой
ОК-14	ГОСТ 30674-2023	О-П-1800х1610х70 RAL7046 ОСП (СПД 4М1-10Аг-И4-10Аг-И4) ПОТ/Н	0	0	0	1	1	1	1	1	1	1	1	0	0	19	1800х1610	1730х1570	Оконный блок наружный двухстворчатый, с двухкамерным стеклопакетом с алюминиевыми рамками СПД 4М1-10Аг-И4-10Аг-И4 с мягким селективным покрытием и заполнением камер аргоном, Rok≥0,75м^2°С/Вт, ПВХ профиль REHAU DELIGHT 70мм (или аналог) RAL7046 с поворотно-откидным механизмом
ОК-15	ГОСТ 30674-2023	О-П-1800х1500х70 RAL7046 ОСП (СПД 4М1-10Аг-И4-10Аг-И4) ПОТ/Н	0	0	0	1	1	1	1	1	1	1	1	0	0	19	1800х1500	1730х1460	Оконный блок наружный двухстворчатый, с двухкамерным стеклопакетом с алюминиевыми рамками СПД 4М1-10Аг-И4-10Аг-И4 с мягким селективным покрытием и заполнением камер аргоном, Rok≥0,75м^2°С/Вт, ПВХ профиль REHAU DELIGHT 70мм (или аналог) RAL7046 с поворотно-откидным механизмом
ОК-16	ГОСТ 30674-2023	О-П-1800х1900х70 RAL7046 ОСП (СПД 4М1-10Аг-И4-10Аг-И4) ПОТ/Н	0	0	0	0	0	0	0	0	0	1	1	0	0	2	1800х1900	1730х1860	Оконный блок наружный двухстворчатый, с двухкамерным стеклопакетом с алюминиевыми рамками СПД 4М1-10Аг-И4-10Аг-И4 с мягким селективным покрытием и заполнением камер аргоном, Rok≥0,75м^2°С/Вт, ПВХ профиль REHAU DELIGHT 70мм (или аналог) RAL7046 с поворотно-откидным механизмом
ОК-16.1	ГОСТ 30674-2023	О-П-1800х560х60 RAL7046 ОСП (СПО 4М1-16Аг-И4) Н	0	0	0	1	1	0	1	1	1	0	0	0	0	17	1800х560	1730х540	Оконный блок наружный одностворчатый, с однокамерным стеклопакетом с алюминиевыми рамками СПО 4М1-16Аг-И4 с мягким селективным покрытием и заполнением камер аргоном, ПВХ профиль REHAU BLITZ 60мм (или аналог) RAL7046 глухой
ОК-16.2	ГОСТ 30674-2023	О-П-1800х3440х60 RAL7046 ОСП (СПО 4М1-16Аг-И4) Н/ПОТ/Н/ПОТ	0	0	0	1	1	1	1	1	1	0	0	0	0	17	1800х3440	1730х3440	Оконный блок наружный четырехстворчатый, с однокамерным стеклопакетом с алюминиевыми рамками СПО 4М1-16Аг-И4 с мягким селективным покрытием и заполнением камер аргоном, ПВХ профиль REHAU BLITZ 60мм (или аналог) RAL7046 с поворотно-откидным механизмом
ОК-16.3	ГОСТ 30674-2023	О-П-1800х1025х60 RAL7046 ОСП (СПО 4М1-16Аг-И4) Н	0	0	0	1	1	1	1	1	1	0	0	0	0	17	1800х1025	1730х1005	Оконный блок наружный одностворчатый, с однокамерным стеклопакетом с алюминиевыми рамками СПО 4М1-16Аг-И4 с мягким селективным покрытием и заполнением камер аргоном, ПВХ профиль REHAU BLITZ 60мм (или аналог) RAL7046 глухой
ОК-17	ГОСТ 30674-2023	О-П-1800х1940х70 RAL7046 ОСП (СПД 4М1-10Аг-И4-10Аг-И4) ПОТ/Н	0	0	0	2	2	2	2	2	2	2	2	0	0	38	1800х1940	1730х1900	Оконный блок наружный двухстворчатый, с двухкамерным стеклопакетом с алюминиевыми рамками СПД 4М1-10Аг-И4-10Аг-И4 с мягким селективным покрытием и заполнением камер аргоном, Rok≥0,75м^2°С/Вт, ПВХ профиль REHAU DELIGHT 70мм (или аналог) RAL7046 с поворотно-откидным механизмом
ОК-18	ГОСТ 30674-2023	О-П-1800х2400х70 RAL7046 ОСП (СПД 4М1-10Аг-И4-10Аг-И4) Н/ПОТ	0	0	0	1	1	1	1	1	1	1	1	0	0	19	1800х2400	1730х2360	Оконный блок наружный двухстворчатый, с двухкамерным стеклопакетом с алюминиевыми рамками СПД 4М1-10Аг-И4-10Аг-И4 с мягким селективным покрытием и заполнением камер аргоном, Rok≥0,75м^2°С/Вт, ПВХ профиль REHAU DELIGHT 70мм (или аналог) RAL7046 с поворотно-откидным механизмом
ОК-19	ГОСТ 30674-2023	О-П-1800х2270х70 RAL7046 ОСП (СПД 4М1-10Аг-И4-10Аг-И4) Н/ПОТ	0	0	0	1	1	1	1	1	1	0	0	0	0	17	1800х2270	1730х2230	Оконный блок наружный двухстворчатый, с двухкамерным стеклопакетом с алюминиевыми рамками СПД 4М1-10Аг-И4-10Аг-И4 с мягким селективным покрытием и заполнением камер аргоном, Rok≥0,75м^2°С/Вт, ПВХ профиль REHAU DELIGHT 70мм (или аналог) RAL7046 с поворотно-откидным механизмом
ОК-19.1	ГОСТ 30674-2023	О-П-1800х2920х60 RAL7046 ОСП (СПО 4М1-16Аг-И4) ПОТ/Н/ПОТ	0	0	0	0	0	0	0	0	0	1	1	0	0	2	1800х2920	1730х2880	Оконный блок наружный трехстворчатый, с однокамерным стеклопакетом с алюминиевыми рамками СПО 4М1-16Аг-И4 с мягким селективным покрытием и заполнением камер аргоном, ПВХ профиль REHAU BLITZ 60мм (или аналог) RAL7046 с поворотно-откидным механизмом
ОК-20	ГОСТ 30674-2023	О-П-1800х2160х70 RAL7046 ОСП (СПД 4М1-10Аг-И4-10Аг-И4) Н/ПОТ	0	0	0	1	1	1	1	1	1	1	1	0	0	19	1800х2160	1730х2120	Оконный блок наружный двухстворчатый, с двухкамерным стеклопакетом с алюминиевыми рамками СПД 4М1-10Аг-И4-10Аг-И4 с мягким селективным покрытием и заполнением камер аргоном, Rok≥0,75м^2°С/Вт, ПВХ профиль REHAU DELIGHT 70мм (или аналог) RAL7046 с поворотно-откидным механизмом
ОК-21	ГОСТ 30674-2023	О-П-1800х2350х70 RAL7046 ОСП (СПД 4М1-10Аг-И4-10Аг-И4) Н/ПОТ	0	0	0	0	0	0	0	0	0	0	1	0	0	1	1800х2350	1730х2310	Оконный блок наружный двухстворчатый, с двухкамерным стеклопакетом с алюминиевыми рамками СПД 4М1-10Аг-И4-10Аг-И4 с мягким селективным покрытием и заполнением камер аргоном, Rok≥0,75м^2°С/Вт, ПВХ профиль REHAU DELIGHT 70мм (или аналог) RAL7046 с поворотно-откидным механизмом
ОК-21.1	ГОСТ 30674-2023	О-П-1800х2350х60 RAL7046 ОСП (СПО 4М1-16Аг-И4) ПОТ/Н/ПОТ	0	0	0	1	1	1	1	1	1	1	0	0	0	18	1800х2350	1730х2310	Оконный блок наружный трехстворчатый, с однокамерным стеклопакетом с алюминиевыми рамками СПО 4М1-16Аг-И4 с мягким селективным покрытием и заполнением камер аргоном, ПВХ профиль REHAU BLITZ 60мм (или аналог) RAL7046 с поворотно-откидным механизмом
ОК-22.1	ГОСТ 30674-2023	О-П-1800х2440х60 RAL7046 ОСП (СПО 4М1-16Аг-И4) ПОТ/Н/ПОТ	0	0	0	1	1	1	1	1	1	1	1	0	0	19	1800х2440	1730х2400	Оконный блок наружный трехстворчатый, с однокамерным стеклопакетом с алюминиевыми рамками СПО 4М1-16Аг-И4 с мягким селективным покрытием и заполнением камер аргоном, ПВХ профиль REHAU BLITZ 60мм (или аналог) RAL7046 с поворотно-откидным механизмом
ОК-23	ГОСТ 30674-2023	О-П-1800х2130х70 RAL7046 ОСП (СПД 4М1-10Аг-И4-10Аг-И4) Н/ПОТ	0	0	0	1	1	1	1	1	1	1	1	0	0	19	1800х2130	1730х2090	Оконный блок наружный двухстворчатый, с двухкамерным стеклопакетом с алюминиевыми рамками СПД 4М1-10Аг-И4-10Аг-И4 с мягким селективным покрытием и заполнением камер аргоном, Rok≥0,75м^2°С/Вт, ПВХ профиль REHAU DELIGHT 70мм (или аналог) RAL7046 с поворотно-откидным механизмом
ОК-24	ГОСТ 30674-2023	О-П-1800х2890х70 RAL7046 ОСП (СПД 4М1-10Аг-И4-10Аг-И4) ПОТ/Н/ПОТ	0	0	0	1	1	1	1	1	1	1	1	0	0	19	1800х2890	1730х2850	Оконный блок наружный трехстворчатый, с двухкамерным стеклопакетом с алюминиевыми рамками СПД 4М1-10Аг-И4-10Аг-И4 с мягким селективным покрытием и заполнением камер аргоном, Rok≥0,75м^2°С/Вт, ПВХ профиль REHAU DELIGHT 70мм (или аналог) RAL7046 с поворотно-откидным механизмом
ОК-25	ГОСТ 30674-2023	О-П-1500х1000х70 RAL7046 ОСП (СПД 4М1-10Аг-И4-10Аг-И4) Н	0	0	0	0	0	0	0	0	0	0	0	0	1	1	1500х1000	1460х960	Оконный блок наружный одностворчатый, с двухкамерным стеклопакетом с алюминиевыми рамками СПД 4М1-10Аг-И4-10Аг-И4 с мягким селективным покрытием и заполнением камер аргоном, Rok≥0,75м^2°С/Вт, ПВХ профиль REHAU DELIGHT 70мм (или аналог) RAL7046 глухой
ОК-27	ГОСТ 30674-2023	О-П-1800х2440х60 RAL7046 ОСП (СПО 4М1-16Аг-И4) ПОТ/Н/ПОТ	1	0	0	0	0	0	0	0	0	0	0	0	0	1	1800х2440	1730х2400	Оконный блок внутренний трехстворчатый, с однокамерным стеклопакетом с алюминиевыми рамками СПО 4М1-16Аг-И4 с мягким селективным покрытием и заполнением камер аргоном, ПВХ профиль REHAU BLITZ 60мм (или аналог) RAL7046 с поворотно-откидным механизмом
ОС-19	ГОСТ 30674-2023	О-П-1800х2270х60 RAL7046 О Н	0	0	1	0	0	0	0	0	0	0	0	0	0	1	1800х2270	1730х2230	Оконный блок наружный двухстворчатый, с одинарным остеклением, окрашенным в массе RAL7040, с мягким селективным покрытием, ПВХ профиль REHAU BLITZ 60мм (или аналог) RAL7046 глухой
ОС-20	ГОСТ 30674-2023	О-П-1800х2160х60 RAL7046 О Н	0	0	1	0	0	0	0	0	0	0	0	0	0	1	1800х2160	1730х2120	Оконный блок наружный двухстворчатый, с одинарным остеклением, окрашенным в массе RAL7040, с мягким селективным покрытием, ПВХ профиль REHAU BLITZ 60мм (или аналог) RAL7046 глухой
ОС-21	ГОСТ 30674-2023	О-П-1800х2350х60 RAL7046 О Н	0	0	1	0	0	0	0	0	0	0	0	0	0	1	1800х2350	1730х2310	Оконный блок наружный трехстворчатый, с одинарным остеклением, окрашенным в массе RAL7040, с мягким селективным покрытием, ПВХ профиль REHAU BLITZ 60мм (или аналог) RAL7046 глухой
ОС-22	ГОСТ 30674-2023	О-П-1800х2440х60 RAL7046 О Н	0	0	1	0	0	0	0	0	0	0	0	0	0	1	1800х2440	1730х2400	Оконный блок наружный трехстворчатый, с одинарным остеклением, окрашенным в массе RAL7040, с мягким селективным покрытием, ПВХ профиль REHAU BLITZ 60мм (или аналог) RAL7046 глухой
ОС-23	ГОСТ 30674-2023	О-П-1800х2130х60 RAL7046 О Н	0	0	1	0	0	0	0	0	0	0	0	0	0	1	1800х2130	1730х2090	Оконный блок наружный двухстворчатый, с одинарным остеклением, окрашенным в массе RAL7040, с мягким селективным покрытием, ПВХ профиль REHAU BLITZ 60мм (или аналог) RAL7046 глухой
ОС-24	ГОСТ 30674-2023	О-П-1800х2890х60 RAL7046 О Н	0	0	1	0	0	0	0	0	0	0	0	0	0	1	1800х2890	1730х2850	Оконный блок наружный трехстворчатый, с одинарным остеклением, окрашенным в массе RAL7040, с мягким селективным покрытием, ПВХ профиль REHAU BLITZ 60мм (или аналог) RAL7046 глухой

ДБ-13

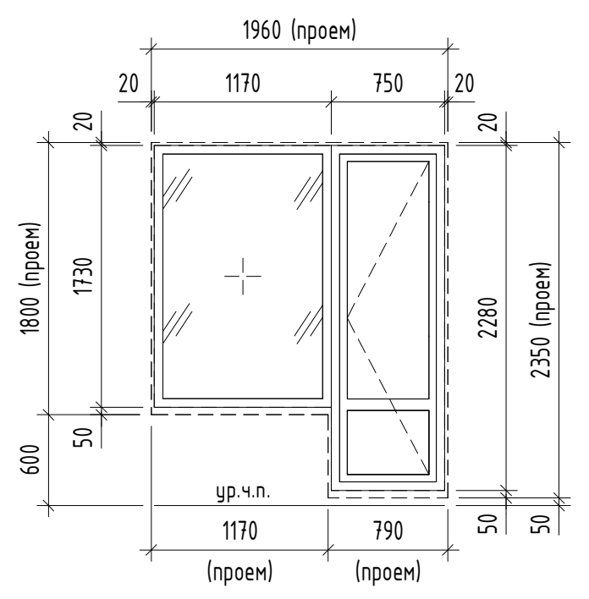

ДБ-16

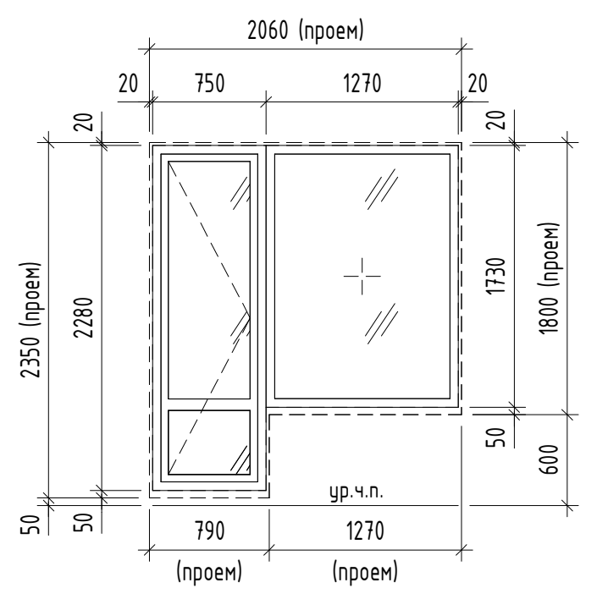

ДБ-19

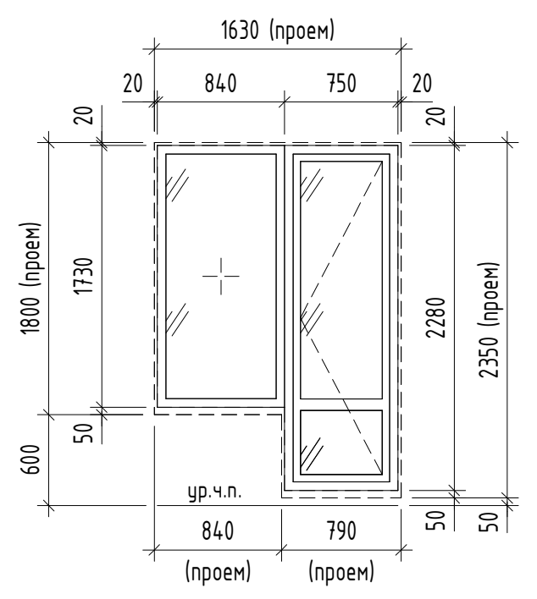

ДБ-21

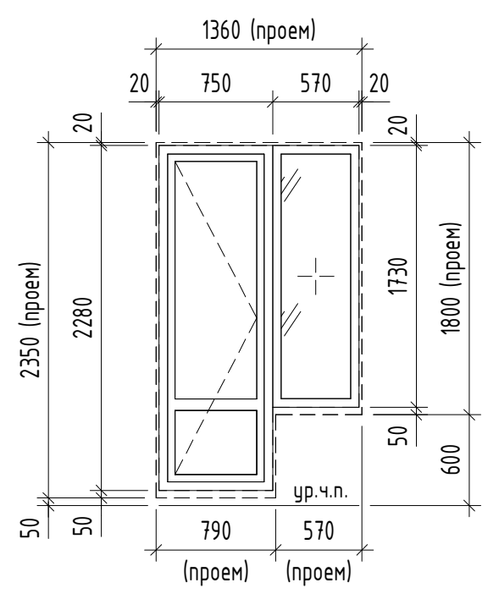

ДБ-22

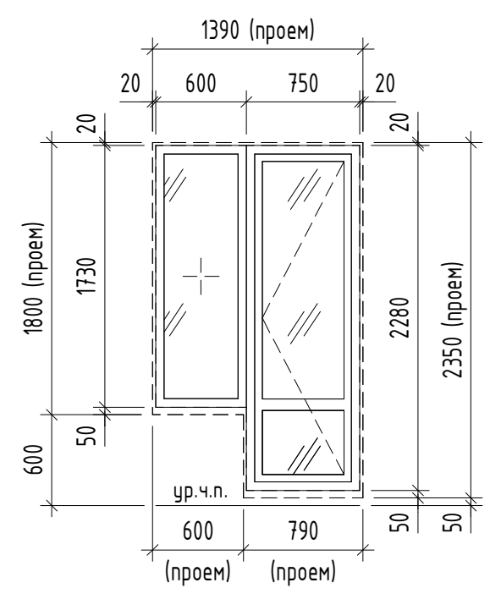

ОК-13.1

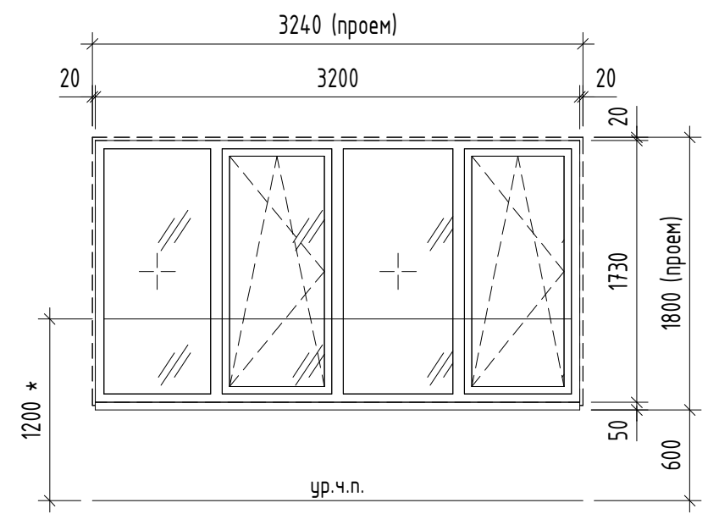

ОК-13.3 ОК-13.2 ОК-13.3

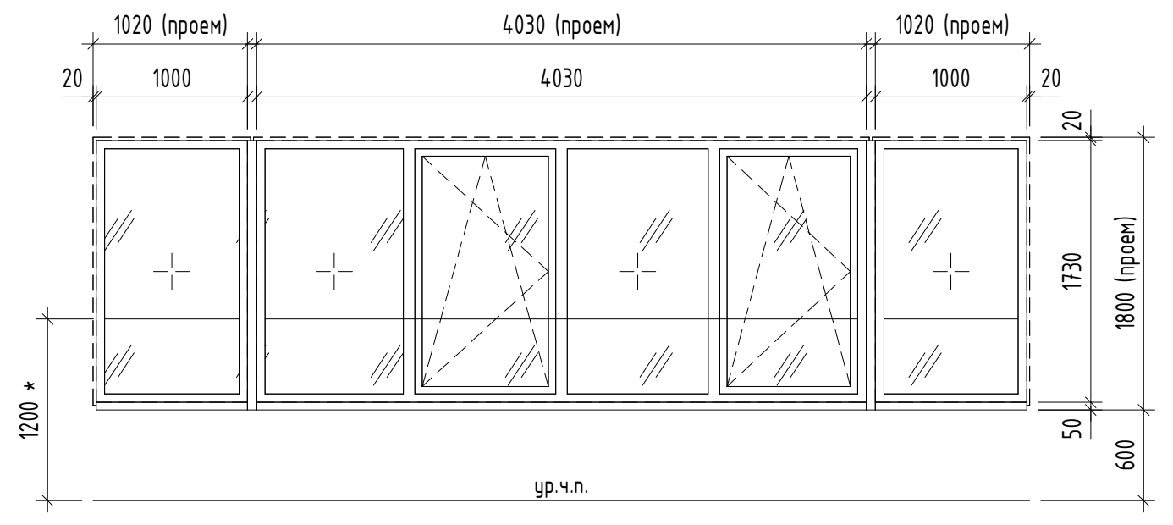

ОК-13.4 ОК-13.2 ОК-13.5

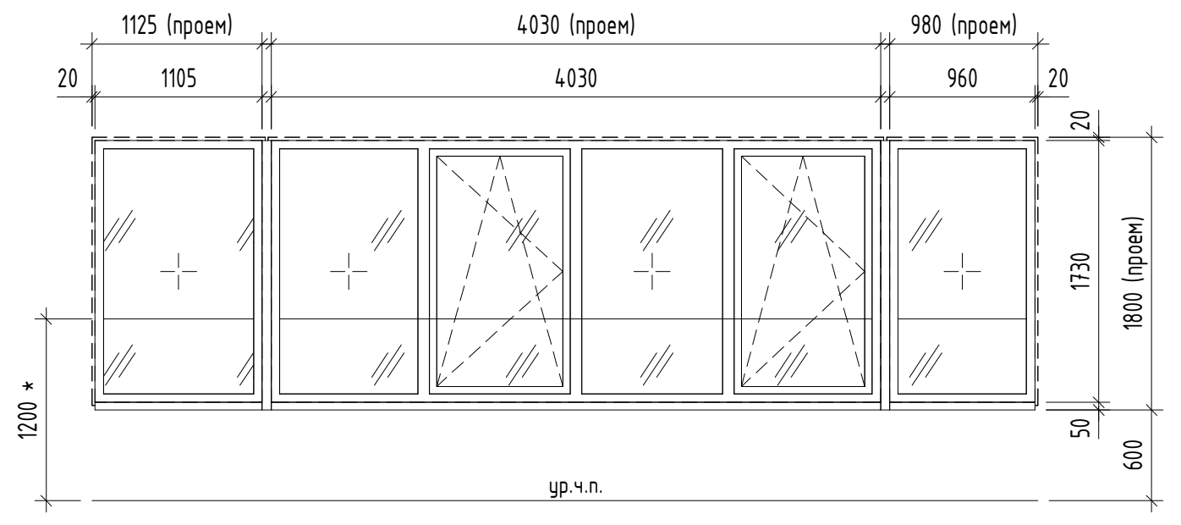

ОК-14

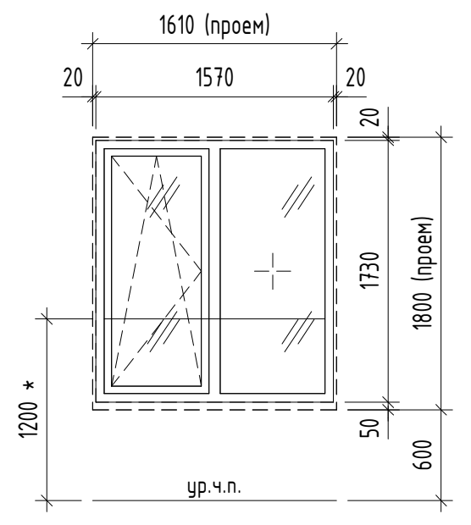

ОК-15

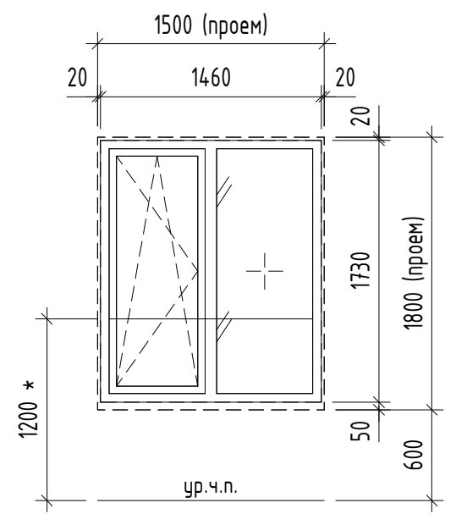

ОК-16

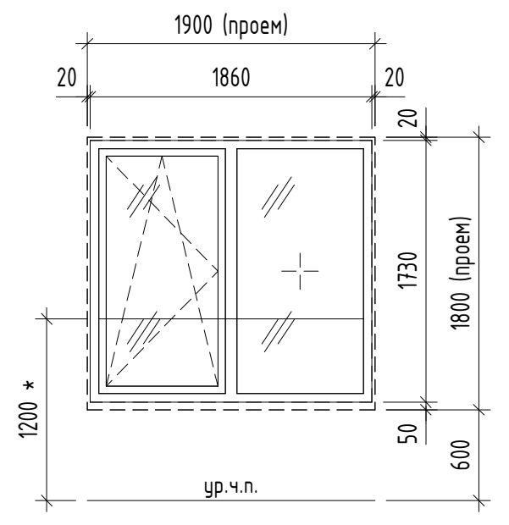

ОК-16.3 ОК-16.2 ОК-16.1

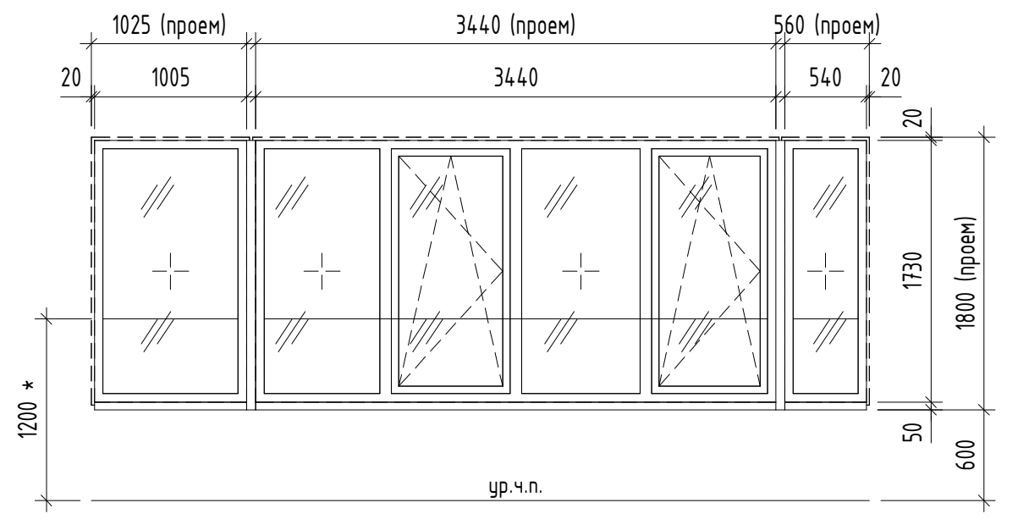

ОК-17

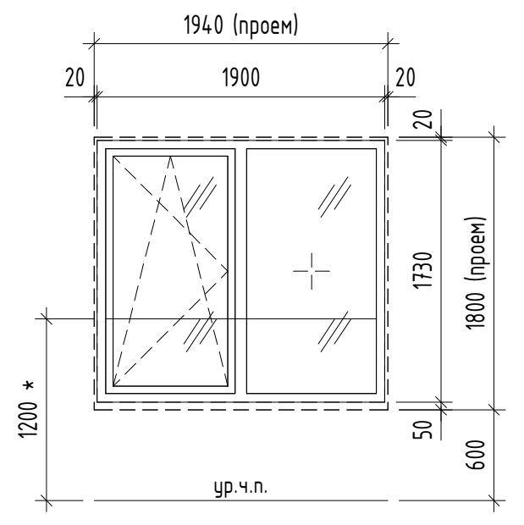

ОК-18

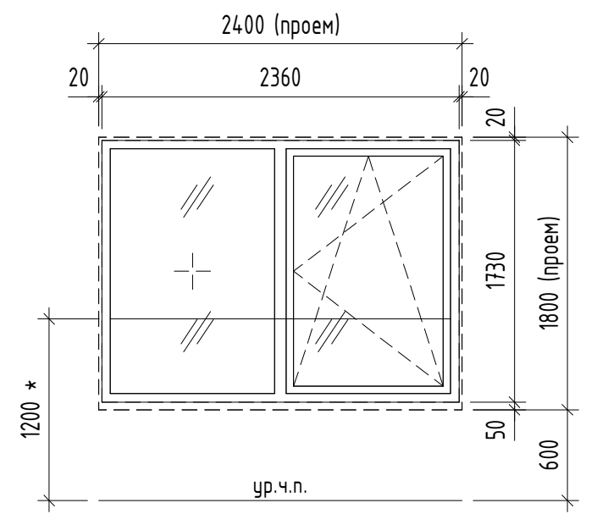

ОК-19

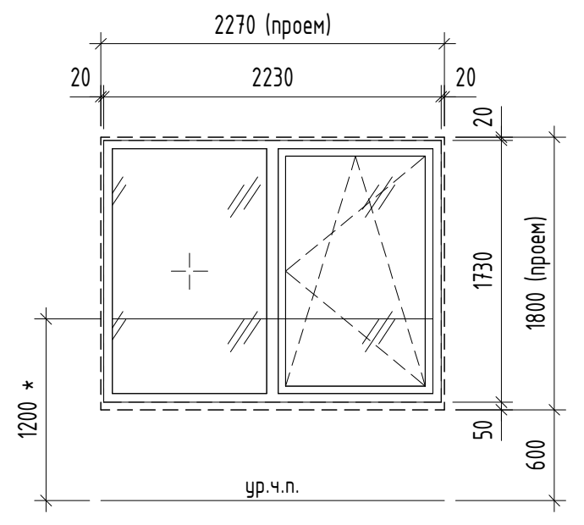

ОК-19.1

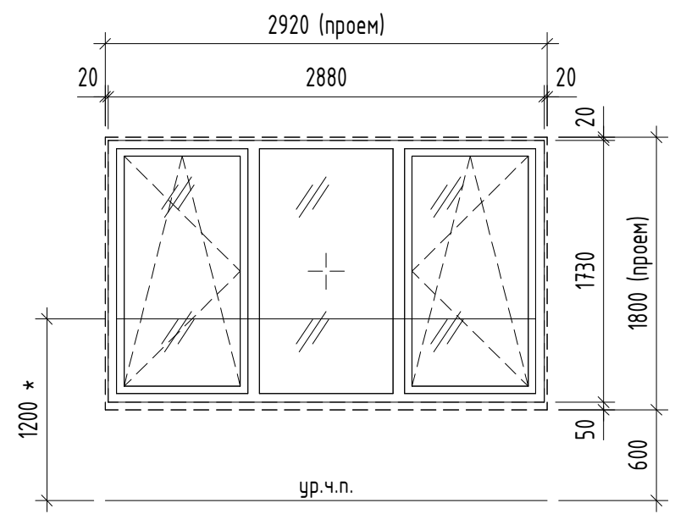

ОК-20

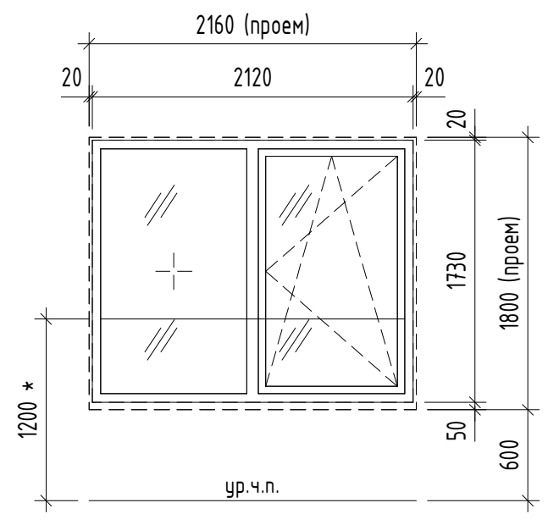

ОК-21

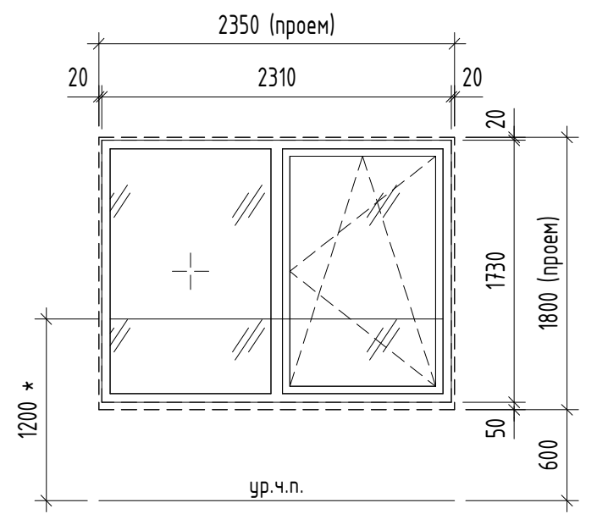

ОК-21.1

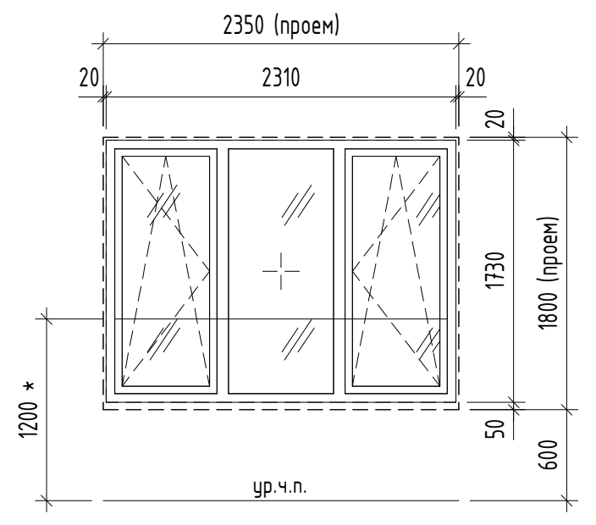

ОК-22.1

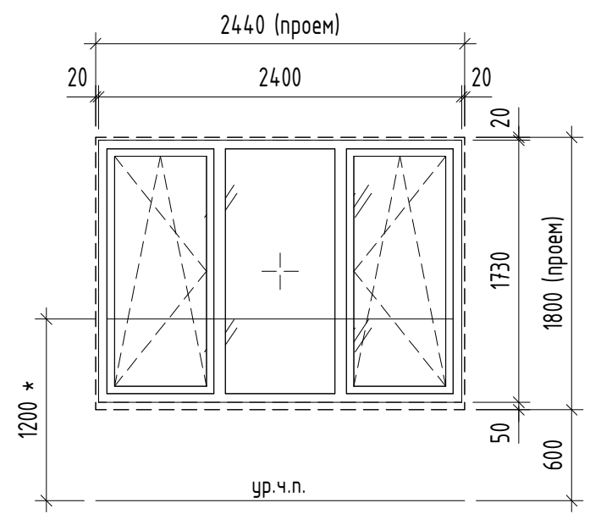

ОК-23

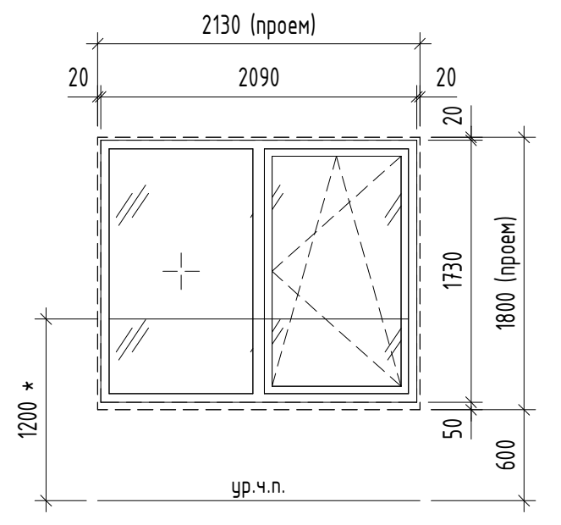

ОК-24

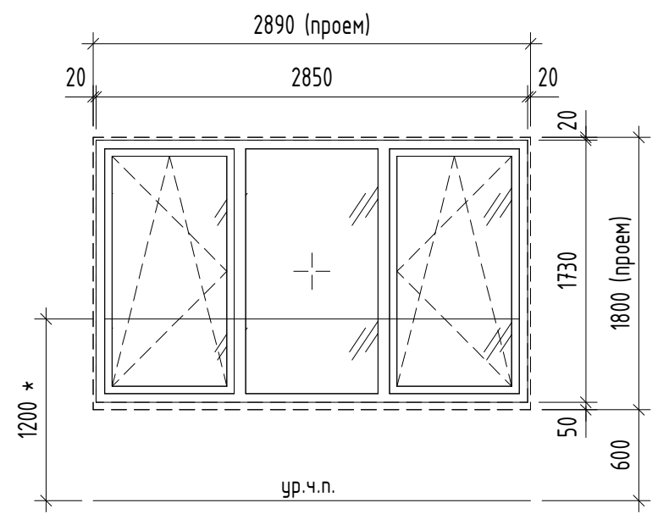

ОК-25

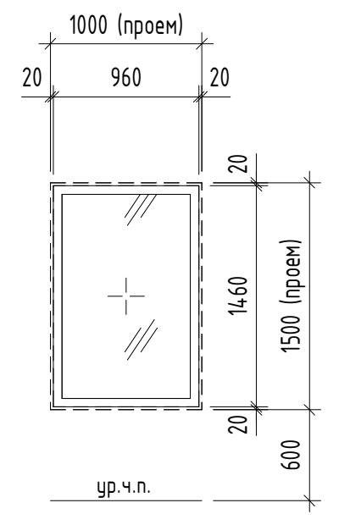

ОК-27

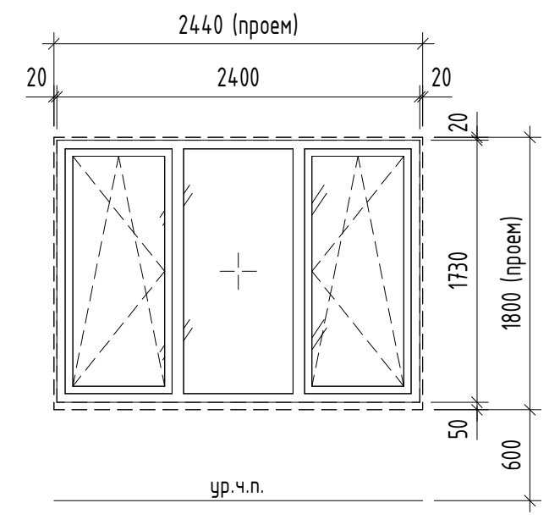

ОС-19

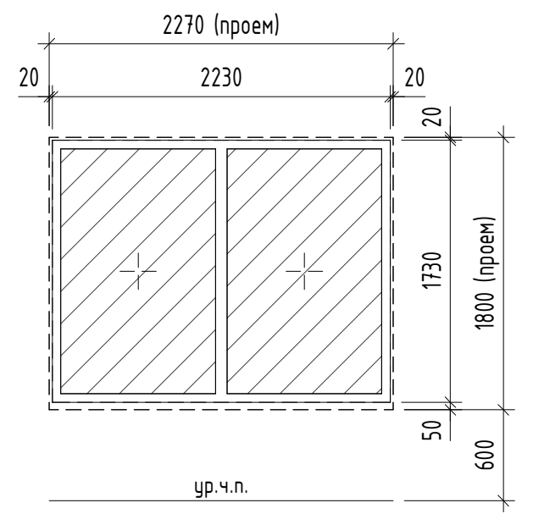

ОС-20

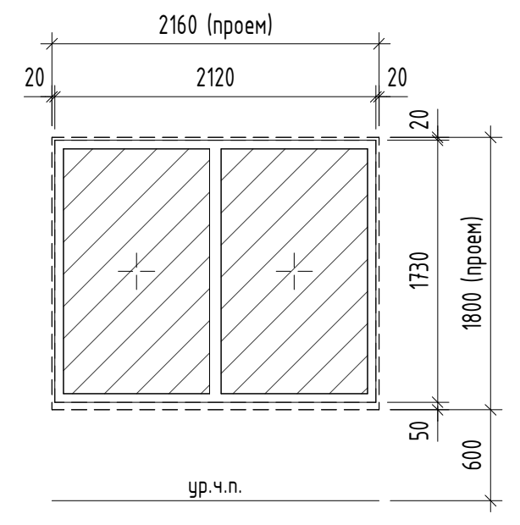

ОС-21

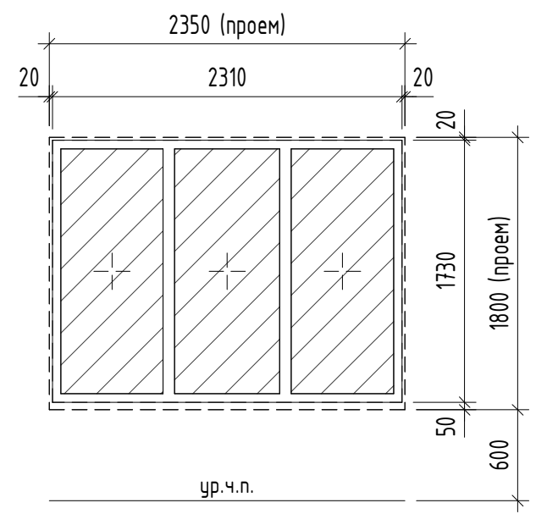

ОС-22

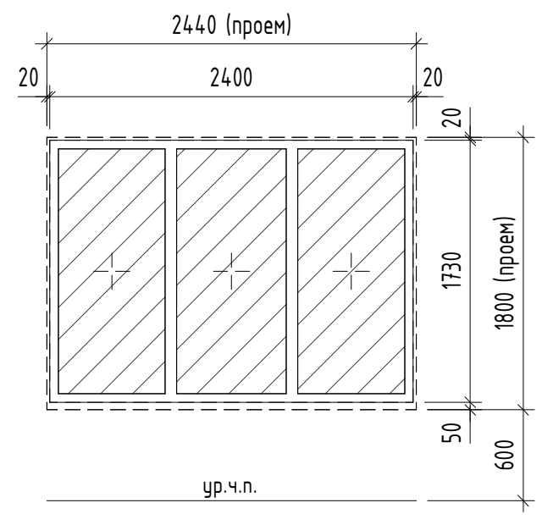

ОС-23

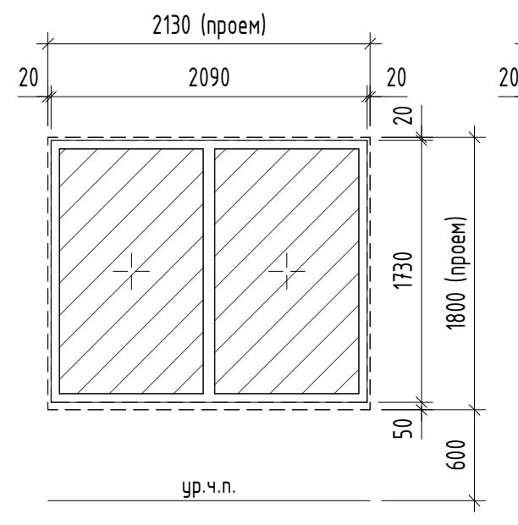

ОС-24

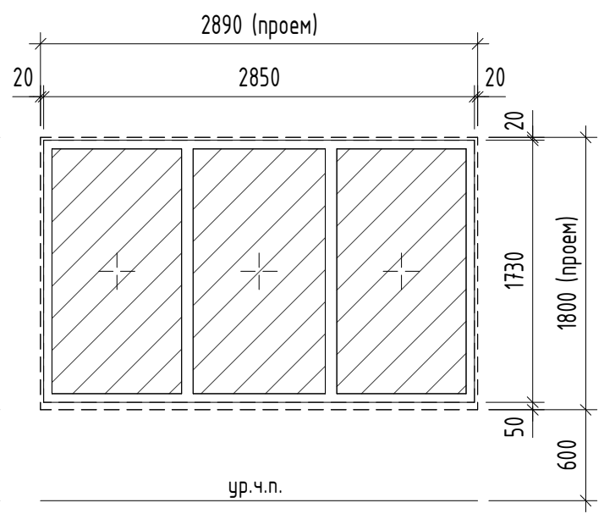

*С внешней стороны на высоту 1,2 м от пола ограждение в составе ПВХ профиля из сплошного светопрозрачного листа со специально проклеенной пленкой (ударопрочное стекло триплекс) производителя "РЕХАУ" или аналог

Согласовано
01/13/2
01/13/2
01/13/2
Взам. инв. №
Подп. и дата
Инв. № подл.

0,000=171,1

Изм.	Кол.	Лист	№ док.	Подпись	Дата	ГКО-343/25-Р-АР1.2			
						Жилой комплекс со встроенно-пристроенными помещениями на 1-х этажах и подземной автостоянкой, расположенный на земельном участке по адресу: г. Москва, ул. Горбунова, вл. 27 (ЗАО, 77:07:0004010:37)			
Разработал		Власов				Архитектурные решения. Надземная часть. Корпус 2	Стадия	Лист	Листов
ГАП		Сережкин					Р	37	
Н. контр.		Клинов				Спецификация элементов заполнения оконных проемов. Секция 2	ПРОМСПЕЦПРОЕКТ СТРОИТЕЛЬНОЕ ПРОЕКТИРОВАНИЕ		
ГИП		Белых							

Формат А0

ВВ-1

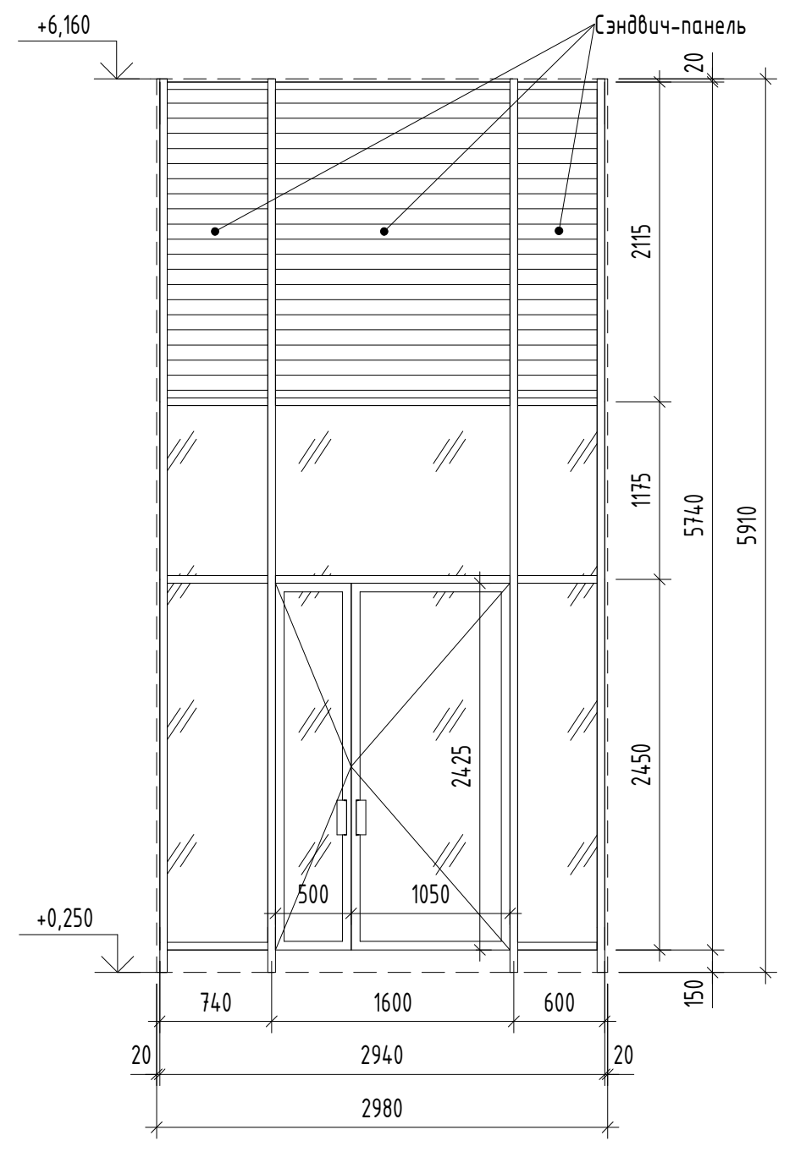

ВВ-2

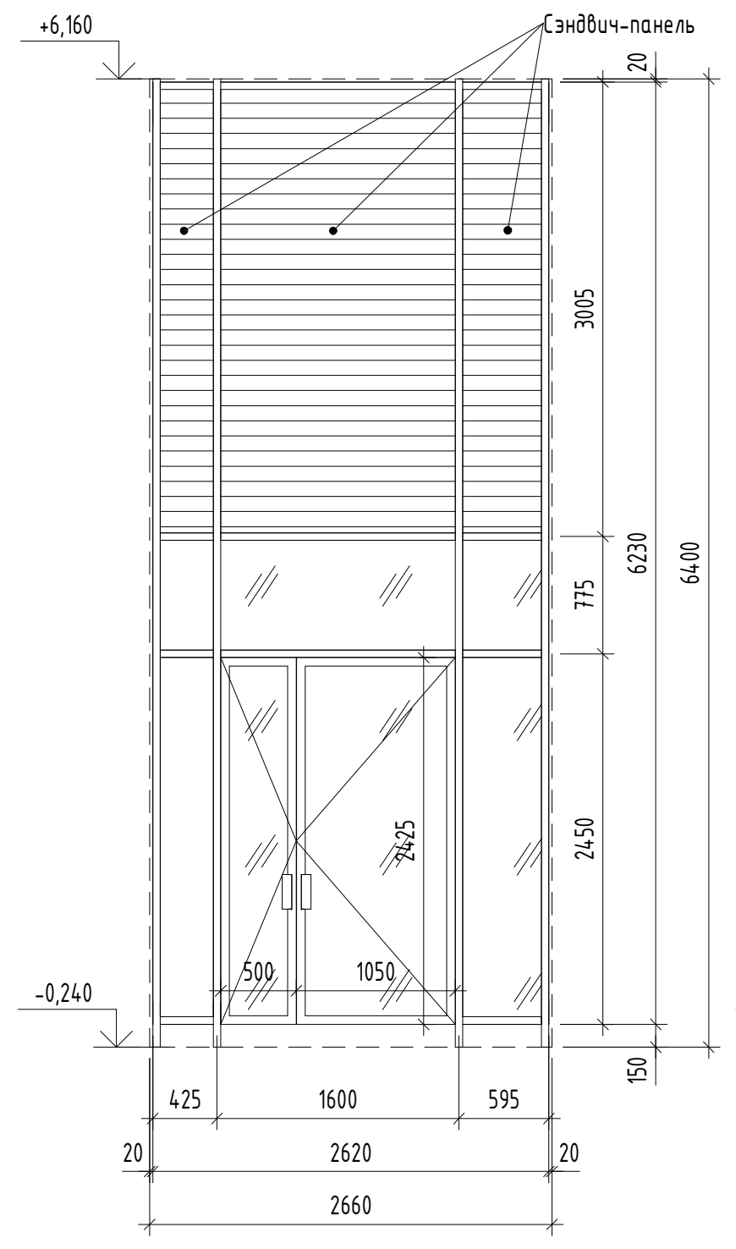

ВВ-3

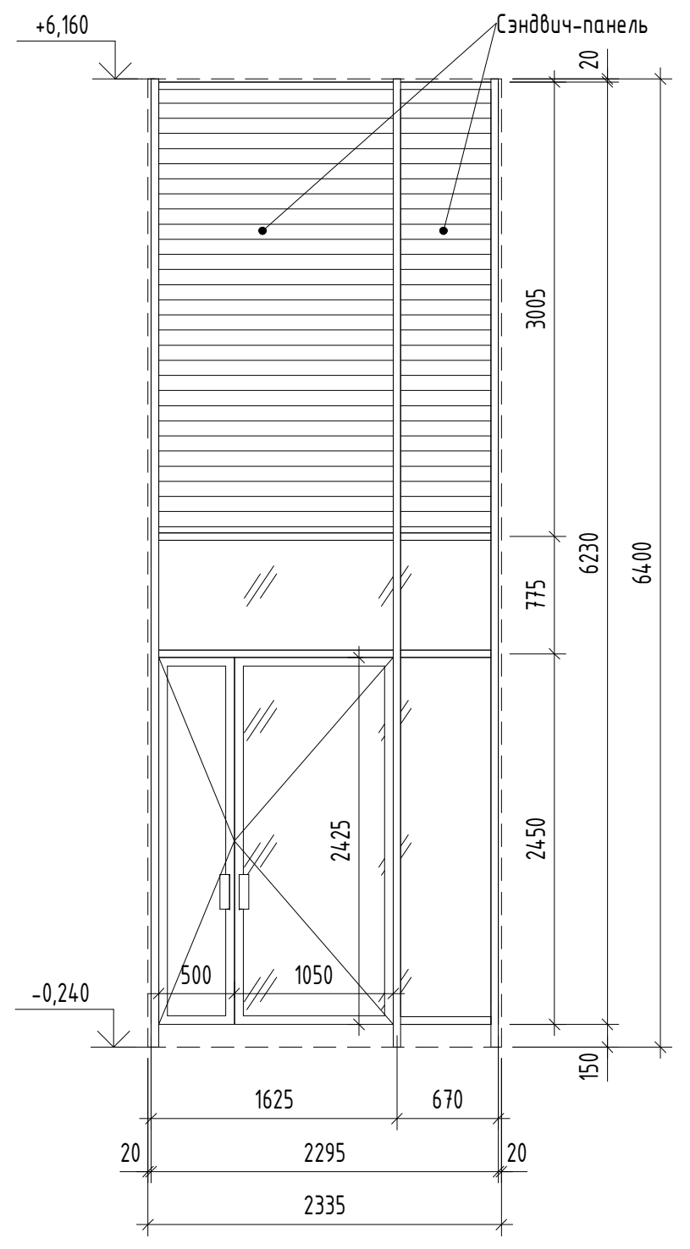

ВВ-4

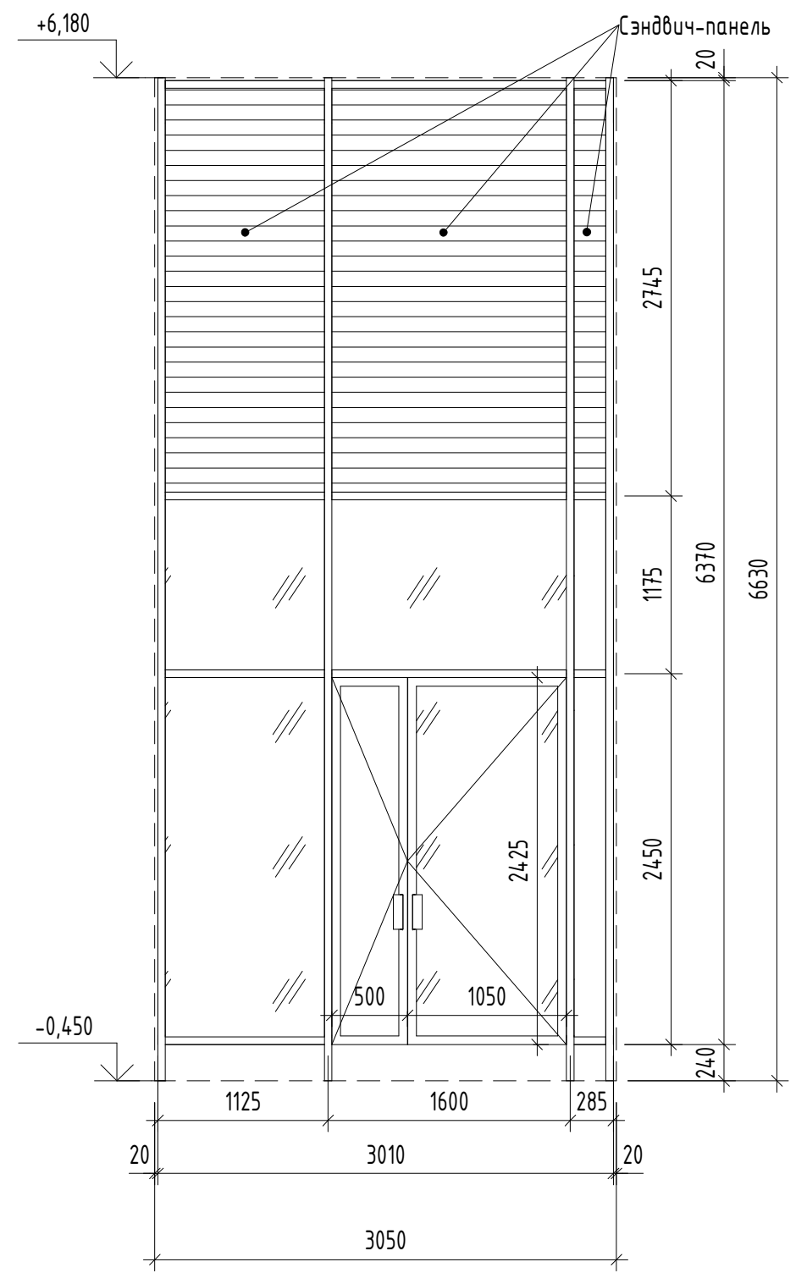

ВВ-5

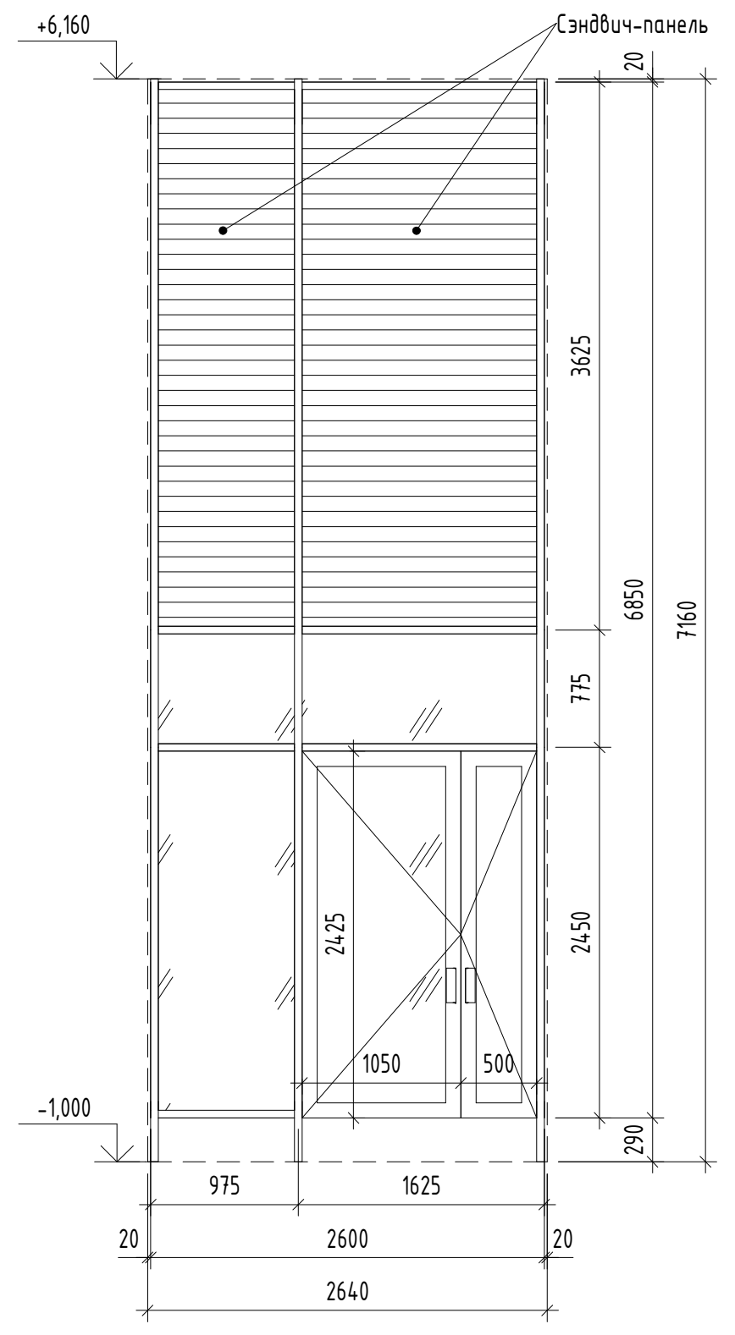

ВВ-6

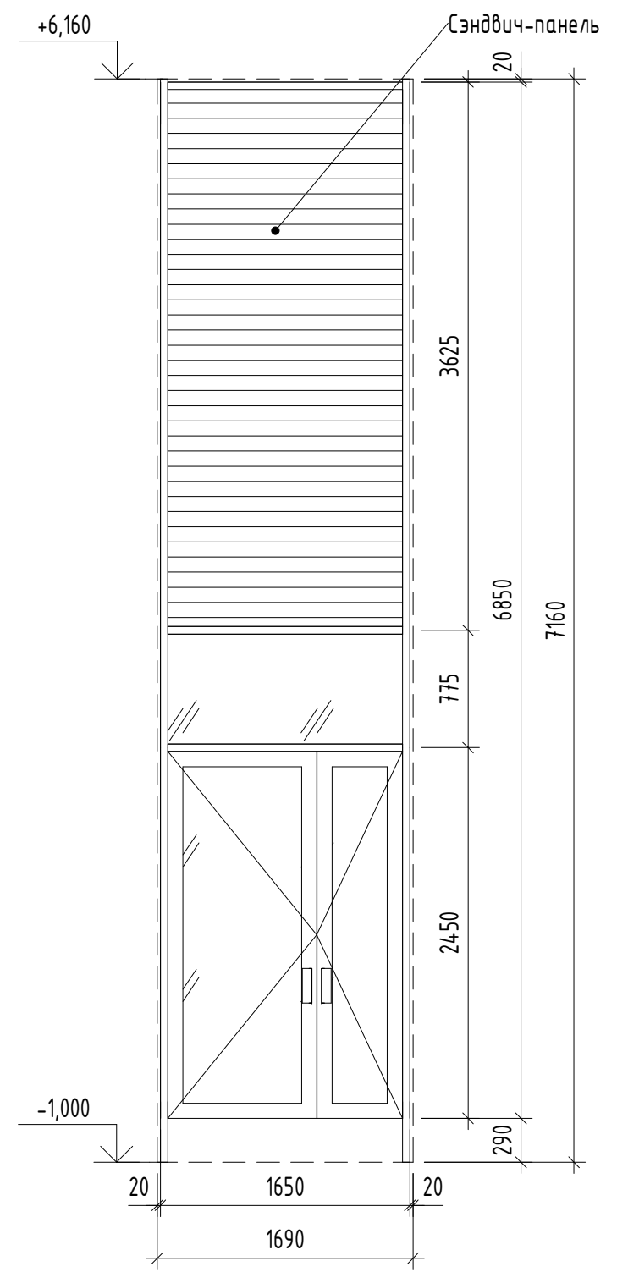

ВВ-7

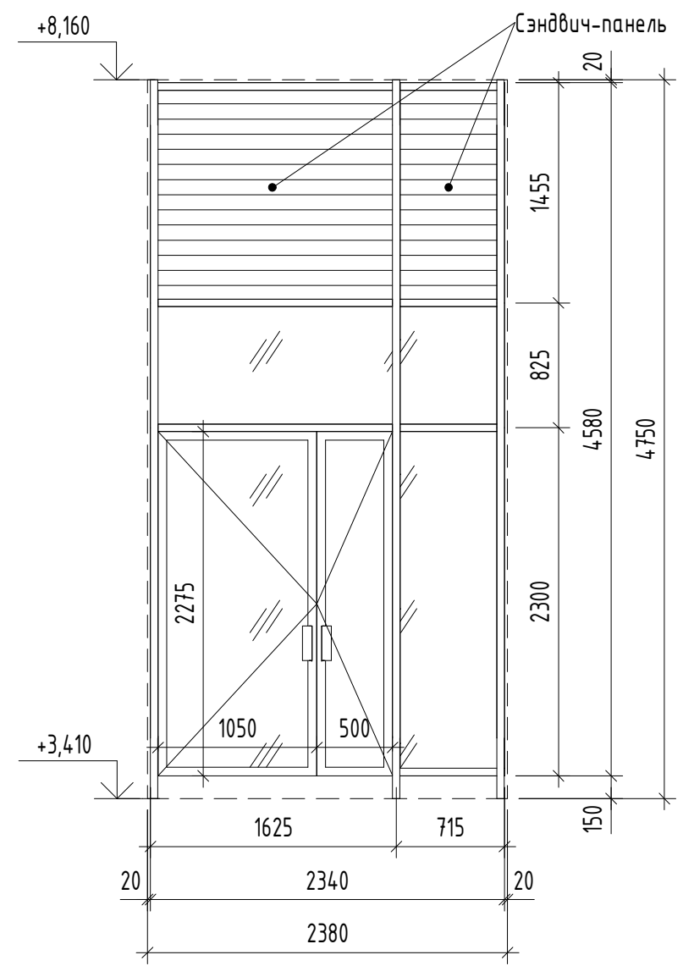

ВВ-8

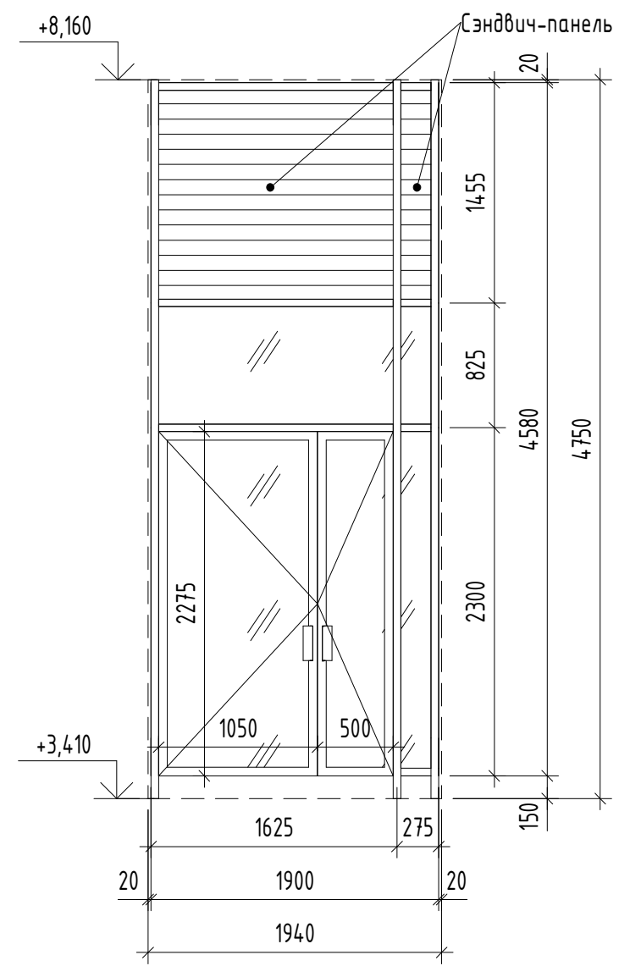

ВВ-9

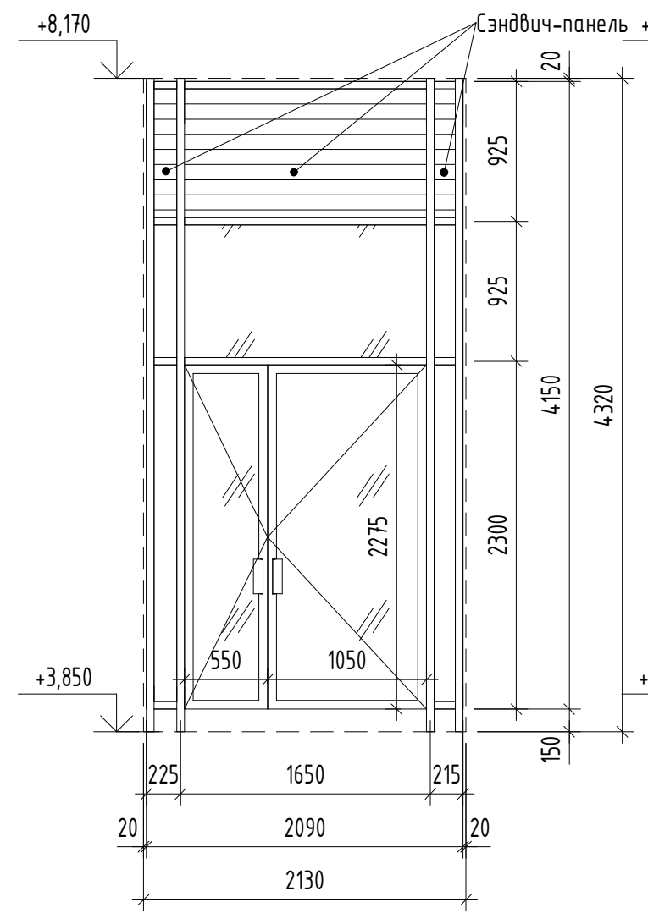

ВВ-10

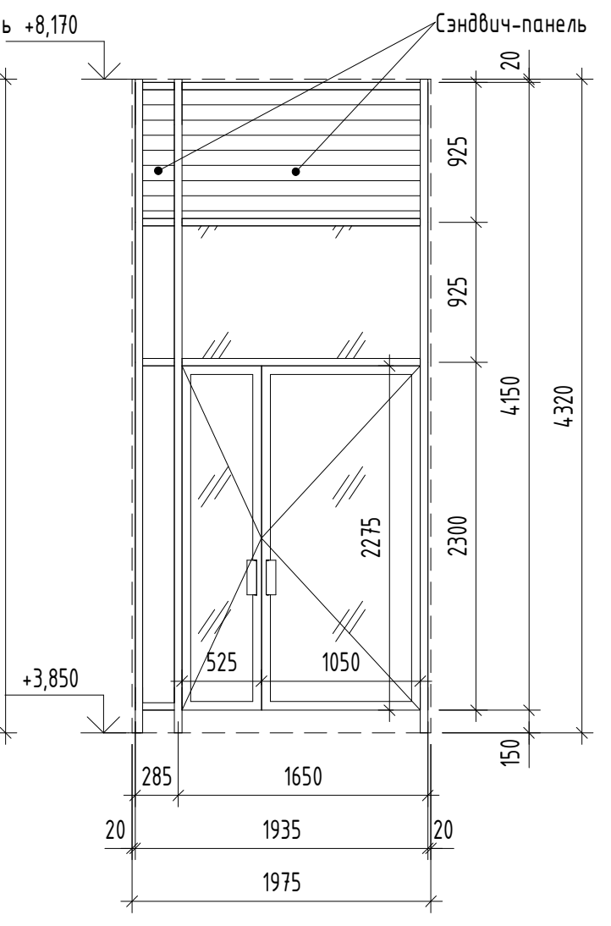

ВН-1

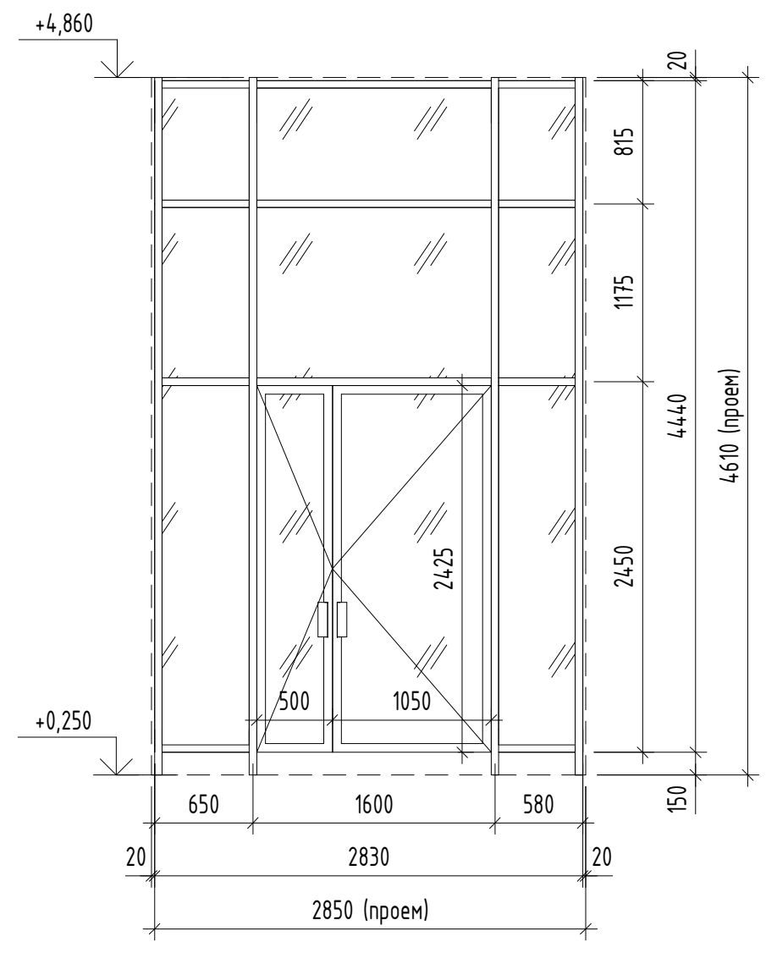

ВН-2

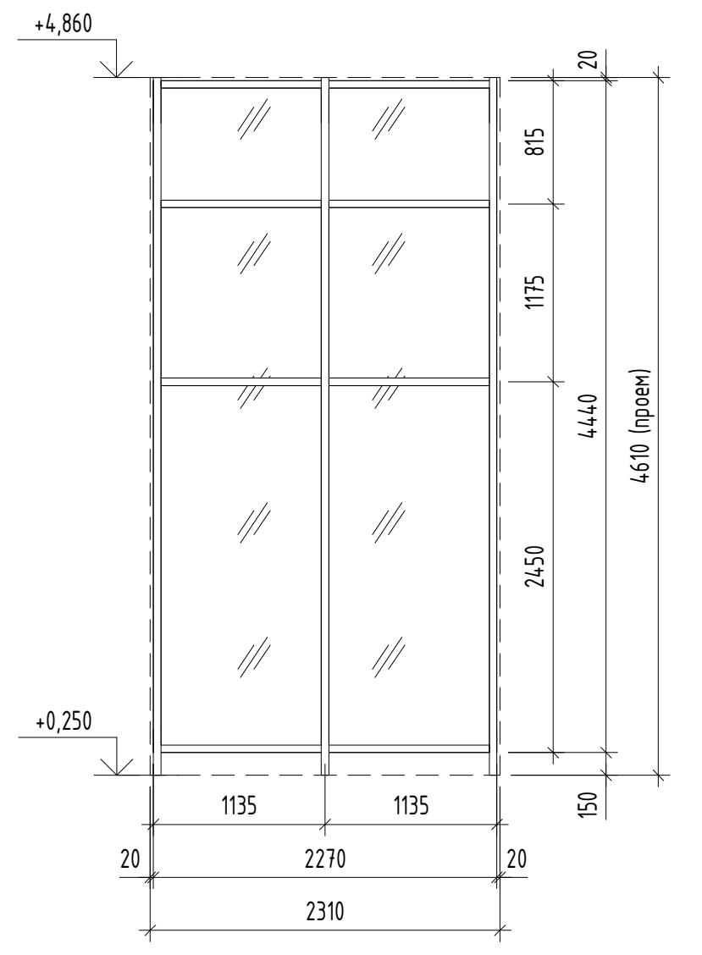

ВН-3

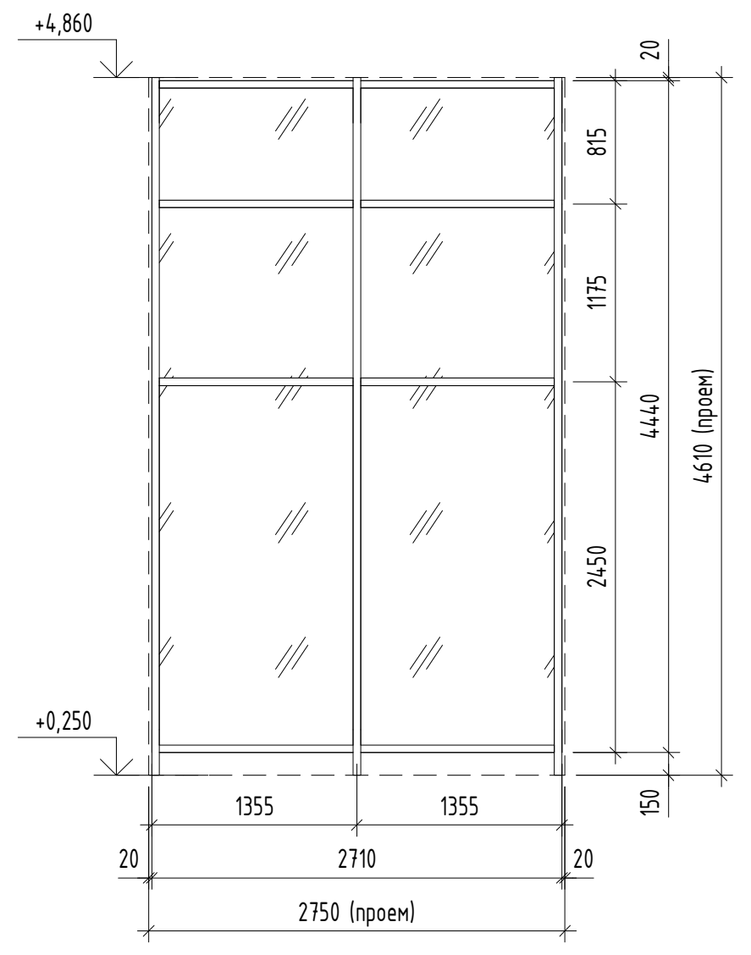

ВН-4

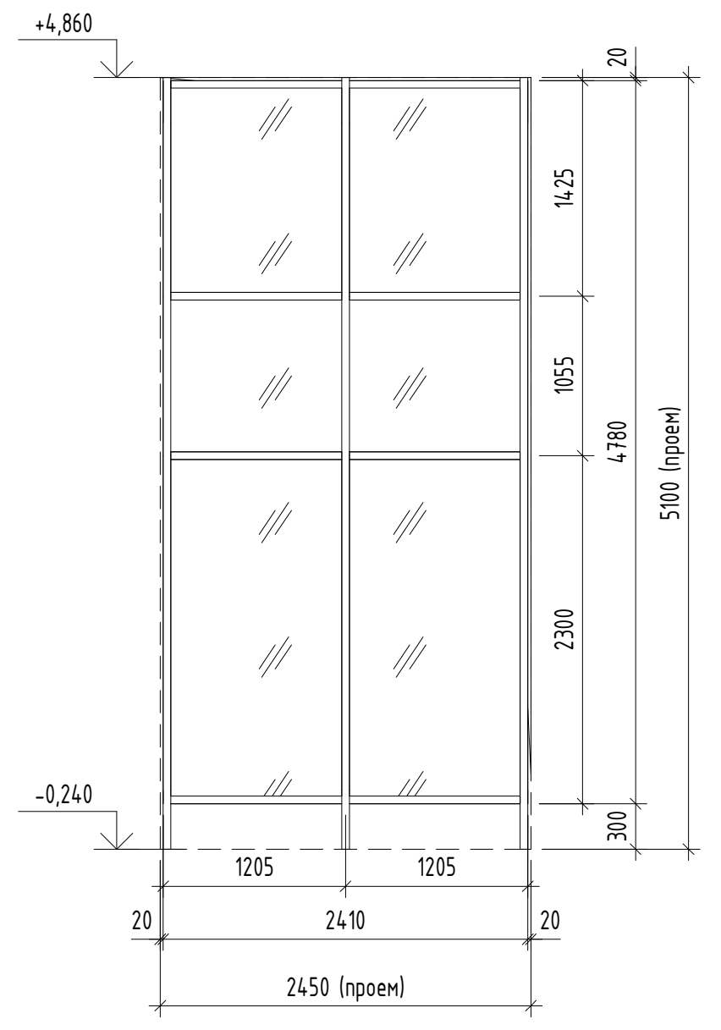

ВН-5

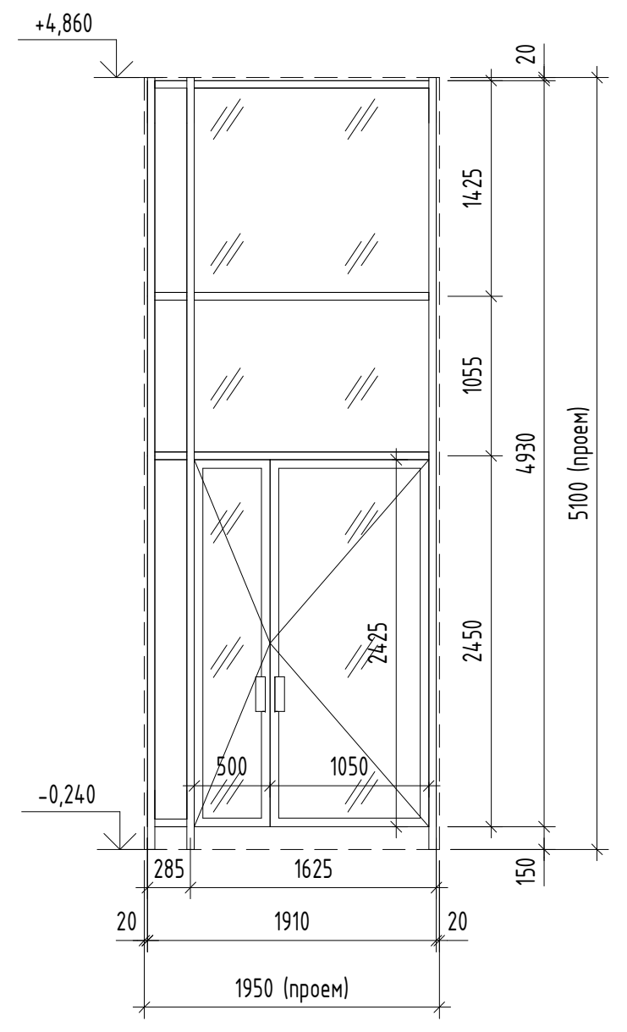

ВН-6

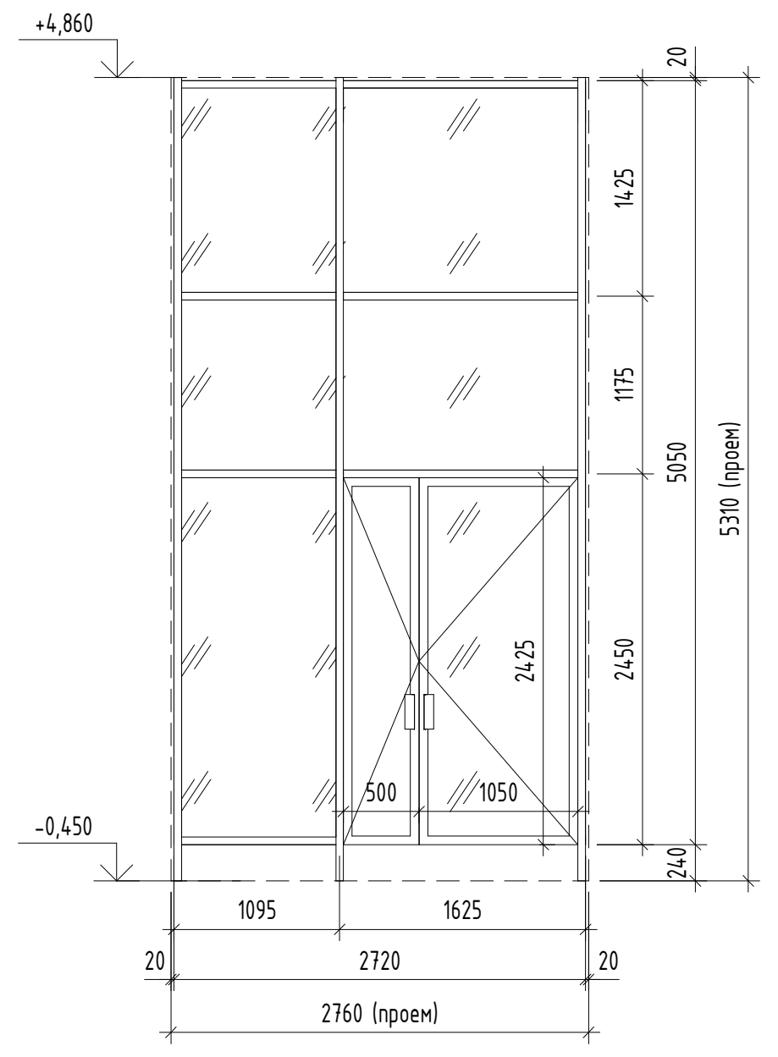

ВН-7

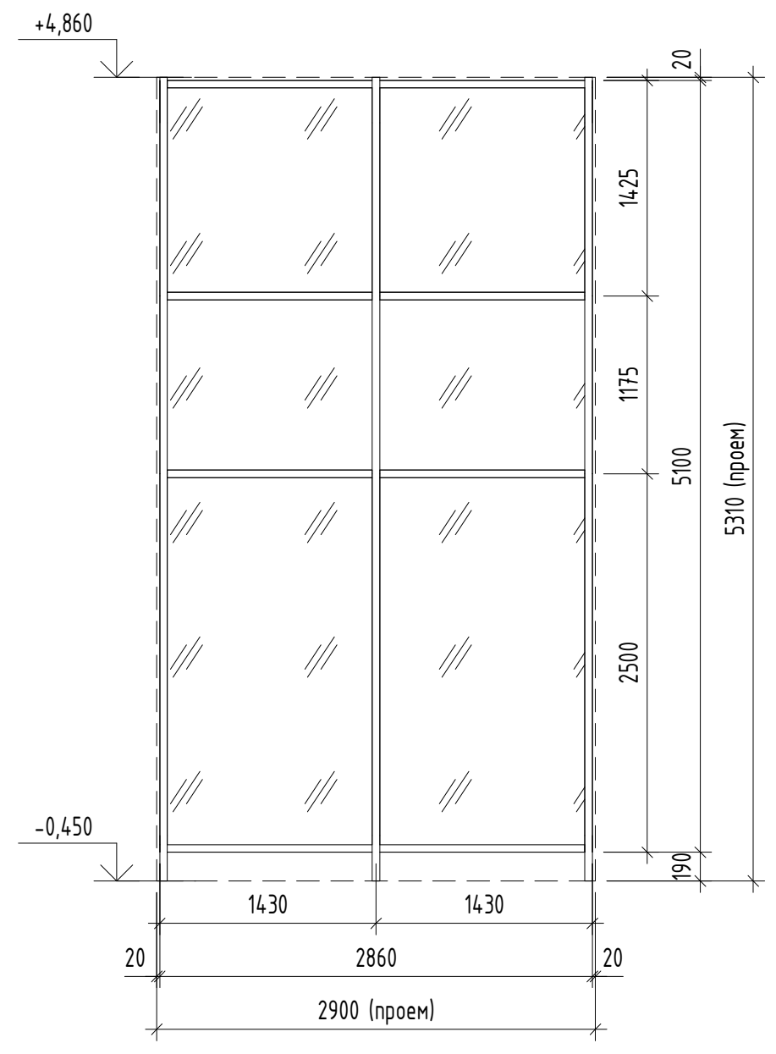

ВН-8

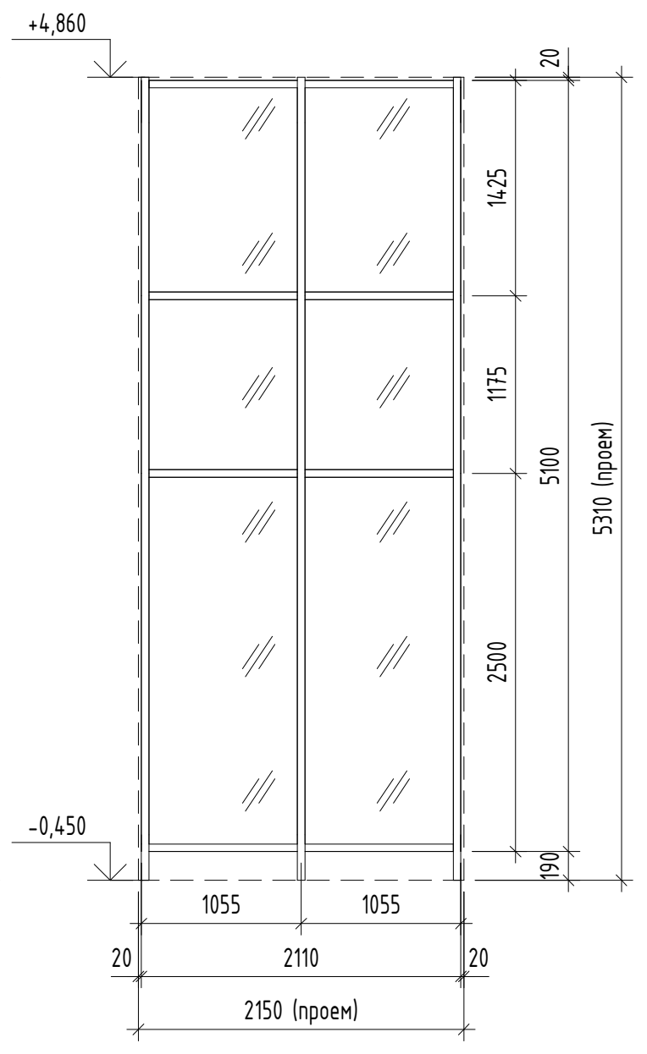

ВН-9

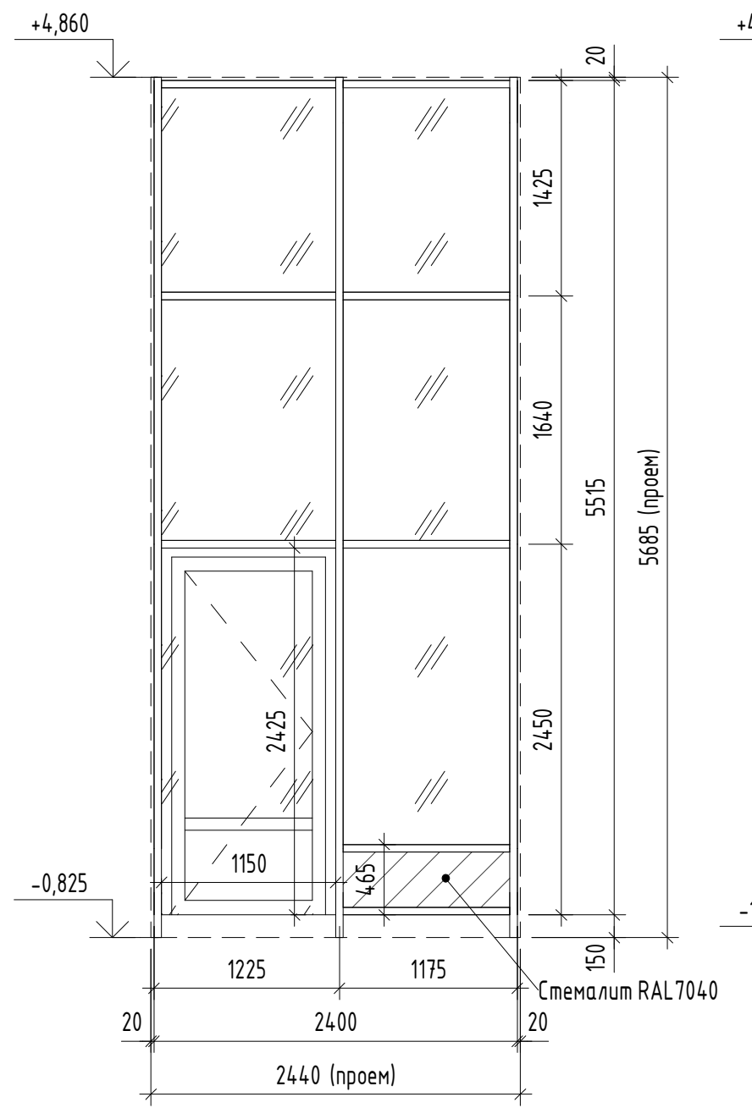

ВН-10

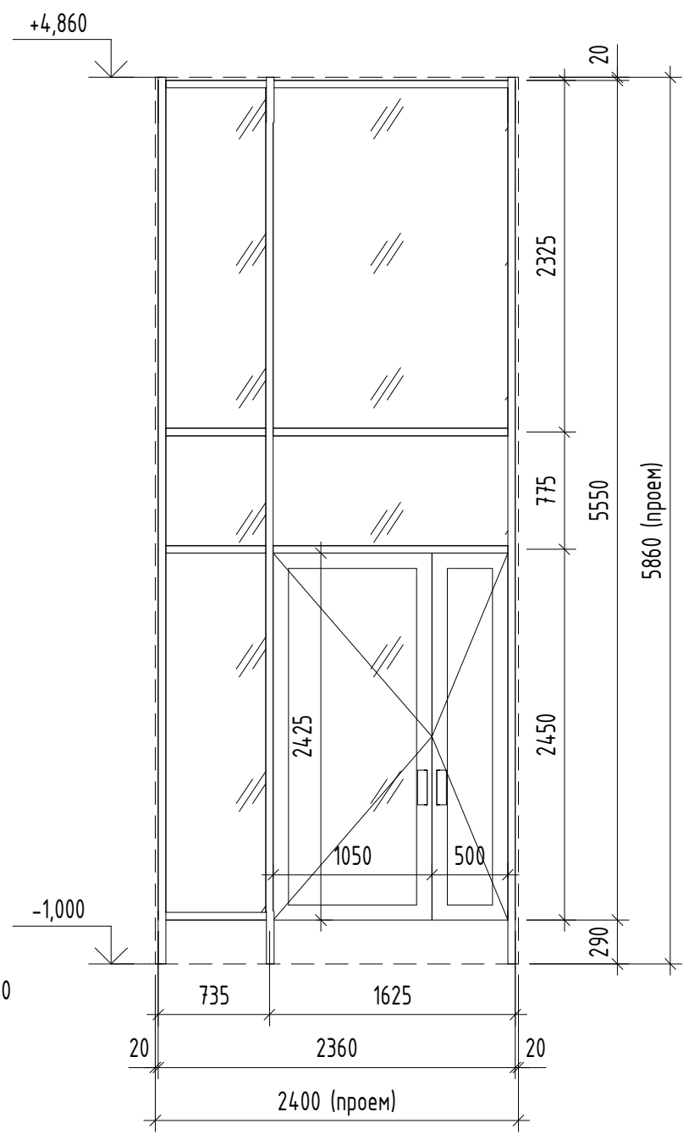

ВН-11

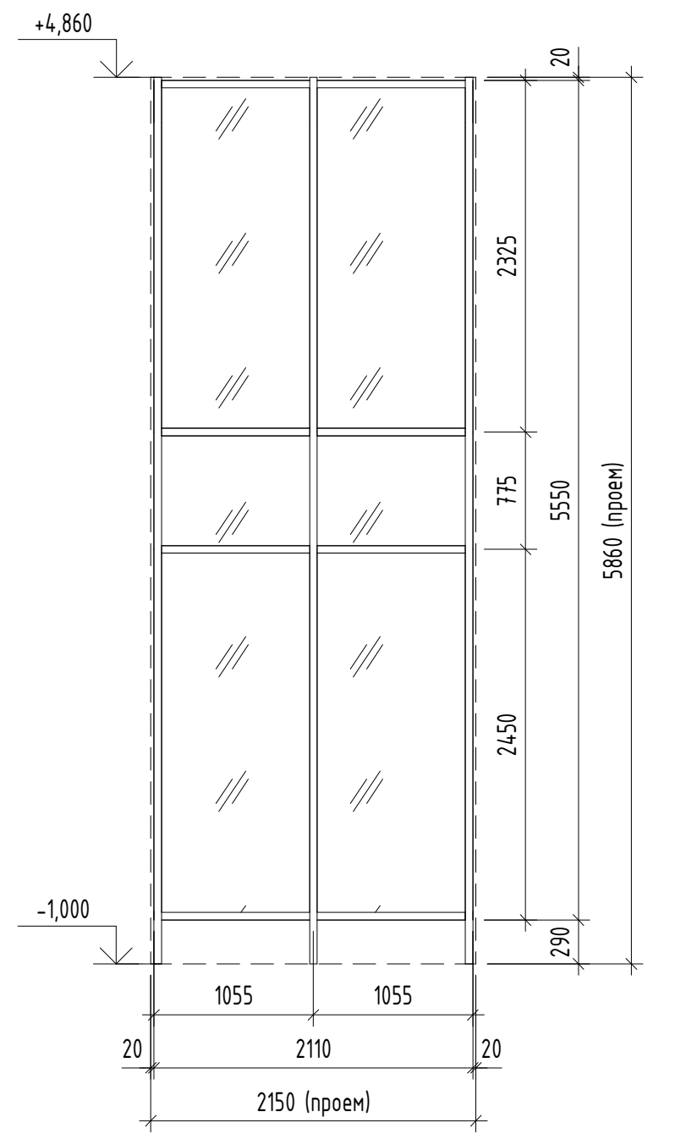

ВН-12

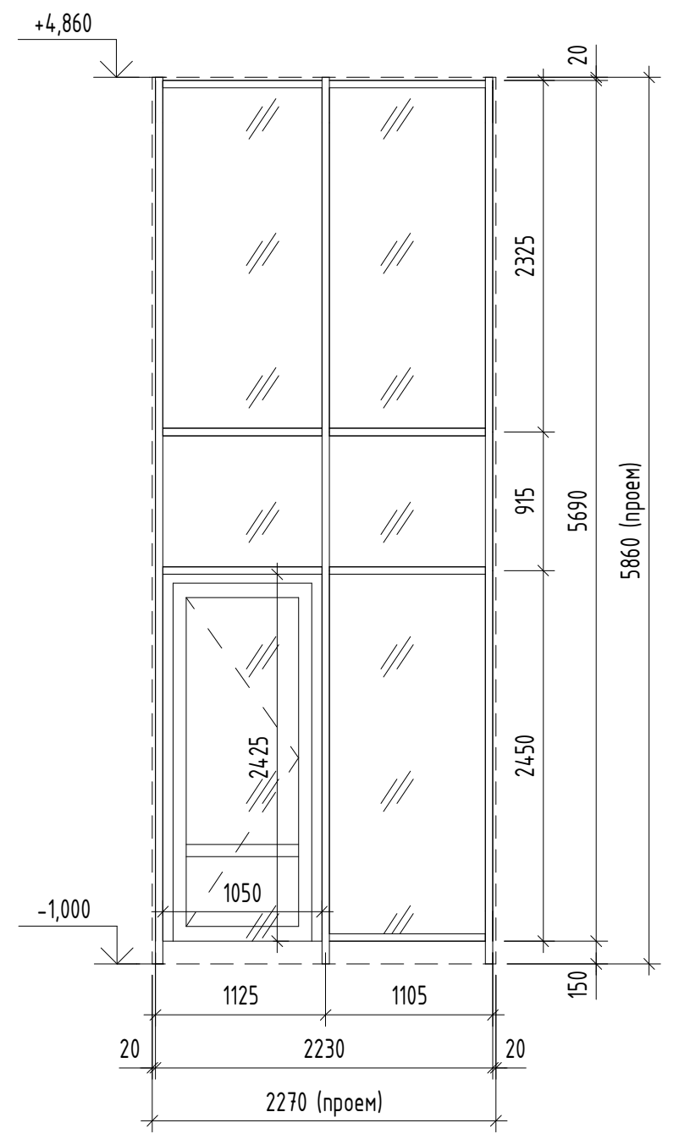

ВН-13

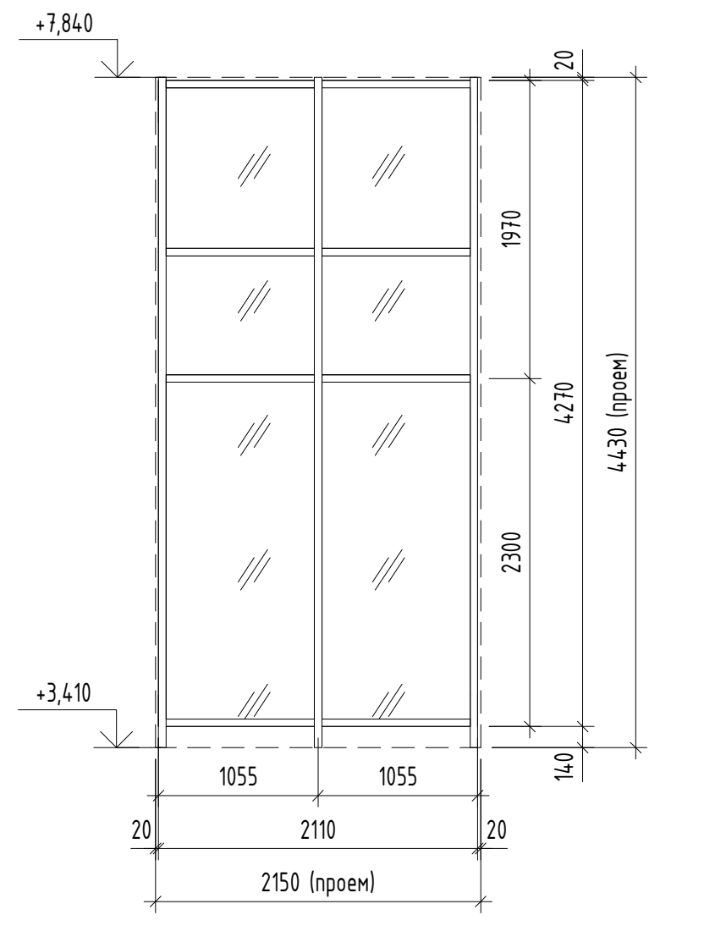

ВН-14

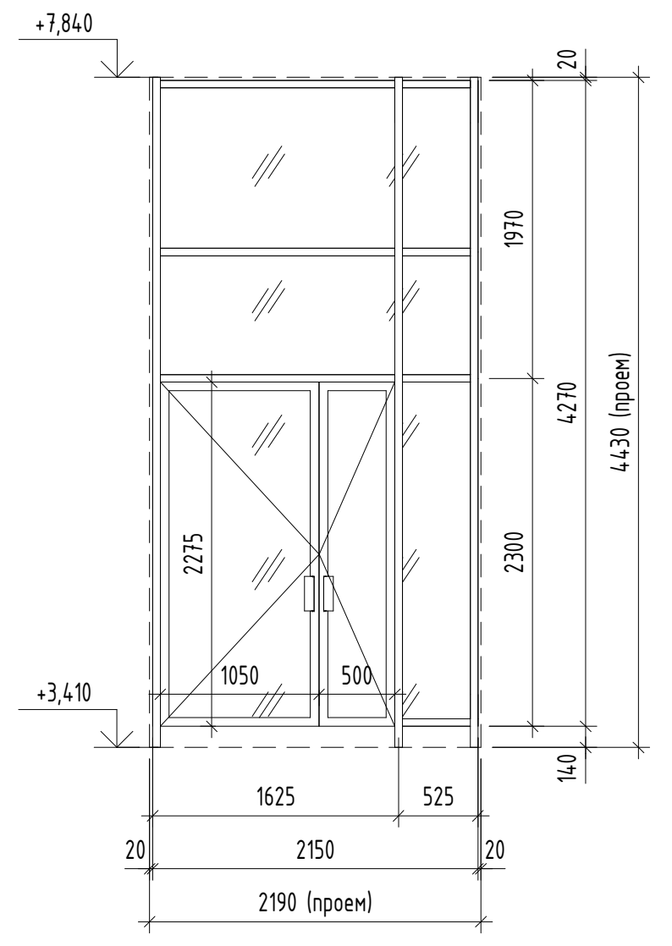

ВН-15

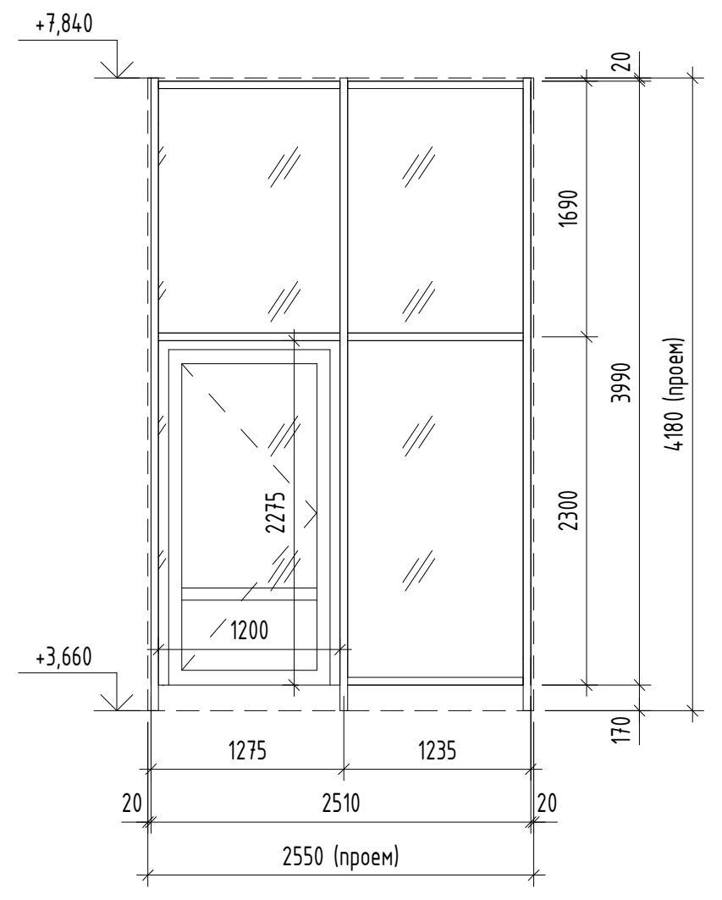

ВН-16

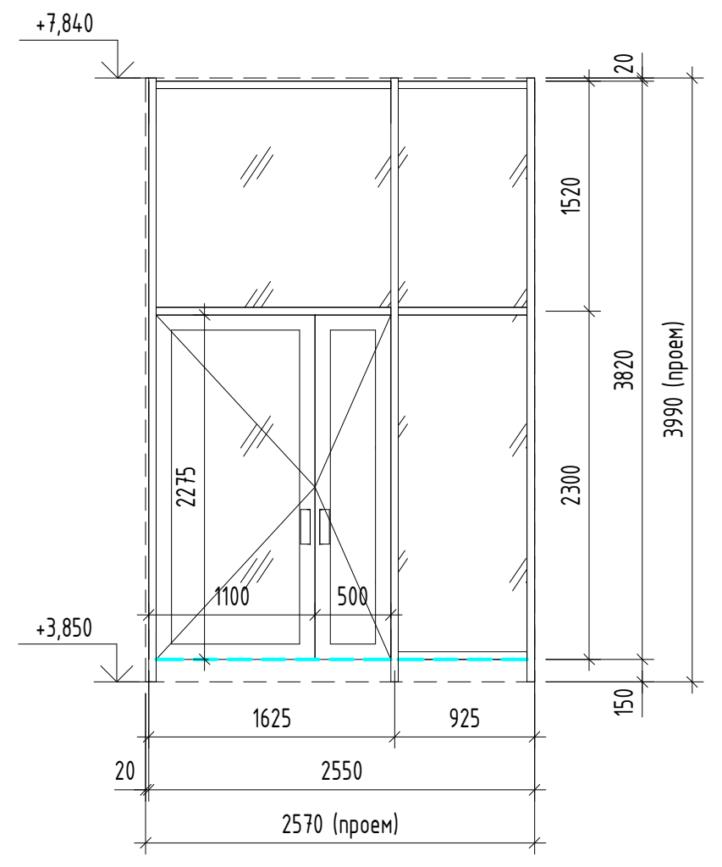

ВН-17

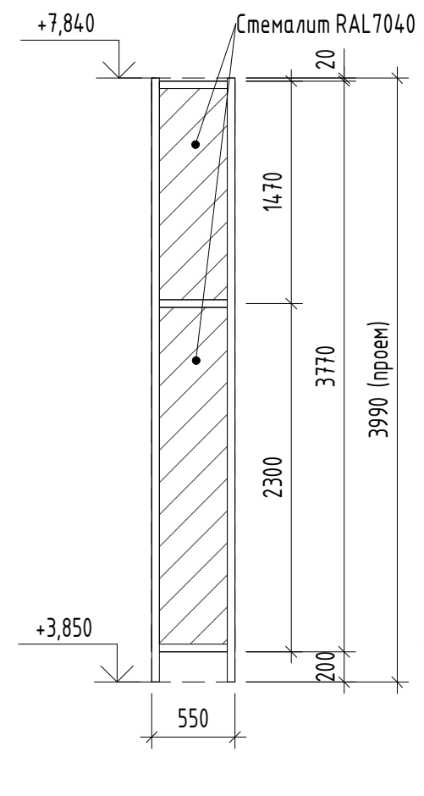

ВН-18

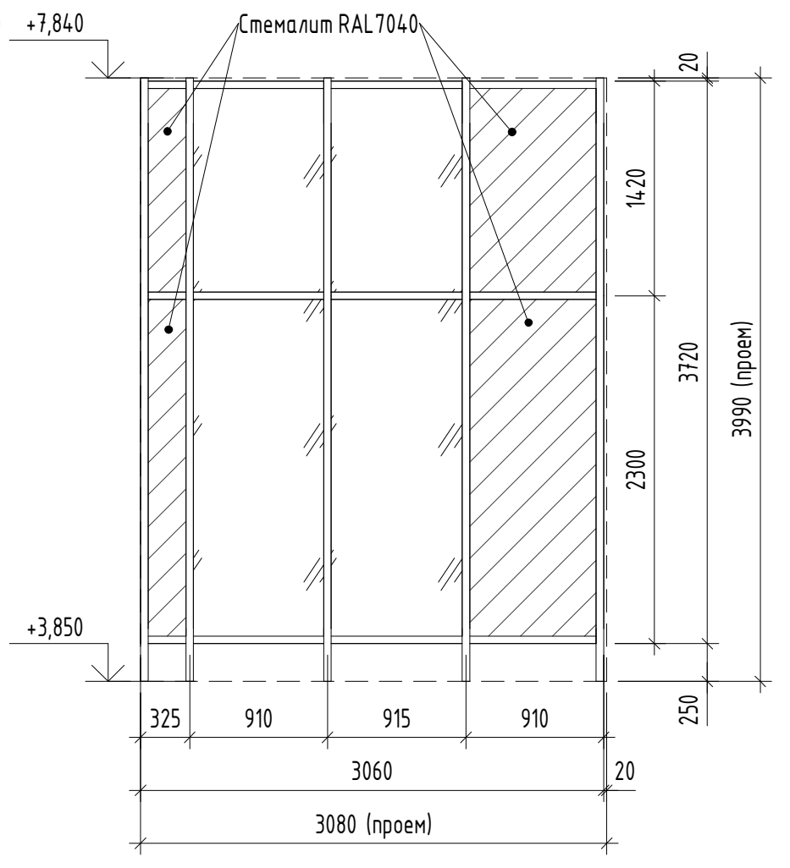

ВН-19

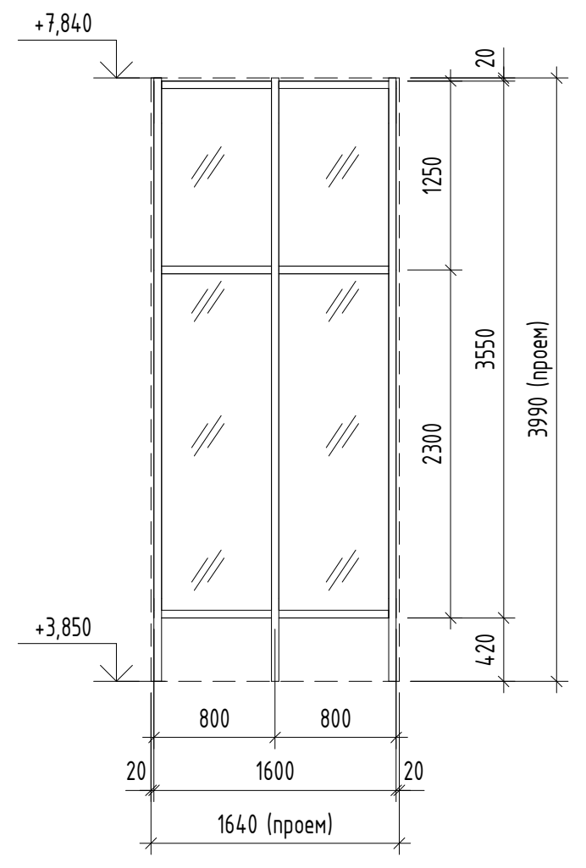

Спецификация витражей

Поз.	Обозначение	Наименование	Габариты изделия ВхШ, мм	Кол.	Примечание
Витражи внутренние					
ВВ-1	ГОСТ 21519-2022	Витражный блок внутренний из светопрозрачной стоечно-ригельной конструкции AGS (или аналог), из профилей алюминиевых сплавов (порошковая окраска в заводских условиях RAL7046) с двухкамерным стеклопакетом СПД 83И-14Аг-6М1-14Аг-И9СМ4 с мягким селективным покрытием и заполнением камер аргоном, с сопротивлением теплопередаче Rок=0,80м^2°С/Вт; заполнение конструкции в зоне запотолочного пространства трехслойными сэндвич-панелями 100мм с утеплителем из минеральной ваты; дверь в составе витража ГОСТ 23747-2015 из алюминиевых профилей, двупольная, полуторная, остекленная, утепленная (Rок≥0,76м^2°С/Вт), с порогом, доводчиком, уплотнителем и устройством экстренного открывания	5740х2940	1	
ВВ-2	ГОСТ 21519-2022	Витражный блок внутренний из светопрозрачной стоечно-ригельной конструкции AGS (или аналог), из профилей алюминиевых сплавов (порошковая окраска в заводских условиях RAL7046) с двухкамерным стеклопакетом СПД 83И-14Аг-6М1-14Аг-И9СМ4 с мягким селективным покрытием и заполнением камер аргоном, с сопротивлением теплопередаче Rок=0,80м^2°С/Вт; заполнение конструкции в зоне запотолочного пространства трехслойными сэндвич-панелями 100мм с утеплителем из минеральной ваты; дверь в составе витража ГОСТ 23747-2015 из алюминиевых профилей, двупольная, полуторная, остекленная, утепленная (Rок≥0,76м^2°С/Вт), с порогом, доводчиком, уплотнителем и устройством экстренного открывания	6230х2620	1	
ВВ-3	ГОСТ 21519-2022	Витражный блок внутренний из светопрозрачной стоечно-ригельной конструкции AGS (или аналог), из профилей алюминиевых сплавов (порошковая окраска в заводских условиях RAL7046) с двухкамерным стеклопакетом СПД 83И-14Аг-6М1-14Аг-И9СМ4 с мягким селективным покрытием и заполнением камер аргоном, с сопротивлением теплопередаче Rок=0,80м^2°С/Вт; заполнение конструкции в зоне запотолочного пространства трехслойными сэндвич-панелями 100мм с утеплителем из минеральной ваты; дверь в составе витража ГОСТ 23747-2015 из алюминиевых профилей, двупольная, полуторная, остекленная, утепленная (Rок≥0,76м^2°С/Вт), с порогом, доводчиком, уплотнителем и устройством экстренного открывания	6230х2295	1	
ВВ-4	ГОСТ 21519-2022	Витражный блок внутренний из светопрозрачной стоечно-ригельной конструкции AGS (или аналог), из профилей алюминиевых сплавов (порошковая окраска в заводских условиях RAL7046) с двухкамерным стеклопакетом СПД 83И-14Аг-6М1-14Аг-И9СМ4 с мягким селективным покрытием и заполнением камер аргоном, с сопротивлением теплопередаче Rок=0,80м^2°С/Вт; заполнение конструкции в зоне запотолочного пространства трехслойными сэндвич-панелями 100мм с утеплителем из минеральной ваты; дверь в составе витража ГОСТ 23747-2015 из алюминиевых профилей, двупольная, полуторная, остекленная, утепленная (Rок≥0,76м^2°С/Вт), с порогом, доводчиком, уплотнителем и устройством экстренного открывания	6370х3010	1	
ВВ-5	ГОСТ 21519-2022	Витражный блок внутренний из светопрозрачной стоечно-ригельной конструкции AGS (или аналог), из профилей алюминиевых сплавов (порошковая окраска в заводских условиях RAL7046) с двухкамерным стеклопакетом СПД 83И-14Аг-6М1-14Аг-И9СМ4 с мягким селективным покрытием и заполнением камер аргоном, с сопротивлением теплопередаче Rок=0,80м^2°С/Вт; заполнение конструкции в зоне запотолочного пространства трехслойными сэндвич-панелями 100мм с утеплителем из минеральной ваты; дверь в составе витража ГОСТ 23747-2015 из алюминиевых профилей, двупольная, полуторная, остекленная, утепленная (Rок≥0,76м^2°С/Вт), с порогом, доводчиком, уплотнителем и устройством экстренного открывания	6850х2600	1	
ВВ-6	ГОСТ 21519-2022	Витражный блок внутренний из светопрозрачной стоечно-ригельной конструкции AGS (или аналог), из профилей алюминиевых сплавов (порошковая окраска в заводских условиях RAL7046) с двухкамерным стеклопакетом СПД 83И-14Аг-6М1-14Аг-И9СМ4 с мягким селективным покрытием и заполнением камер аргоном, с сопротивлением теплопередаче Rок=0,80м^2°С/Вт; заполнение конструкции в зоне запотолочного пространства трехслойными сэндвич-панелями 100мм с утеплителем из минеральной ваты; дверь в составе витража ГОСТ 23747-2015 из алюминиевых профилей, двупольная, полуторная, остекленная, утепленная (Rок≥0,76м^2°С/Вт), с порогом, доводчиком, уплотнителем и устройством экстренного открывания	6850х1650	1	
ВВ-7	ГОСТ 21519-2022	Витражный блок внутренний из светопрозрачной стоечно-ригельной конструкции AGS (или аналог), из профилей алюминиевых сплавов (порошковая окраска в заводских условиях RAL7046) с двухкамерным стеклопакетом СПД 83И-14Аг-6М1-14Аг-И9СМ4 с мягким селективным покрытием и заполнением камер аргоном, с сопротивлением теплопередаче Rок=0,80м^2°С/Вт; заполнение конструкции в зоне запотолочного пространства трехслойными сэндвич-панелями 100мм с утеплителем из минеральной ваты; дверь в составе витража ГОСТ 23747-2015 из алюминиевых профилей, двупольная, полуторная, остекленная, утепленная (Rок≥0,76м^2°С/Вт), с порогом, доводчиком, уплотнителем и устройством экстренного открывания	4580х2340	1	
ВВ-8	ГОСТ 21519-2022	Витражный блок внутренний из светопрозрачной стоечно-ригельной конструкции AGS (или аналог), из профилей алюминиевых сплавов (порошковая окраска в заводских условиях RAL7046) с двухкамерным стеклопакетом СПД 83И-14Аг-6М1-14Аг-И9СМ4 с мягким селективным покрытием и заполнением камер аргоном, с сопротивлением теплопередаче Rок=0,80м^2°С/Вт; заполнение конструкции в зоне запотолочного пространства трехслойными сэндвич-панелями 100мм с утеплителем из минеральной ваты; дверь в составе витража ГОСТ 23747-2015 из алюминиевых профилей, двупольная, полуторная, остекленная, утепленная (Rок≥0,76м^2°С/Вт), с порогом, доводчиком, уплотнителем и устройством экстренного открывания	4580х1900	1	
ВВ-9	ГОСТ 21519-2022	Витражный блок внутренний из светопрозрачной стоечно-ригельной конструкции AGS (или аналог), из профилей алюминиевых сплавов (порошковая окраска в заводских условиях RAL7046) с двухкамерным стеклопакетом СПД 83И-14Аг-6М1-14Аг-И9СМ4 с мягким селективным покрытием и заполнением камер аргоном, с сопротивлением теплопередаче Rок=0,80м^2°С/Вт; заполнение конструкции в зоне запотолочного пространства трехслойными сэндвич-панелями 100мм с утеплителем из минеральной ваты; дверь в составе витража ГОСТ 23747-2015 из алюминиевых профилей, двупольная, полуторная, остекленная, утепленная (Rок≥0,76м^2°С/Вт), с порогом, доводчиком, уплотнителем и устройством экстренного открывания	4150х2090	1	
ВВ-10	ГОСТ 21519-2022	Витражный блок внутренний из светопрозрачной стоечно-ригельной конструкции AGS (или аналог), из профилей алюминиевых сплавов (порошковая окраска в заводских условиях RAL7046) с двухкамерным стеклопакетом СПД 83И-14Аг-6М1-14Аг-И9СМ4 с мягким селективным покрытием и заполнением камер аргоном, с сопротивлением теплопередаче Rок=0,80м^2°С/Вт; заполнение конструкции в зоне запотолочного пространства трехслойными сэндвич-панелями 100мм с утеплителем из минеральной ваты; дверь в составе витража ГОСТ 23747-2015 из алюминиевых профилей, двупольная, полуторная, остекленная, утепленная (Rок≥0,76м^2°С/Вт), с порогом, доводчиком, уплотнителем и устройством экстренного открывания	4150х1935	1	

Спецификация витражей

Поз.	Обозначение	Наименование	Габариты изделия ВхШ, мм	Кол.	Примечание
Витражи наружные					
ВН-1	ГОСТ 21519-2022	Витражный блок наружный из светопрозрачной стоечно-ригельной конструкции AGS (или аналог), из профилей алюминиевых сплавов (порошковая окраска в заводских условиях RAL7046) с двухкамерным стеклопакетом СПД 83И-14Аг-6М1-14Аг-И9СМ4 с мягким селективным покрытием и заполнением камер аргоном, с сопротивлением теплопередаче Rок=0,80м^2°С/Вт; дверь в составе витража ГОСТ 23747-2015 из алюминиевых профилей, двупольная, полуторная, остекленная, утепленная (Rок≥0,76м^2°С/Вт), с порогом, доводчиком, уплотнителем и устройством экстренного открывания	4440х2830	1	
ВН-2	ГОСТ 21519-2022	Витражный блок наружный из светопрозрачной стоечно-ригельной конструкции AGS (или аналог), из профилей алюминиевых сплавов (порошковая окраска в заводских условиях RAL7046) с двухкамерным стеклопакетом СПД 83И-14Аг-6М1-14Аг-И9СМ4 с мягким селективным покрытием и заполнением камер аргоном, с сопротивлением теплопередаче Rок=0,80м^2°С/Вт	4440х2270	1	
ВН-3	ГОСТ 21519-2022	Витражный блок наружный из светопрозрачной стоечно-ригельной конструкции AGS (или аналог), из профилей алюминиевых сплавов (порошковая окраска в заводских условиях RAL7046) с двухкамерным стеклопакетом СПД 83И-14Аг-6М1-14Аг-И9СМ4 с мягким селективным покрытием и заполнением камер аргоном, с сопротивлением теплопередаче Rок=0,80м^2°С/Вт	4440х2710	1	
ВН-4	ГОСТ 21519-2022	Витражный блок наружный из светопрозрачной стоечно-ригельной конструкции AGS (или аналог), из профилей алюминиевых сплавов (порошковая окраска в заводских условиях RAL7046) с двухкамерным стеклопакетом СПД 83И-14Аг-6М1-14Аг-И9СМ4 с мягким селективным покрытием и заполнением камер аргоном, с сопротивлением теплопередаче Rок=0,80м^2°С/Вт	4780х2410	1	
ВН-5	ГОСТ 21519-2022	Витражный блок наружный из светопрозрачной стоечно-ригельной конструкции AGS (или аналог), из профилей алюминиевых сплавов (порошковая окраска в заводских условиях RAL7046) с двухкамерным стеклопакетом СПД 83И-14Аг-6М1-14Аг-И9СМ4 с мягким селективным покрытием и заполнением камер аргоном, с сопротивлением теплопередаче Rок=0,80м^2°С/Вт; дверь в составе витража ГОСТ 23747-2015 из алюминиевых профилей, двупольная, полуторная, остекленная, утепленная (Rок≥0,76м^2°С/Вт), с порогом, доводчиком, уплотнителем и устройством экстренного открывания	4930х1910	1	
ВН-6	ГОСТ 21519-2022	Витражный блок наружный из светопрозрачной стоечно-ригельной конструкции AGS (или аналог), из профилей алюминиевых сплавов (порошковая окраска в заводских условиях RAL7046) с двухкамерным стеклопакетом СПД 83И-14Аг-6М1-14Аг-И9СМ4 с мягким селективным покрытием и заполнением камер аргоном, с сопротивлением теплопередаче Rок=0,80м^2°С/Вт; дверь в составе витража ГОСТ 23747-2015 из алюминиевых профилей, двупольная, полуторная, остекленная, утепленная (Rок≥0,76м^2°С/Вт), с порогом, доводчиком, уплотнителем и устройством экстренного открывания	5050х2720	1	
ВН-7	ГОСТ 21519-2022	Витражный блок наружный из светопрозрачной стоечно-ригельной конструкции AGS (или аналог), из профилей алюминиевых сплавов (порошковая окраска в заводских условиях RAL7046) с двухкамерным стеклопакетом СПД 83И-14Аг-6М1-14Аг-И9СМ4 с мягким селективным покрытием и заполнением камер аргоном, с сопротивлением теплопередаче Rок=0,80м^2°С/Вт	5100х2860	1	
ВН-8	ГОСТ 21519-2022	Витражный блок наружный из светопрозрачной стоечно-ригельной конструкции AGS (или аналог), из профилей алюминиевых сплавов (порошковая окраска в заводских условиях RAL7046) с двухкамерным стеклопакетом СПД 83И-14Аг-6М1-14Аг-И9СМ4 с мягким селективным покрытием и заполнением камер аргоном, с сопротивлением теплопередаче Rок=0,80м^2°С/Вт	5100х2110	1	
ВН-9	ГОСТ 21519-2022	Витражный блок наружный из светопрозрачной стоечно-ригельной конструкции AGS (или аналог), из профилей алюминиевых сплавов (порошковая окраска в заводских условиях RAL7046) с двухкамерным стеклопакетом СПД 83И-14Аг-6М1-14Аг-И9СМ4 с мягким селективным покрытием и заполнением камер аргоном, с сопротивлением теплопередаче Rок=0,80м^2°С/Вт; дверь в составе витража ГОСТ 23747-2015 из алюминиевых профилей, однопольная, остекленная, утепленная (Rок≥0,76м^2°С/Вт), с порогом, доводчиком, уплотнителем и устройством экстренного открывания	5515х2400	1	
ВН-10	ГОСТ 21519-2022	Витражный блок наружный из светопрозрачной стоечно-ригельной конструкции AGS (или аналог), из профилей алюминиевых сплавов (порошковая окраска в заводских условиях RAL7046) с двухкамерным стеклопакетом СПД 83И-14Аг-6М1-14Аг-И9СМ4 с мягким селективным покрытием и заполнением камер аргоном, с сопротивлением теплопередаче Rок=0,80м^2°С/Вт; дверь в составе витража ГОСТ 23747-2015 из алюминиевых профилей, двупольная, полуторная, остекленная, утепленная (Rок≥0,76м^2°С/Вт), с порогом, доводчиком, уплотнителем и устройством экстренного открывания	5550х2360	1	
ВН-11	ГОСТ 21519-2022	Витражный блок наружный из светопрозрачной стоечно-ригельной конструкции AGS (или аналог), из профилей алюминиевых сплавов (порошковая окраска в заводских условиях RAL7046) с двухкамерным стеклопакетом СПД 83И-14Аг-6М1-14Аг-И9СМ4 с мягким селективным покрытием и заполнением камер аргоном, с сопротивлением теплопередаче Rок=0,80м^2°С/Вт	5550х2110	1	
ВН-12	ГОСТ 21519-2022	Витражный блок наружный из светопрозрачной стоечно-ригельной конструкции AGS (или аналог), из профилей алюминиевых сплавов (порошковая окраска в заводских условиях RAL7046) с двухкамерным стеклопакетом СПД 83И-14Аг-6М1-14Аг-И9СМ4 с мягким селективным покрытием и заполнением камер аргоном, с сопротивлением теплопередаче Rок=0,80м^2°С/Вт; дверь в составе витража ГОСТ 23747-2015 из алюминиевых профилей, однопольная, остекленная, утепленная (Rок≥0,76м^2°С/Вт), с порогом, доводчиком, уплотнителем и устройством экстренного открывания	5690х2230	1	
ВН-13	ГОСТ 21519-2022	Витражный блок наружный из светопрозрачной стоечно-ригельной конструкции AGS (или аналог), из профилей алюминиевых сплавов (порошковая окраска в заводских условиях RAL7046) с двухкамерным стеклопакетом СПД 83И-14Аг-6М1-14Аг-И9СМ4 с мягким селективным покрытием и заполнением камер аргоном, с сопротивлением теплопередаче Rок=0,80м^2°С/Вт	4270х2110	1	
ВН-14	ГОСТ 21519-2022	Витражный блок наружный из светопрозрачной стоечно-ригельной конструкции AGS (или аналог), из профилей алюминиевых сплавов (порошковая окраска в заводских условиях RAL7046) с двухкамерным стеклопакетом СПД 83И-14Аг-6М1-14Аг-И9СМ4 с мягким селективным покрытием и заполнением камер аргоном, с сопротивлением теплопередаче Rок=0,80м^2°С/Вт; дверь в составе витража ГОСТ 23747-2015 из алюминиевых профилей, двупольная, полуторная, остекленная, утепленная (Rок≥0,76м^2°С/Вт), с порогом, доводчиком, уплотнителем и устройством экстренного открывания	4270х2150	1	
ВН-15	ГОСТ 21519-2022	Витражный блок наружный из светопрозрачной стоечно-ригельной конструкции AGS (или аналог), из профилей алюминиевых сплавов (порошковая окраска в заводских условиях RAL7046) с двухкамерным стеклопакетом СПД 83И-14Аг-6М1-14Аг-И9СМ4 с мягким селективным покрытием и заполнением камер аргоном, с сопротивлением теплопередаче Rок=0,80м^2°С/Вт; дверь в составе витража ГОСТ 23747-2015 из алюминиевых профилей, однопольная, остекленная, утепленная (Rок≥0,76м^2°С/Вт), с порогом, доводчиком, уплотнителем и устройством экстренного открывания	3990х2510	1	
ВН-16	ГОСТ 21519-2022	Витражный блок наружный из светопрозрачной стоечно-ригельной конструкции AGS (или аналог), из профилей алюминиевых сплавов (порошковая окраска в заводских условиях RAL7046) с двухкамерным стеклопакетом СПД 83И-14Аг-6М1-14Аг-И9СМ4 с мягким селективным покрытием и заполнением камер аргоном, с сопротивлением теплопередаче Rок=0,80м^2°С/Вт; дверь в составе витража ГОСТ 23747-2015 из алюминиевых профилей, двупольная, полуторная, остекленная, утепленная (Rок≥0,76м^2°С/Вт), с порогом, доводчиком, уплотнителем и устройством экстренного открывания	3820х2550	1	
ВН-17	ГОСТ 21519-2022	Витражный блок наружный из светопрозрачной стоечно-ригельной конструкции AGS (или аналог), из профилей алюминиевых сплавов (порошковая окраска в заводских условиях RAL7046) с двухкамерным стеклопакетом СПД 83И-14Аг-6М1-14Аг-И9СМ4 с мягким селективным покрытием и заполнением камер аргоном, с сопротивлением теплопередаче Rок=0,80м^2°С/Вт	3770х550	1	
ВН-18	ГОСТ 21519-2022	Витражный блок наружный из светопрозрачной стоечно-ригельной конструкции AGS (или аналог), из профилей алюминиевых сплавов (порошковая окраска в заводских условиях RAL7046) с двухкамерным стеклопакетом СПД 83И-14Аг-6М1-14Аг-И9СМ4 с мягким селективным покрытием и заполнением камер аргоном, с сопротивлением теплопередаче Rок=0,80м^2°С/Вт	3720х3060	1	
ВН-19	ГОСТ 21519-2022	Витражный блок наружный из светопрозрачной стоечно-ригельной конструкции AGS (или аналог), из профилей алюминиевых сплавов (порошковая окраска в заводских условиях RAL7046) с двухкамерным стеклопакетом СПД 83И-14Аг-6М1-14Аг-И9СМ4 с мягким селективным покрытием и заполнением камер аргоном, с сопротивлением теплопередаче Rок=0,80м^2°С/Вт	3550х1600	1	

Согласовано

Взам. инв. №

Подп. и дата

Инв. № подл.

0,000=171,1

						ГКО-343/25-Р-АР1.2
						Жилой комплекс со встроенно-пристроенными помещениями на 1-х этажах и подземной автостоянкой, расположенный на земельном участке по адресу: г. Москва, ул. Горбунова, вл. 27 (ЗАО, 77:07:0004010:37)
Изм.	Кол.	Лист	№ док.	Подпись	Дата	
Разработал		Власов				Архитектурные решения. Надземная часть. Корпус 2 — Стадия: Р; Лист: 38; Листов:
ГАП		Сережкин				
Н. контр.		Клинов				Спецификация витражей
ГИП		Белых				ПРОМСПЕЦПРОЕКТ СТРОИТЕЛЬНОЕ ПРОЕКТИРОВАНИЕ

Формат А0

Экспликация перекрытий

Наименование помещений по проекту	Тип пола	Схема пола	Данные элементов пола	Площадь, м^2
Нависающее перекрытие 2-го этажа (над воздухозаборной шахтой 1-го этажа)	ПР-1	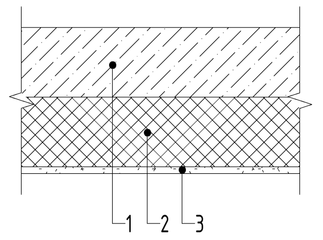	1. Ж.б. плита перекрытия - см. КР 2. Утеплитель минераловатные плиты из каменного волокна плотностью 110-125 кг/м^3 - 200мм 3. Штукатурный слой - 20мм	4,10
Нависающие участки перекрытий (в зоне входных групп 1-го этажа)	ПР-1.1	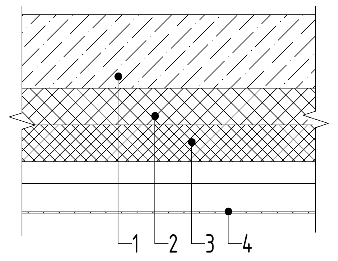	1. Ж.б. плита перекрытия - см. КР 2. Утеплитель минераловатные плиты из каменного волокна Венти Баттс Н плотностью 37кг/м^3 (или аналог) - 100мм 3. Утеплитель минераловатные плиты из каменного волокна Венти Баттс плотностью 90кг/м^3 (или аналог) - 100мм 4. Навесная фасадная система	41,73
Перекрытие между верхним жилым этажом и неотапливаемым техпространством (на отм. +62,460 и 65,460), перекрытие между теспомещением (СС) надстройки кровли и неотапливаемым техпространством (на отм. +62,460 и 65,460)	ПР-2	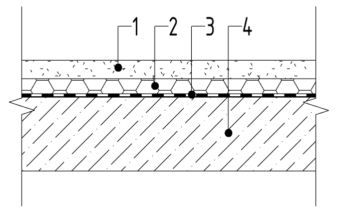	1. Армированная цементно-песчанная стяжка - 50мм 2. Утеплитель жесткий экструдированный пенополистирол 35-45кг/м^3 - 50мм 3. Пароизоляция - полиэтиленовая пленка - 200мкм 4. Ж.б. плита перекрытия - см. КР	691,43
Нависающие перекрытия неотапливаемого техпространства (+62,460 и +65,460) над лоджиями	ПР-2.1	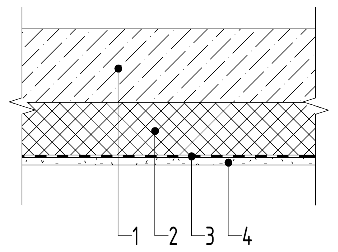	1. Армированная цементно-песчанная стяжка - 50мм 2. Утеплитель жесткий экструдированный пенополистирол 35-45кг/м^3 - 50мм 3. Пароизоляция - полиэтиленовая пленка - 200мкм 4. Ж.б. плита перекрытия - см. КР	10,11
Полы лоджий квартир 2, 4, 8, 12 этажей	ПР-3	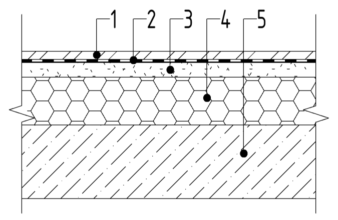	1. Керамогранитная плитка на клее - 30мм 2. Техноэласт ЭПП - 1 слой 3. Цементно-песчанная стяжка, армированная сеткой - 40мм 4. Утеплитель - плиты из жесткого пенополиизоцианурата (PIR) плотностью 31,1кг/м^3 - 130мм 5. Ж.б. плита перекрытия - см. КР	35,87

Экспликация перекрытий

Наименование помещений по проекту	Тип пола	Схема пола	Данные элементов пола	Площадь, м^2
Нависающие перекрытия 1 и 1а этажей над неотапливаемым и тамбурами (МОП жилой части, ЦИН, БКТ)	ПР-4	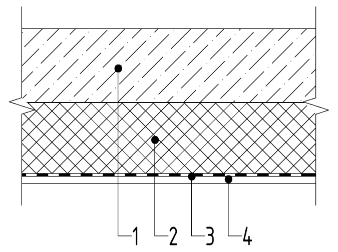	1. Ж.б. плита перекрытия - см. КР 2. Утеплитель минераловатные плиты из каменного волокна плотностью 110-125 кг/м^3 - 200мм 3. Пароизоляция - 1 слой 4. Подвесной потолок, см. раздел АИ	80,19
Перекрытие над помещениями подземного этажа (техпомещения) в зоне неотапливаемых тамбуров 1-го и -1-го этажей (МОП, БКТ, ЦИН)	ПР-5	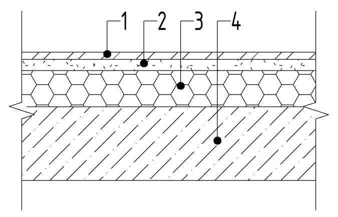	1. Керамогранитная плитка на клее - 20мм 2. Цементно-песчанная стяжка, армированная сеткой - 30мм 3. Утеплитель плиты из жесткого пенополиизоцианурата (PIR) плотностью 31,1кг/м^3 - 100мм 4. Ж.б. плита перекрытия - см. КР	87,06
Внутреннее перекрытие между помещениями 1 и 1а этажа (МОП, ЦИН) и отапливаемыми помещениями подземной части (автостоянки, техпомещения -1 и -2 этажей)	ПР-6	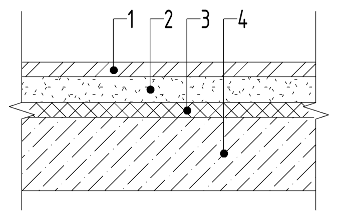	1. Керамогранитная плитка на клее - 40мм 2. Цементно-песчанная стяжка, армированная сеткой - 70мм 3. Утеплитель минераловатные плиты из каменного волокна плотностью 110-125 кг/м^3 - 40мм 4. Ж.б. плита перекрытия - см. КР	649,08
Внутреннее перекрытие между мокрыми помещениями 1 и 1а этажа и отапливаемыми помещениями подземной части (автостоянки, техпомещения -1 и -2 этажей)	ПР-6.1	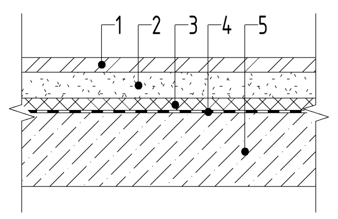	1. Керамогранитная плитка на клее - 40мм 2. Цементно-песчанная стяжка, армированная сеткой - 70мм 3. Утеплитель минераловатные плиты из каменного волокна плотностью 110-125 кг/м^3 - 40мм 4. Обмазочная гидроизоляция - 1 слой 5. Ж.б. плита перекрытия - см. КР	43,03
Полы МОП типового этажа	ПР-7	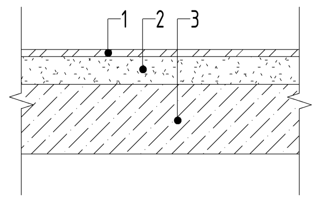	1. Керамогранитная плитка на клее - 20мм 2. Стяжка из цементно-песчанного раствора с армированием из стекловолокна - 80мм 34. Ж.б. плита перекрытия - см. КР	1377,33

Экспликация перекрытий

Наименование помещений по проекту	Тип пола	Схема пола	Данные элементов пола	Площадь, м^2
Полы помещений квартир	ПР-7.1	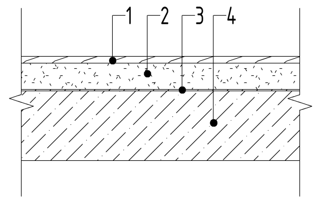	1. Ламинат классом не ниже 32 толщиной не меньше 8мм на звукоизоляционном слое - 20мм 2. Стяжка из цементно-песчанного раствора с армированием из стекловолокна - 75мм 3. Звукоизоляция Шуманет (или аналог) - 5мм 4. Ж.б. плита перекрытия - см. КР	7417,99
Полы мокрых помещений квартир	ПР-7.2	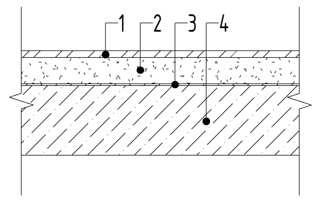	1. Керамогранитная плитка на клее - 20мм 2. Стяжка из цементно-песчанного раствора с армированием из стекловолокна - 75мм 3. Звукоизоляция Шуманет (или аналог) - 5мм 4. Ж.б. плита перекрытия - см. КР	808,53
Полы лоджий квартир	ПР-7.3	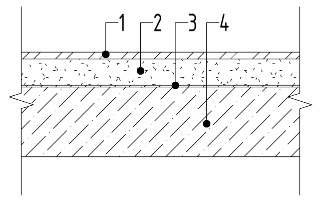	1. Керамогранитная плитка на клее - 20мм 2. Стяжка из цементно-песчанного раствора с армированием из стекловолокна - 75мм 3. Звукоизоляция Шуманет (или аналог) - 5мм 4. Ж.б. плита перекрытия - см. КР	398,37
Покрытие переходных балконов типовых этажей	ПР-7.4	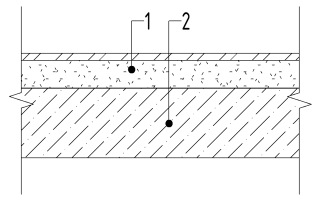	1. Керамогранитная плитка на клее - 20мм 2. Стяжка из цементно-песчанного раствора с армированием из стекловолокна - 80мм 3. Ж.б. плита перекрытия - см. КР	809,55
Покрытие площадок ЛК	ПР-7.5	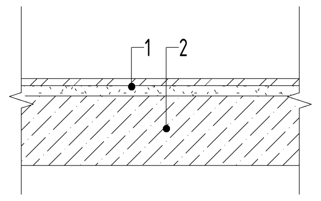	1. Керамогранитная плитка на клее - 20мм 2. Цементно-песчанная стяжка, армированная сеткой - 30мм 3. Ж.б. плита перекрытия - см. КР	14,42
Покрытие площадок ЛК	ПР-7.6	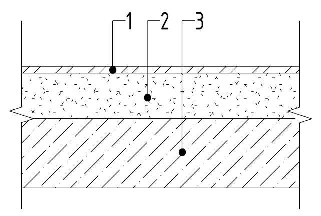	1. Керамогранитная плитка на клее - 20мм 2. Цементно-песчанная стяжка, армированная сеткой - 130мм 3. Ж.б. плита перекрытия - см. КР	20,14

Согласовано

Взам. инв. №

Подп. и дата

Инв № подл.

0,000=171,1

Изм.	Кол.	Лист	№ док.	Подпись	Дата	ГКО-343/25-Р-АР1.2
						Жилой комплекс со встроенно-пристроенными помещениями на 1-х этажах и подземной автостоянкой, расположенный на земельном участке по адресу: г. Москва, ул. Горбунова, вл. 27 (ЗАО, 77:07:0004010:37)
Разработал		Власов				Архитектурные решения. Надземная часть. Корпус 2
ГАП		Сережкин				Стадия: Р Лист: 39 Листов:
Н. контр.		Клинов				Экспликация перекрытий
ГИП		Белых				ПРОМСПЕЦПРОЕКТ СТРОИТЕЛЬНОЕ ПРОЕКТИРОВАНИЕ

Формат А2