ООО "Открытые мастерские"

Строительство жилого комплекса со встроенными помещениями общественного-делового, коммерческого назначения и поликлиническим учреждением по адресу: г. Чита, ул. 1-я Коллективная

«Жилой дом со встроенными помещениями общественно-делового и коммерческого назначения на первом этаже здания и встроенно-пристроенным поликлиническим учреждением» (поз. 2.2-2.3)

РАБОЧАЯ ДОКУМЕНТАЦИЯ

Автоматизация тепломеханических решений

Полный комплект с изменением №1

24-04-АТМ.2

В ПРОИЗВОДСТВО РАБОТ
ДАТА: 13.04.2026
№ ЗАДАЧИ: С-147

Москва 2026 г.

ООО "Открытые мастерские"

Строительство жилого комплекса со встроенными помещениями общественного-делового, коммерческого назначения и поликлиническим учреждением по адресу: г. Чита, ул. 1-я Коллективная

«Жилой дом со встроенными помещениями общественно-делового и коммерческого назначения на первом этаже здания и встроенно-пристроенным поликлиническим учреждением» (поз. 2.2-2.3)

РАБОЧАЯ ДОКУМЕНТАЦИЯ

Автоматизация тепломеханических решений

Полный комплект с изменением №1

24-04-АТМ.2

Главный инженер проекта И.В. Черных

В ПРОИЗВОДСТВО РАБОТ
ДАТА: 13.04.2026
№ ЗАДАЧИ: С-147

Москва 2026 г.

КПСК

Проектирование объектов строительства
СВИДЕТЕЛЬСТВО № 0112-2015-7722851437-П-064

Строительство жилого комплекса со встроенными помещениями общественного-делового, коммерческого назначения и поликлиническим учреждением по адресу: г. Чита, ул. 1-я Коллективная

«Жилой дом со встроенными помещениями общественно-делового и коммерческого назначения на первом этаже здания и встроенно-пристроенным поликлиническим учреждением» (поз. 2.2-2.3)

Стадия проектирования:	Рабочая документация
Договор:	24-04
Шифр альбома:	24-04-АТМ.2
Наименование альбома:	Автоматизация тепломеханических решений
Директор	Михалицын
Главный инженер проекта	Патрушев
Исполнители	Эфрос

В ПРОИЗВОДСТВО РАБОТ
ДАТА: 13.04.2026
№ ЗАДАЧИ: С-147

Одинцово, 2026

АССОЦИАЦИЯ САМОРЕГУЛИРУЕМЫХ ОРГАНИЗАЦИЙ ОБЩЕРОССИЙСКАЯ НЕГОСУДАРСТВЕННАЯ НЕКОММЕРЧЕСКАЯ ОРГАНИЗАЦИЯ – ОБЩЕРОССИЙСКОЕ МЕЖОТРАСЛЕВОЕ ОБЪЕДИНЕНИЕ РАБОТОДАТЕЛЕЙ «НАЦИОНАЛЬНОЕ ОБЪЕДИНЕНИЕ САМОРЕГУЛИРУЕМЫХ ОРГАНИЗАЦИЙ, ОСНОВАННЫХ НА ЧЛЕНСТВЕ ЛИЦ, ВЫПОЛНЯЮЩИХ ИНЖЕНЕРНЫЕ ИЗЫСКАНИЯ, И САМОРЕГУЛИРУЕМЫХ ОРГАНИЗАЦИЙ, ОСНОВАННЫХ НА ЧЛЕНСТВЕ ЛИЦ, ОСУЩЕСТВЛЯЮЩИХ ПОДГОТОВКУ ПРОЕКТНОЙ ДОКУМЕНТАЦИИ»

7718276784-20260319-1036
(регистрационный номер выписки)

19.03.2026
(дата формирования выписки)

ВЫПИСКА
из единого реестра сведений о членах саморегулируемых организаций в области инженерных изысканий и в области архитектурно-строительного проектирования и их обязательствах

Настоящая выписка содержит сведения о юридическом лице (индивидуальном предпринимателе), осуществляющем подготовку проектной документации:

Общество с ограниченной ответственностью "Открытые мастерские"
(полное наименование юридического лица/ФИО индивидуального предпринимателя)

1157746893248
(основной государственный регистрационный номер)

1. Сведения о члене саморегулируемой организации:		
1.1	Идентификационный номер налогоплательщика	7718276784
1.2	Полное наименование юридического лица (Фамилия Имя Отчество индивидуального предпринимателя)	Общество с ограниченной ответственностью "Открытые мастерские"
1.3	Сокращенное наименование юридического лица	ООО "ОМ"
1.4	Адрес юридического лица Место фактического осуществления деятельности (для индивидуального предпринимателя)	107023, Россия, Москва, Москва, Преображенское, Электрозаводская, 27, стр 8
1.5	Является членом саморегулируемой организации	Саморегулируемая организация ассоциация проектировщиков «СтройАльянсПроект» (СРО-П-171-01062012)
1.6	Регистрационный номер члена саморегулируемой организации	П-171-007718276784-0265
1.7	Дата вступления в силу решения о приеме в члены саморегулируемой организации	22.08.2017
1.8	Дата и номер решения об исключении из членов саморегулируемой организации, основания исключения	

В ПРОИЗВОДСТВО РАБОТ
ДАТА: 13.04.2026
№ ЗАДАЧИ: С-147

2. Сведения о наличии у члена саморегулируемой организации права осуществлять подготовку проектной документации:		
2.1 в отношении объектов капитального строительства (кроме особо опасных, технически сложных и уникальных объектов, объектов использования атомной энергии) (дата возникновения/изменения права)	2.2 в отношении особо опасных, технически сложных и уникальных объектов капитального строительства (кроме объектов использования атомной энергии) (дата возникновения/изменения права)	2.3 в отношении объектов использования атомной энергии (дата возникновения/изменения права)
Да, 22.08.2017	Да, 20.05.2025	Нет

3. Компенсационный фонд возмещения вреда		
3.1	Уровень ответственности члена саморегулируемой организации по обязательствам по договору подряда на подготовку проектной документации, в соответствии с которым указанным членом внесен взнос в компенсационный фонд возмещения вреда	**Четвертый уровень ответственности (составляет триста миллионов рублей и более)**
3.2	Сведения о приостановлении / прекращении права осуществлять подготовку проектной документации объектов капитального строительства	
4. Компенсационный фонд обеспечения договорных обязательств		
4.1	Дата, с которой член саморегулируемой организации имеет право осуществлять подготовку проектной документации по договорам подряда, заключаемым с использованием конкурентных способов заключения договоров, в соответствии с которым указанным членом внесен взнос в компенсационный фонд обеспечения договорных обязательств	**22.08.2017**
4.2	Уровень ответственности члена саморегулируемой организации по обязательствам по договорам подряда на подготовку проектной документации, заключаемым с использованием конкурентных способов заключения договоров, в соответствии с которым указанным членом внесен взнос в компенсационный фонд обеспечения договорных обязательств	**Третий уровень ответственности (не превышает триста миллионов рублей)**
4.3	Дата уплаты дополнительного взноса	**26.06.2024**
4.4	Сведения о приостановлении / прекращении права осуществлять подготовку проектной документации по договорам подряда, заключаемым с использованием конкурентных способов заключения договоров	
5. Фактический совокупный размер обязательств		
5.1	Фактический совокупный размер обязательств по договорам подряда на подготовку проектной документации, заключаемым с использованием конкурентных способов заключения договоров на дату выдачи выписки	**Нет**

НОПРИЗ

ДОКУМЕНТ ПОДПИСАН УСИЛЕННОЙ КВАЛИФИЦИРОВАННОЙ ЭЛЕКТРОННОЙ ПОДПИСЬЮ

Владелец: «НАЦИОНАЛЬНОЕ ОБЪЕДИНЕНИЕ ИЗЫСКАТЕЛЕЙ И ПРОЕКТИРОВЩИКОВ» «НОПРИЗ»

129090 г. Москва пр-т Мира, 5 стр.2

СЕРТИФИКАТ 02 A9 84 C2 00 16 B3 DB A0 42 4E 1C 7B 48 A1 7E 77

ДЕЙСТВИТЕЛЕН: с 11.07.2025 по 10.10.2026

В ПРОИЗВОДСТВО РАБОТ
ДАТА: 13.04.2026
№ ЗАДАЧИ: С-147

Разрешение	Обозначение	24-04-АТМ.2
30-26Р	Наименование объекта строительства	Строительство жилого комплекса со встроенными помещениями общественного-делового, коммерческого назначения и поликлиническим учреждением по адресу: г. Чита, ул. 1-я Коллективная

Изм.	Лист	Содержание изменения	Код	Примечание
1	АТМ-1	Откорректирована ведомость рабочих чертежей	3	Зам.
1	АТМ-10	Откорректирован план ИТП в соответствии с ТМ.	3	Зам.

В ПРОИЗВОДСТВО РАБОТ
ДАТА: 13.04.2026
№ ЗАДАЧИ: С-147

Согласованно						
Н.контр						

Изм. внёс	Эфрос		03.26	КПСК	Лист	Листов
Составил					1	1
ГИП	Патрушев		03.26			
Утвердил						

ВЕДОМОСТЬ РАБОЧИХ ЧЕРТЕЖЕЙ ОСНОВНОГО КОМПЛЕКТА АТМ.2

	Наименование	Примечание
1	Общие данные	Изм. 1 (зам)
2	ИТП. Схема автоматизации функциональная	
3	Шкаф контроллера системы отопления ШК. Схема подключения внешних проводок (начало)	
4	Шкаф контроллера системы отопления ШК. Схема подключения внешних проводок (продолжение)	
5	Шкаф контроллера системы отопления ШК. Схема подключения внешних проводок (окончание)	
6	Шкаф контроллера системы отопления ШК. ECL-3R. Схема управления принципиальная (начало)	
7	Шкаф контроллера системы отопления ШК. ECL-3R. Схема управления принципиальная (окончание)	
8	Шкаф контроллера системы отопления ШК1. Схема электропитания принципиальная	
9	Шкаф ШК. Вид на внутренние плоскости	
10	План расположения КИПиА	Изм. 1 (зам)

ВЕДОМОСТЬ ССЫЛОЧНЫХ И ПРИЛАГАЕМЫХ ДОКУМЕНТОВ

Обозначение	Наименование	Примечание
	Ссылочные	
ГОСТ 21.408-2013	Правила выполнения рабочей документации	
	автоматизации технологических процессов	
ГОСТ 2.702-2011	Правила выполнения электрических схем	
ПУЭ	Правила устройства электроустановок	
ГОСТ 21.208-2013	Обозначения условные приборов и средств	
	автоматизации в схемах	
	Прилагаемые	
24-04-АТМ.2.СО	Спецификация оборудования, изделий и материалов	5 листов

ОБЩИЕ УКАЗАНИЯ

Проектом автоматизации теплового узла предусматривается регулирование температуры теплоносителя в системах отопления и вентиляции в зависимости от температуры наружного воздуха, а также регулирование температуры ГВС с использованием электронного цифрового регулятора ECL-3R A368 в комплекте с ECL-3R Triac. Для контроля работы циркуляционных насосов предусмотрено измерение давления до и после насосов. Для управления подпиткой систем отопления и вентиляции предусмотрен контроль давления и управление соленоидными клапанами подпитки.

Цифровой регулятор температуры ECL-3R A368 + ECL-3R Triac установить в защитную оболочку ЩМП-80.80.30 УХЛ1 - шкаф контроллера управления тепловым узлом (ШК).

Датчики температуры наружного воздуха разместить на северной стене здания на высоте 2,5м от поверхности земли. На планах не показаны трассы к этим датчикам. Трассу прокладки кабеля определить по месту в процессе монтажных работ.

Схемы подключения оборудования уточнить по документации на оборудование.

Кабель в ИТП проложить на подвесах по потолку в перфорированных лотках. Подвод кабеля к датчикам - в гофрированной ПВХ трубе.

В соответствии с ПУЭ, кабели цепей с напряжением до 42В и выше 42В проложить в разных отсеках лотков, разделённых сплошной продольной перегородкой.

Для обеспечения защиты контрольных кабелей от помех все лотки присоединить к полосе заземления медным проводом ПВ1 1х4. При параллельной прокладке расстояние в свету от контрольных кабелей до силовых должно быть не менее 200мм. При пересечении расстояние в свету от контрольных кабелей до силовых должно быть не менее 100мм.

При пересечении электропроводки с технологическими и сантехническими трубопроводами расстояние между ними в свету должно быть не менее 50мм. При параллельной прокладке расстояние от кабелей до трубопроводов должно быть не менее 100мм. При пересечении и параллельной прокладке с горячими трубопроводами кабели должны быть защищены от воздействия высокой температуры.

Проходы кабелей через стены и перекрытия выполнить в стальных трубах, зазоры между кабелем и трубой заделать несгораемым материалом, с пределом огнестойкости не менее огнестойкости строительных конструкций.

Для обеспечения безопасности при эксплуатации электроустановок и электрооборудования предусмотренных настоящей документацией, при монтаже произвести цветовую и буквенно-циферную идентификацию проводников в соответствии с ГОСТ Р 50462-2009.

Для защиты обслуживающего персонала от поражения эл. током все металлические корпуса электрооборудования, нормально не находящихся под напряжением присоединить к защитному PE-проводнику.

Согласовано

Взам инв. N

Подп. и дата

Инв. N подл.

В ПРОИЗВОДСТВО РАБОТ
ДАТА: 13.04.2026
№ ЗАДАЧИ: С-147

Изм.	Кол.уч	Лист	№докум.	Подпись	Дата
1	-	Зам.	-		03.26
ГИП		Патрушев			09.25
Разработал		Эфрос			09.25
Н.контр.		Жукова			09.25

24-04-АТМ.2

Строительство жилого комплекса со встроенными помещениями общественного-делового, коммерческого назначения и поликлиническим учреждением по адресу: г. Чита, ул. 1-я Коллективная

«Жилой дом со встроенными помещениями общественно-делового и коммерческого назначения на первом этаже здания и встроенно-пристроенным поликлиническим учреждением» (поз. 2.2-2.3)

Стадия	Лист	Листов
Р	1	10

Общие данные

КПСК

Формат А3 297.000 х 420.000

Схема автоматизации функциональная

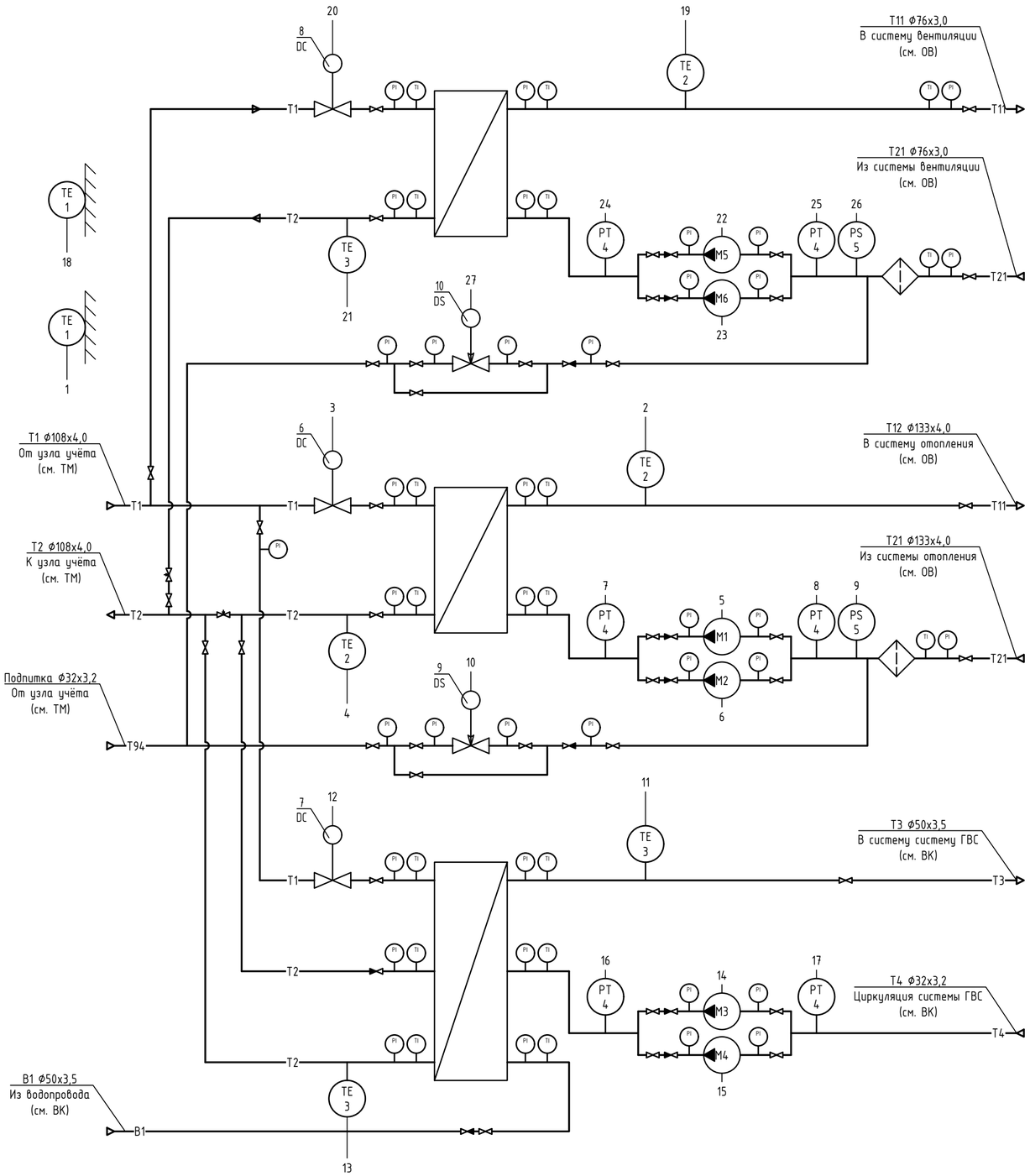

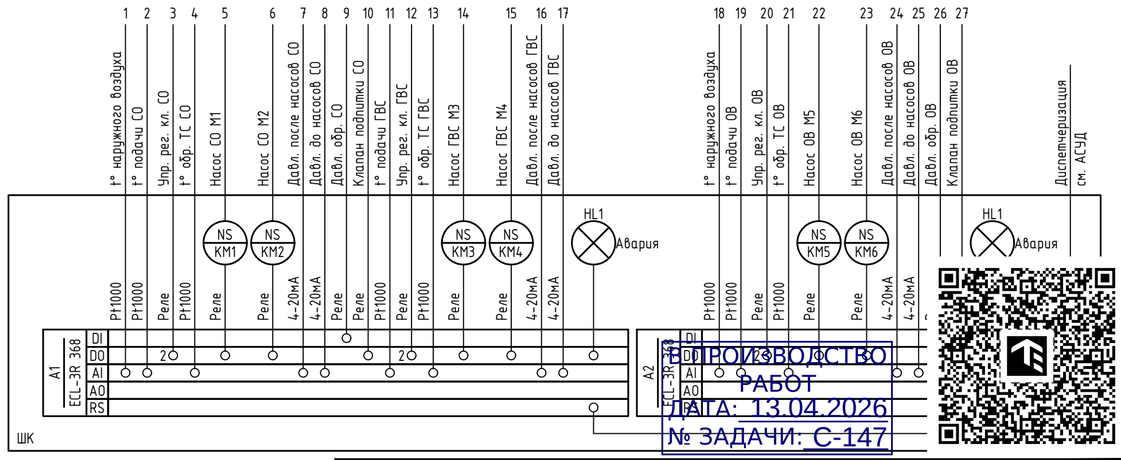

ВТОРОЕ ПРОИЗВОДСТВО РАБОТ
ДАТА: 13.04.2026
№ ЗАДАЧИ: С-147

Изм.	Кол.уч.	Лист	№докум.	Подпись	Дата
ГИП		Патрушев			09.25
Разработал		Эфрос			09.25
Н.контр.		Жукова			09.25

24-04-АТМ.2

Строительство жилого комплекса со встроенными помещениями общественного-делового, коммерческого назначения и поликлиническим учреждением по адресу: г. Чита, ул. 1-я Коллективная

«Жилой дом со встроенными помещениями общественно-делового и коммерческого назначения на первом этаже здания и встроенно-пристроенным поликлиническим учреждением» (поз. 2.2-2.3)

Стадия	Лист	Листов
Р	2	

ИТП. Схема автоматизации функциональная

КПСК

Согласовано

Взам инв. №

Подп. и дата

Инв. № подл.

Формат А2 420 x 594

Схема подключения внешних проводок ШК

Наименование параметра и место отбора импульса					Положение	Положение	Положение
	Циркуляционный насос СО 1	Циркуляционный насос СО 2	Циркуляционный насос ГВС 1	Циркуляционный насос ГВС 2	Привод регулирующего клапана СО	Привод регулирующего клапана ГВС	Клапан подпитки СО
Обозначение уст. чертежа	см. ТМ	см. ТМ	см. ТМ	см. ТМ	см. ТМ	см. ТМ	см. ТМ
Позиция	M1	M2	M3	M4	6	7	9

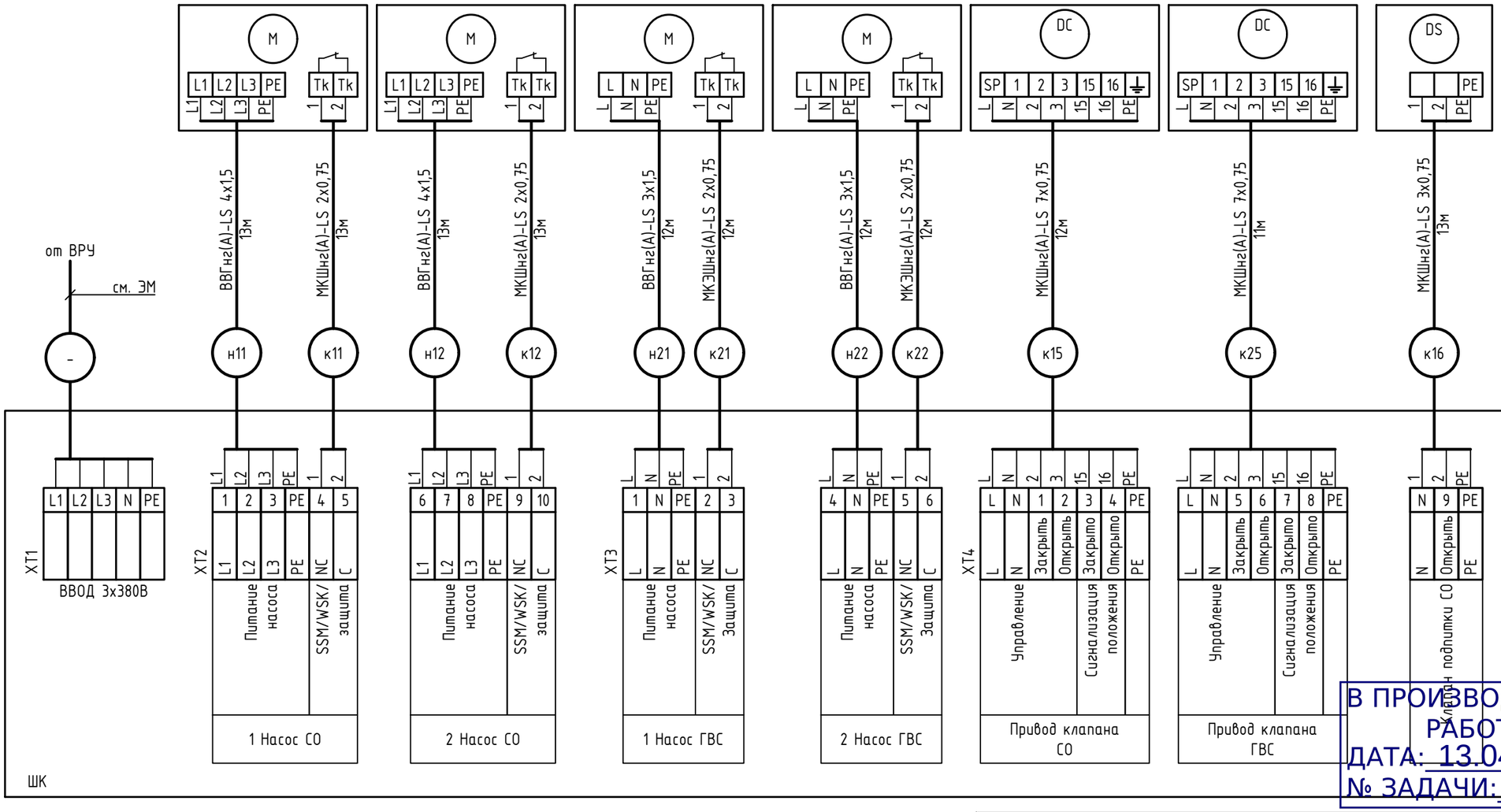

В ПРОИЗВОДСТВО РАБОТ
ДАТА: 13.04.2026
№ ЗАДАЧИ: С-147

Согласовано

Взам инв. N

Подп. и дата

Инв. N подл.

Изм.	Кол.уч	Лист	№докум.	Подпись	Дата
ГИП		Патрушев			09.25
Разработал		Эфрос			09.25
Н.контр.		Жукова			09.25

24-04-АТМ.2

Строительство жилого комплекса со встроенными помещениями общественного-делового, коммерческого назначения и поликлиническим учреждением по адресу: г. Чита, ул. 1-я Коллективная

«Жилой дом со встроенными помещениями общественно-делового и коммерческого назначения на первом этаже здания и встроенно-пристроенным поликлиническим учреждением» (поз. 2.2-2.3)

Стадия	Лист	Листов
Р	3	

Шкаф контроллера системы отопления ШК. Схема подключения внешних проводок (начало)

КПСК

Формат А3 297.000 х 420.000

Схема подключения внешних проводок ШК

Наименование параметра и место отбора импульса	Температура	Температура	Температура	Давление	Давление	Давление	Температура	Температура	Давление	Давление
	Наружная стена здания	Трубопровод подачи внутреннего контура СО Т11	Трубопровод обратки тепловой сети СО Т2	Трубопровод после группы насосов СО	Трубопровод перед группой насосов СО	Трубопровод перед группой насосов СО	Трубопровод подачи внутреннего контура ГВС Т3	Трубопровод обратки тепловой сети ГВС Т2	Трубопровод после группы насосов ГВС	Трубопровод перед группой насосов ГВС
Обозначение уст. чертежа	см. ТМ	см. ТМ	см. ТМ	см. ТМ	см. ТМ	см. ТМ	см. ТМ	см. ТМ	см. ТМ	см. ТМ
Позиция	1	2	2	4	4	5	3	3	4	4

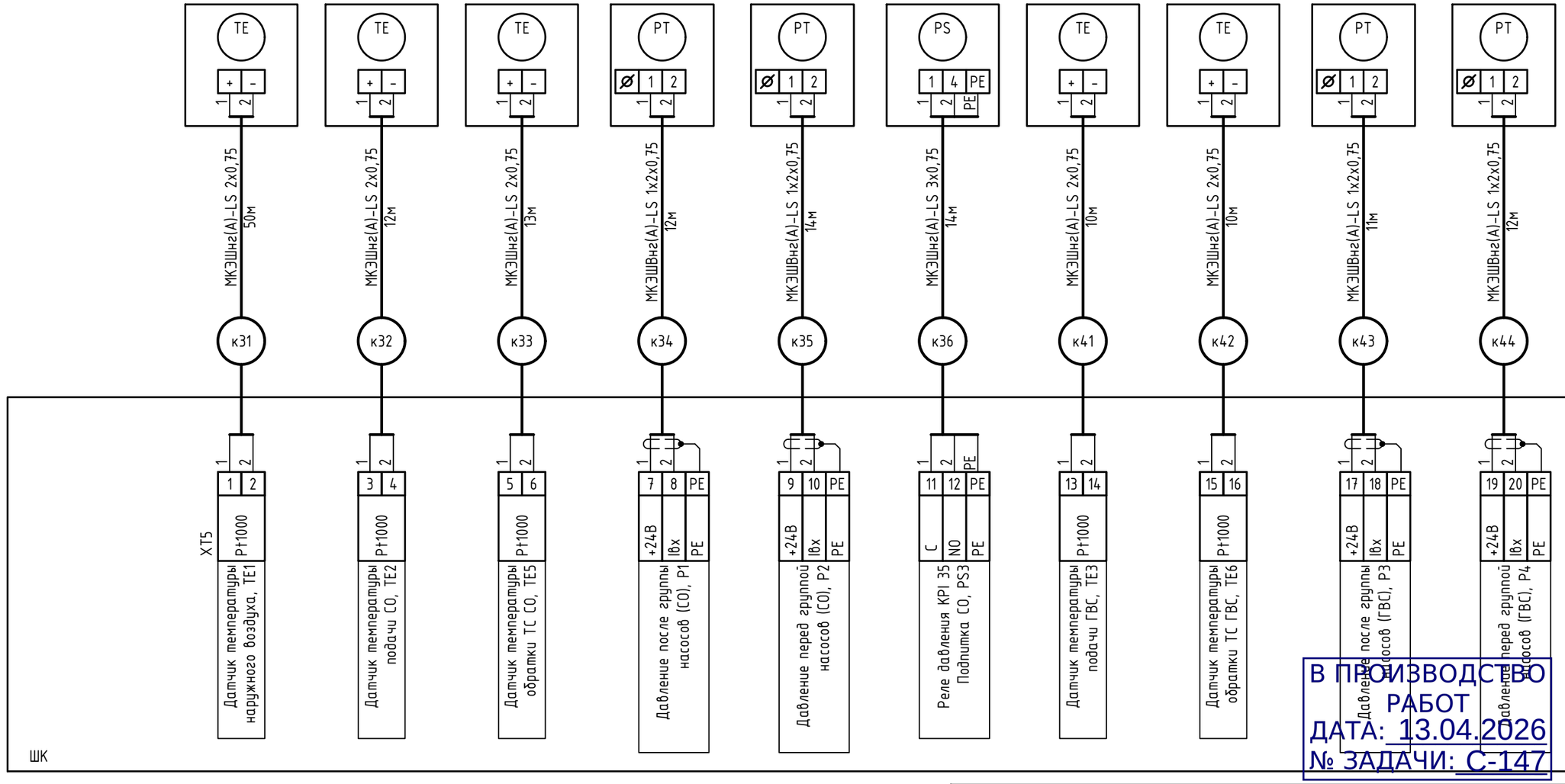

В ПРОИЗВОДСТВО РАБОТ
ДАТА: 13.04.2026
№ ЗАДАЧИ: С-147

Согласовано

Взам инв. N

Подп. и дата

Инв. N подл.

Изм.	Кол.уч	Лист	№докум.	Подпись	Дата
ГИП		Патрушев			09.25
Разработал		Эфрос			09.25
Н.контр.		Жукова			09.25

24-04-АТМ.2

Строительство жилого комплекса со встроенными помещениями общественного-делового, коммерческого назначения и поликлиническим учреждением по адресу: г. Чита, ул. 1-я Коллективная

«Жилой дом со встроенными помещениями общественно-делового и коммерческого назначения на первом этаже здания и встроенно-пристроенным поликлиническим учреждением» (поз. 2.2-2.3)

Стадия	Лист	Листов
Р	4	

Шкаф контроллера системы отопления ШК. Схема подключения внешних проводок (продолжение)

КПСК

Формат А3 297.000 х 420.000

Схема подключения внешних проводок ШК

Наименование параметра и место отбора импульса			Положение	Положение	Температура	Температура	Температура	Давление	Давление	Давление
	Циркуляционный насос ОВ 1	Циркуляционный насос ОВ 2	Привод регулирующего клапана ОВ	Клапан подпитки ОВ	Наружная стена здания	Трубопровод подачи внутреннего контура ОВ Т11	Трубопровод обратки тепловой сети ОВ Т2	Трубопровод после группы насосов ОВ	Трубопровод перед группой насосов ОВ	Трубопровод перед группой насосов ОВ
Обозначение уст. чертежа	см. ТМ	см. ТМ	см. ТМ	см. ТМ	см. ТМ	см. ТМ	см. ТМ	см. ТМ	см. ТМ	см. ТМ
Позиция	М5	М6	8	10	1	2	3	4	4	5

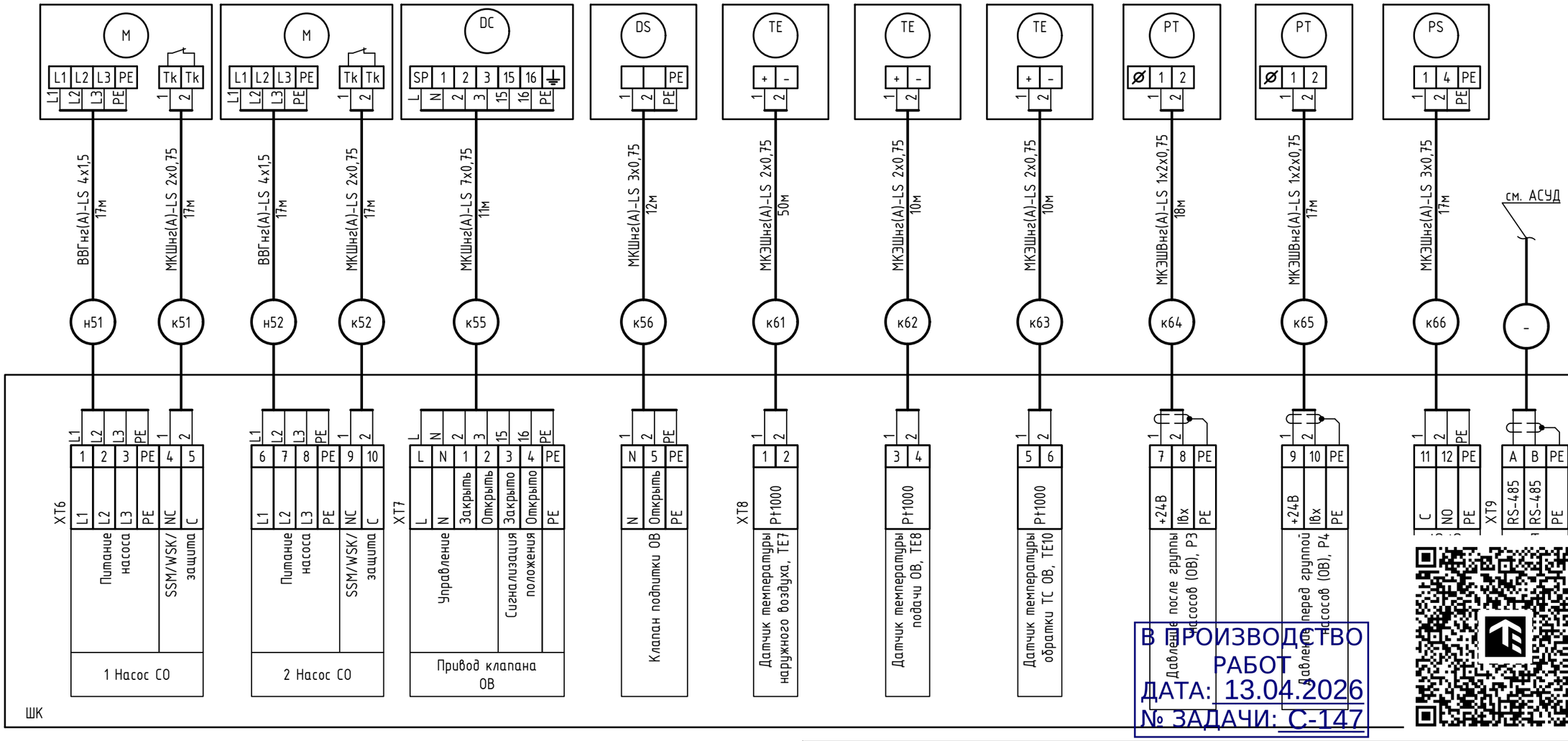

В ПРОИЗВОДСТВО РАБОТ
ДАТА: 13.04.2026
№ ЗАДАЧИ: С-147

Изм.	Кол.уч	Лист	№докум.	Подпись	Дата
ГИП		Патрушев			09.25
Разработал		Эфрос			09.25
Н.контр.		Жукова			09.25

24-04-АТМ.2

Строительство жилого комплекса со встроенными помещениями общественного-делового, коммерческого назначения и поликлиническим учреждением по адресу: г. Чита, ул. 1-я Коллективная

«Жилой дом со встроенными помещениями общественно-делового и коммерческого назначения на первом этаже здания и встроенно-пристроенным поликлиническим учреждением» (поз. 2.2-2.3)

Стадия	Лист	Листов
Р	5	

Шкаф контроллера системы отопления ШК. Схема подключения внешних проводок (окончание)

КПСК

Согласовано

Взам инв. N

Подп. и дата

Инв. N подл.

Формат А3 297.000 х 420.000

ШК. Схема управления принципиальная

Параметр
Температура на наружной стене здания
Температура в трубопроводе подачи внутреннего контура СО
Температура в трубопроводе подачи внутр. контура ГВС
Температура в трубопроводе обратки внешнего контура СО
Температура в трубопроводе обратки внешнего контура ГВС

Параметр
М1 Работа насоса
М2 Работа насоса
М3 Работа насоса
М4 Работа насоса
Клапан СО. Открыто
Клапан СО. Закрыто
Клапан ГВС. Открыто
Клапан ГВС. Закрыто

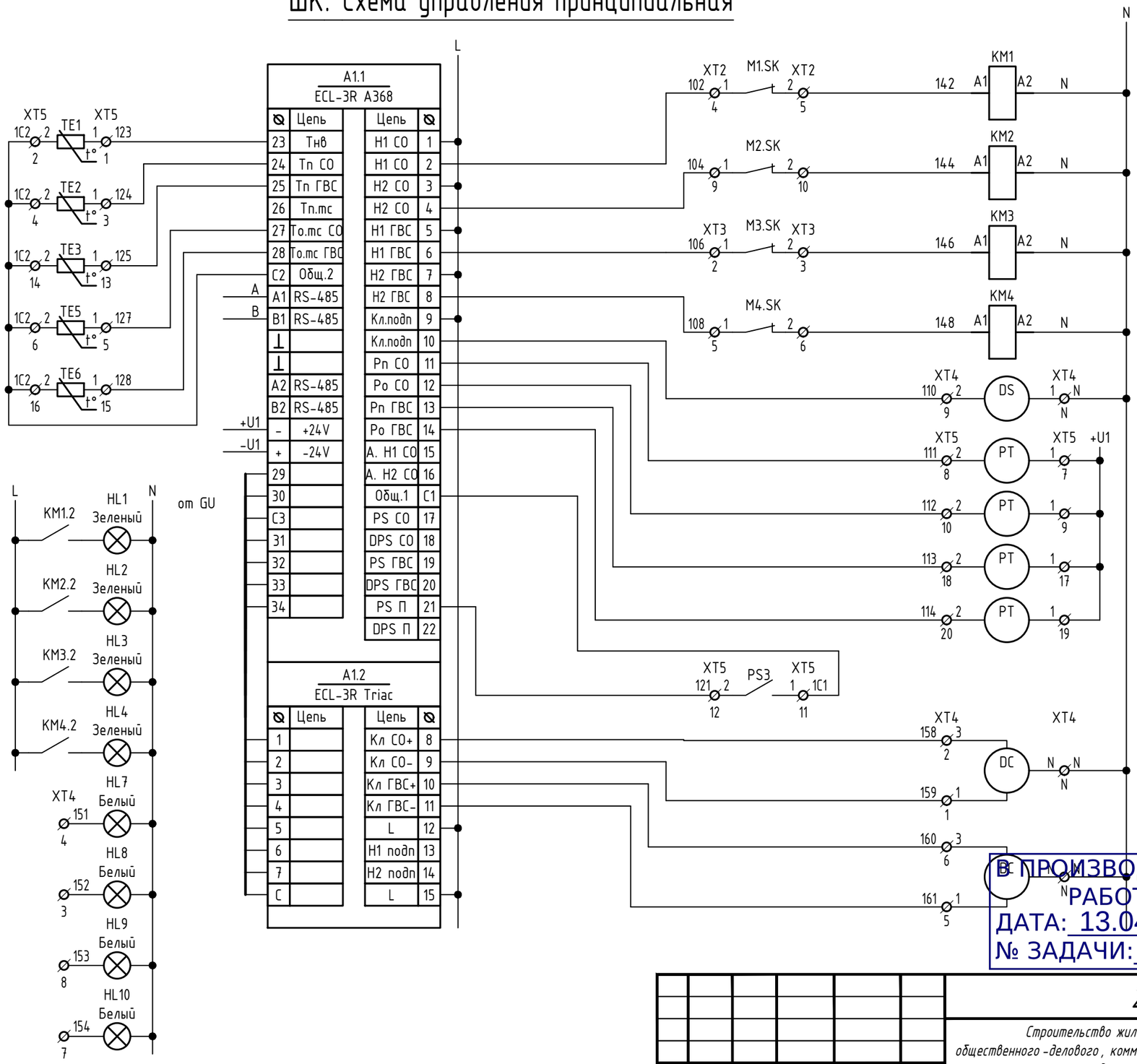

Параметр
Пуск насос СО1 М1
Пуск насос СО2 М2
Пуск насос ГВС1 М3
Пуск насос ГВС2 М4
Клапан подпитки. Открыть
Давление в трубопроводе после группы насосов СО
Давление в трубопроводе перед группой насосов СО
Давление в трубопроводе после группы насосов ГВС
Давление в трубопроводе перед группой насосов ГВС
Давление в трубопроводе обратки внутреннего контура СО Подпитка
Клапан СО. Открыть
Клапан СО. Закры
Клапан ГВС. Откр
Клапан ГВС. Закр

В ПРОИЗВОДСТВО РАБОТ
ДАТА: 13.04.2026
№ ЗАДАЧИ: С-147

Согласовано

Взам инв. N

Подп. и дата

Инв. N подл.

Изм.	Кол.уч.	Лист	№докум.	Подпись	Дата
ГИП		Патрушев			09.25
Разработал		Эфрос			09.25
Н.контр.		Жукова			09.25

24-04-АТМ.2

Строительство жилого комплекса со встроенными помещениями общественного-делового, коммерческого назначения и поликлиническим учреждением по адресу: г. Чита, ул. 1-я Коллективная

«Жилой дом со встроенными помещениями общественно-делового и коммерческого назначения на первом этаже здания и встроенно-пристроенным поликлиническим учреждением» (поз. 2.2-2.3)

Стадия	Лист	Листов
Р	6	

Шкаф контроллера системы отопления ШК. ECL-3R. Схема управления принципиальная (начало)

КПСК

Формат А3 297.000 x 420.000

ШК. Схема управления принципиальная

Параметр
Температура на наружной стене здания
Температура в трубопроводе подачи внутреннего контура ОВ
Температура в трубопроводе обратки внешнего контура ОВ

Параметр
Пуск насос ОВ1 М1
Пуск насос ОВ2 М2
Клапан подпитки ОВ. Открыть
Давление в трубопроводе после группы насосов ОВ
Давление в трубопроводе перед группой насосов ОВ
Давление в трубопроводе обратки внутреннего контура ОВ Подпитка
Клапан ОВ. Открыть
Клапан ОВ. Закры

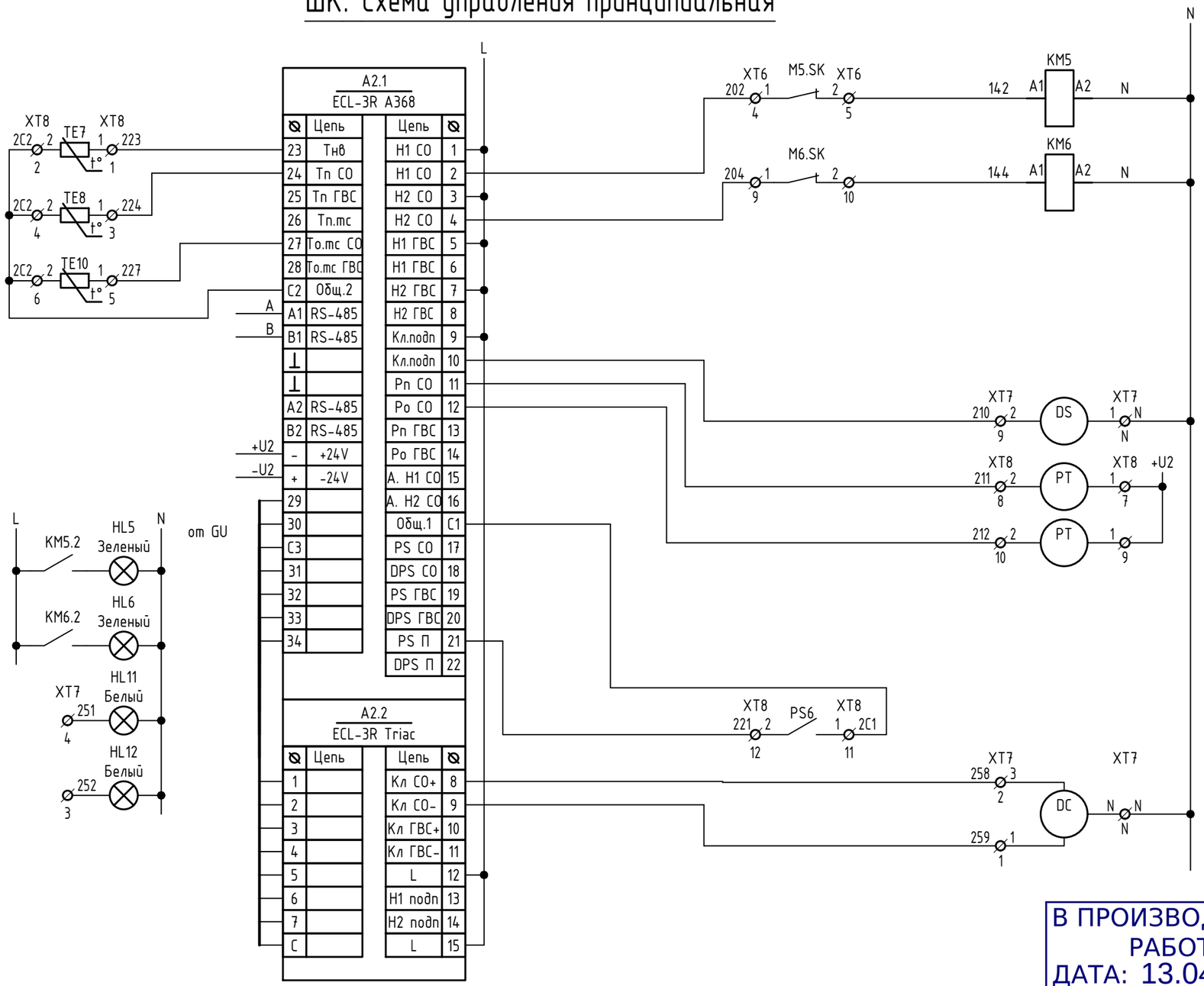

Параметр
М5 Работа насоса
М6 Работа насоса
Клапан ОВ. Открыто
Клапан ОВ. Закрыто

Параметр
Диспетчеризация

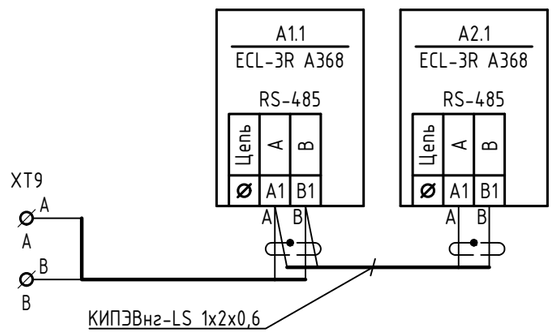

В ПРОИЗВОДСТВО РАБОТ
ДАТА: 13.04.2026
№ ЗАДАЧИ: С-147

Изм.	Кол.уч.	Лист	№докум.	Подпись	Дата
ГИП		Патрушев			09.25
Разработал		Эфрос			09.25
Н.контр.		Жукова			09.25

24-04-АТМ.2

Строительство жилого комплекса со встроенными помещениями общественного-делового, коммерческого назначения и поликлиническим учреждением по адресу: г. Чита, ул. 1-я Коллективная

«Жилой дом со встроенными помещениями общественно-делового и коммерческого назначения на первом этаже здания и встроенно-пристроенным поликлиническим учреждением» (поз. 2.2-2.3)

Стадия	Лист	Листов
Р	7	

Шкаф контроллера системы отопления ШК. ECL-3R. Схема управления принципиальная (окончание)

КПСК

Согласовано

Взам инв. N

Подп. и дата

Инв. N подл.

Формат А3 297.000 x 420.000

ШК. Схема электропитания

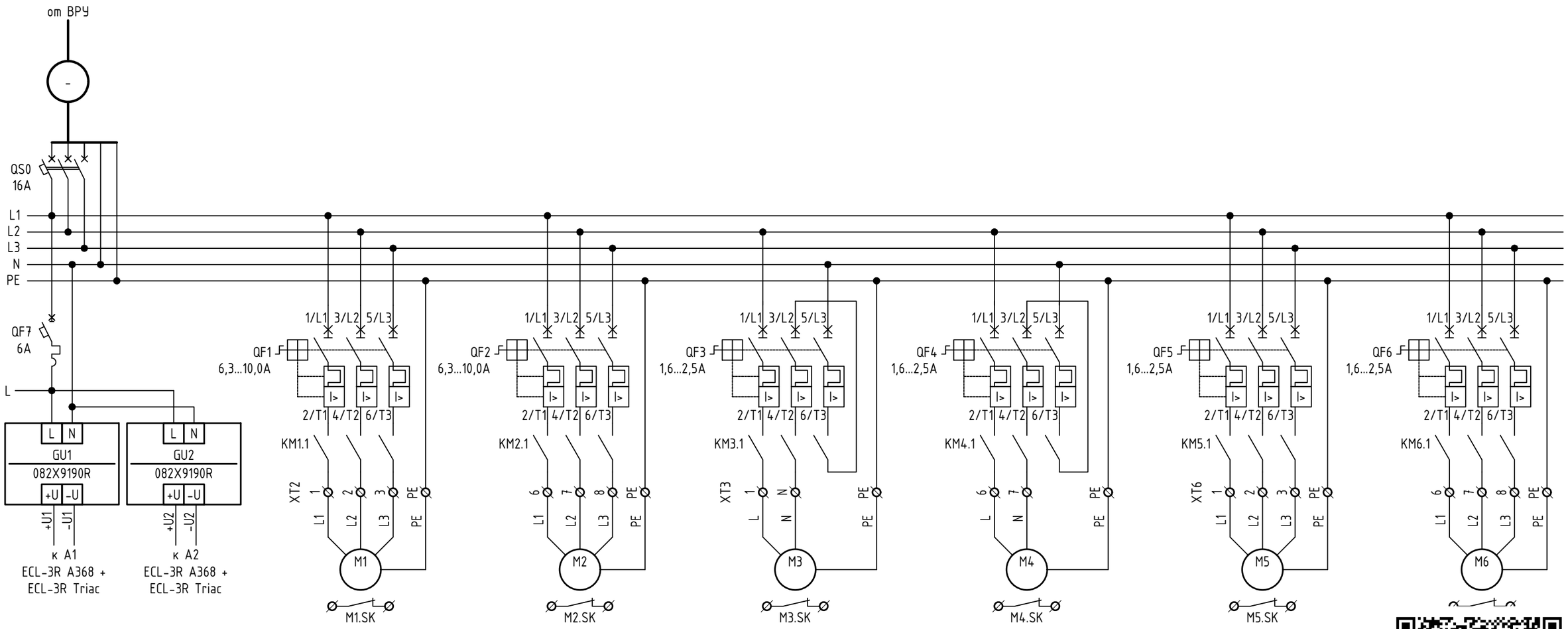

В ПРОИЗВОДСТВО РАБОТ
ДАТА: 13.04.2026
№ ЗАДАЧИ: С-147

Согласовано

Взам инв. N

Подп. и дата

Инв. N подл.

Изм.	Кол.уч	Лист	№докум.	Подпись	Дата
ГИП		Патрушев			09.25
Разработал		Эфрос			09.25
Н.контр.		Жукова			09.25

24-04-АТМ.2

Строительство жилого комплекса со встроенными помещениями общественного-делового, коммерческого назначения и поликлиническим учреждением по адресу: г. Чита, ул. 1-я Коллективная

«Жилой дом со встроенными помещениями общественно-делового и коммерческого назначения на первом этаже здания и встроенно-пристроенным поликлиническим учреждением» (поз. 2.2-2.3)

Стадия	Лист	Листов
Р	8	

Шкаф контроллера системы отопления ШК.
Схема электропитания принципиальная

КПСК

Формат А3 297.000 x 420.000

Шкаф ШК. Вид на внутренние плоскости
Масштаб 1:8

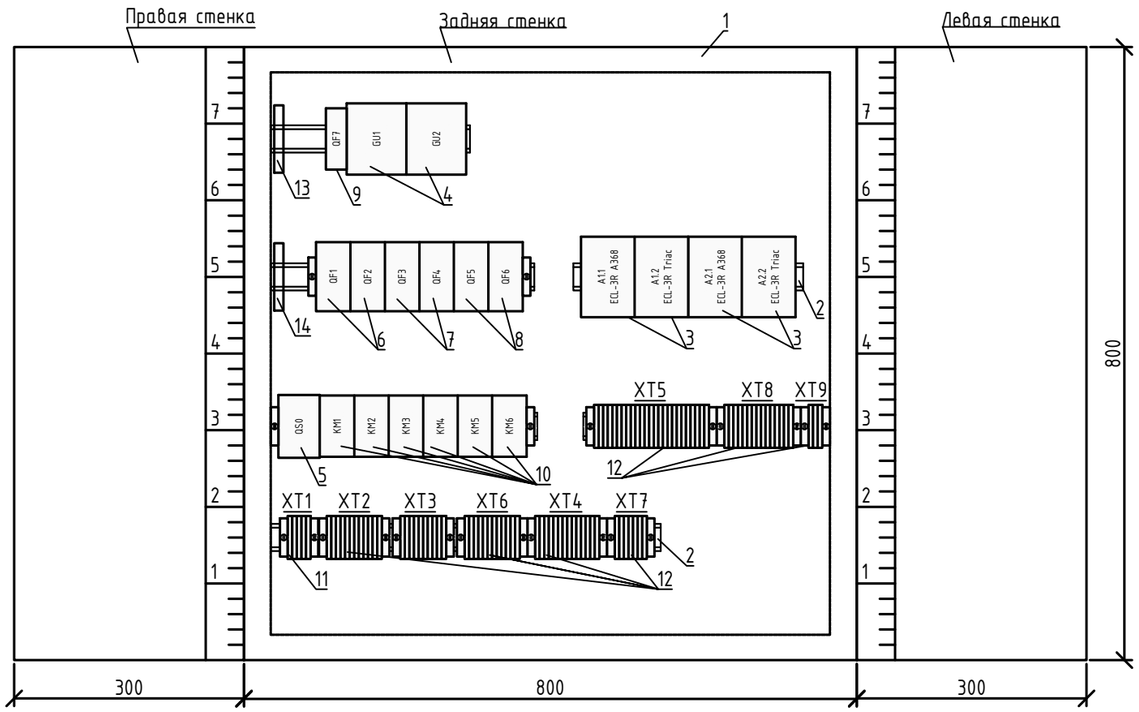

ШК1 Спецификация оборудования

Поз.	Обозначение	Наименованрие	Кол	ед. изм.	Примечание
		Стандартные изделия			
1		Корпус металлический размером 800х800х300, ЩМП-80.80.30 УХЛ1 IP66	1	шт.	
2		35-мм монтажная DIN-рейка, 80см	3	шт.	
		Прочие изделия			
3	A1.1, A1.2, A2.1, A2.2	Регулятор температуры электронный цифровой, ECL-3R A368 + ECL-3R Triac	2	шт.	
4	GU1, GU2	Блок питания для ECL, 24 В, 36 Вт	2	шт.	
5	QS0	Выключатель-разъединитель трёхполюсный, Iн=16А	1	шт.	
6	QF1, QF2	Автоматический выключатель защиты двигателя, Iн = 6,3А	2	шт.	
7	QF3, QF4	Автоматический выключатель защиты двигателя, Iн = 4А	2	шт.	
8	QF5, QF6	Автоматический выключатель защиты двигателя, Iн = 2,5А	2	шт.	
9	QF7	Выключатель автоматический однополюсный, Uн=230 В, Imр=6А	1	шт.	
10	KM1-KM6	Контактор 9А	6	шт.	
11		Зажим наборный ЗНИ-4мм2, серый	3	шт.	
11		Зажим наборный ЗНИ-4мм2, синий	1	шт.	N
11		Зажим наборный ЗНИ-4мм2, жёлто-зел.	1	шт.	PE
12		Зажим наборный ЗНИ-2,5мм2, серый	67	шт.	
12		Зажим наборный ЗНИ-2,5мм2, синий	7	шт.	N
12		Зажим наборный ЗНИ-2,5мм2, жёлто-зел.			
13		Шина N «ноль» изол., на DIN-рейку			
14		Шина PE «земля» изол., на DIN-рейку			
		Лампа (LED) матрица d22мм зелёный 230В			
		Лампа (LED) матрица d22мм белый 230В			

В ПРОИЗВОДСТВО РАБОТ
ДАТА: 15.04.2026
№ ЗАДАЧИ: С-147

Согласовано

Взам инв. N

Подп. и дата

Инв. N подл.

Изм.	Кол.уч	Лист	№докум.	Подпись	Дата
ГИП		Патрушев			09.25
Разработал		Эфрос			09.25
Н.контр.		Жукова			09.25

24-04-АТМ.2

Строительство жилого комплекса со встроенными помещениями общественного-делового, коммерческого назначения и поликлиническим учреждением по адресу: г. Чита, ул. 1-я Коллективная

«Жилой дом со встроенными помещениями общественно-делового и коммерческого назначения на первом этаже здания и встроенно-пристроенным поликлиническим учреждением» (поз. 2.2-2.3)

Стадия	Лист	Листов
Р	9	

Шкаф ШК. Вид на внутренние плоскости

КПСК

Формат А3 297.000 х 420.000

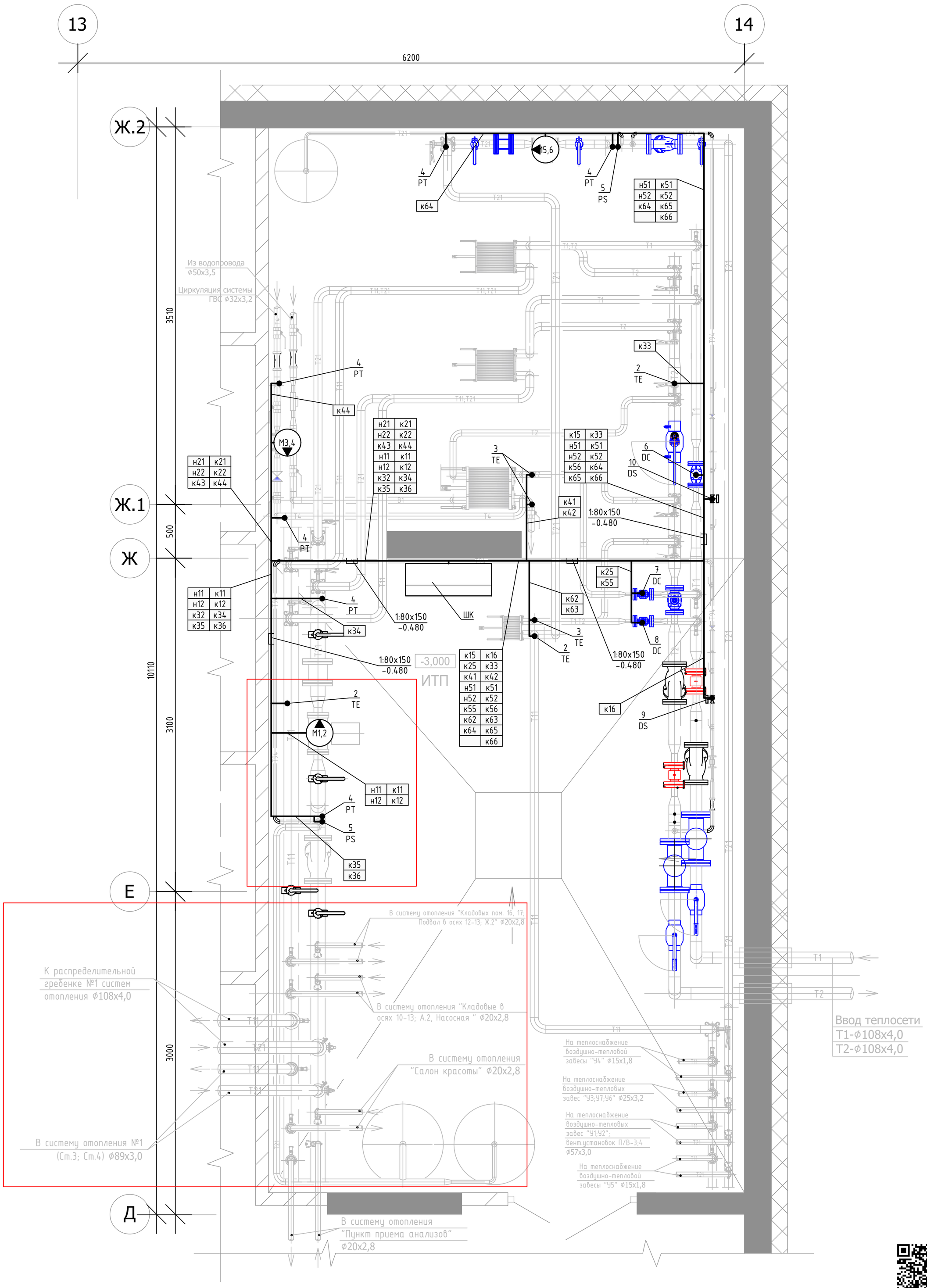

В ПРОИЗВОДСТВО РАБОТ
ДАТА: 13.04.2026
№ ЗАДАЧИ: С-147

В выделенной области представлена замененная (актуальная) версия. Содержание изменения см. в листе разрешения на внесение изменений

Изм.	Кол.уч.	Лист	№докум.	Подпись	Дата
1	-	Зам.	-		03.26
ГИП		Патрушев			09.25
Разработал		Эфрос			09.25
Н.контр.		Жукова			09.25

24-04-АТМ.2

Строительство жилого комплекса со встроенными помещениями общественного-делового, коммерческого назначения и поликлиническим учреждением по адресу: г. Чита, ул. 1-я Коллективная

«Жилой дом со встроенными помещениями общественно-делового и коммерческого назначения на первом этаже здания и встроенно-пристроенным поликлиническим учреждением» (поз. 2.2-2.3)

Стадия	Лист	Листов
Р	10	

План расположения КИПиА

КПСК

Согласовано

Взам инв. N

Подп. и дата

Инв. N подл.

Формат А2 420 х 594

Позиция	Наименование и техническая характеристика	Тип, марка, обозначение документа, опросного листа	Код оборудования, изделия, материала	Завод-изготовитель	Единица измерения	Количество	Масса единицы, кг	Примечание
1	2	3	4	5	6	7	8	9
	Приборы							
	Управление системой отопления, ГВС							
1	Датчик температуры наружного воздуха, накладной, Pt1000 (-50...+50 °C), класс точности B, 2-х проводная схема подключения, IP63	MBT 3281	097U0115	ЗАО "ТД Ридан"	шт.	2		Возможно применение аналога
2	Термопреобразователь сопротивления погружной, l = 100 мм, Pt1000 (-50...+200 °C), класс точности B, 2-х проводная схема подключения, присоединение G1/2, нержавеющая сталь	MBT 5250R	084Z8139R	ЗАО "ТД Ридан"	шт.	3		Возможно применение аналога
3	Термопреобразователь сопротивления погружной, l = 50 мм, Pt1000 (-50...+200 °C), класс точности B, 2-х проводная схема подключения, присоединение G1/2, нержавеющая сталь	MBT 5250R	084Z8083R	ЗАО "ТД Ридан"	шт.	3		Возможно применение аналога
4	Преобразователь давления MBS1700R, 4-20 мА/0-10 бар, присоединение G1/2	MBS1700R	060G6105R	ЗАО "ТД Ридан"	шт.	6		Возможно применение аналога
5	Реле давления KPI 35R, G¼, диапазон уставок 0,2-7,5 бар, дифф. 0,7-4 бар	KPI 35R	060-121766R	ЗАО "ТД Ридан"	шт.	2		Возможно применение аналога
6	Электропривод регулирующего клапана VFM-2R (СО)	ARV-1000R 220В		ЗАО "ТД Ридан"	шт.	1		Заказано в разделе ТМ
7	Электропривод регулирующего клапана VFM-2R (ГВС)	ARV-1000R 220В		ЗАО "ТД Ридан"	шт.	1		Заказано в разделе ТМ
8	Электропривод регулирующего клапана VFM-2R (ОВ)	ARV-1000R 220В		ЗАО "ТД Ридан"	шт.	1		Заказано в разделе ТМ
9	Соленоидный клапан подпитки системы отопления латунный резьбовой Ø32; РУ 16 KVS=20,5 $м^3$/ч	EV220 WR		ЗАО "ТД Ридан"	шт.	1		Заказано в
10	Соленоидный клапан подпитки системы вентиляции латунный резьбовой Ø20; РУ 16 KVS=6,5 $м^3$/ч	EV220 WR		ЗАО "ТД Ридан"	шт.	1		
11	Регулятор температуры электронный цифровой	ECL-3R A368 + ECL-3R Triac	087H3803R	ЗАО "ТД Ридан"	шт.	2		
	Блок питания для ECL, 24 В, 36 Вт		082X9190R	ЗАО "ТД Ридан"	шт.	2		
M1, M2	Циркуляционный насос системы отопления	RV 100-160/2		ЗАО "ТД Ридан"	шт.	2		

В ПРОИЗВОДСТВО РАБОТ
ДАТА: 13.04.2026
№ ЗАДАЧИ: С-147

24-04-АТМ.2.СО

Изм.	Кол.уч	Лист	№док.	Подпись	Дата
ГИП		Патрушев			09.25
Разраб.		Эфрос			09.25
Н.контр		Жукова			09.25

Строительство жилого комплекса со встроенными помещениями общественного-делового, коммерческого назначения и поликлиническим учреждением по адресу: г. Чита, ул. 1-я Коллективная

«Жилой дом со встроенными помещениями общественно-делового и коммерческого назначения на первом этаже здания и встроенно-пристроенным поликлиническим учреждением» (поз. 2.2-2.3)

Стадия	Лист	Листов
Р	1	5

Спецификация оборудования, изделий и материалов

КПСК

Позиция	Наименование и техническая характеристика	Тип, марка, обозначение документа, опросного листа	Код оборудования, изделия, материала	Завод-изготовитель	Единица измерения	Количество	Масса единицы, кг	Примечание
1	2	3	4	5	6	7	8	9
М3, М4	Циркуляционный насос ГВС	RW 25-120S 220		ЗАО "ТД Ридан"	шт.	2		Заказано в разделе ТМ
М5, М6	Циркуляционный насос системы вентиляции	RWS 32-160T 230		ЗАО "ТД Ридан"	шт.	2		Заказано в разделе ТМ
	Щиты и пульты							
	Щит контроллера управления системы отопления, ГВС							
	TITAN 5 Корпус металлический размером 800x800x300 , ЩМП-80.80.30 УХЛ1 IP66	ЩМП-80.80.30 УХЛ1 IP66	TI5-10-N-080-080-030-66	IEK	шт.	1		ШК
	TITAN Ввод кабельный мембранный 35 отверстий d=7-32мм IP65 серый IEK		TI-00D-MC-035-65	IEK	шт.	2		Для установки ШК
	TITAN Стойка для напольной установки 1800мм (2шт/компл)		TI-00D-STF-180	IEK	шт.	1		
	35-мм монтажная DIN-рейка оцинкованная 80 см		YDN10-0080	IEK	шт.	3		
QS0	Выключатель-разъединитель	M06N 3P C 16A	AR-SWN-3-016	IEK	шт.	1		
QF1, QF2	Автоматический выключатель защиты двигателя, Iн = 10,0А	A6 GV2P 6,3-10A	AR-MPCB-A6C10	IEK	шт.	2		
QF3, QF4	Автоматический выключатель защиты двигателя, Iн = 2,5А	A6 GV2P 1,6-2,5A	AR-MPCB-A6B25	IEK	шт.	2		
QF5, QF6	Автоматический выключатель защиты двигателя, Iн = 2,5А	A6 GV2P 1,6-2,5A	AR-MPCB-A6B25	IEK	шт.	2		
QF7	Автоматический выключатель	M06N 1P C 6A	AR-M06N-1-C006	IEK	шт.	1		
KM1-KM6	Контактор	КМИ-10910 9А 230В/АС3 1НО	KKM11-009-230-10	IEK	шт.	6		
HL1-HL6	Лампа (LED)матрица d22мм зеленый 230В	AD22DS	BLS10-ADDS-230-K06	IEK	шт.	6		
HL7-HL12	Лампа (LED)матрица d22мм белый 230В	AD22DS	BLS10-ADDS-230-K01	IEK	шт.	6		
	Клемма винтовая КВИ-4мм2 серая		YZN30-004-K03	IEK	шт.	3		
	Клемма винтовая КВИ-4мм2 синяя		YZN30-004-K07	IEK	шт.	1		
	Клемма винтовая КВИ-4-PEN 2,5мм2 IEK		YZN20-004-K52	IEK	шт.	4		
	Заглушка для КВИ-4мм2 серая		YZN30D-ZGL-004-K03		шт.	1		
	Клемма винтовая КВИ-2,5мм2 серая		YZN30-002-K03	IEK	шт.	67		
	Клемма винтовая КВИ-2,5мм2 синяя		YZN30-002-K07	IEK	шт.	7		
	Клемма винтовая КВИ-2,5-PEN 2,5мм2 IEK		YZN30-002-K52	IEK	шт.	20		

В ПРОИЗВОДСТВО РАБОТ
ДАТА: 13.04.2026
№ ЗАДАНИЯ: С-147

Позиция	Наименование и техническая характеристика	Тип, марка, обозначение документа, опросного листа	Код оборудования, изделия, материала	Завод-изготовитель	Единица измерения	Количество	Масса единицы, кг	Примечание
1	2	3	4	5	6	7	8	9
	Заглушка для КВИ-2,5мм2 серая		YZN30D-ZGL-002-K03		шт.	9		
	Шина N «ноль» изол., на DIN-рейку	ШНИ-6х9-10-Д-С	YNN10-10-D-K07-N	IEK	шт.	1		
	Шина PE «земля» изол., на DIN-рейку	ШНИ-6х9-10-Д-Ж	YNN10-69-10D-K05	IEK	шт.	1		
	Кабели и провода							
	Провод с медной жилой , многопроволочной сечением:	ПВ 1х0,5			м.	150		Соединения внутри ШК
		ПВ 1х1,5			м.	150		Соединения внутри ШК
		ПВ 1х4,0			м.	80		Заземление
	Кабели силовые, не распространяющие горение, соответствуют требованиям ГОСТ 31996-2012 и ГОСТ 31565-2012, сечением:	ВВГнг(А)-LS						
		3х1,5		Электрокабель	м.	24		
		4х1,5		Электрокабель	м.	60		
	Монтажный кабель, с медной луженой жилой, изоляцией и оболочкой из ПВХ пониженной пожарной опасности, сечением:	МКШнг(А)-LS		Смоленскэлектрокабель				
		2х0,75			м.	84		
		3х0,75			м.	25		
		7х0,75			м.	34		
	Монтажный экранированный кабель, с медной луженой жилой, изоляцией и оболочкой из ПВХ пониженной пожарной опасности, сечением:	МКЭШнг(А)-LS		Смоленскэлектрокабель				
		2х0,75			м.	85		
		3х0,75			м.	31		
	Кабель многожильный монтажный с гибкими лужеными жилами, скрученными попарно, с изоляцией из ПВХ пластиката, в медной экранирующей оплетке, в защитном шланге из ПВХ пластиката пониженной горючести	МКЭШВнг(А)-LS		Смоленскэлектрокабель				
		1х2х0,75			м	84		
	Кабель для промышленного интерфейса RS-485 сечением:	КИПЭВнг-LS						
		1х2х0,75		«НПП Спецкабель»	м	1		

В ПРОИЗВОДСТВО РАБОТ
ДАТА: 13.04.2026
№ ЗАДАЧИ: С-147

Позиция	Наименование и техническая характеристика	Тип, марка, обозначение документа, опросного листа	Код оборудования, изделия, материала	Завод-изготовитель	Единица измерения	Количество	Масса единицы, кг	Примечание
1	2	3	4	5	6	7	8	9
	Материалы							
	Гофрированная труба ПВХ с зондом, ø16мм				м.	200		
	Гофрированная труба ПВХ с зондом, ø25мм				м.	50		
	Хомуты кабельные 3,6х300мм упаковка по 100шт	UHH31-D036-300-100			уп	3		
	Участок 1, горизонтально под потолком							
	Лоток перфорированный 80х150х3000-1,0 HDZ	CLP10-080-150-100-3-M-HDZ		IEK	м.	16	39,312	
	Перегородка разделительная h=80мм L3000 HDZ	CLM50D-RP-080-30-HDZ		IEK	м.	16	11,2	
	Комплект соединительный КС М6х10 HDZ	CLP1M-CS-6-10-1-M-HDZ		IEK	шт.	122	0,976	
	ESCA Ответвитель Т-обр. верт. вниз боковой 80х150мм HDZ	CLM50D-OVNB-080-150-HDZ		IEK	шт.	1	1,85	
	ESCA Разветвитель Т-обр. 80х150мм HDZ	CLP1T-080-150-M-HDZ		IEK	шт.	2	3	
	Подвес С-образный	CLW10-VRU-150		IEK	шт.	11	0	
	Комплект соединительный КС М6х10 HDZ	CLP1M-CS-6-10-1-M-HDZ		IEK	шт.	22	0,176	
	Болт анкерный с гайкой М8/10х75	CLP1M-A-B-10-75		IEK	шт.	11	0,506	
	Участок 2 (вертикально к шкафу контроллера)							
	Лоток перфорированный 80х150х3000-1,0 HDZ	CLP10-080-150-100-3-M-HDZ		IEK	м.	2	4,914	
	Перегородка разделительная h=80мм L3000 HDZ	CLM50D-RP-080-30-HDZ		IEK	м.	2	1,4	
	Крышка на лоток осн. 150-1,0мм HDZ	CLP1K-150-100-3-M-HDZ		IEK	м.	2	3,256	
	Консоль strut 41х41	CLM50D-CSO-41-41-02-HDZ		IEK	шт.	2		
	Винт с полус. гол. и крест. шлиц. DIN 7985 М6х20 HDZ	CMZ10-VPL-6-20-HDZ		IEK	шт.	4		
	Гайка канальная М6х40 HDZ	CMZ10-GK-06-HDZ		IEK	шт.	4		
	Strut профиль перфорированный 41х41	CLP1S-41-41-20-25-M-HDZ		IEK	шт.	1		
	Крепление шарнирное для STRUT-профиля EZ	CLM50D-HKS-150-40-HDZ		IEK	шт.	4		
	Болт шестигранный М10х20	CMZ10-BT-10-020-HDZ		IEK	шт.	2	0,08	
	Болт шестигранный М10х70	CMZ10-BT-10-070-HDZ		IEK	шт.	2	0,188	
	Гайка канальная М10х40	CMZ10-GK-10-HDZ		IEK	шт.	2	0,16	
	Гайка со стопорным буртом М10	CMZ10-GB-10-HDZ		IEK	шт.	2	0,048	

В ПРОИЗВОДСТВО РАБОТ
ДАТА: 13.04.2026
№ ЗАДАЧИ: С-147

Позиция	Наименование и техническая характеристика	Тип, марка, обозначение документа, опросного листа	Код оборудования, изделия, материала	Завод-изготовитель	Единица измерения	Количество	Масса единицы, кг	Примечание
1	2	3	4	5	6	7	8	9
	Болт анкерный с гайкой M8/10x75	CLP1M-A-B-10-75		IEK	шт.	4	0,368	
	Закладные элементы для установки датчиков температуры							
	Бобышка приварная прямая № 2 БП-БТ-30-G½			РОСМА	шт.	5		Для трубы ⌀50x3,5 ⌀57x3,0 ⌀133x4,0
	Бобышка приварная прямая № 2 БП-БТ-55-G½			РОСМА	шт.	1		Для трубы ⌀76x3,0
	Гильза для датчика температуры MBT, 50 мм	MBT 5250R	084Z7258R	ЗАО "ТД Ридан"	шт.	3		Возможно применение аналога
	Гильза для датчика температуры MBT, 100 мм	MBT 5250R	084Z7259R	ЗАО "ТД Ридан"	шт.	3		Возможно применение аналога
	Закладные элементы для установки датчиков давления							
	Бобышка приварная №4 БП-КР-40-G½			РОСМА	шт.	8		
	Трехходовой кран RM ½IG x ½IG (G½ внутр. - G½ внутр.) WATTS, латунь.			РОСМА	шт.	8		

В ПРОИЗВОДСТВО РАБОТ
ДАТА: 13.04.2026
№ ЗАДАЧИ: С-147