ООО "Открытые мастерские"

Строительство жилого комплекса со встроенными помещениями общественного-делового, коммерческого назначения и поликлиническим учреждением по адресу: г. Чита, ул. 1-я Коллективная

«Жилой дом со встроенными помещениями общественно-делового и коммерческого назначения на первом этаже здания и встроенно-пристроенным поликлиническим учреждением» (поз. 2.2-2.3)

РАБОЧАЯ ДОКУМЕНТАЦИЯ

Архитектурные решения

Полный комплект с изменением №3

24-04-АР.2

В ПРОИЗВОДСТВО РАБОТ
ДАТА: 26.02.2026
№ ЗАДАЧИ: С-126

Москва 2026 г.

ООО "Открытые мастерские"

Строительство жилого комплекса со встроенными помещениями общественного-делового, коммерческого назначения и поликлиническим учреждением по адресу: г. Чита, ул. 1-я Коллективная

«Жилой дом со встроенными помещениями общественно-делового и коммерческого назначения на первом этаже здания и встроенно-пристроенным поликлиническим учреждением» (поз. 2.2-2.3)

РАБОЧАЯ ДОКУМЕНТАЦИЯ

Архитектурные решения.

Полный комплект с изменением №3

24-04-АР.2

Главный инженер проекта И.В. Черных

В ПРОИЗВОДСТВО РАБОТ
ДАТА: 26.02.2026
№ ЗАДАЧИ: С-126

Москва 2026 г.

КПСК

Проектирование объектов строительства
СВИДЕТЕЛЬСТВО № 0112-2015-7722851437-П-064

Строительство жилого комплекса со встроенными помещениями общественного-делового, коммерческого назначения и поликлиническим учреждением по адресу: г. Чита, ул. 1-я Коллективная

«Жилой дом со встроенными помещениями общественно-делового и коммерческого назначения на первом этаже здания и встроенно-пристроенным поликлиническим учреждением» (поз. 2.2-2.3)

Стадия проектирования:	Рабочая документация
Договор:	24-04
Шифр альбома:	24-04-АР.2
Наименование альбома:	Архитектурные решения.
Директор	Михалицын
Главный инженер проекта	Патрушев
Исполнители	Вязьмина
	Парфенова

В ПРОИЗВОДСТВО РАБОТ
ДАТА: 26.02.2026
№ ЗАДАЧИ: С-126

Одинцово, 2026

АССОЦИАЦИЯ САМОРЕГУЛИРУЕМЫХ ОРГАНИЗАЦИЙ ОБЩЕРОССИЙСКАЯ НЕГОСУДАРСТВЕННАЯ НЕКОММЕРЧЕСКАЯ ОРГАНИЗАЦИЯ – ОБЩЕРОССИЙСКОЕ МЕЖОТРАСЛЕВОЕ ОБЪЕДИНЕНИЕ РАБОТОДАТЕЛЕЙ «НАЦИОНАЛЬНОЕ ОБЪЕДИНЕНИЕ САМОРЕГУЛИРУЕМЫХ ОРГАНИЗАЦИЙ, ОСНОВАННЫХ НА ЧЛЕНСТВЕ ЛИЦ, ВЫПОЛНЯЮЩИХ ИНЖЕНЕРНЫЕ ИЗЫСКАНИЯ, И САМОРЕГУЛИРУЕМЫХ ОРГАНИЗАЦИЙ, ОСНОВАННЫХ НА ЧЛЕНСТВЕ ЛИЦ, ОСУЩЕСТВЛЯЮЩИХ ПОДГОТОВКУ ПРОЕКТНОЙ ДОКУМЕНТАЦИИ»

7718276784-20260119-1703
(регистрационный номер выписки)

19.01.2026
(дата формирования выписки)

ВЫПИСКА
из единого реестра сведений о членах саморегулируемых организаций в области инженерных изысканий и в области архитектурно-строительного проектирования и их обязательствах

Настоящая выписка содержит сведения о юридическом лице (индивидуальном предпринимателе), осуществляющем подготовку проектной документации:

Общество с ограниченной ответственностью "Открытые мастерские"
(полное наименование юридического лица/ФИО индивидуального предпринимателя)

1157746893248
(основной государственный регистрационный номер)

1. Сведения о члене саморегулируемой организации:		
1.1	Идентификационный номер налогоплательщика	7718276784
1.2	Полное наименование юридического лица (Фамилия Имя Отчество индивидуального предпринимателя)	Общество с ограниченной ответственностью "Открытые мастерские"
1.3	Сокращенное наименование юридического лица	ООО "ОМ"
1.4	Адрес юридического лица Место фактического осуществления деятельности (для индивидуального предпринимателя)	107023, Россия, Москва, Москва, Преображенское, Электрозаводская, 27, стр 8
1.5	Является членом саморегулируемой организации	Саморегулируемая организация ассоциация проектировщиков «СтройАльянсПроект» (СРО-П-171-01062012)
1.6	Регистрационный номер члена саморегулируемой организации	П-171-007718276784-0265
1.7	Дата вступления в силу решения о приеме в члены саморегулируемой организации	22.08.2017
1.8	Дата и номер решения об исключении из членов саморегулируемой организации, основания исключения	

В ПРОИЗВОДСТВО РАБОТ
ДАТА: 26.02.2026
№ ЗАДАЧИ: С-126

2. Сведения о наличии у члена саморегулируемой организации права осуществлять подготовку проектной документации:		
2.1 в отношении объектов капитального строительства (кроме особо опасных, технически сложных и уникальных объектов, объектов использования атомной энергии) (дата возникновения/изменения права)	2.2 в отношении особо опасных, технически сложных и уникальных объектов капитального строительства (кроме объектов использования атомной энергии) (дата возникновения/изменения права)	2.3 в отношении объектов использования атомной энергии (дата возникновения/изменения права)
Да, 22.08.2017	Да, 20.05.2025	Нет

3. Компенсационный фонд возмещения вреда		
3.1	Уровень ответственности члена саморегулируемой организации по обязательствам по договору подряда на подготовку проектной документации, в соответствии с которым указанным членом внесен взнос в компенсационный фонд возмещения вреда	**Четвертый уровень ответственности (составляет триста миллионов рублей и более)**
3.2	Сведения о приостановлении / прекращении права осуществлять подготовку проектной документации объектов капитального строительства	
4. Компенсационный фонд обеспечения договорных обязательств		
4.1	Дата, с которой член саморегулируемой организации имеет право осуществлять подготовку проектной документации по договорам подряда, заключаемым с использованием конкурентных способов заключения договоров, в соответствии с которым указанным членом внесен взнос в компенсационный фонд обеспечения договорных обязательств	**22.08.2017**
4.2	Уровень ответственности члена саморегулируемой организации по обязательствам по договорам подряда на подготовку проектной документации, заключаемым с использованием конкурентных способов заключения договоров, в соответствии с которым указанным членом внесен взнос в компенсационный фонд обеспечения договорных обязательств	**Третий уровень ответственности (не превышает триста миллионов рублей)**
4.3	Дата уплаты дополнительного взноса	**26.06.2024**
4.4	Сведения о приостановлении / прекращении права осуществлять подготовку проектной документации по договорам подряда, заключаемым с использованием конкурентных способов заключения договоров	
5. Фактический совокупный размер обязательств		
5.1	Фактический совокупный размер обязательств по договорам подряда на подготовку проектной документации, заключаемым с использованием конкурентных способов заключения договоров на дату выдачи выписки	**Нет**

Руководитель аппарата

НОПРИЗ

ДОКУМЕНТ ПОДПИСАН УСИЛЕННОЙ КВАЛИФИЦИРОВАННОЙ ЭЛЕКТРОННОЙ ПОДПИСЬЮ

Владелец: «НАЦИОНАЛЬНОЕ ОБЪЕДИНЕНИЕ ИЗЫСКАТЕЛЕЙ И ПРОЕКТИРОВЩИКОВ» «НОПРИЗ»

129090 г. Москва пр-т Мира 7 стр.2

СЕРТИФИКАТ 02 A9 84 C2 00 16 B3 DB A0 42 4E 1C 7B 48 A1 7E 77

ДЕЙСТВИТЕЛЕН: с 01.07.2025 по 10.10.2026

В ПРОИЗВОДСТВО РАБОТ
ДАТА: 26.02.2026
№ ЗАДАЧИ: С-126

А.О. Кожуховский

Разрешение	Обозначение	24-04-АР.2
141-25Р	Наименование объекта строительства	Строительство жилого комплекса со встроенными помещениями общественного-делового, коммерческого назначения и поликлиническим учреждением по адресу: г. Чита, ул. 1-я Коллективная. Жилой дом со встроенными помещениями общественно-делового и коммерческого назначения на первом этаже здания и встроенно-пристроенным поликлиническим учреждением (поз. 2.2-2.3)

Изм.	Лист	Содержание изменения	Код	Примечание
1	1	Изменения в ведомости рабочих чертежей и в штампе	1	Зам.
1	2	Дополнено в условных обозначениях отделка наружных стен с утеплителем	1	Зам.
1	3	Дополнена информация об утеплении потолка фасадной части заглубленных входных групп	1	Зам.
1	4-9	Дополнено отверстие в осях «7-8/Г-Д» Изменена площадь лифтового холла Изменена общая площадь помещений МОП этажа	1	Зам.
1	6-9	Дополнено в условных обозначениях отделка фасадов внутри балконов фасадной штукатуркой по утеплителю	1	Зам.
1	10	Откорректирована граница покрытия над лифтовым холлом в осях «7-9/Г-Д» Дополнено отверстие в осях «7-8/Г-Д» Добавлено примечание п.8 – отделка вентшахт	1	Зам.
1	14	Откорректировано описание ограждения балкона – примечание п.8 Добавлено примечание п. 11 Добавлено сечение А-А	1	Зам.
1	16	Откорректирован размер поз. «Люк 1»	1	Зам.
1	17	Откорректирован «Пол тип 5» (отделка межэтажной площадки керамогранитом) Откорректирован «Кровля тип 3» (уточнена гидроизоляция на покрытии балконов) Дополнен тип пола 7(отделка сборных железобетонных маршей лестниц отсутствует) Откорректирован контур плиты покрытия на отм. «+47,120» Дополнено сечение по входной группе	1	Зам.
1	20	Изменение в экспликации полов встроенных помещений тип пола «10», п.2. Изменения в указаниях п. 6, 7, 8. Отделка сборных железобетонных маршей исключена (тип пола «5») Изменена отделка межэтажных площадок на керамогранитную плитку (тип пола «4»)	1	Зам.

В ПРОИЗВОДСТВО РАБОТ
ДАТА: 26.02.2026
№ ЗАДАЧИ: С-126

Согласованно

Н.контр

Изм. внёс	Вязьмина		08.25	КПСК	Лист	Листов
Составил					1	1
ГИП	Патрушев		08.25			
Утвердил						

Разрешение	Обозначение	24-04-АР.2
2-26Р	Наименование объекта строительства	Строительство жилого комплекса со встроенными помещениями общественного-делового, коммерческого назначения и поликлиническим учреждением по адресу: г. Чита, ул. 1-я Коллективная. Жилой дом со встроенными помещениями общественно-делового и коммерческого назначения на первом этаже здания и встроенно-пристроенным поликлиническим учреждением (поз. 2.2-2.3)

Изм.	Лист	Содержание изменения	Код	Примечание
2	1	Изменения в ведомости рабочих чертежей и в штампе	1	Зам.
2	2	– Изменено помещение ИТП поз. 07 – Добавлены дренажные приямки в спуски в подвал	1	Зам.
2	3	– Изменена планировка МОП помещений – Добавлено помещений поз. «1.06а» Гостиная жильцов – Добавлен в условных обозначениях тип перегородок – Заменен тип пола в пом. «1.10», «1.06», «0.121» – Добавлена шахта в пом. 0.109	1	Зам.
2	4	Заменено в примечании п.10 Добавлена шахта в пом. 0.223	1	Зам.
2	5, 6, 7, 8, 9	– Заменено в примечании п.6 – Исключены перегородки внутриквартирные в условных перегородках	1	Зам.
2	10	– Исключена молниеприемная сетка составе кровельного покрытия ТИП 1 и ТИП 2 – Добавлен тип кровли ТИП 3 – В примечании заменен п. 5 – В примечании добавлен п. 9-11 – Добавлена спецификация основных элементов кровли	1	Зам.
2	16	– Исключено окно Окв1 – Изменено количество дверей поз. Д8, Д8л., Д11л	1	Зам.
2	17	– Исключена молниеприемная сетка составе кровельного покрытия ТИП 1 и ТИП 2 – Добавлена поз. Пол ТИП 5.1 – Изменен состав Пол ТИП 5	1	Зам.
2	18	– Добавлена поз. Пол ТИП 5.1	1	Зам.
2	20	– Заменен состав пола тип 0.2, 0.3 – Заменен состав пола тип 4, 6 – Добавлены позиции пола тип 1а,1б	1	Зам.
2	21	– Замена отделки стен общих коридоров жилых этажей – Изменено количество отделки МОП помещений 1 этажа	1	Зам.

В ПРОИЗВОДСТВО РАБОТ
ДАТА: 26.02.2026
№ ЗАДАЧИ: С-126

Согласованно

Н.контр

Изм. внёс	Вязьмина		01.26
Составил			
ГИП	Патрушев		01.26
Утвердил			

КПСК

Лист	Листов
1	1

Разрешение	Обозначение	24-04-АР.2
4-26Р	Наименование объекта строительства	Строительство жилого комплекса со встроенными помещениями общественного-делового, коммерческого назначения и поликлиническим учреждением по адресу: г. Чита, ул. 1-я Коллективная. Жилой дом со встроенными помещениями общественно-делового и коммерческого назначения на первом этаже здания и встроенно-пристроенным поликлиническим учреждением (поз. 2.2-2.3)

Изм.	Лист	Содержание изменения	Код	Примечание
3	1	Изменения в ведомости рабочих чертежей и в штампе	1	Зам.
3	11	– Добавлена спецификация отделки витражных откосов – Добавлена схема отделки витражных и дверных проемов	1	Зам.
3	12	– Добавлена спецификация отделки оконных проемов – Добавлена схема отделки витражных и оконных откосов – Добавлен в описании п. 10, 11. Дополнен п. 6	1	Зам.
3	13	– Добавлена спецификация отделки балконных проемов – Откорректирована спецификация заполнения балконных проемов жилой части – Добавлен в описании п. 8, 9, 10. Дополнен п. 6	1	Зам.
3	14	– Добавлена спецификация отделки откосов остекления балконов – Добавлен в описании п. 12, 13. Дополнен п. 7	1	Зам.

В ПРОИЗВОДСТВО РАБОТ
ДАТА: 26.02.2026
№ ЗАДАЧИ: С-126

Согласовано

Н.контр

Изм. внёс	Вязьмина		02.26	КПСК	Лист	Листов
Составил					1	1
ГИП	Патрушев		02.26			
Утвердил						

ВЕДОМОСТЬ РАБОЧИХ ЧЕРТЕЖЕЙ ОСНОВНОГО КОМПЛЕКТА АР.2

ЛИСТ	НАИМЕНОВАНИЕ	ПРИМЕЧАНИЕ
1	Общие данные	Изм.1, 2, 3 (Зам.)
2	План подвала. Маркировочный.	Изм.1 (Зам.)
3	План 1-го этажа. Маркировочный.	Изм.1, 2 (Зам.)
4	План 2 этажа. Маркировочный.	Изм.1, 2 (Зам.)
5	План 3 этажа. Маркировочный.	Изм.1, 2 (Зам.)
6	План 4-6 этажа. Маркировочный.	Изм.1, 2 (Зам.)
7	План 7-9 этажа. Маркировочный.	Изм.1, 2 (Зам.)
8	План 10-12 этажа. Маркировочный.	Изм.1, 2 (Зам.)
9	План 13-15 этажа. Маркировочный.	Изм.1, 2 (Зам.)
10	План кровли	Изм.1, 2 (Зам.)
11	Спецификация элементов заполненния наружных проемов 1-2 этажа	Изм.3 (Зам.)
12	Спецификация элементов заполнения оконных проемов жилой части	Изм.3 (Зам.)
13	Спецификация элементов заполнения балконных проемов жилой части	Изм.3 (Зам.)
14	Спецификация элементов остекления балконов	Изм.1, 3 (Зам.)
15	Спецификация элементов заполнения дверей подвала	
16	Спецификация элементов заполнения внутренних дверных и оконных проемов жилой части	Изм.1, 2 (Зам.)
17	Разрез 1-1	Изм.1, 2 (Зам.)
18	Разрез 2-2	Изм.2 (Зам.)
19	Разрез 3-3, 4-4	
20	Экспликация полов	Изм.1, 2 (Зам.)
21	Ведомость отделки помещений	Изм.2 (Зам.)
22	Задание на лифты (вертикальный транспорт)	
23	Корзины кондиционеров	
24	Спецификация элементов заполнения внутренних дверных и оконных проемов встроенных помещений	
25	Спецификация витражных перегородок встроенных помещений	
26	Фасад в осях "14-1.1"	
27	Фасад в осях "1.1-14"	
27	Фасад в осях "Ж-А", А-Ж"	

ОБЩИЕ УКАЗАНИЯ

1. Рабочая документация разработана в соответствии с градостроительным планом земельного участка, заданием на проектирование, градостроительным регламентом, техническим регламентом, в том числе устанавливающими требования по обеспечению безопасной эксплуатации зданий, строений сооружений и безопасного использования прилегающих к ним территорий, и соблюдений технических условий.
2. Рабочаа документация разработана на основании утвержденной проектной документации 24-05-АР.2.ГЧ.
3. За относительную отметку 0,000 секции принят уровень пола помещения вестибюля 1 этажа, что соответствует абсолютной отметке 648,0 м.
4. Общая характеристика здания:
- уровень ответственности сооружения =нормальный
- класс ответственности здания - КС-2 (ГОСТ 27751-2014)
- степень огнестойкости здания (сооружения) = II
- класс конструктивной пожарной опасности здания = С0
- класс функциональной пожарной опасности здания =Ф 1.3, Ф3.1, Ф3.4, Ф3.5

ВЕДОМОСТЬ ССЫЛОЧНЫХ И ПРИЛАГАЕМЫХ ДОКУМЕНТОВ

ОБОЗНАЧЕНИЕ	НАИМЕНОВАНИЕ	ПРИМЕЧАНИЕ
СП 54.13330.2022	Здания жилые многоквартирные	
СП 118.13330.2022	Общественные здания и сооружения	
ГОСТ 31173-2016	Блоки дверные стальные	
ГОСТ 30674—2023	Блоки оконные и балконные из поливинилхлоридных профилей	
ГОСТ 30673-2013	Профили поливинилхлоридные для оконных и дверных блоков	
ГОСТ 56926-2016	Конструкции оконные и балконные различного функционального назначения для жилых зданий	
ГОСТ 475-2016	Блоки дверные деревянные и комбинированные	
ГОСТ 23747-2015*	Блоки дверные из алюминиевых сплавов	
ГОСТ 21519-2003	Блоки оконные из алюминиевых сплавов	

В ПРОИЗВОДСТВО РАБОТ
ДАТА: 26.02.2026
№ ЗАДАЧИ: С-126

Согласовано:

Взам. инв. N

Подл. и дата

Инв. N подл.

Изм	Кол.уч	Лист	N док	Подпись	Дата
3	----	Зам	----		02.26
2	----	Зам	----		01.26
1	----	Зам	----		09.25

24-04-АР.2

"Строительство жилого комплекса со встроенными помещениями общественного-делового и коммерческого назначения и встроенно-пристроенным поликлиническим учреждением по адресу: г. Чита, ул. 1-я Коллективная

ГИП	Патрушев		08.25
Исполнит.	Вязьмина		08.25
Н.контр.	Жукова		08.25

Жилой дом со встроенными помещениями общественно-делового и коммерческого назначения на первом этаже здания и встроенно-пристроенным поликлиническим учреждением (поз. 2.2-2.3)

Стадия	Лист	Листов
Р	1	

Общие данные

КПСК

В/Ш = 297 / 420 (0.12м2)

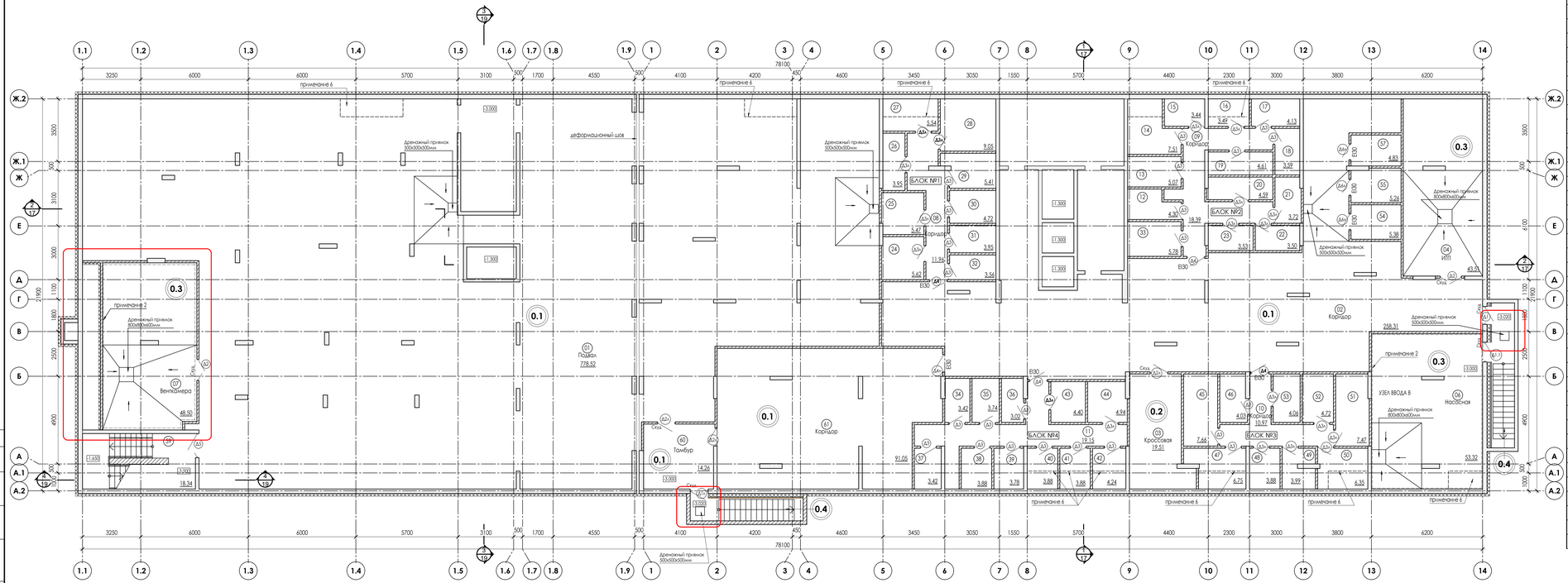

Экспликация помещений

Номер пом.	Наименование	Площадь м2	Категория помещения
01	Подвал	778.52	
02	Коридор	258.31	
03	Кроссовая	19.51	В4
04	ИТП	43.51	
06	Насосная	53.32	Д
07	Венткамера	48.50	Д
08	Коридор	11.96	
09	Коридор	18.39	
10	Коридор	10.97	
11	Коридор	19.15	
12	Кладовая	4.30	
13	Кладовая	5.07	
14	Кладовая	7.51	
15	Кладовая	3.44	
16	Кладовая	3.49	
17	Кладовая	4.13	
18	Кладовая	3.59	
19	Кладовая	4.61	
20	Кладовая	4.59	
21	Кладовая	3.72	
22	Кладовая	3.50	
23	Кладовая	3.53	
24	Кладовая	5.62	
25	Кладовая	5.47	
26	Кладовая	3.95	
27	Кладовая	5.54	
28	Кладовая	9.05	
29	Кладовая	5.41	
30	Кладовая	4.72	
31	Кладовая	3.95	
32	Кладовая	3.56	
33	Кладовая	5.78	
34	Кладовая	3.42	
35	Кладовая	3.74	
36	Кладовая	3.02	
37	Кладовая	3.42	
38	Кладовая	3.88	
39	Кладовая	3.78	

Номер пом.	Наименование	Площадь м2	Категория помещения
40	Кладовая	3.88	
41	Кладовая	3.88	
42	Кладовая	4.24	
43	Кладовая	4.40	
44	Кладовая	4.94	
45	Кладовая	7.66	
46	Кладовая	4.03	
47	Кладовая	6.75	
48	Кладовая	3.88	
49	Кладовая	3.99	
50	Кладовая	6.35	
51	Кладовая	7.47	
52	Кладовая	4.72	
53	Кладовая	4.06	
54	Кладовая	5.38	
55	Кладовая	5.26	
57	Кладовая	4.83	
59	Лестничная клетка	18.34	
60	Тамбур	14.26	
61	Коридор	91.05	
	Итого площадь помещений этажа	1598.08	

Условные обозначения:

- монолитные ж/б конструкции

- наружные стены:
1. Монолитная ж.б. стена В25- 250мм
2. Грунтовочный слой - битумный праймер -1 слой
3. Гидроизоляция - "Технэласт ЭПП -4.0" -(2 слоя)
4. Утеплитель - экструзионный пенополистирол типа "Пеноплэкс-Фундамент" ТУ 5767-006-54349294-2014 - 150 мм
5. Защитная мембрана "Planter Standart"
6. Грунт обратной засыпки

- наружные стены:
1.Монолитная ж6 стена - 250 мм
2.Грунтовочный слой - битумный праймер -1 слой
3. Гидроизоляция - "Технэласт ЭПП -4.0" -(2 слоя)
4. Штукатурно-клеевая смесь ТЕХНОНИКОЛЬ 220 для XPS
5. Утеплитель - экструзионный пенополистирол типа "Пеноплэкс-Фундамент" ТУ 5767-006-54349294-2014 - 150 мм
6. Металлическая сетка 30x30мм
7. Плиточный клей
8. Фасадная облицовка (бетонная плитка под кирпич)

- перегородки из полнотелого керамического кирпича КР-р-по 1Нф/100/2/35/35 ГОСТ 530-2012) на растворе М100 - 120 мм

102 - маркировка помещений

0.1 - маркировка 1

Д4 - маркировка дверного заполнения

Е30 - стены и перегородки, обрабатываемые огнезащитным составом ГЕ

В ПРОИЗВОДСТВО РАБОТ
ДАТА: 26.02.2026
№ ЗАДАЧИ: С-126

В выделенной области представлена заменяемая часть относительно ранее выданной версии.
Содержание изменений см. в листе разрешения к данному комплекту.

ПРИМЕЧАНИЯ:
1. Разрез 1-1, 2-2, 3-3, 4-4 см. лист АР.2 - 17-19.
2. В помещении Насосной (поз. 06) и Венткамера (поз. 07) предусмотреть звукоизоляцию потолка плитами ЭКПС24 или аналог.
3. Все используемое оборудование, изделия и материалы могут быть заменены на аналогичные по характеристикам, по согласованию с заказчиком.
4. Спецификацию элементов заполнения дверных проемов см. лист АР.2 - 15
5. Ведомость отделки помещения см. лист АР.2-21
6. Участок локального опуска плиты перекрытия
7. Двери помеченные "Сущ" должны быть укомплектованы оборудованием согласно разделу СС.2

2	—	Зам.	—		01.26	
1	—	Зам.	—		09.25	
Изм.	Кол.уч.	Лист	N док.	Подпись	Дата	
ГИП		Патрушев			08.25	
Исполнил.		Вязьмина			08.25	
Н.контр.		Жукова			08.25	

24-04-АР.2

"Строительство жилого комплекса со встроенными помещениями общественного-делового и коммерческого назначения и встроенно-пристроенным помещением в многоквартирном доме по адресу: г. Чита, ул. 14 Комсомольская"

Жилой дом со встроенными помещениями общественно-делового и коммерческого назначения на первом этаже здания и встроенно-пристроенным помещением учреждением (поз. 2.2-2.3)

План подвала. Маркировочный.

Стадия	Лист	Листов
Р	2	

КПСК

Согласовано

Взам. инв. №

Подп. и дата

Инв. № подл.

ВАШ ПАРТНЕР ГЕОДЕЗИЯ

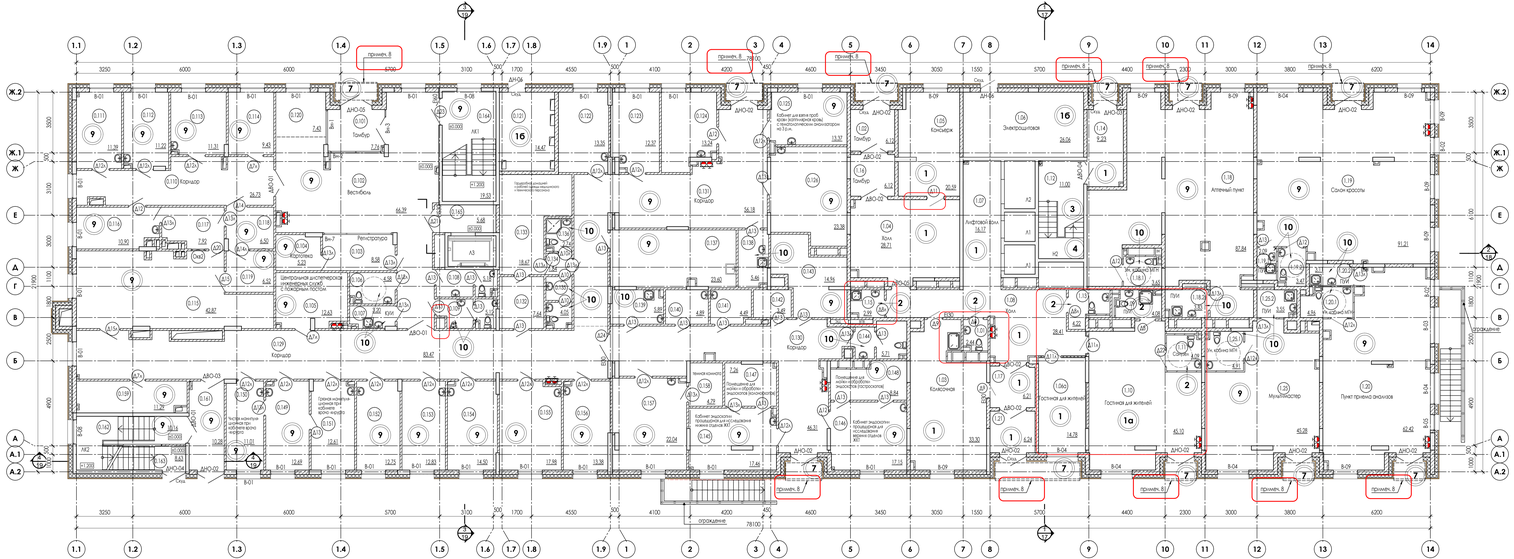
Тамбур
Вестибюль
Регистратура
Коридор
Лифтовой холл
Холл
Электрощитовая
Аптечный пункт
Салон красоты
Гостиная для жителей
Пункт приема анализов
Мультимастер
Колясочная
Помещение для маломобильных посетителей
Помещение для мойки и обработки эндоскопов (гастроскопов)
Помещение для мойки и обработки эндоскопов (колоноскопов)
Кабинет для врача проф. осмотра (кабинет врача с технологическим анализатором на 3 р.м.)
Кабинет врача-терапевта участкового с технологическим анализатором на 3 р.м.
Кабинет для взятия проб крови (капиллярная кровь с гемаглобинометром, анализатором на 3 р.м.)

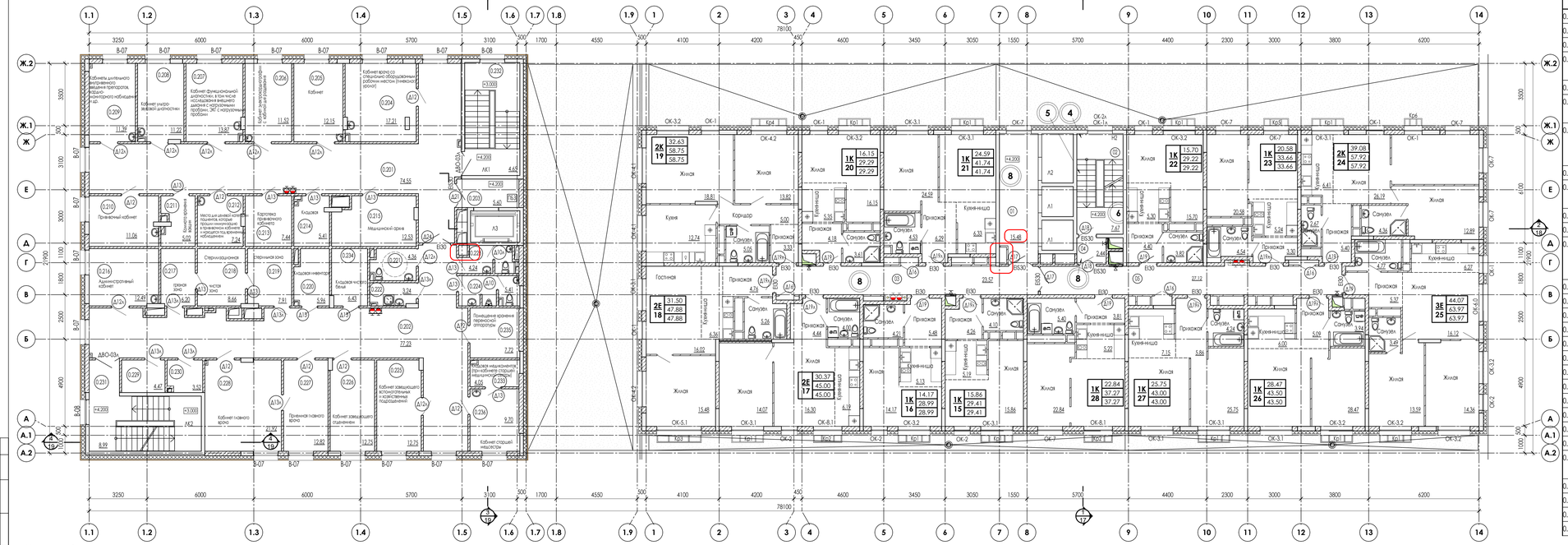

Экспликация помещений 2-го этажа

Номер пом.	Наименование	Площадь м2	Категория помещения
0.201	Коридор	74.55	
0.202	Коридор	77.23	
0.203	Лифтовой холл	5.60	
0.204	Кабинет врача со специально оборудованным рабочим местом (гинеколог/ уролог)	17.21	
0.205	Кабинет	12.15	
0.206	Кабинет электрокардиографии с кабиной для раздевания	11.52	
0.207	Кабинет функциональной диагностики, в том числе исследования внешнего дыхания с нагрузочными пробами, ЭКГ с нагрузочными пробами	13.87	
0.208	Кабинет ультразвуковой диагностики	11.22	
0.209	Кабинеты длительного внутривенного введения препаратов, кардио-мониторного наблюдения и др.	11.39	
0.210	Прививочный кабинет	11.06	
0.211	Комната хранения вакцин	5.02	
0.212	Места для целевой категории пациентов, которые прошли иммунизацию в прививочном кабинете и находятся под временным наблюдением	7.24	
0.213	Картотека прививочного кабинета	7.44	В4
0.214	Кладовая	5.41	В4
0.215	Медицинский архив	12.53	В4
0.216	Административный кабинет	12.49	В4
0.217	Стерилизационная-грязна зона	6.20	В4
0.218	Стерилизационная-чистая зона	8.66	В4
0.219	Стерилизационная - стерильная зона	7.91	В4
0.220	Кладовая инвентаря	5.96	В4
0.221	Санузел МГН	4.36	
0.222	КУИ	3.24	
0.223	Санузел посетителей	4.24	
0.224	Санузел посетителей	5.41	
0.225	Кабинет заведующего вспомогательных и хозяйственных подразделений	12.75	
0.226	Кабинет заведующего отделением	12.75	
0.227	Приемная главного врача	12.82	
0.228	Кабинет главного врача	21.92	
0.229	Подсобное	4.47	
0.230	Подсобное	3.52	
0.231	Лестничная клетка АК2	8.99	
0.232	Лестничная клетка АК1	4.65	
0.233	Кладовая медикаментов	4.05	
0.234	Кладовая чистого белья	6.43	В4
0.235	Помещение хранения переносной аппара	7.72	
0.236	Кабинет старшей медсестры	9.70	
	Итого общая площадь помещений:	451.68	

Экспликация помещений

Номер пом.	Наименование	Площадь кв.м.	Категория помещения
	Помещения МОП		
01	Лифтовой холл	15.48	
02	Лестничная клетка	7.67	
03	Коридор	23.57	
04	Тамбур-шлюз	2.44	
05	Коридор	27.12	
	Итого общая площадь помещений МОП этажа	76.28	

Условные обозначения:

- монолитные ж/б конструкции
- наружные стены:
  1.Фасадная облицовка (керамогранит, окомо-композитная панель, бетонная плитка под кирпич)
  2.Воздушный зазор - 60 мм
  3.Теплоизоляционная плита в 2 слоя:
  ТЕХНОНИКОЛЬ 33 PN Фасад ПРОФ -100мм
  ТЕХНОЛЕН СТАНДАРТ - 80мм
  4.Фасадная подсистема
  5.Кладка из блоков ячеистого бетона D600кг/м3, F35, В2.5 ГОСТ 31359-2007 - 250 мм
  6.Штукатурка - 20 мм
- наружные стены:
  1.Фасадная облицовка (керамогранит, окомо-композитная панель, бетонная плитка под кирпич)
  2.Воздушный зазор - 60 мм
  3.Теплоизоляционная плита в 2 слоя:
  ТЕХНОНИКОЛЬ 33 PN Фасад ПРОФ -100мм
  ТЕХНОЛЕН СТАНДАРТ -80мм
  4.Фасадная подсистема
  5.Монолитная ж/б стена - 200 мм
  6.Штукатурка - 20 мм
- перегородки из полнотелого керамического кирпича КР-р-по 1Нф/100/2.0/35 ГОСТ 530-2012) на растворе М100 - 88мм, 120 мм
- перегородки помещений коммерции - кладка из блоков ячеистого бетона D600кг/м3, F35, В2.5 ГОСТ 31359-2007 толщиной 200 мм. оштукатуриваемые с 2-х сторон толщиной 20 мм.
- перегородки в санузлах и ПУИ – плиты (блоки) пиленые газогребневые ПГП гидрофобизированные толщиной 100 мм.
- обстройка коммуникационных шахт - плиты (блоки) пиленые газогребневые ПГП стандартные толщиной 80 мм.
- 102 - маркировка помещений
- В-02 - маркировка окон и витражных конструкций
- Д6 - маркировка дверей
- 1 - маркировка полов
- Е130 - предел огнестойкости элементов заполнения проемов
- Н - внутриэтажные инженерные стояки
- трап

ПРИМЕЧАНИЯ:
1. Разрез 1-1, 2-2, 3-3, 4-4 см. лист АР.2 - 17, 19.
2. Все используемое оборудование, изделия и материалы могут быть заменены на аналогичные по характеристикам, по согласованию с заказчиком.
3. Спецификации заполнения заполнения проемов см. лист1 АР.2-16, 24
4. Планировка встроенных помещений общественного назначения приведена справочно, выполняется собственниками или арендаторами помещений.
5. Отделка встроенных помещений, в т.ч. оштукатуривание выполняется собственниками помещения, после сдачи объекта в эксплуатацию.
6. Двери, ведущие в поэтажные лифтовые холлы и лестничные клетки, должны иметь доводчики, уплотнения в притворах.
7. Дверь доступа в АК типа 1К и дверь лифтового холла должны быть в дымогазонепроницаемом исполнении.
8. Входные двери квартир должны иметь индекс изоляции воздушного шума не ниже 30дБ и выполнены в противопожарном исполнении Е30.
9. При монтажных работах исключить крепление трубопроводов и санитарно-технического оборудования к стенам и перегородкам, ограждающим конструкциям.
10. Внутриквартирные перегородки выполнить из профиля ПН75*40, перегородки с.у. из профиля ПН100*40, уложенные на пол.

В выделенной области представлено заменяемое решение.
Содержание изменений см. в листе разрешения на изменение.

В ПРОИЗВОДСТВО РАБОТ
ДАТА: 26.02.2026
№ ЗАДАЧИ: С-126

Изм	Кол.уч	Лист	N док	Подпись	Дата
2	—	Зам	—		01.26
1	—	Зам	—		09.25
ГИП		Патрушев			08.25
Исполнит.		Вязьмина			08.25
Н.контр.		Жукова			08.25

24-04-АР.2

"Строительство жилого комплекса со встроенными помещениями общественного-делового и коммерческого назначения и встроенно-пристроенным помещением лечебного учреждения по адресу: г. Чита, ул. 1-я Колымская"

Жилой дом со встроенными помещениями общественно-делового и коммерческого назначения на первом этаже здания и встроенно-пристроенным помещением лечебного учреждения (поз. 2.2-2.3)

Стадия	Лист	Листов
Р	4	

План 2 этажа. Маркировочный.

КПСК

Согласовано

Взам. инв. №

Подп. и дата

Инв. № подл.

В/Ш = 420 / 1189 (0.50м2)

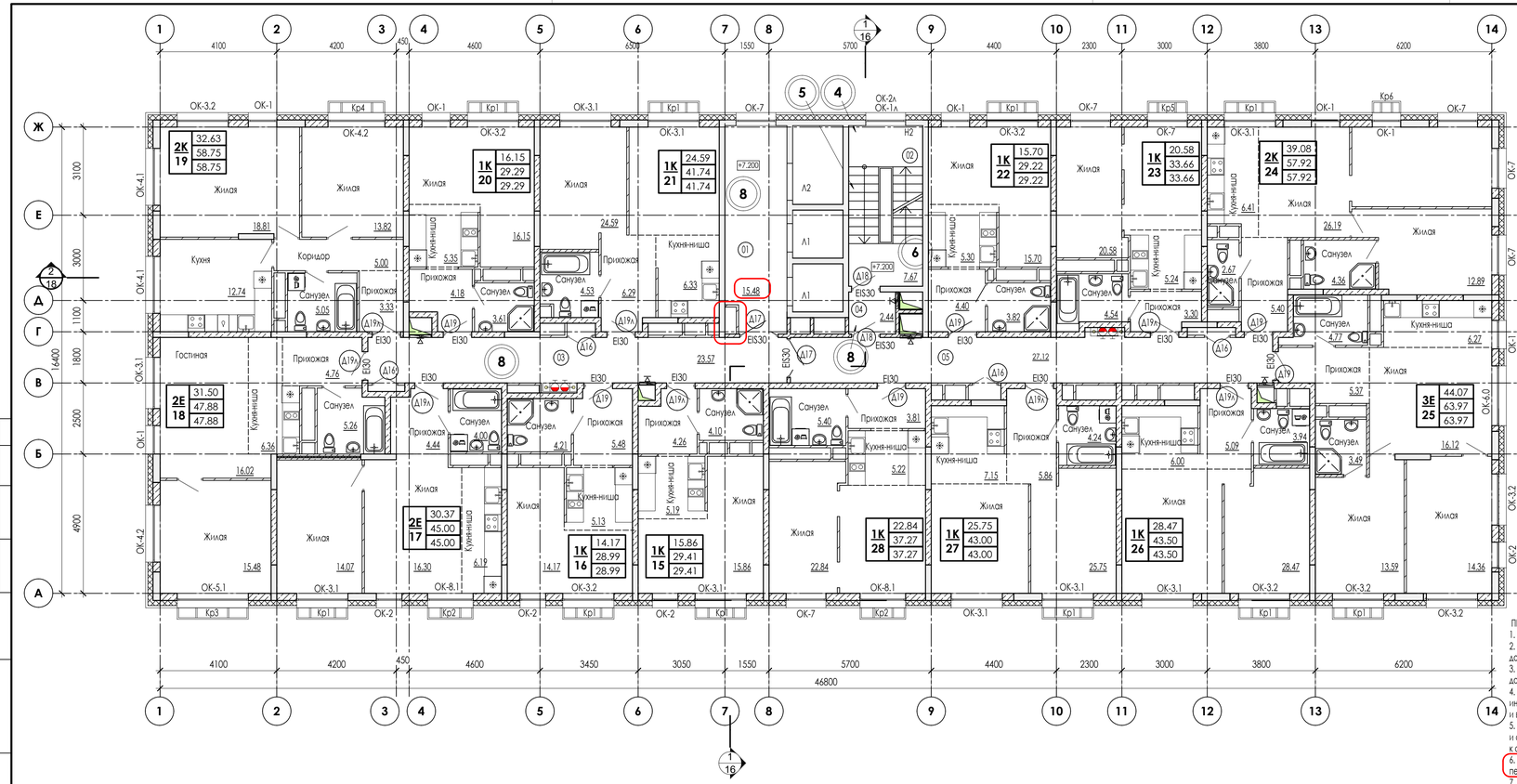

Условные обозначения:

- монолитные ж/б конструкции

наружные стены:
1.Фасадная облицовка (керамогранит, алюмокомпозитная панель, бетонная плитка под кирпич)
2.Воздушный зазор - 60 мм
3.Теплоизоляционная плита в 2 слоя:
ТЕХНОНИКОЛЬ 33 РП Фасад ПРОФ -100мм
ТЕХНОВЕНТ СТАНДАРТ - 80мм
4.Фасадная подсистема
5.Кладка из блоков ячеистого бетона D600кг/м3, F35, В2.5 ГОСТ 31359-2007 - 250 мм
6.Штукатурка - 20 мм

наружные стены:
1.Фасадная облицовка (керамогранит, алюмокомпозитная панель, бетонная плитка под кирпич)
2.Воздушный зазор - 60 мм
3.Теплоизоляционная плита в 2 слоя:
ТЕХНОНИКОЛЬ 33 РП Фасад ПРОФ -100мм
ТЕХНОВЕНТ СТАНДАРТ - 80мм
4.Фасадная подсистема
5.Монолитная ж/б стена - 200 мм
6.Штукатурка - 20 мм

- перегородки из полнотелого керамического кирпича КР-р-по 1Нф/100/2.0/35 (ГОСТ 530-2012) на растворе М100 - 88мм, 120 мм

- межквартирные – кладка из блоков ячеистого бетона D600кг/м3, F35, В2.0 ГОСТ 31359-2007 толщиной 200 мм оштукатуренные с 2-х сторон толщиной 20 мм. Штукатурка выполняется собственниками помещения, после сдачи объекта в эксплуатацию.

- межквартирные – перегородка из гипсовых пазогребневых плит полнотелых толщиной 80 мм в два слоя с воздушным зазором 50 мм между ними с заполнением минеральной ватой толщиной 50 мм. Система 53дБ производства "Волма", протокол испытаний №1825-16 от 11.06.2016. Штукатурка выполняется собственниками помещения, после сдачи объекта в эксплуатацию.

- межкомнатные перегородки - плиты (блоки) гипсовые пазогребневые ПГП стандартные толщиной 80 мм. В санузлах – Плиты (блоки) гипсовые пазогребневые ПГП гидрофобизированные толщиной 80 мм.

перегородки между санузлом и комнатой одной квартиры – плиты (блоки) гипсовые пазогребневые ПГП гидрофобизированные толщиной 100 мм.

- обстройка коммуникационных шахт - плиты (блоки) гипсовые пазогребневые ПГП стандартные толщиной 80 мм.

Экспликация помещений

Номер пом.	Наименование	Площадь кв.м.	Категория помещения
	Помещения МОП		
01	Лифтовой холл	15.48	
02	Лестничная клетка	7.67	
03	Коридор	23.57	
04	Тамбур-шлюз	2.44	
05	Коридор	27.12	
	Итого общая площадь помещений МОП этажа	76.28	

1	36.6	количество жилых помещений (спален)
	36.6	площадь жилых помещений
	36.6	общая площадь квартиры (без учета балконов)
	36.6	общая площадь квартиры (с учетом балконов с понижающим коэффициентом 0,3)

- Кр1 – корзины для наружных блоков климатических установок
- 102 – маркировка помещений
- ОК-1 – маркировка окон
- Д6 – маркировка дверей
- БД-1 – маркировка балконных дверей
- ТИП1 – маркировка остекления балконов
- EI30 – предел огнестойкости элементов заполнения проемов
- внутриквартирные инженерные стояки
- 1 – маркировка полов

ПРИМЕЧАНИЯ:
1. Разрез 1-1, 2-2, 3-3, 4-4 см. лист АР.2 - 17, 19.
2. Двери, ведущие в поэтажные лифтовые холлы и лестничные клетки, должны иметь доводчики, уплотнения в притворах.
3. Дверь доступа в ЛК типа Н2 и дверь лифтового холла должны быть в дымогазонепроницаемом исполнении.
4. Входные двери квартир должны иметь индекс изоляции воздушного шума не ниже 30дБ и выполнены в противовзломном исполнении EI30.
5. При монтажных работах исключить крепление трубопроводов и санитарно-технического оборудования к стенам и перегородкам, разделяющим жилые комнаты.
6. Внутриквартирные перегородки выполнить из профиля ПН75*40, перегородки с.у. из профиля ПН100*40, уложенные на пол.
7. Все используемое оборудование, изделия и материалы могут быть заменены на аналогичные по характеристикам, по согласованию с заказчиком.
8. Спецификацию элементов заполнения проемов см. лист АР.2-16-24

В ПРОИЗВОДСТВО РАБОТ
ДАТА: 26.02.2026
№ ЗАДАЧИ: С-126

Изм	Кол.уч	Лист	N док	Подпись	Дата
2	----	Зам	---		01.26
1	----	Зам	---		09.25

24-04-АР.2

"Строительство жилого комплекса со встроенными помещениями общественного-делового и коммерческого назначения и встроенно-пристроенным поликлиническим учреждением по адресу: г. Чита, ул. 1-я Коллективная

ГИП	Патрушев		08.25
Исполнит.	Вязьмина		08.25
Н.контр.	Жукова		08.25

Жилой дом со встроенными помещениями общественно-делового и коммерческого назначения на первом этаже здания и встроенно-пристроенным поликлиническим учреждением (поз. 2.2-2.3)

План 3 этажа. Маркировочный.

Стадия	Лист	Листов
Р	5	

КПСК

Согласовано:
Взам. инв. №
Подп. и дата
Инв. № подл.

В/Ш = 297 / 841 (0.25м2)

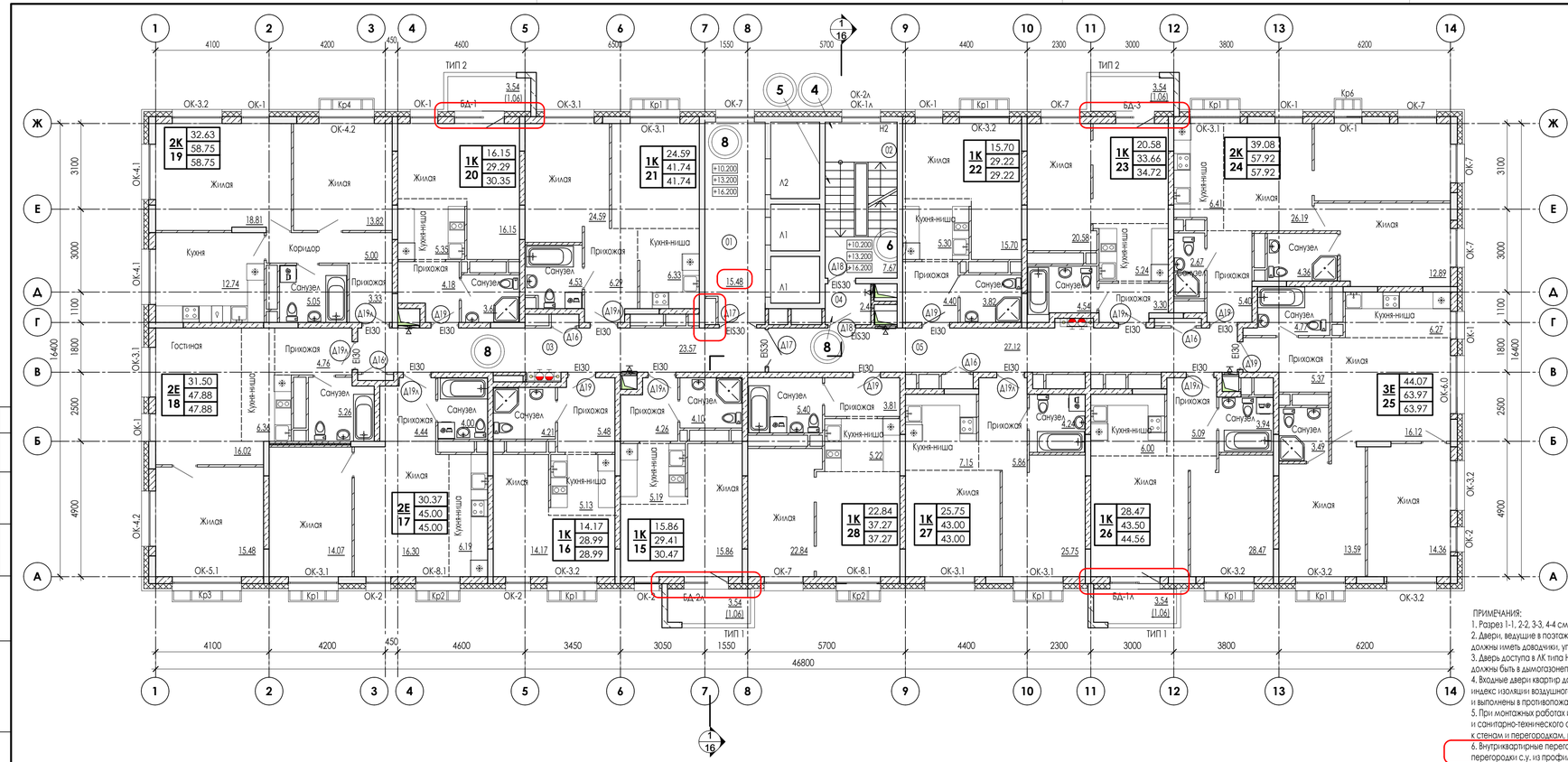

Условные обозначения:

- 1 | 36.6 | 36.6 | 36.6 — количество жилых помещений (спален); площадь жилых помещений; общая площадь квартиры (без учета балконов); общая площадь квартиры (с учетом балконов с понижающим коэффициентом 0.3)
- корзины для наружных блоков климатических установок
- 102 — маркировка помещений
- маркировка окон
- маркировка дверей
- маркировка балконных дверей
- маркировка остекления балконов
- EI30 — предел огнестойкости элементов заполнения проемов
- внутриквартирные инженерные стояки
- перегородки из полнотелого керамического кирпича КР-р-по 1НФ/100/2.0/35 (ГОСТ 530-2012) на растворе М100 - 88мм, 120 мм
- межквартирные – кладка из блоков ячеистого бетона D600кг/м3, F35, В2.0 ГОСТ 31359-2007 толщиной 200 мм оштукатуренные с 2-х сторон толщиной 20 мм. Штукатурка выполняется собственниками помещения, после сдачи объекта в эксплуатацию.
- межквартирные – перегородка из гипсовых пазогребневых плит помотных толщиной 80 мм в два слоя с воздушным зазором 50 мм между ними с заполнением минеральной ватой толщиной 50 мм. Система 53Д5 производство "Волма", протокол испытаний №1825-16 от 11.06.2016 Штукатурка выполняется собственниками помещения, после сдачи объекта в эксплуатацию.
- межкомнатные перегородки - плиты (блоки) гипсовые пазогребневые ПГП стандартные толщиной 80 мм. В санузлах - плиты (блоки) гипсовые пазогребневые ПГП гидрофобизированные толщиной 80 мм.
- перегородки между санузлом и смежной соседней квартирой – плиты (блоки) гипсовые пазогребневые ПГП гидрофобизированные толщиной 100 мм.
- обстройка коммуникационных шахт - плиты (блоки) гипсовые пазогребневые ПГП стандартные толщиной 80 мм.

Экспликация помещений

Номер пом.	Наименование	Площадь кв.м.	Категория помещения
	Помещения МОП		
01	Лифтовой холл	15.48	
02	Лестничная клетка	7.67	
03	Коридор	23.57	
04	Тамбур-шлюз	2.44	
05	Коридор	27.12	
	Итого общая площадь помещений МОП этажа	**76.28**	

- монолитные ж/б конструкции

наружные стены:
1.Фасадная облицовка (керамогранит, алюмо-композитная панель, бетонная плитка под кирпич)
2.Воздушный зазор - 60 мм
3.Теплоизоляционная плита в 2 слоя:
ТЕХНОНИКОЛЬ 33 РН Фасад ПРОФ -100мм
ТЕХНОВЕНТ СТАНДАРТ - 80мм
4.Фасадная подсистема
5.Кладка из блоков ячеистого бетона D600кг/м3, F35, В2.5 ГОСТ 31359-2007 - 250 мм
6.Штукатурка - 20 мм

наружные стены:
1.Фасадная облицовка (керамогранит, алюмо-композитная панель, бетонная плитка под кирпич)
2.Воздушный зазор - 60 мм
3.Теплоизоляционная плита в 2 слоя:
ТЕХНОНИКОЛЬ 33 РН Фасад ПРОФ -100мм
ТЕХНОВЕНТ СТАНДАРТ - 80мм
4.Фасадная подсистема
5.Монолитная ж/б стена - 200 мм
6.Штукатурка - 20 мм

наружные стены в зоне балконов:
1. Краска фасадная
2. Декоративная минеральная фасадная штукатурка
3. Грунтовка универсальная ТЕХНОНИКОЛЬ 010 (или аналог)
4. Стеклосетка универсальная
5. Штукатурно-клеевая смесь для плит из минеральной ваты ТЕХНОНИКОЛЬ 210 (или аналог)
6. Фасадный крепеж TERMOCLIP Стена 1 МТ
7. Теплоизоляционная плита в 2 слоя:
ТЕХНОФАС СТАНДАРТ -100мм
ТЕХНОФАС ПРОФ - 80мм
8. Штукатурно-клеевая смесь для плит из минеральной
9. Армирующая сетка из стеклянного волокна F35, В.
10. Грунтовка

В выделенной области представлена замененная (актуальная версия). Содержание изменений см. в листе разрешения на внесение изменений.

ПРИМЕЧАНИЯ:
1. Разрез 1-1, 2-2, 3-3, 4-4 см. лист АР.2 - 17, 19.
2. Двери, ведущие в поэтажные лифтовые холлы и лестничные клетки, должны иметь доводчики, уплотнения в притворах.
3. Дверь доступа в АК типа Н2 и дверь лифтового холла должны быть в дымогазонепроницаемом исполнении.
4. Входные двери квартир должны иметь индекс изоляции воздушного шума не ниже 30дБ и выполнены в противопожарном исполнении EI30.
5. При монтажных работах исключить крепление трубопроводов и санитарно-технического оборудования к стенам и перегородкам, разделяющим жилые комнаты.
6. Внутриквартирные перегородки выполнить из профиля ПН75*40, перегородки с.у. из профиля ПН100*40, уложенные на пол.
7. Все используемое оборудование, изделия и материалы могут быть заменены на аналогичные по характеристикам, по согласованию с заказчиком.
8. Спецификацию элементов заполнения проемов см. лист АР.2-16-24

В ПРОИЗВОДСТВО РАБОТ
ДАТА: 26.02.2026
№ ЗАДАЧИ: С-126

Изм	Кол.уч	Лист	N док	Подпись	Дата
2	----	Зам	----		01.26
1	----	Зам	----		09.25

24-04-АР.2

"Строительство жилого комплекса со встроенными помещениями общественного-делового и коммерческого назначения и встроенно-пристроенным поликлиническим учреждением по адресу: г. Чита, ул. 1-я Коллективная

ГИП	Патрушев		08.25
Исполнит.	Вязьмина		08.25
Н.контр.	Жукова		08.25

Жилой дом со встроенными помещениями общественно-делового и коммерческого назначения на первом этаже здания и встроенно-пристроенным поликлиническим учреждением (поз. 2.2-2.3)

План 4-6 этажа. Маркировочный.

Стадия	Лист	Листов
Р	6	

КПСК

Согласовано:
Взам. инв. N
Подп. и дата
Инв. N подл.

В/Ш = 297 / 841 (0.25м2)

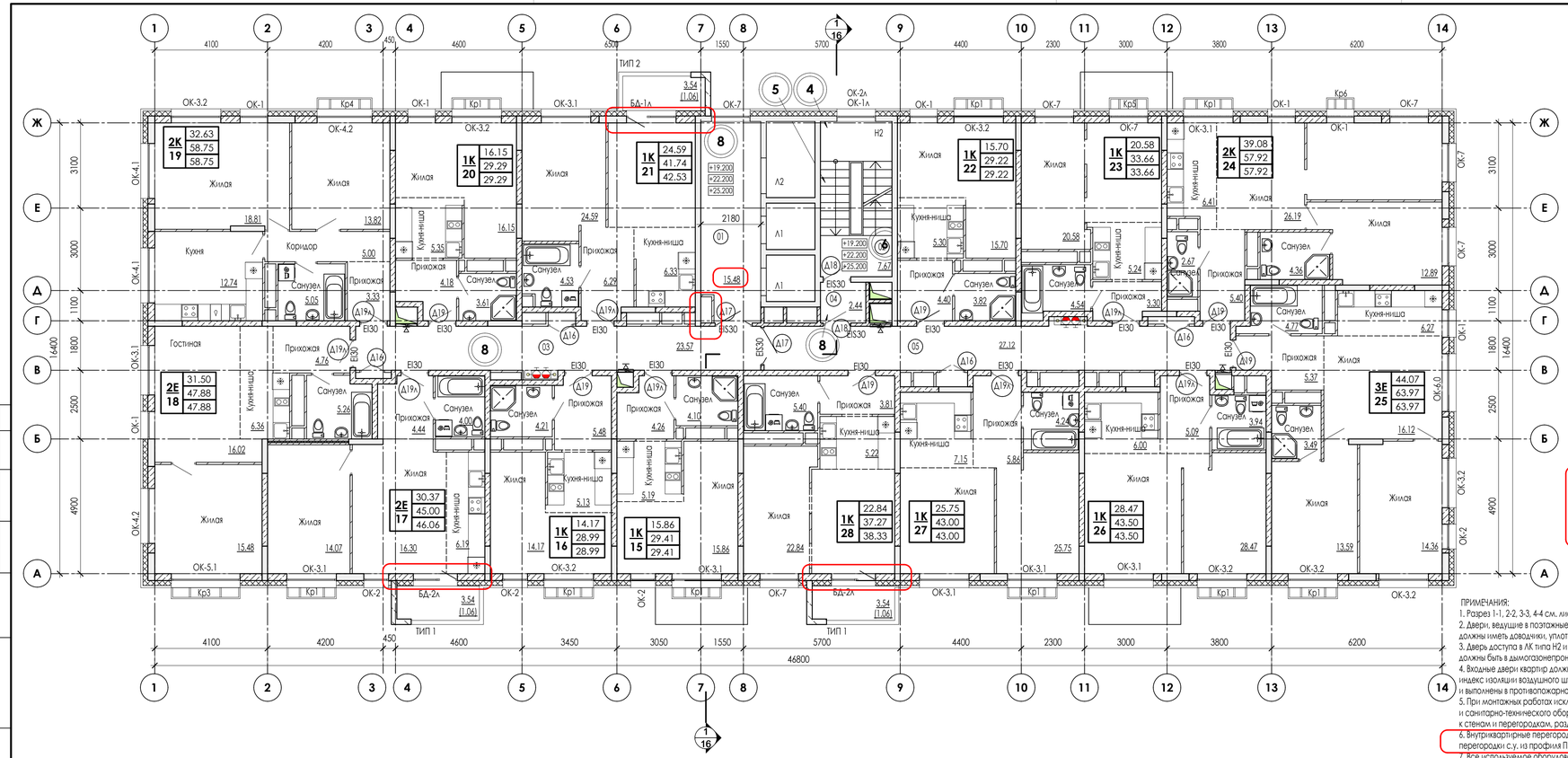

Условные обозначения:

- 1 | 36.6 | 36.6 | 36.6 — количество жилых помещений (спален); площадь жилых помещений; общая площадь квартиры (без учета балконов); общая площадь квартиры (с учетом балконов с понижающим коэффициентом 0.3)
- корзины для наружных блоков климатических установок
- 102 — маркировка помещений
- маркировка окон
- маркировка дверей
- маркировка балконных дверей
- маркировка остекления балконов
- EI30 — предел огнестойкости элементов заполнения проемов
- внутриквартирные инженерные стояки
- перегородки из полнотелого керамического кирпича КР-р-по 1НФ/100/2.0/35 (ГОСТ 530-2012) на растворе М100 - 88мм, 120 мм
- межквартирные – кладка из блоков ячеистого бетона D600кг/м3, F35, В2.0 ГОСТ 31359-2007 толщиной 200 мм оштукатуренные с 2-х сторон толщиной 20 мм. Штукатурка выполняется собственниками помещения, после сдачи объекта в эксплуатацию.
- межквартирные – перегородки из гипсовых пазогребневых плит полнотелых толщиной 80 мм в два слоя с воздушным зазором 50 мм между ними с заполнением минеральной ватой толщиной 50 мм. Система 53Б производства "Волма", протокол испытаний №1825-16 от 11.06.2016 Штукатурка выполняется собственниками помещения, после сдачи объекта в эксплуатацию.
- межкомнатные перегородки - плиты (блоки) гипсовые пазогребневые ПГП стандартные толщиной 80 мм. В санузлах - плиты (блоки) гипсовые пазогребневые ПГП гидрофобизированные толщиной 80 мм.
- перегородки между санузлом и жилой одной квартиры – плиты (блоки) гипсовые пазогребневые ПГП гидрофобизированные толщиной 100 мм.
- обстройка коммуникационных шахт - плиты (блоки) гипсовые пазогребневые ПГП стандартные толщиной 80 мм.

Экспликация помещений

Номер пом.	Наименование	Площадь кв.м.	Категория помещения
	Помещения МОП		
01	Лифтовой холл	15.48	
02	Лестничная клетка	7.67	
03	Коридор	23.57	
04	Тамбур-шлюз	2.44	
05	Коридор	27.12	
	Итого общая площадь помещений МОП этажа	**76.28**	

- монолитные ж/б конструкции

наружные стены:
1.Фасадная облицовка (керамогранит, алюмо-композитная панель, бетонная плитка под кирпич)
2.Воздушный зазор - 60 мм
3.Теплоизоляционная плита в 2 слоя:
ТЕХНОНИКОЛЬ 33 РН Фасад ПРОФ -100мм
ТЕХНОВЕНТ СТАНДАРТ - 80мм
4.Фасадная подсистема
5.Кладка из блоков ячеистого бетона D600кг/м3, F35, В2.5 ГОСТ 31359-2007 - 250 мм
6.Штукатурка - 20 мм

наружные стены:
1.Фасадная облицовка (керамогранит, алюмо-композитная панель, бетонная плитка под кирпич)
2.Воздушный зазор - 60 мм
3.Теплоизоляционная плита в 2 слоя:
ТЕХНОНИКОЛЬ 33 РН Фасад ПРОФ -100мм
ТЕХНОВЕНТ СТАНДАРТ - 80мм
4.Фасадная подсистема
5.Монолитная ж/б стена - 200 мм
6.Штукатурка - 20 мм

наружные стены в зоне балконов:
1. Краска фасадная
2. Декоративная минеральная фасадная штукатурка
3. Грунтовка универсальная ТЕХНОНИКОЛЬ 010 (или аналог)
4. Стеклосетка универсальная
5. Штукатурно-клеевая смесь для плит из минеральной ваты ТЕХНОНИКОЛЬ 210 (или аналог)
6. Фасадный крепеж TERMOCLIP Стена 1 МТ
7. Теплоизоляционная плита в 2 слоя:
ТЕХНОФАС СТАНДАРТ -100мм
ТЕХНОФАС ПРОФ - 80мм
8. Штукатурно-клеевая смесь для плит из минеральной
9. Фасадная минеральная вата ТЕХНОНИКОЛЬ 135, В2
10. Пароизоляция

В выделенной области представлена замененная (актуальная версия). Содержание изменений см. в листе разрешения на внесение изменений.

В ПРОИЗВОДСТВО РАБОТ
ДАТА: 26.02.2026
№ ЗАДАЧИ: С-126

ПРИМЕЧАНИЯ:
1. Разрез 1-1, 2-2, 3-3, 4-4 см. лист АР.2 - 17, 19.
2. Двери, ведущие в поэтажные лифтовые холлы и лестничные клетки, должны иметь доводчики, уплотнения в притворах.
3. Дверь доступа в ЛК типа Н2 и дверь лифтового холла должны быть в дымогазонепроницаемом исполнении.
4. Входные двери квартир должны иметь индекс изоляции воздушного шума не ниже 30дБ и выполнены в противовзломном исполнении ЕI30.
5. При монтажных работах исключить крепление трубопроводов и санитарно-технического оборудования к стенам и перегородкам, разделяющим жилые комнаты.
6. Внутриквартирные перегородки выполнить из профиля ПН75*40, перегородки с.у. из профиля ПН100*40, уложенные на пол.
7. Все используемое оборудование, изделия и материалы могут быть заменены на аналогичные по характеристикам, по согласованию с заказчиком.
8. Спецификацию элементов заполнения проемов см. лист АР.2-16-24

Изм	Кол.уч	Лист	N док	Подпись	Дата	24-04-АР.2
2	----	Зам	----		01.26	"Строительство жилого комплекса со встроенными помещениями общественного-делового и коммерческого назначения и встроенно-пристроенным поликлиническим учреждением по адресу: г. Чита, ул. 1-я Коллективная
1	----	Зам	----		09.25	
ГИП		Патрушев			08.25	Жилой дом со встроенными помещениями общественно-делового и коммерческого назначения на первом этаже здания и встроенно-пристроенным поликлиническим учреждением (поз. 2.2-2.3)
Исполнит.		Вязьмина			08.25	План 7-9 этажа. Маркировочный.
Н.контр.		Жукова			08.25	

Стадия	Лист	Листов
Р	7	

КПСК

В/Ш = 297 / 841 (0.25м2)

Согласовано:
Взам. инв. N
Подп. и дата
Инв. N подл.

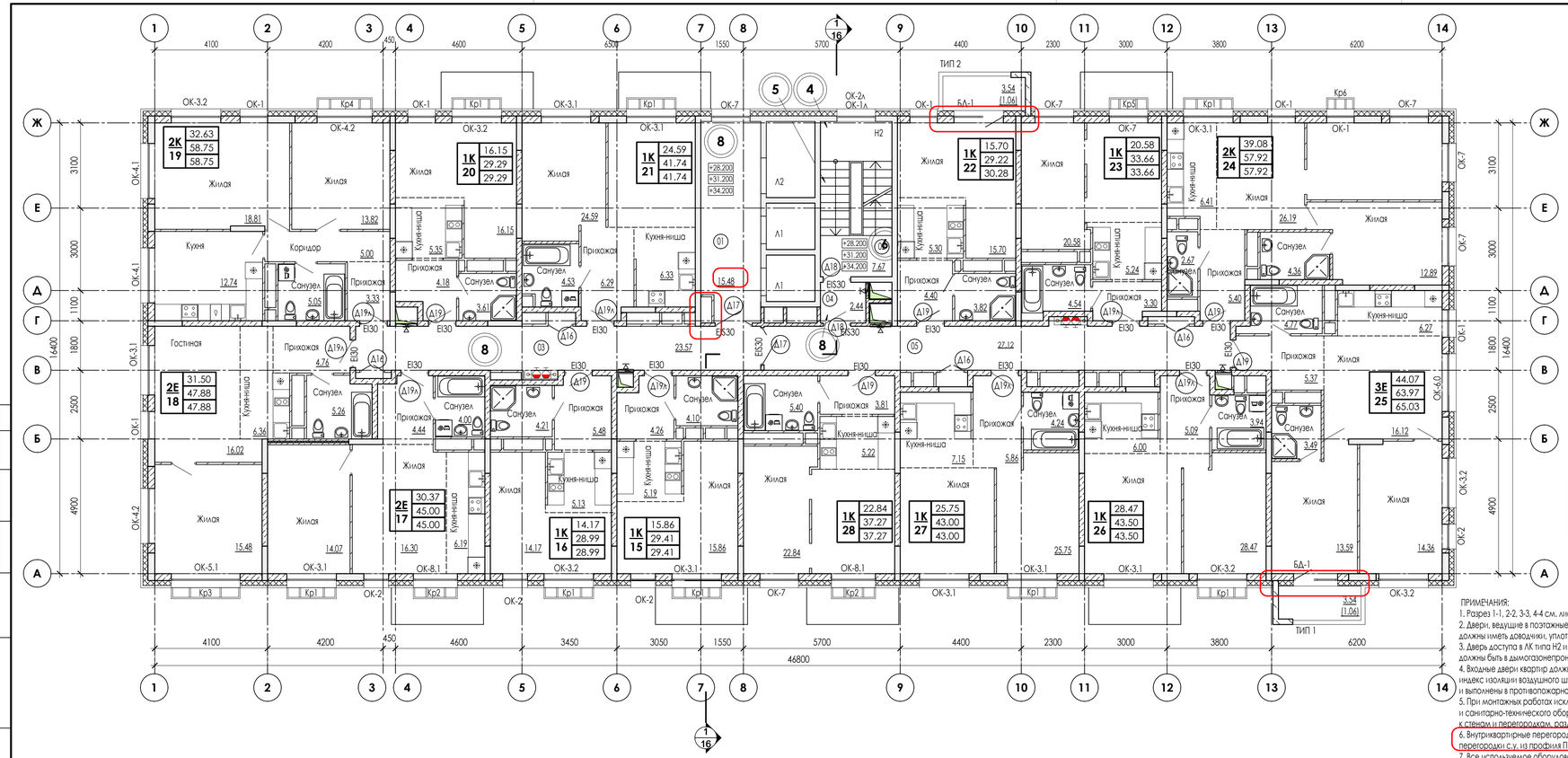

Условные обозначения:

- 1 — количество жилых помещений (спален)
- 36.6 — площадь жилых помещений
- 36.6 — общая площадь квартиры (без учета балконов)
- 36.6 — общая площадь квартиры (с учетом балконов с понижающим коэффициентом 0.3)
- корзины для наружных блоков климатических установок
- 102 — маркировка помещений
- маркировка окон
- маркировка дверей
- маркировка балконных дверей
- маркировка остекления балконов
- EI30 — предел огнестойкости элементов заполнения проемов
- внутриквартирные инженерные стояки
- перегородки из полнотелого керамического кирпича КР-р-по 1НФ/100/2.0/35 (ГОСТ 530-2012) на растворе М100 - 88мм, 120 мм
- межквартирные – кладка из блоков ячеистого бетона D600кг/м3, F35, В2.0 ГОСТ 31359-2007 толщиной 200 мм оштукатуренные с 2-х сторон толщиной 20 мм. Штукатурка выполняется собственниками помещения, после сдачи объекта в эксплуатацию.
- межквартирные – перегородки из гипсовых пазогребневых плит полнотелых толщиной 80 мм в два слоя с воздушным зазором 50 мм между ними с заполнением минеральной ватой толщиной 50 мм. Система 53Б производство "Волма", протокол испытаний №1825-16 от 11.06.2016 Штукатурка выполняется собственниками помещения, после сдачи объекта в эксплуатацию.
- межкомнатные перегородки - плиты (блоки) гипсовые пазогребневые ПГП стандартные толщиной 80 мм. В санузлах - плиты (блоки) гипсовые пазогребневые ПГП гидрофобизированные толщиной 80 мм.
- перегородки между санузлом и смежной соседней квартирой – плиты (блоки) гипсовые пазогребневые ПГП гидрофобизированные толщиной 100 мм.
- обстройка коммуникационных шахт - плиты (блоки) гипсовые пазогребневые ПГП стандартные толщиной 80 мм.

Экспликация помещений

Номер пом.	Наименование	Площадь кв.м.	Категория помещения
	Помещения МОП		
01	Лифтовой холл	15.48	
02	Лестничная клетка	7.67	
03	Коридор	23.57	
04	Тамбур-шлюз	2.44	
05	Коридор	27.12	
	Итого общая площадь помещений МОП этажа	76.28	

- монолитные ж/б конструкции

наружные стены:
1.Фасадная облицовка (керамогранит, алюмо-композитная панель, бетонная плитка под кирпич)
2.Воздушный зазор - 60 мм
3.Теплоизоляционная плита в 2 слоя:
ТЕХНОНИКОЛЬ 33 РП Фасад ПРОФ -100мм
ТЕХНОВЕНТ СТАНДАРТ - 80мм
4.Фасадная подсистема
5.Кладка из блоков ячеистого бетона D600кг/м3, F35, В2.5 ГОСТ 31359-2007 - 250 мм
6.Штукатурка - 20 мм

наружные стены:
1.Фасадная облицовка (керамогранит, алюмо-композитная панель, бетонная плитка под кирпич)
2.Воздушный зазор - 60 мм
3.Теплоизоляционная плита в 2 слоя:
ТЕХНОНИКОЛЬ 33 РП Фасад ПРОФ -100мм
ТЕХНОВЕНТ СТАНДАРТ - 80мм
4.Фасадная подсистема
5.Монолитная ж/б стена - 200 мм
6.Штукатурка - 20 мм

наружные стены в зоне балконов:
1. Краска фасадная
2. Декоративная минеральная фасадная штукатурка
3. Грунтовка универсальная ТЕХНОНИКОЛЬ 010 (или аналог)
4. Стеклосетка универсальная
5. Штукатурно-клеевая смесь для плит из минеральной ваты ТЕХНОНИКОЛЬ 210 (или аналог)
6. Фасадный крепеж TERMOCLIP Стена 1 МТ
7. Теплоизоляционная плита в 2 слоя:
ТЕХНОФАС СТАНДАРТ -100мм
ТЕХНОФАС ПРОФ - 80мм
8. Штукатурно-клеевая смесь для плит из минеральной
9. Фасадная минеральная вата ТЕХНОНИКОЛЬ 135, В
10. Пароизоляция

ПРИМЕЧАНИЯ:
1. Разрез 1-1, 2-2, 3-3, 4-4 см. лист АР.2 - 17, 19.
2. Двери, ведущие в поэтажные лифтовые холлы и лестничные клетки, должны иметь доводчики, уплотнения в притворах.
3. Дверь доступа в ЛК типа Н2 и дверь лифтового холла должны быть в дымогазонепроницаемом исполнении.
4. Входные двери квартир должны иметь индекс изоляции воздушного шума не ниже 30дБ и выполнены в противовзломном исполнении ЕI30.
5. При монтажных работах исключить крепление трубопроводов и санитарно-технического оборудования к стенам и перегородкам, разделяющим жилые комнаты.
6. Внутриквартирные перегородки выполнить из профиля ПН75*40, перегородки с.у. из профиля ПН100*40, уложенные на пол.
7. Все используемое оборудование, изделия и материалы могут быть заменены на аналогичные по характеристикам, по согласованию с заказчиком.
8. Спецификацию элементов заполнения проемов см. лист АР.2-16-24

В выделенной области представлена замененная (актуальная версия). Содержание изменений см. в листе разрешения на внесение изменений.

В ПРОИЗВОДСТВО РАБОТ
ДАТА: 26.02.2026
№ ЗАДАЧИ: С-126

Изм	Кол.уч	Лист	N док	Подпись	Дата
2	----	Зам	----		01.26
1	----	Зам	----		09.25

24-04-АР.2

"Строительство жилого комплекса со встроенными помещениями общественного-делового и коммерческого назначения и встроенно-пристроенным поликлиническим учреждением по адресу: г. Чита, ул. 1-я Коллективная

ГИП	Патрушев		08.25
Исполнит.	Вязьмина		08.25
Н.контр.	Жукова		08.25

Жилой дом со встроенными помещениями общественно-делового и коммерческого назначения на первом этаже здания и встроенно-пристроенным поликлиническим учреждением (поз. 2.2-2.3)

План 10-12 этажа. Маркировочный.

Стадия	Лист	Листов
Р	8	

КПСК

Согласовано:
Взам. инв. N
Подп. и дата
Инв. N подл.

В/Ш = 297 / 841 (0.25м2)

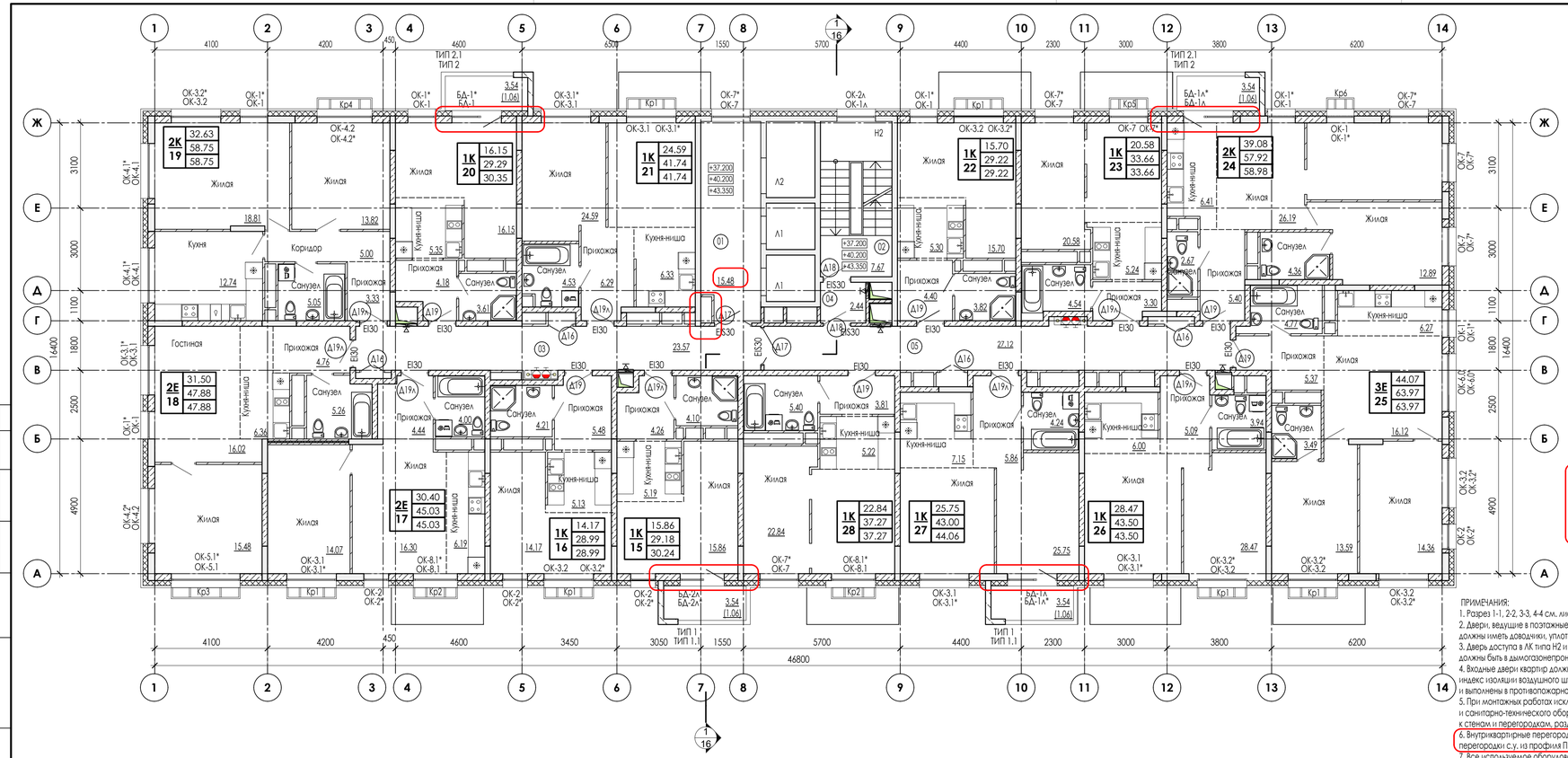

Условные обозначения:

1	количество жилых помещений (спален)
36.6	площадь жилых помещений
36.6	общая площадь квартиры (без учета балконов)
36.6	общая площадь квартиры (с учетом балконов с понижающим коэффициентом 0.3)
Кр1	- корзины для наружных блоков климатических установок
102	- маркировка помещений
ОК-1/ ОК-1*	- маркировка окон 13эт/14-15 эт
Д6	- маркировка дверей
БД-1/ БД-1*	- маркировка балконных дверей 13эт/14-15 эт
ТИП1/ ТИП1.1	- маркировка остекления балконов 13эт/14-15 эт
EI30	- предел огнестойкости элементов заполнения проемов
	- внутриквартирные инженерные стояки
	- перегородки из полнотелого керамического кирпича КР-р-по 1НФ/100/2.0/35 (ГОСТ 530-2012) на растворе М100 - 88мм, 120 мм
	- межквартирные – кладка из блоков ячеистого бетона D600кг/м3, F35, В2.0 ГОСТ 31359-2007 толщиной 200 мм оштукатуренные с 2-х сторон толщиной 20 мм. Штукатурка выполняется собственниками помещения, после сдачи объекта в эксплуатацию.
	- межквартирные – перегородки из гипсовых пазогребневых плит полнотелых толщиной 80 мм в два слоя с воздушным зазором 50 мм между ними с заполнением минеральной ватой толщиной 50 мм. Система 53Б производства "Волма", протокол испытаний №1825-16 от 11.06.2016 Штукатурка выполняется собственниками помещения, после сдачи объекта в эксплуатацию.
	- межкомнатные перегородки - плиты (блоки) гипсовые пазогребневые ПГП стандартные толщиной 80 мм. В санузлах - плиты (блоки) гипсовые пазогребневые ПГП гидрофобизированные толщиной 80 мм. - перегородки между санузлом и смежной одной квартирой – плиты (блоки) гипсовые пазогребневые ПГП гидрофобизированные толщиной 100 мм.
	- обстройка коммуникационных шахт - плиты (блоки) гипсовые пазогребневые ПГП стандартные толщиной 80 мм.

Экспликация помещений

Номер пом.	Наименование	Площадь кв.м.	Категория помещения
	Помещения МОП		
01	Лифтовой холл	15.48	
02	Лестничная клетка	7.67	
03	Коридор	23.57	
04	Тамбур-шлюз	2.44	
05	Коридор	27.12	
	Итого общая площадь помещений МОП этажа	**76.28**	

- монолитные ж/б конструкции

наружные стены:
1.Фасадная облицовка (керамогранит, алюмо-композитная панель, бетонная плитка под кирпич)
2.Воздушный зазор - 60 мм
3.Теплоизоляционная плита в 2 слоя:
ТЕХНОНИКОЛЬ 33 РН Фасад ПРОФ -100мм
ТЕХНОВЕНТ СТАНДАРТ - 80мм
4.Фасадная подсистема
5.Кладка из блоков ячеистого бетона D600кг/м3, F35, В2.5 ГОСТ 31359-2007 - 250 мм
6.Штукатурка - 20 мм

наружные стены:
1.Фасадная облицовка (керамогранит, алюмо-композитная панель, бетонная плитка под кирпич)
2.Воздушный зазор - 60 мм
3.Теплоизоляционная плита в 2 слоя:
ТЕХНОНИКОЛЬ 33 РН Фасад ПРОФ -100мм
ТЕХНОВЕНТ СТАНДАРТ - 80мм
4.Фасадная подсистема
5.Монолитная ж.б стена - 200 мм
6.Штукатурка - 20 мм

наружные стены в зоне балконов:
1. Краска фасадная
2. Декоративная минеральная фасадная штукатурка
3. Грунтовка универсальная ТЕХНОНИКОЛЬ 010 (или аналог)
4. Стеклосетка универсальная
5. Штукатурно-клеевая смесь для плит из минеральной ваты ТЕХНОНИКОЛЬ 210 (или аналог)
6. Фасадный крепеж TERMOCLIP Стена 1 МТ
7. Теплоизоляционная плита в 2 слоя:
ТЕХНОФАС СТАНДАРТ -100мм
ТЕХНОФАС ПРОФ - 80мм
8. Штукатурно-клеевая смесь для плит из минеральной
9. Минеральная изоляция ТЕХНОФАС ОПТИМА (ТП 35), В.
10. Штукатурка

ПРИМЕЧАНИЯ:
1. Разрез 1-1, 2-2, 3-3, 4-4 см. лист АР.2 - 17, 19.
2. Двери, ведущие в поэтажные лифтовые холлы и лестничные клетки, должны иметь доводчики, уплотнения в притворах.
3. Дверь доступа в ЛК типа Н2 и дверь лифтового холла должны быть в дымогазонепроницаемом исполнении.
4. Входные двери квартир должны иметь индекс изоляции воздушного шума не ниже 30дБ и выполнены в противовзломном исполнении ЕI30.
5. При монтажных работах исключить крепление трубопроводов и санитарно-технического оборудования к стенам и перегородкам, разделяющим жилые комнаты.
6. Внутриквартирные перегородки выполнить из профиля ПН75*40, перегородки с.у. из профиля ПН100*40, уложенные на пол.
7. Все используемое оборудование, изделия и материалы могут быть заменены на аналогичные по характеристикам, по согласованию с заказчиком.
8. Спецификацию элементов заполнения проемов см. лист АР.2-16-24

В выделенной области представлена замененная (актуальная версия). Содержание изменений см. в листе разрешения на внесение изменений.

В ПРОИЗВОДСТВО РАБОТ
ДАТА: 26.02.2026
№ ЗАДАЧИ: С-126

Изм	Кол.уч	Лист	N док	Подпись	Дата
2	----	Зам	----		01.26
1	----	Зам	----		09.25

24-04-АР.2

"Строительство жилого комплекса со встроенными помещениями общественного-делового и коммерческого назначения и встроенно-пристроенным поликлиническим учреждением по адресу: г. Чита, ул. 1-я Коллективная

ГИП	Патрушев		08.25
Исполнит.	Вязьмина		08.25
Н.контр.	Жукова		08.25

Жилой дом со встроенными помещениями общественно-делового и коммерческого назначения на первом этаже здания и встроенно-пристроенным поликлиническим учреждением (поз. 2.2-2.3)

План 13-15 этажа. Маркировочный.

Стадия	Лист	Листов
Р	9	

КПСК

Согласовано:
Взам. инв. N
Подп. и дата
Инв. N подл.

В/Ш = 297 / 841 (0.25м2)

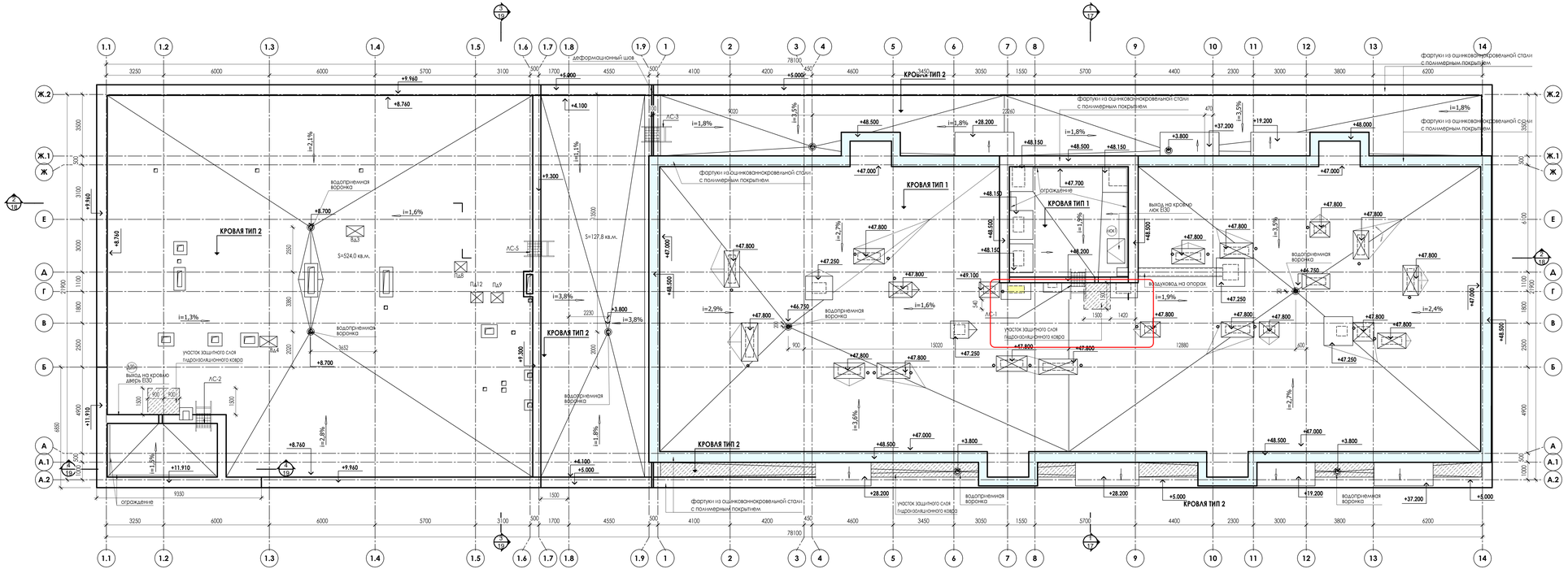

КРОВЛЯ ТИП 1 (кровля жилой части)

- 1 слой Техноэласт ЭКП (с крупнозернистой посыпкой) (ТУ 5774-003-00287852-99)
- 1 слой Техноэласт ЭПП (ТУ 5774-003-00287852-99)
- Праймер ТЕХНОНИКОЛЬ №08
- Выравнивающая ЦПС М150, армированная сеткой (ячейка 100х100мм)- 50мм
- Керамитовый гравий по уклону (фр. 10-40мм, ГН600кг/м3, ГОСТ 9759-71)-20-140мм
- Рубероид
- Утеплитель - минераловатная плита ТЕХНОБАРЬЕР (ТЕХНОРУФ Н ПРОФ или аналог) (2 слоя 100мм и 100мм в разбежку)- 200мм
- Пароизоляция - пароизоляционная пленка (ГОСТ 10354-82) с проклейкой швов
- Выравнивающая стяжка из ЦПР - 5-15мм или затирка
- Ж/Б плита покрытия 180мм

КРОВЛЯ ТИП 2 (кровля стилобата)

- 1 слой Техноэласт ЭКП (с крупнозернистой посыпкой) (ТУ 5774-003-00287852-99)
- 1 слой Техноэласт ЭПП (ТУ 5774-003-00287852-99)
- Выравнивающая ЦПС М150
- Армированная сеткой (ячейка 100х100мм)- 50мм
- Керамитовый гравий по уклону (фр. 10-40мм, ГН600кг/м3, ГОСТ 9759-71)-20-140мм
- Утеплитель - экструдированный пенополистирол плита Технониколь Карбонат ТУ 5767-006-54549294-2014 (2 слоя 100мм и 100мм в разбежку)- 200мм
- Пароизоляция - пароизоляционная пленка (ГОСТ 10354-82) с проклейкой швов
- Выравнивающая стяжка из ЦПР - 5-15мм или затирка
- Ж/Б плита покрытия 180мм

КРОВЛЯ ТИП 3

- Металлический оцинкованный сэндвич
- Гидроизоляция Техноэласт АЛЬФА ЭКП(или аналог) -2 слоя
- Праймер битумный ТЕХНОНИКОЛЬ№01
- Выравнивающая стяжка из ЦПР - 5-15мм или затирка
- Ж/Б плита покрытия 180мм

СПЕЦИФИКАЦИЯ ОСНОВНЫХ ЭЛЕМЕНТОВ КРОВЛИ

Поз.	Обозначение	Наименование	Количество	Примечание
1		КРОВЛЯ ТИП 1	820,5 кв.м.	
2		КРОВЛЯ ТИП 2	872,1 кв.м.	
3		КРОВЛЯ ТИП 3	40,4 кв.м.	
4		Парапетная крышка цинковой 620мм из оцинкованной стали толщ. 0,7мм с полимерным покрытием RAL 7037	381,9 п.м.	
5	ГОСТ Р 53254-2009	Лестница АС-1 по серии 1.450.3-7.94, h=1,4м (типа П1-1)	1 шт	
6	ГОСТ Р 53254-2009	Лестница АС-2 по серии 1.450.3-7.94, h=3,20м (типа П1-1)	1 шт	
7	ГОСТ Р 53254-2009	Лестница АС-3 по серии 1.450.3-7.94, h=1,0м (типа П1-1)	1 шт	
8	ГОСТ Р 53254-2009	Лестница АС-5 по серии 1.450.3-7.94, h=5,5м (типа П1-1)	1 шт	
9		Защитный слой	4,95 кв.м.	
10		Водоприемная воронка (см. раздел ВК.2)	9 шт	
11		Ограждение кровли h=1,2м.	28,5 п.м.	

ПРИМЕЧАНИЯ:
1. За относительную отметку 0,000 принят уровень чистого пола 1-го этажа.
2. Разрез 1-1, 2-2, 3-3, 4-4 см. лист АР - 17-19 .
3. Площадь покрытия кровли = **1692,6 кв.м.**
в т.ч. стилобатной части = **872,1 кв.м.**
4. Шахты вентиляции встроенных помещений общественного назначения показаны условно.
5. Защитный слой выполнить из бетона В25 F150 толщиной 100мм,
армирование сеткой диаметром 6 мм А500с, шаг 200*200 мм.
6. Все используемое оборудование, изделия и материалы могут быть заменены
на аналогичные по характеристикам, по согласованию с заказчиком.
7. Кровельные материалы см. в разделе 24-04-АС.2.
8. Вентканалы, парапеты утеплить минераловатными плитами толщиной 50мм
с облицовкой асбоцементным листом (см. комплект 24-04-АС.2).
9. Спецификацию элементов кровли "Люк1" см. на листе АР.2-16.
10. Молниеприемную сетку и устройство контура заземления см. раздел ЭОМ.
11. Молниеприемную сетку на кровле выполнить с шагом ячейки не более 10х10 м из круглой стали (катанки) диаметром 8 мм
или полосовой сталью 30х4 мм на водоизоляционном слое, на держателях.
Соединения и пересечения полос молниеприемной сетки выполнить сваркой с обработкой мест соединений антикоррозийным покрытием.
Выступающие над кровлей металлические элементы (трубы, шахты, вентоборудование) должны быть присоединены к молниеприемной сетке.
Молниеприемную сетку соединить с помощью сварки с опусками по периметру кровли не реже чем через 20 м.

В выделенной области представлена заменяемая часть.
Содержание изменений см. в листе разрешения на изменения.

В ПРОИЗВОДСТВО РАБОТ
ДАТА: 26.02.2026
№ ЗАДАЧИ: С-126

2	—	Зам.	—		01.26	
1	—	Зам	—		09.25	
Изм	Кол.уч	Лист	N док	Подпись	Дата	
ГИП		Патрушев			08.25	
Исполнит.		Вязьмина			08.25	
Н.контр.		Жукова			08.25	

24-04-АР.2

"Строительство жилого комплекса со встроенными помещениями общественного-делового и коммерческого назначения и встроенно-пристроенным помещением спортивного назначения по адресу: г. Тула, ул. 1-я Оружейная"

Жилой дом со встроенными помещениями общественного-делового и коммерческого назначения на первом этаже здания и встроенно-пристроенным помещением спортивного учреждения (поз. 2.2-2.3)

Стадия	Лист	Листов
Р	10	

План кровли

КПСК

Согласовано

Взам. инв. №

Подп. и дата

Инв. № подл.

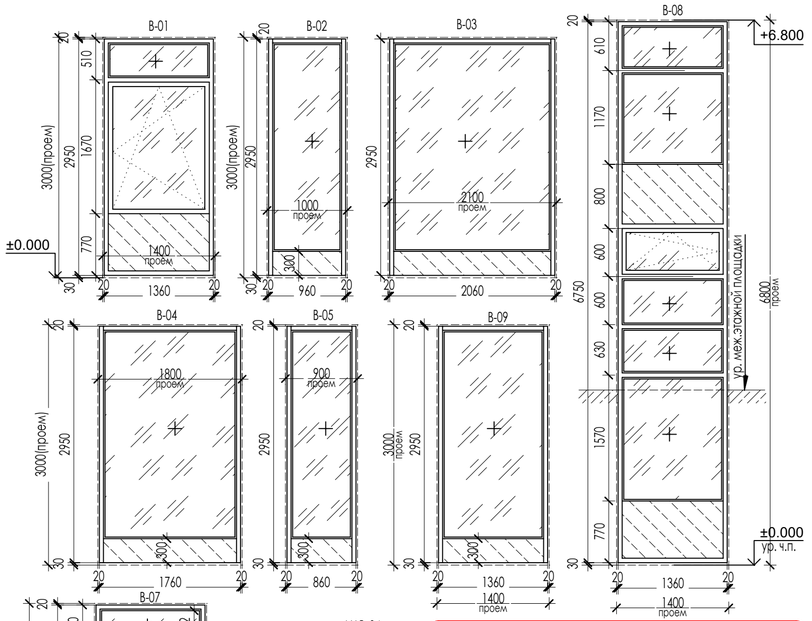

СПЕЦИФИКАЦИЯ ЭЛЕМЕНТОВ ЗАПОЛНЕНИЯ ОКОННЫХ И ВИТРАЖНЫХ ПРОЕМОВ 1 и 2 ЭТАЖЕЙ (ВСТРОЕННО-ПРИСТРОЕННАЯ ЧАСТЬ)

Поз.	Обозначение	Наименование	Количество 1эт	Количество 2эт	Количество Всего	Эскиз
НАРУЖНЫЕ ОКНА/ ВИТРАЖНЫЕ КОНСТРУКЦИИ						
В-01	**ГОСТ 21519-2003 ГОСТ 56926-2016 AL**	Витражный блок AL 1360 x 2950 двухкамерный стеклопакет класса А2 R=0,75, глухой	**25**		**25**	проем 1400x3000h мм
В-02	**ГОСТ 21519-2003 ГОСТ 56926-2016 AL**	Витражный блок AL 960 x 2950 двухкамерный стеклопакет класса А2 R=0,75, глухой	**2**		**2**	проем 1000x3000h мм
В-03	**ГОСТ 21519-2003 ГОСТ 56926-2016 AL**	Витражный блок AL 2060 x 2950 двухкамерный стеклопакет класса А2 R=0,75, глухой	**1**		**1**	проем 2100x3000h мм
В-04	**ГОСТ 21519-2003 ГОСТ 56926-2016 AL**	Витражный блок AL 1760 x 2950 двухкамерный стеклопакет класса А2 R=0,75, глухой	**5**		**5**	проем 1800x3000h мм
В-05	**ГОСТ 21519-2003 ГОСТ 56926-2016 AL**	Витражный блок AL 860 x 2950 двухкамерный стеклопакет класса А2 R=0,75, глухой	**1**		**1**	проем 900x3000h мм
В-07	**ГОСТ 21519-2003 ГОСТ 56926-2016 AL**	Витражный блок AL 1360 x 2550 двухкамерный стеклопакет класса А2 R=0,75, глухой		**17**	**17**	проем 1400x2600h мм
В-08	**ГОСТ 21519-2003 ГОСТ 56926-2016 AL**	Витражный блок AL 1360 x 6750 двухкамерный стеклопакет класса А2 R=0,75, глухой			**2**	проем 1400x6800h мм
В-09	**ГОСТ 21519-2003 ГОСТ 56926-2016 AL**	Витражный блок AL 1360 x 2950 двухкамерный стеклопакет класса А2 R=0,75, глухой	**9**		**9**	проем 1400x3000h мм
НАРУЖНЫЕ ДВЕРИ/ ВИТРАЖНЫЕ КОНСТРУКЦИИ						
ДНО-02	**ГОСТ 23747-2015* (AL)**	Витражный блок AL 1510 x 2980, наружный двухкамерный стеклопакет класса А2 закаленный, R= 0,744 кв.м. °С/Вт распашной	**10**			проем 1550x3000h мм
ДНО-03	**ГОСТ 23747-2015* (AL)**	Витражный блок AL 1310 x 2980, наружный двухкамерный стеклопакет класса А2 закаленный, R= 0,744 кв.м. °С/Вт распашной	**1**			проем 1350x3000h мм
ДНО-05	**ГОСТ 23747-2015* (AL)**	Витражный блок AL 1810 x 2980, наружный двухкамерный стеклопакет класса А2 закаленный, R= 0,744 кв.м. °С/Вт распашной	**1**			проем 1850x3000h мм
ДВЕРИ НАРУЖНЫЕ						
ДНО-04	**ГОСТ 23747-2015* (AL)**	Витражный блок AL 1310 x 2070, наружный двухкамерный стеклопакет класса А2 закаленный, R= 0,744 кв.м. °С/Вт распашной	**1**		**1**	проем 1350x2100h мм
ДН-06	ГОСТ 31173-2016 (сталь)	ДСН Оп Пргр Пр Н Псп, 2980 x 960, фрамуга, стеклопакет двухкамерный R= 0,744 кв.м. °С/Вт	**1**		**1**	проем 1000x3000h мм

УСЛОВНЫЕ ОБОЗНАЧЕНИЯ

глухой участок витража в цвет рамы витража (сэндвич панель, накладной элемент)

СПЕЦИФИКАЦИЯ ОТДЕЛКИ ВИТРАЖНЫХ ОТКОСОВ

Поз.	Обозначение	Наименование	Количество Всего	Примечание
ФАСАДНЫЕ ОТКОСЫ ВИТРАЖЕЙ				
ОТКв-1		ОТК 550(**) X 6400L мм, цвет RAL 7037	**25**	в комплекте В-01
ОТКв-2		ОТК 550(**) X 7000L мм, цвет RAL 7037	**2**	в комплекте В-02
ОТКв-3		ОТК 550(**) X 8100L мм, цвет RAL 7037	**1**	в комплекте В-03
ОТКв-4		ОТК 550(**) X 7800L мм, цвет RAL 7037	**5**	в комплекте В-04
ОТКв-5		ОТК 550(**) X 6900L мм, цвет RAL 7037	**1**	в комплекте В-05
ОТКв-7		ОТК 550(**) X 6600L мм, цвет RAL 7037	**17**	в комплекте В-07
ОТКв-8		ОТК 550(**) X 15000L мм, цвет RAL 7037	**2**	в комплекте В-08
ОТКв-9		ОТК 550(**) X 7400L мм, цвет RAL 7037	**9**	в комплекте В-09

(**) - ширина фасадных откосов уточняется после монтажа фасадной навесной системы и фасадной отделки.
Откосы витражейи входных групп выполнить из алюмокомпозитных панелей.
Откосы витражей ДНО-02, ДНО-03, ДНО-05, ДНО-04, ДН-06 выполнить из алюмокомпозитных панелей в увязке с решением примыкающих элементов фасадов.

1. Элементы заполнения наружных проемов замаркированы на листе АР.2 - 3.
2. Витражные конструкции выполнить из Алюминиевого теплоэфективного профиля. Нижний элемент витражной конструкции высотой 300мм является деталью витража, выполняет изготовитель.
3. Двери электрощитовых выполнить из стального профиля с верхней фрамугой.
4. Ворота применить стальные теплоэфективные с подьемным механизмом по доп. заданию заказчика.
5. Во всех витражных конструкциях 1 этажа должен быть использован стеклопакет с армированным стеклом (аналог закаленное или триплекс) 4зак-Ar12–4M1-Ar12-И4 зак (36)
6. Приведенное сопротивление теплопередаче окон должно быть не меньше 0,744 кв.м. °С/Вт. Класс изделия по показателю приведенного сопротивления теплопередачи - А2.
7. Входные двери должны иметь доводчики, уплотнение в притворах. На входных дверях жильцов (помещения МОП) предусмотреть устройство СКУД/домофона (см. комплект СС)
8. Входные двери в жилую часть установить без порога.
9. Для всех конструкциий перед изготовлением произвести контрольные замеры проемов фирмой изготовителем.
10. Цвет профиля и глухих заполнений RAL 7037, согласовать с автором проекта.
11. Дверные проемы в витражных изделиях ДНО-02, ДНО-03, ДНО-05 предусмотреть с ДП на дверях предусмотреть устройство самозакрывания створки, выполнить изготовитель

В РАБОТУ
ДАТА: 26.02.2026
№ ЗАДАЧИ: С-126

В выделенной области представлена заменяемая актуальная редакция
Содержание изменений см. в листе разрешения на внесение изменений

3	----	Зам	----		02.26	24-04-АР.2
Изм	Кол.уч	Лист	N док	Подпись	Дата	"Строительство жилого комплекса со встроенными помещениями общественного-делового и коммерческого назначения и встроенно-пристроенным поликлиническим учреждением по адресу: г. Чита, ул. 1-я Коллективная
ГИП		Патрушев			08.25	Жилой дом со встроенными помещениями общественно-делового и коммерческого назначения на первом этаже здания и встроенно-пристроенным поликлиническим учреждением (поз. 2.2-2.3)
Исполнит.		Вязьмина			08.25	Спецификация элементов заполнения наружных проемов 1-2 этажа
Н.контр.		Жукова			08.25	

Стадия	Лист	Листов
Р	11	

КПСК

Согласовано:
Взам. инв. N
Подп. и дата
Инв. N подл.

В/Ш = 297 / 630 (0.19м2)

СПЕЦИФИКАЦИЯ ЭЛЕМЕНТОВ ЗАПОЛНЕНИЯ ОКОННЫХ ПРОЕМОВ ЖИЛОЙ ЧАСТИ

Поз.	Обозначение	Наименование	Количество									Эскиз
			Подвал	1 эт.	2-3 эт.	4-6 эт.	7-9 эт.	10-12 эт.	13 эт.	14-15 эт.	Всего	
ОКНА												
ОК-1	**ГОСТ 30674–2023**	оконный блок ПВХ П 860-1750 (АМ1-А/12-4М1-А/12-М4 (36)), с открыванием цвет профиля RAL 7037			7	7	7	7	7	---	84	проем 1000х1800h мм
ОК-2	**ГОСТ 30674–2023**	оконный блок ПВХ П 860-1750 (АМ1-А/12-4М1-А/12-М4 (36)), с открыванием цвет профиля RAL 7037			4	4	4	4	4	---	48	проем 900х1800h мм
ОК-3.1	**ГОСТ 30674–2023**	оконный блок ПВХ П 1760-1750 (АМ1-А/12-4М1-А/12-М4 (36)), с открыванием цвет профиля RAL 7037			9	7	8	9	6	---	96	проем 1800х1800h мм
ОК-3.2	**ГОСТ 30674–2023**	оконный блок ПВХ П 1760-1750 (АМ1-А/12-4М1-А/12-М4 (36)), с открыванием цвет профиля RAL 7037			8	7	8	6	7	---	86	проем 1800х1800h мм
ОК-4.1	**ГОСТ 30674–2023**	оконный блок ПВХ П 1960-1750 (АМ1-А/12-4М1-А/12-М4 (36)), с открыванием цвет профиля RAL 7037			2	2	2	2	2	---	24	проем 2000х1800h мм
ОК-4.2	**ГОСТ 30674–2023**	оконный блок ПВХ П 1960-1750 (АМ1-А/12-4М1-А/12-М4 (36)), с открыванием цвет профиля RAL 7037			2	2	2	2	2	---	24	проем 2000х1800h мм
ОК-5.1	**ГОСТ 30674–2023**	оконный блок ПВХ П 2460-1750 (АМ1-А/12-4М1-А/12-М4 (36)), с открыванием цвет профиля RAL 7037			1	1	1	1	1	---	12	проем 2500х1800h мм
ОК-6.0	**ГОСТ 30674–2023**	оконный блок ПВХ П 2060-1750 (АМ1-А/12-4М1-А/12-М4 (36)), с открыванием цвет профиля RAL 7037			1	1	1	1	1	---	12	проем 2100х1800h мм
ОК-7	**ГОСТ 30674–2023**	оконный блок ПВХ П 1360-1750 (АМ1-А/12-4М1-А/12-М4 (36)), с открыванием цвет профиля RAL 7037			7	6	7	7	7	---	81	проем 1400х1800h мм
ОК-8.1	**ГОСТ 30674–2023**	оконный блок ПВХ П 1560-1750 (АМ1-А/12-4М1-А/12-М4 (36)), с открыванием цвет профиля RAL 7037			2	2	---	2	2	---	18	проем 1600х1800h мм
ОК-1а	**ГОСТ 30674–2023**	оконный блок ПВХ П 1360-500 (АМ1-А/12-4М1-А/12-М4 (36)), глухое цвет профиля RAL 7037	1		1	1	1	1	1	1	15	проем 1400х500h мм
ОК-2а	**ГОСТ 30674–2023**	оконный блок ПВХ П 1360-380 (АМ1-А/12-4М1-А/12-М4 (36)), глухое цвет профиля RAL 7037			1	1	1	1	1	1	14	проем 1400х430h мм
ОК-1*	**ГОСТ 30674–2023**	оконный блок ПВХ П 860-1850 (АМ1-А/12-4М1-А/12-М4 (36)), с открыванием цвет профиля RAL 7037			---	---	---	---	---	7	14	проем 1000х1900h мм
ОК-2*	**ГОСТ 30674–2023**	оконный блок ПВХ П 860-1850 (АМ1-А/12-4М1-А/12-М4 (36)), с открыванием цвет профиля RAL 7037			---	---	---	---	---	4	8	проем 900х1900h мм
ОК-3.1*	**ГОСТ 30674–2023**	оконный блок ПВХ П 1760-1850 (АМ1-А/12-4М1-А/12-М4 (36)), с открыванием цвет профиля RAL 7073			---	---	---	---	---	6	12	проем 1800х1900h мм
ОК-3.2*	**ГОСТ 30674–2023**	оконный блок ПВХ П 1760-1850 (АМ1-А/12-4М1-А/12-М4 (36)), с открыванием цвет профиля RAL 7037			---	---	---	---	---	7	14	проем 1800х1900h мм
ОК-4.1*	**ГОСТ 30674–2023**	оконный блок ПВХ П 1960-1850 (АМ1-А/12-4М1-А/12-М4 (36)), с открыванием цвет профиля RAL 7037			---	---	---	---	---	2	4	проем 2000х1900h мм
ОК-4.2*	**ГОСТ 30674–2023**	оконный блок ПВХ П 1960-1850 (АМ1-А/12-4М1-А/12-М4 (36)), с открыванием цвет профиля RAL 7037			---	---	---	---	---	2	4	проем 2000х1900h мм
ОК-5.1*	**ГОСТ 30674–2023**	оконный блок ПВХ П 2460-1850 (АМ1-А/12-4М1-А/12-М4 (36)), с открыванием цвет профиля RAL 7037			---	---	---	---	---	1	2	проем 2500х1900h мм
ОК-6.0*	**ГОСТ 30674–2023**	оконный блок ПВХ П 2060-1850 (АМ1-А/12-4М1-А/12-М4 (36)), с открыванием цвет профиля RAL 7037			---	---	---	---	---	1	2	проем 2100х1900h мм
ОК-7*	**ГОСТ 30674–2023**	оконный блок ПВХ П 1360-1850 (АМ1-А/12-4М1-А/12-М4 (36)), с открыванием цвет профиля RAL 7037			---	---	---	---	---	7	14	проем 1400х1900h мм
ОК-8.1*	**ГОСТ 30674–2023**	оконный блок ПВХ П 1560-1850 (АМ1-А/12-4М1-А/12-М4 (36)), с открыванием цвет профиля RAL 7037			---	---	---	---	---	2	4	проем 1600х1900h мм

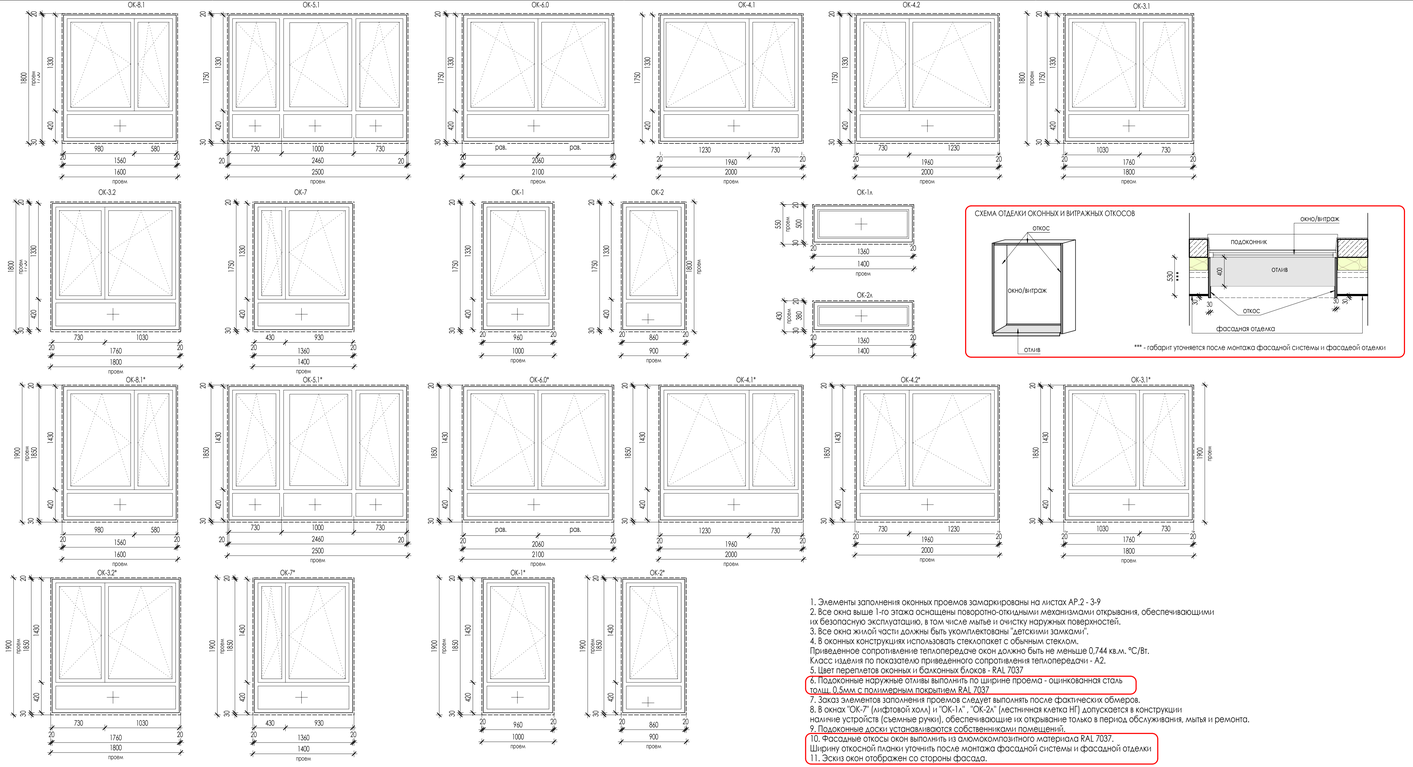

СХЕМА ОТДЕЛКИ ОКОННЫХ И ВИТРАЖНЫХ ОТКОСОВ

СПЕЦИФИКАЦИЯ ОТДЕЛКИ ОКОННЫХ ПРОЕМОВ

Поз.	Обозначение	Наименование	Количество Всего	Примечание
ПОДОКОННЫЕ ДОСКИ				
П-1	ГОСТ 30673-2013	ПД 400-1050 (проем 1000мм), цвет RAL 7037	98	в комплекте ОК-1, ОК-1*
П-2		ПД 400-950 (проем 900мм), RAL 7037	56	в комплекте ОК-2, ОК-2*
П-3		ПД 400-1850 (проем 1800мм), RAL 7037	208	в комплекте ОК-3.1, ОК-3.2, ОК-3.1*, ОК-3.2*
П-4		ПД 400-2050 (проем 2000мм), RAL 7037	56	в комплекте ОК-4.1, ОК-4.2, ОК-4.1*, ОК-4.2*
П-5		ПД 400-2550 (проем 2500мм), RAL 7037	14	в комплекте ОК-5.1, ОК-5.1*
П-6		ПД 400-2150 (проем 2100мм), RAL 7037	14	в комплекте ОК-6.0, ОК-6.0*
П-7		ПД 400-1450 (проем 1400мм), RAL 7037	95	в комплекте ОК-7, ОК-7*
П-8		ПД 400-1650 (проем 1600мм), RAL 7037	22	в комплекте ОК-8.1, ОК-8.1*
ПОДОКОННЫЕ ОТЛИВЫ				
ПО-1	ПО 550(*)-1050 (проем 1000мм), цвет RAL 7037		98	в комплекте ОК-1, ОК-1*
ПО-2	ПО 550(*)-950 (проем 900мм), RAL 7037		56	в комплекте ОК-2, ОК-2*
ПО-3	ПО 550(*)-1850 (проем 1800мм), RAL 7037		208	в комплекте ОК-3.1, ОК-3.2, ОК-3.1*, ОК-3.2*
ПО-4	ПО 550(*)-2050 (проем 2000мм), RAL 7037		56	в комплекте ОК-4.1, ОК-4.2, ОК-4.1*, ОК-4.2*
ПО-5	ПО 550(*)-2550 (проем 2500мм), RAL 7037		14	в комплекте ОК-5.1, ОК-5.1*
ПО-6	ПО 550(*)-2150 (проем 2100мм), RAL 7037		14	в комплекте ОК-6.0, ОК-6.0*
ПО-7	ПО 550(*)-1450 (проем 1400мм), RAL 7037		124	в комплекте ОК-7, ОК-7*, ОК-1а, ОК-2а
ПО-8	ПО 550(*)-1650 (проем 1600мм), RAL 7037		22	в комплекте ОК-8.1, ОК-8.1*
ФАСАДНЫЕ ОТКОСЫ				
ОТК-1		ОТК 550(**) Х 4600, мм, цвет RAL 7037	84	в комплекте ОК-1
ОТК-2		ОТК 550(**) Х 4300, мм, цвет RAL 7037	48	в комплекте ОК-2
ОТК-3		ОТК 550(**) Х 5400, мм, цвет RAL 7037	182	в комплекте ОК-3.1, ОК-3.2
ОТК-4		ОТК 550(**) Х 5600, мм, цвет RAL 7037	48	в комплекте ОК-4.1, ОК-4.2
ОТК-5		ОТК 550(**) Х 6100, мм, цвет RAL 7037	12	в комплекте ОК-5.1
ОТК-6		ОТК 550(**) Х 5700, мм, цвет RAL 7037	12	в комплекте ОК-6.0
ОТК-7		ОТК 550(**) Х 5000, мм, цвет RAL 7037	81	в комплекте ОК-7
ОТК-8		ОТК 550(**) Х 5200, мм, цвет RAL 7037	18	в комплекте ОК-8.1
ОТК-1а		ОТК 550(**) Х 2500, мм, цвет RAL 7037	15	в комплекте ОК-1а
ОТК-2а		ОТК 550(**) Х 2260, мм, цвет RAL 7037	14	в комплекте ОК-2а
ОТК-1*		ОТК 550(**) Х 4800, мм, цвет RAL 7037	14	в комплекте ОК-1*
ОТК-2*		ОТК 550(**) Х 4700, мм, цвет RAL 7037	8	в комплекте ОК-2*
ОТК-3*		ОТК 550(**) Х 5600, мм, цвет RAL 7037	26	в комплекте ОК-3.1*, ОК-3.2*
ОТК-4*		ОТК 550(**) Х 5600, мм, цвет RAL 7037	8	в комплекте ОК-4.1*, ОК-4.2*
ОТК-5*		ОТК 550(**) Х 6300, мм, цвет RAL 7037	2	в комплекте ОК-5.1*
ОТК-6*		ОТК 550(**) Х 5900, мм, цвет RAL 7037	2	в комплекте ОК-6.0*
ОТК-7*		ОТК 550(**) Х 5200, мм, цвет RAL 7037	14	в комплекте ОК-7*
ОТК-8*		ОТК 550(**) Х 5400, мм, цвет RAL 7037	4	в комплекте ОК-8.1*

(*) - ширина оконных отливов уточняется после монтажа фасадной навесной системы и фасадной отделки.
(**) - ширина фасадных откосов окон уточняется после монтажа фасадной навесной системы и фасадной отделки.

1. Элементы заполнения оконных проемов замаркированы на листах АР.2 - 3-9
2. Все окна выше 1-го этажа оснащены поворотно-откидными механизмами открывания, обеспечивающими их безопасную эксплуатацию, в том числе мытье и очистку наружных поверхностей.
3. Все окна жилой части должны быть укомплектованы "детскими замками".
4. В оконных конструкциях использовать стеклопакет с обычным стеклом.
Приведенное сопротивление теплопередаче окон должно быть не меньше 0,744 кв.м. °С/Вт.
Класс изделия по показателю приведенного сопротивления теплопередачи - А2.
5. Цвет переплетов оконных и балконных блоков - RAL 7037
6. Подоконные наружные отливы выполнить по ширине проема - оцинкованная сталь толщ. 0,5мм с полимерным покрытием RAL 7037.
7. Заказ элементов заполнения проемов следует выполнять после фактических обмеров.
8. В окнах "ОК-7" (лифтовой холл) и "ОК-1а", "ОК-2а" (лестничная клетка НГ) допускается в конструкции наличие устройств (съемные ручки), обеспечивающие их открывание только в период обслуживания, мытья и ремонта.
9. Подоконные доски устанавливаются собственниками помещений.
10. Фасадные откосы окон выполнить из алюмокомпозитного материала RAL 7037.
Ширину откосной планки уточнить после монтажа фасадной системы и фасадной отделки
11. Эскиз окон отображен со стороны фасада.

В производство работ
Дата: 26.02.2026
№ задачи: С-126

В выделенной области представлено замененное. Содержание изменений см. в листе разрешения

Изм.	Кол.уч.	Лист	N док.	Подпись	Дата
3	—	Зон.	—		02.26

ГИП	Патрушев		08.25
Исполнит.	Вязьмина		08.25
Н.контр.	Жукова		08.25

24-04-АР.2

"Строительство жилого комплекса со встроенными помещениями общественного-делового и коммерческого назначения и встроенно-пристроенным помещением ресурсоснабжения по адресу: г. Чита, ул. 1-я Комсомольская

Жилой дом со встроенными помещениями общественно-делового и коммерческого назначения на первом этаже здания и встроенно-пристроенным помещением ресурсоснабжения (поз. 2.2-2.3)

Стадия	Лист	Листов
Р	12	

Спецификация элементов заполнения оконных проемов жилой части

КПСК

В/Ш = 420 / 1189 (0,50м2)

Согласовано

Взам. инв. №

Подп. и дата

Инв. № подл.

БД-3

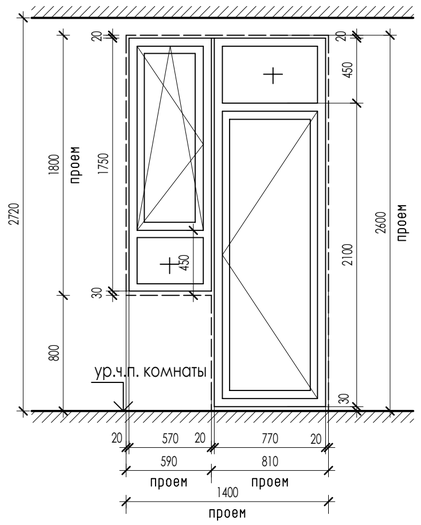

БД-1

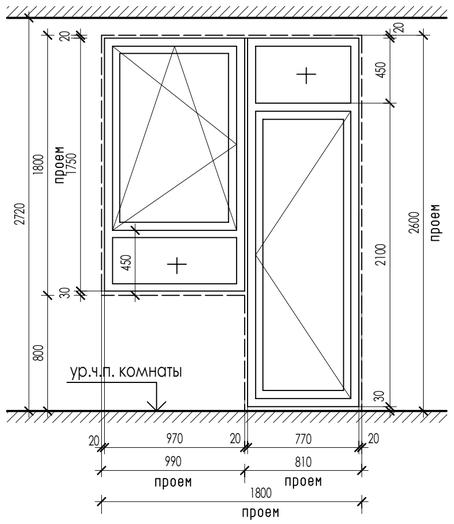

БД-1л

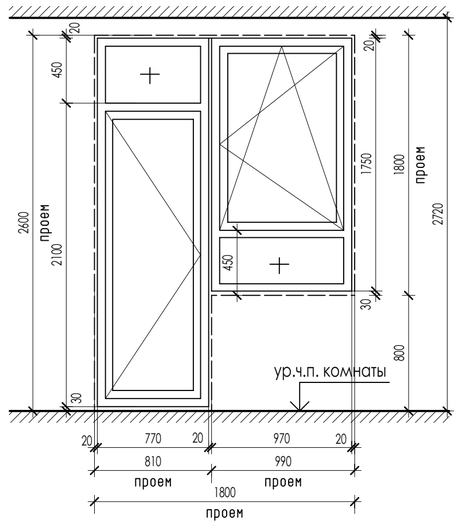

БД-2л

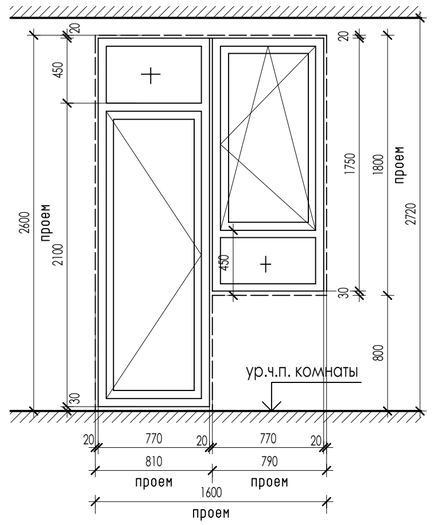

БД-1.1*

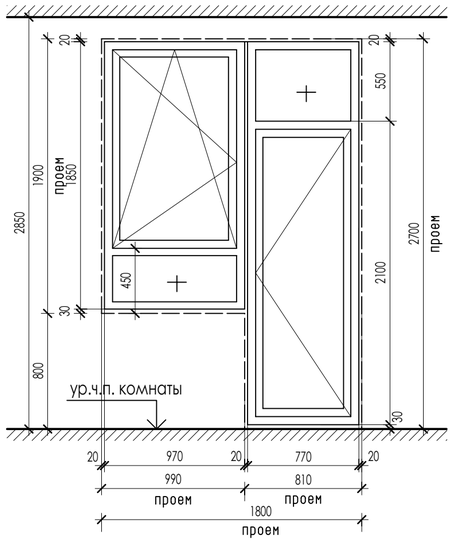

БД-1.1л*

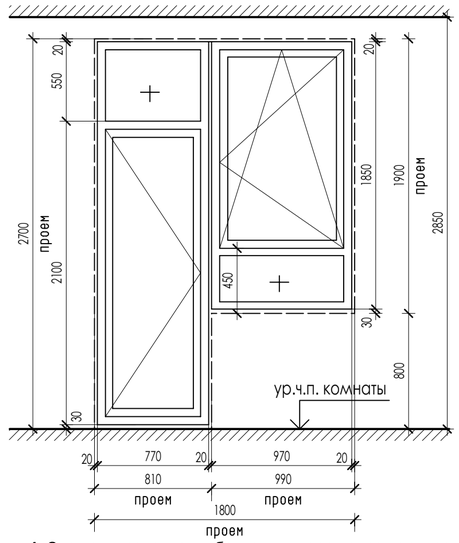

БД-2.1л*

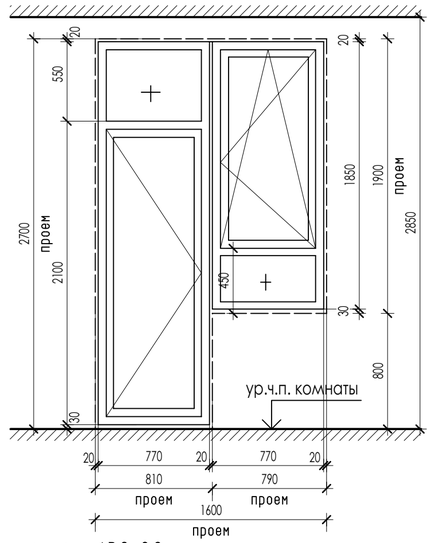

СПЕЦИФИКАЦИЯ ОТДЕЛКИ БАЛКОННЫХ ПРОЕМОВ

Поз.	Обозначение	Наименование	Количество Всего	Примечание
ПОДОКОННЫЕ ДОСКИ				
П-9	ГОСТ 30673-2013	ПД 400-990 (проем 990мм), цвет RAL 7037	**30**	в комплекте БД-1, БД-1л, БД-1.1*, БД-1.1л*
П-10		ПД 400-790 (проем 790мм), RAL 7037	**14**	в комплекте БД-2л, БД-2.1л*
П-11		ПД 400-590 (проем 590мм), RAL 7037	**3**	в комплекте БД-3
ПОДОКОННЫЕ ОТЛИВЫ				
ПО-9		ПО 550(*)-990 (проем 990мм), цвет RAL 7037	**30**	в комплекте БД-1, БД-1л, БД-1.1*, БД-1.1л*
ПО-10		ПО 550(*)-790 (проем 790мм), RAL 7037	**14**	в комплекте БД-2л, БД-2.1л*
ПО-11		ПО 550(*)-590 (проем 590мм), RAL 7037	**3**	в комплекте БД-3

(*) - ширина оконных отливов уточняется после монтажа фасадной навесной системы и фасадной отделки.
Фасадные откосы балконных проемов выполняются оштукатуриванием по сетке.

СПЕЦИФИКАЦИЯ ЭЛЕМЕНТОВ ЗАПОЛНЕНИЯ БАЛКОННЫХ ПРОЕМОВ ЖИЛОЙ ЧАСТИ

Поз.	Обозначение	Наименование	Количество: Подвал	1 эт	2 - 3 эт	4 - 6 эт	7 - 9 эт	10-12 эт	13 эт	14-15 эт	Всего	Эскиз
БАЛКОНЫ												
БД-1	**ГОСТ 30674—2023 ГОСТ 56926—2016**	Балконный блок БП В2 1760-2550 (4М1-Ar12–4М1-Ar12-И4 (36)), с дверью справа цвет профиля RAL 7037			---	1	---	2	1	---	12	проем 1800x2600h мм
БД-1л	**ГОСТ 30674—2023 ГОСТ 56926—2016**	Балконный блок БП В2 1760-2550 (4М1-Ar12–4М1-Ar12-И4 (36)), с дверью слева цвет профиля RAL 7037			---	1	1	---	2	---	12	проем 1800x2600h мм
БД-2л	**ГОСТ 30674—2023 ГОСТ 56926—2016**	Балконный блок БП В2 1560-2550 (4М1-Ar12–4М1-Ar12-И4 (36)), с дверью слева цвет профиля RAL 7037			---	1	2	---	1	---	12	проем 1600x2600h мм
БД-3	**ГОСТ 30674—2023 ГОСТ 56926—2016**	Балконный блок БП В2 1360-2550 (4М1-Ar12–4М1-Ar12-И4 (36)), с дверью справа цвет профиля RAL 7037			---	1	---	---	---	---	3	проем 1400x2600h мм
БД-1.1*	**ГОСТ 30674—2023 ГОСТ 56926—2016**	Балконный блок БП В2 1760-2650 (4М1-Ar12–4М1-Ar12-И4 (36)), с дверью справа цвет профиля RAL 7037								1	2	проем 1800x2700h мм
БД-1.1л*	**ГОСТ 30674—2023 ГОСТ 56926—2016**	Балконный блок БП В2 1760-2650 (4М1-Ar12–4М1-Ar12-И4 (36)), с дверью слева цвет профиля RAL 7037								2	4	проем 1800x2700h мм
БД-2.1л*	**ГОСТ 30674—2023 ГОСТ 56926—2016**	Балконный блок БП В2 1560-2650 (4М1-Ar12–4М1-Ar12-И4 (36)), с дверью слева цвет профиля RAL 7037								1	2	проем 1600x2700h мм

1. Элементы заполнения балконных проемов замаркированы на листах АР.2 - 3-9
2. Все окна выше 1-го этажа оснащены поворотно-откидными механизмами открывания, балконные двери оснащены поворотным механизмом открывания. Все конструкции обеспечивают их безопасную эксплуатацию, в том числе мытье и очистку наружных поверхностей.
3. Все окна жилой части должны быть укомплектованы "детскими замками", в т.ч. балконные двери.
4. В оконных и балконных конструкциях использовать стеклопакет с обычным стеклом. Приведенное сопротивление теплопередаче окон должно быть не меньше 0,744 кв.м. °С/Вт. Класс изделия по показателю приведенного сопротивления теплопередачи - А2.
5. Цвет переплетов оконных и балконных блоков - RAL 7037
6. Подоконные наружные отливы по ширине проема - оцинкованный металлический лист толщ. 0,5мм с полимерным покрытием RAL 7037.
7. Заказ элементов заполнения проемов следует выполнять после фактических обмеров
8. Подоконные доски в зоне окна устанавливает собственник.
9. Откосы балконных проемов внутри балконов выполнить фактурной декоративной штукатуркой по сетке.
10. Эскиз осекления балконов отображен со стороны помещения квартир.

В ПРОИЗВОДСТВО РАБОТ
ДАТА: 26.02.2026
№ ЗАДАЧИ: С-126

В выделенной области представлена замененная (актуальная версия).
Содержание изменений см. в листе разрешения на внесение изменений.

3	----	Зам	----		02.26	24-04-АР.2
Изм	Кол.уч	Лист	N док	Подпись	Дата	"Строительство жилого комплекса со встроенными помещениями общественного-делового и коммерческого назначения и встроенно-пристроенным поликлиническим учреждением по адресу: г. Чита, ул. 1-я Коллективная
ГИП		Патрушев			08.25	Жилой дом со встроенными помещениями общественно-делового и коммерческого назначения на первом этаже здания и встроенно-пристроенным поликлиническим учреждением (поз. 2.2-2.3)
Исполнит.		Вязьмина			08.25	Спецификация элементов заполнения балконных проемов жилой части
Н.контр.		Жукова			08.25	

Стадия	Лист	Листов
Р	13	

КПСК

Согласовано:
Взам. инв. N
Подп. и дата
Инв. N подл.

В/Ш = 420 / 594 (0.25м2)

ОСТЕКЛЕНИЕ БАЛКОНА ТИП 1.1

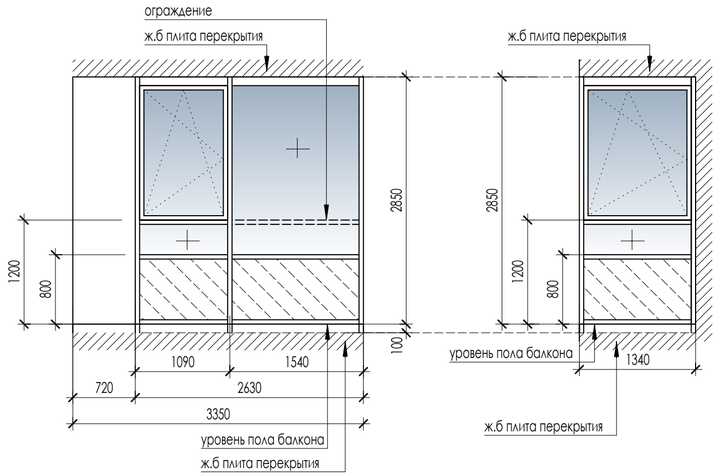

ОСТЕКЛЕНИЕ БАЛКОНА ТИП 2.1

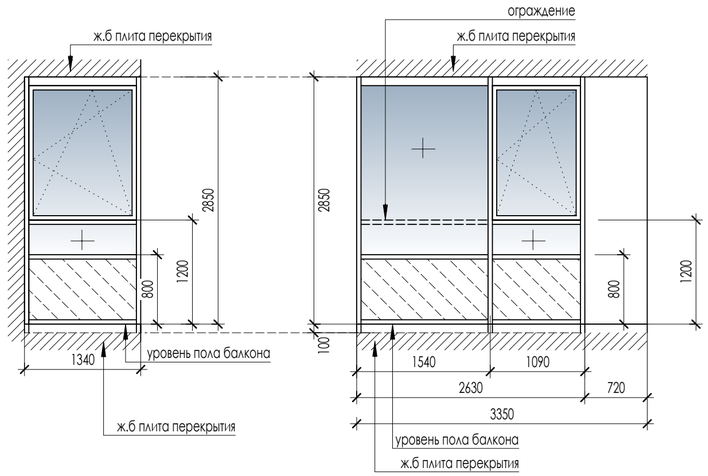

КРОВЛЯ ТИП 3

- Металлический оцинкованный отлив
- Гидроизоляция Техноэласт АЛЬФА ЭФПП (или аналог) -2 слоя
- Праймер битумный ТЕХНОНИКОЛЬ № 01
- Выравнивающая стяжка из ЦПР - 5-15мм или затирка
- Ж/Б плита покрытия 180мм

СЕЧЕНИЕ БАЛКОНА А-А

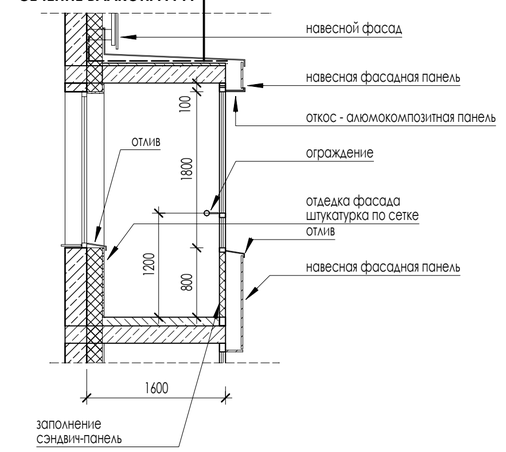

ОСТЕКЛЕНИЕ БАЛКОНА ТИП 1

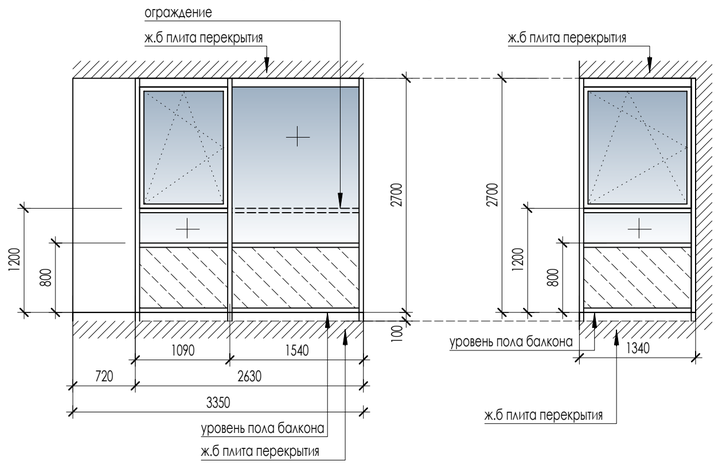

ОСТЕКЛЕНИЕ БАЛКОНА ТИП 2

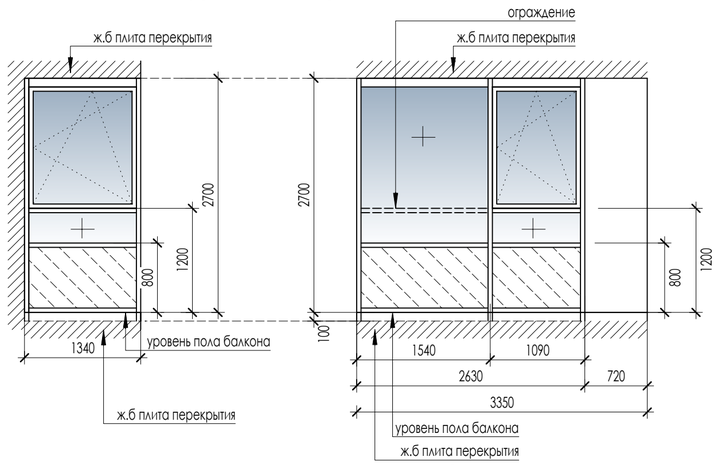

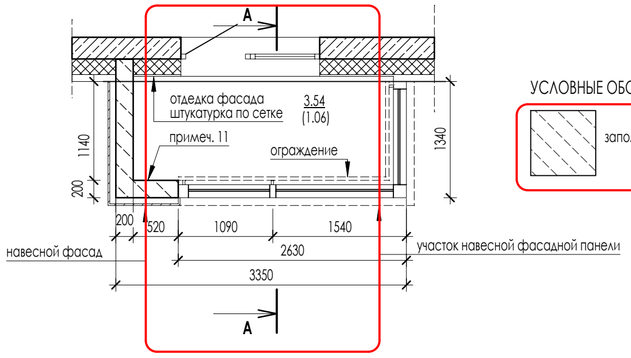

УСЛОВНЫЕ ОБОЗНАЧЕНИЯ

заполнение сэндвич-панель

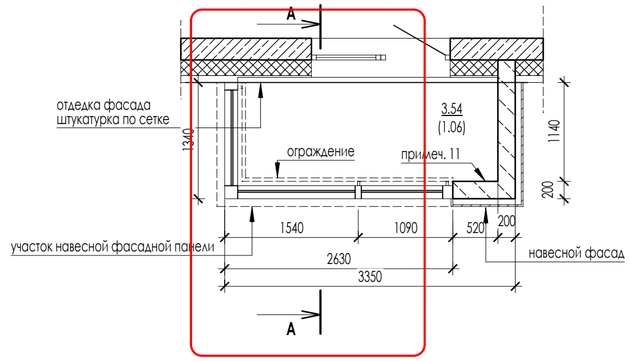

1. Элементы остекления балконов замаркированы на листах АР.2 -5-9.
2. Каждый тип балконного остекления имеет створку с поворотно-откидными механизмами открывания, обеспечивающими
их безопасную эксплуатацию, в том числе мытье и очистку наружных поверхностей.
3. Все элементы открывания балконов должны быть
укомплектованы "детскими замками".
4. Остекление балконов выполнить из алюминиевого профиля: по ГОСТ 56926-2016.
5. Цвет переплетов - серый RAL 7037.
6. Остекление одинарное - прозрачное безопасное стекло - закаленное (ГОСТ 30698) или стекло с пленкой К4 (ГОСТ 30826).
7. Подоконные наружные отливы - оцинкованный металлический лист толщ. 0,5мм с полимерным покрытием RAL 7037.
8. На высоте 1200 мм от уровня чистого пола по рамной конструкции остекления установить ограждение (см. комплект 24-04-АС.2).
9. Конструкции витражного ограждения балконов выполнить
с соблюдением требований ГОСТ 56926-2016 (для панорамного остекления).
Конструкции витражного ограждения на высоте 1200 мм должно быть из материалов НГ.
10. Заказ элементов остекления следует выполнять после фактических обмеров
11. Отделку пола, потолка балкона, стен в зоне витражей
собственник квартиры выполняет самостоятельно.
12. Фасадные откосы остекления балконов выполнить из алюмокомпозитного материала RAL 7037.
Ширину откосной планки уточнить после монтажа фасадной системы и фасадной отделки.
Откосы балконных проемов внутри балконов выполнить фасадной штукатуркой по стеке.
13. Эскиз остекления балконов отображен со стороны фасада.

СПЕЦИФИКАЦИЯ ОСТЕКЛЕНИЯ БАЛКОНОВ

Поз.	Обозначение	Наименование	Количество							Примечание
			2 - 3 эт	4 - 6 эт	7 - 9 эт	10-12 эт	13 эт	14-15 эт	Всего	
ТИП 1	**ГОСТ 56926-2016**	Остекление балкона алюминиевый профиль, стеклопакет 4зак-Ar16-4зак И (24) открывание	---	2	2	1	2	---	16	см. эскиз
ТИП 2	**ГОСТ 56926-2016**	Остекление балкона алюминиевый профиль, стеклопакет 4зак-Ar16-4зак И (24) открывание	---	2	1	1	2	---	14	см. эскиз
ТИП 1.1	**ГОСТ 56926-2016**	Остекление балкона алюминиевый профиль, стеклопакет 4зак-Ar16-4зак И (24) открывание	---	---	---	---	---	2	4	см. эскиз
ТИП 2.1	**ГОСТ 56926-2016**	Остекление балкона алюминиевый профиль, стеклопакет 4зак-Ar16-4зак И (24) открывание	---	---	---	---	---	2	4	см. эскиз

СПЕЦИФИКАЦИЯ ОТДЕЛКИ ОТКОСОВ ОСТЕКЛЕНИЯ БАЛКОНОВ

Поз.	Обозначение	Наименование	Количество	Примечание
			Всего	
ПОДОКОННЫЕ ОТЛИВЫ				
ПО-ТИП1		ПО 550(*)-3,97L, цвет RAL 7037	**38**	в комплекте ТИП 1, ТИП 2, ТИП 1.1, ТИП 2.1
ФАСАДНЫЕ ОТКОСЫ				
ОТК-ТИП 1		ОТК 550(**) X 6130L мм, цвет RAL 7037	**30**	в комплекте ТИП 1, ТИП 2
ОТК-ТИП 2		ОТК 550(**) X 6430L мм, цвет RAL 7037	**8**	в комплекте ТИП 1.1, ТИП 2.1

(*) - ширина отливов уточняется после монтажа фасадной навесной системы и фасадной отделки.
(**) - ширина фасадных откосов уточняется после монтажа фасадной навесной системы и фасадной отделки.

В выделенной области представлена замененная (актуальная версия).
Содержание изменений см. в листе разрешения на выдачу задания на изменений.

В ПРОИЗВОДСТВО РАБОТ
ДАТА: 26.02.2026
№ ЗАДАНИЯ: 126

Изм	Кол.уч	Лист	N док	Подпись	Дата
3	----	Зам	----		02.26
1	----	Зам	----		09.25
ГИП		Патрушев			08.25
Исполнит.		Вязьмина			08.25
Н.контр.		Жукова			08.25

24-04-АР.2

"Строительство жилого комплекса со встроенными помещениями общественного-делового и коммерческого назначения и встроенно-пристроенным поликлиническим учреждением по адресу: г. Чита, ул. 1-я Коллективная

Жилой дом со встроенными помещениями общественно-делового и коммерческого назначения на первом этаже здания и встроенно-пристроенным поликлиническим учреждением (поз. 2.2-2.3)

Стадия	Лист	Листов
Р	14	

Спецификация элементов остекления балконов

КПСК

Согласовано:

Взам. инв. N

Подп. и дата

Инв. N подл.

В/Ш = 420 / 594 (0.25м2)

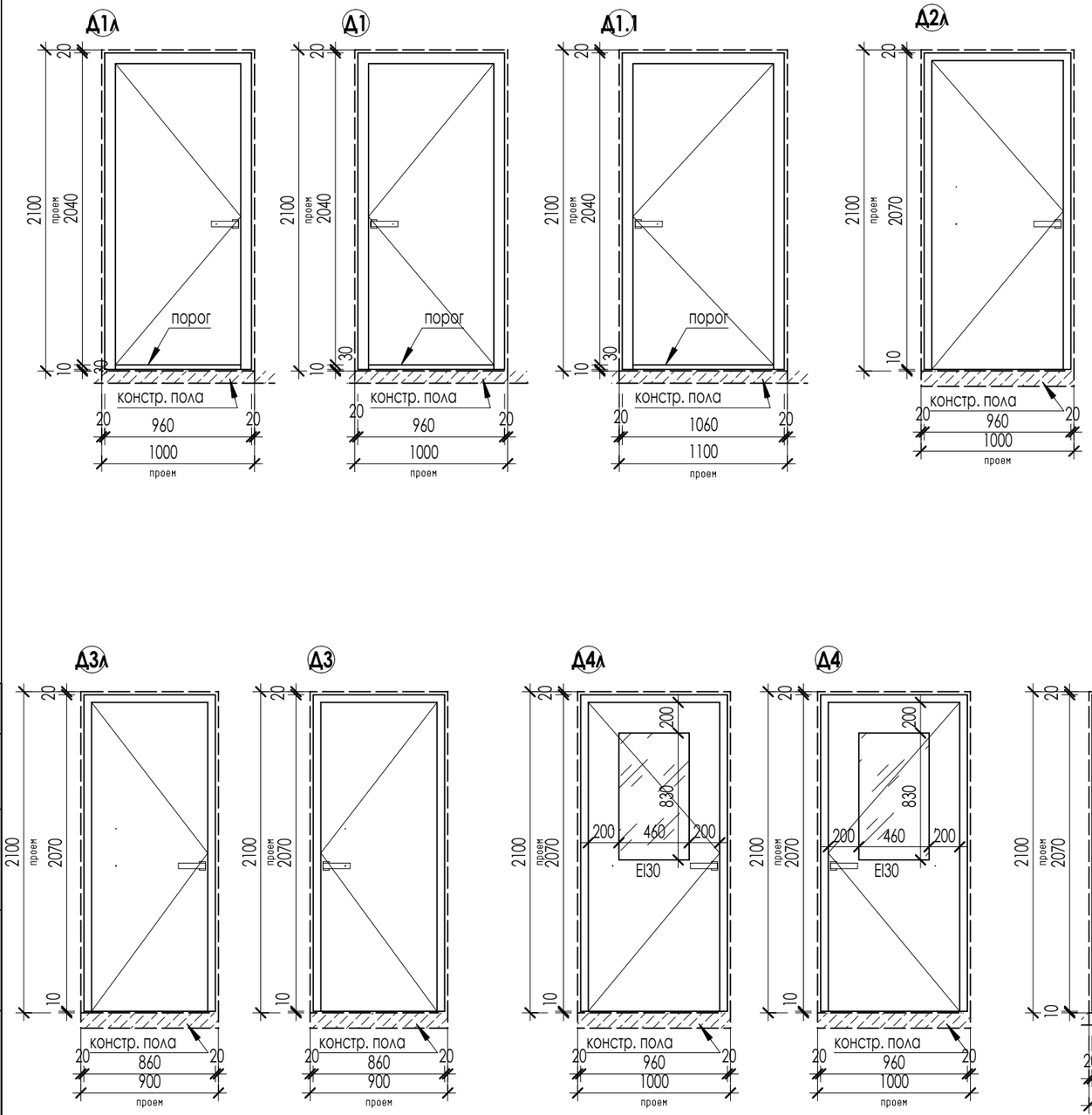

СПЕЦИФИКАЦИЯ ЭЛЕМЕНТОВ ЗАПОЛНЕНИЯ ДВЕРНЫХ ПРОЕМОВ ПОДВАЛА

Поз.	Обозначение	Наименование	Количество	Примечание
			Подвал	
	ДВЕРИ			
Д1	ГОСТ 31173-2016 (сталь)	ДСН Оп Прг Пр Н Псп 2070-960	**1**	проем 1000x2100h
Д1.1		ДСН Оп Прг Пр Н Псп 2070-1060	**1**	проем 1100x2100h
Д1л		ДСН Оп Прг Л Н Псп 2070-960	**1**	проем 1000x2100h
Д2	ГОСТ 31173-2016 (сталь)	ДСВв Дп Брг Пр Н О 2070x1160	**2**	проем 1200x2100h
Д2л		ДСВв Оп Брг Л Н О 2070x960	**3**	проем 1000x2100h
Д3	ГОСТ 31173-2016 (сталь)	ДСВ Оп Брг Пр В О 2070x860	**23**	проем 900x2100h
Д3л		ДСВ Оп Брг Л В О 2070x860	**19**	проем 900x2100h
Д4	**НПО "Пульс"**	ДПМ-01/30К-О, правая	**4**	проем 1000x2100h
Д4л		ДПМ-01/30К-О, левая	**1**	проем 1000x2100h
Д5	ГОСТ 31173-2003 (сталь)	ДСВв Дп Брг Пр Н О 2070x1310	**1**	проем 1350x2100h
Д6л	**НПО "Пульс"**	ДПМ-01/30К-О, левая	**3**	проем 900x2100h

В ПРОИЗВОДСТВО РАБОТ
ДАТА: 26.02.2026
№ ЗАДАЧИ: С-126

1. Элементы дверей замаркированы на листе АР.2 - 2.
2. Входные двери должны иметь доводчики, уплотнение в притворах, пороги.
На входных дверях (помещения МОП) предусмотреть устройство СКУД/домофона (см. комплект СС.2)
3. Цвет наружных дверей - RAL 7037.
4. Схемы разрезки и открывания элементов заполнения дверных проемов приведены на данном листе.
5. Двери в противопожарных преградах - противопожарные (НПО "Пульс" или аналог по выбору заказчика).

Согласовано:

Взам. инв. N

Подл. и дата

Инв. N подл.

Изм	Кол.уч	Лист	N док	Подпись	Дата
ГИП		Патрушев			08.25
Исполнит.		Вязьмина			08.25
Н.контр.		Жукова			08.25

24-04-АР.2

"Строительство жилого комплекса со встроенными помещениями общественно-делового и коммерческого назначения и встроенно-пристроенным поликлиническим учреждением по адресу: г. Чита, ул. 1-я Коллективная

Жилой дом со встроенными помещениями общественно-делового и коммерческого назначения на первом этаже здания и встроенно-пристроенным поликлиническим учреждением (поз. 2.2-2.3)

Стадия	Лист	Листов
Р	15	

Спецификация элементов заполнения дверей подвала

КПСК

В/Ш = 297 / 420 (0.12м2)

ДВЕРИ ПРОТИВОПОЖАРНЫЕ

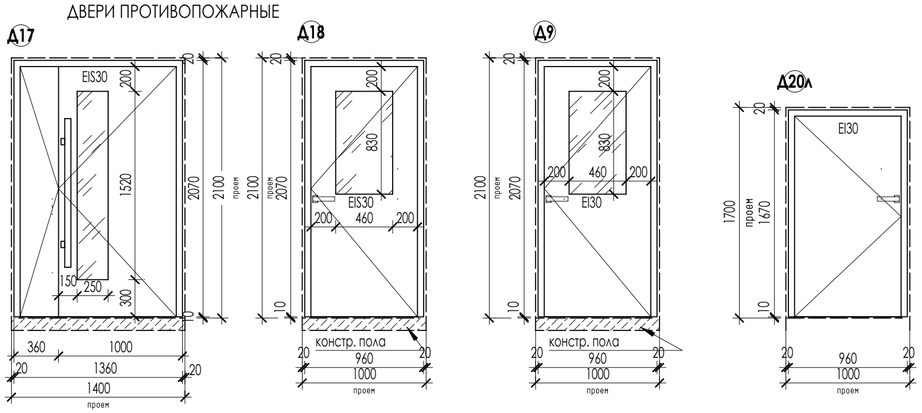

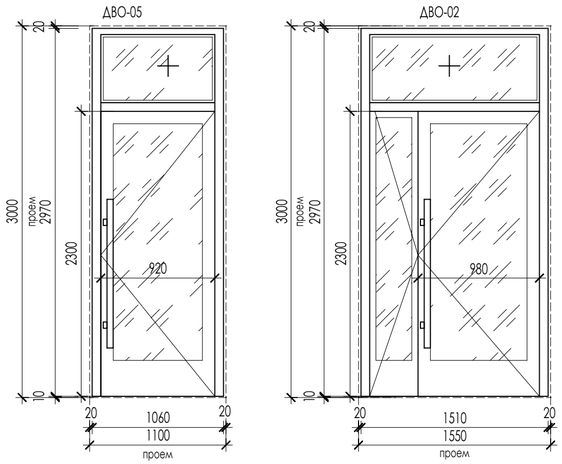

ДВЕРИ ОСТЕКЛЕННЫЕ АЛЮМИНИЕВЫЕ

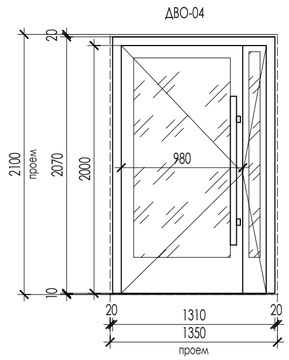

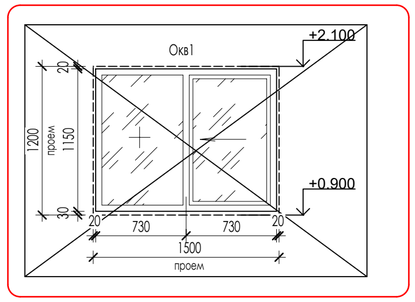

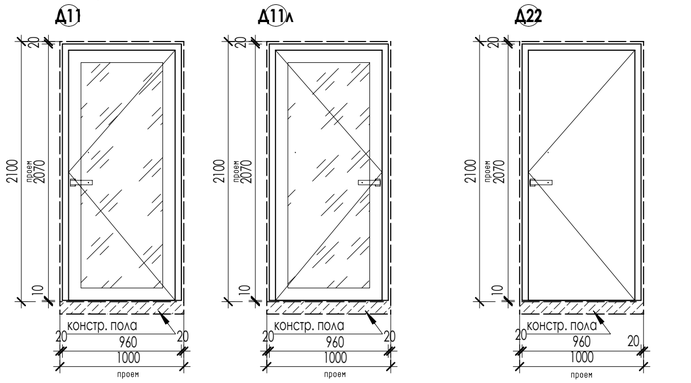

ДВЕРИ КВАРТИР

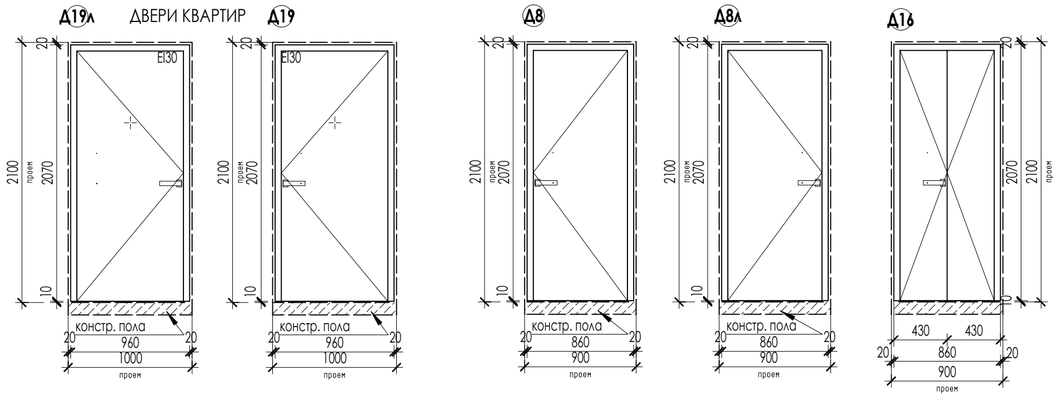

СПЕЦИФИКАЦИЯ ЭЛЕМЕНТОВ ЗАПОЛНЕНИЯ ДВЕРНЫХ ПРОЕМОВ ЖИЛОЙ ЧАСТИ

Поз.	Обозначение	Наименование	Количество								Эскиз
			1 эт	2 - 3 эт	4 - 6 эт	7 - 9 эт	10-12 эт	13-15 эт	Выход на кровлю	Всего	
		ДВЕРИ									
Д8	ГОСТ 475-2016	ДС Рп 21-9 Г ПрБ Мд1	**2**	---	---	---	---	---	---	**1**	проем 900х2100h мм
Д8л	ГОСТ 475-2016	ДС Рл 21-9 Г ПрБ Мд1	**2**	---	---	---	---	---	---	**3**	проем 900х2100h мм
Д9	**НПО "Пульс"**	ДПМ-01/30К-О, правая, EI30	**2**	---	---	---	---	---	---	**2**	проем 1000х2100h мм
Д11	**ГОСТ 23747-2015* (AL)**	ДСВ Оп Прг Пр Н Псп 2070-960	**1**	---	---	---	---	---	---	**1**	проем 1000х2100h мм
Д11л	**ГОСТ 23747-2015* (AL)**	ДСВ Оп Прг Л Н Псп 2070-960	**2**	---	---	---	---	---	---	**1**	проем 1000х2100h мм
ДВО-02	**ГОСТ 23747-2015* (AL)**	ДАВ Дв Бпр Р 2970х1510	**4**	---	---	---	---	---	---	**4**	проем 1550х3000h мм
ДВО-04	**ГОСТ 23747-2015* (AL)**	ДАВ Дв Бпр Р 2070х1310	**1**	---	---	---	---	---	---	**1**	проем 1350х2100h мм
ДВО-05	**ГОСТ 23747-2015* (AL)**	ДАВ Дв Бпр Р 2970х1060	**1**	---	---	---	---	---	---	**1**	проем 1100х3000h мм
Д16	ГОСТ 31173-2016 (сталь)	ДСВв Дп Прг О 2070х860	---	**4**	**4**	**4**	**4**	**4**	---	**56**	проем 900х2100h мм
Д17	**НПО "Пульс"**	ДПМ-02/30К-О, правая, EIS30	---	**2**	**2**	**2**	**2**	**2**	---	**28**	проем 1350х2100h мм
Д18	**НПО "Пульс"**	ДПМ-01/30К-О, правая, EIS30	---	**2**	**2**	**2**	**2**	**2**	---	**28**	проем 1000х2100h мм
Д19	**НПО "Пульс"**	ДПМ-01/30К, правая звукоизолированная, EI30	---	**6**	**6**	**6**	**6**	**6**	---	**84**	проем 1000х2100h мм
Д19л	**НПО "Пульс"**	ДПМ-01/30К, левая звукоизолированная, EI30	---	**8**	**8**	**8**	**8**	**8**	---	**112**	проем 1000х2100h мм
Д20л	ГОСТ 57327-2016	ДПС 01 левая, глухая, утепленная, наружная, EI30, 1670-960							**1**	**1**	проем 1000х1700h мм
Д22	ГОСТ 475-2016	ДС Рп 21-10 Г ПрБ Мд1	**1**	---	---	---	---	---	---	**1**	проем 1000х2100h мм
Люк 1	ГОСТ 57327-2016	ДПС 01 (люк) утепленный, наружный, EI30, герметичное исполнение							**1**	**1**	проем 1000х1400 мм
		ОКНА									
~~**Окв1**~~	~~**ГОСТ 30674—2023**~~	~~оконный блок ПВХ П 1460-1150 (4М1-Ar12-4М1(20)), с открыванием цвет профиля RAL 7037~~	~~**1**~~	---	---	---	---	---	---	~~**1**~~	~~проем 1500х1200h~~

1. Элементы дверей замаркированы на листах АР.2 - 3-9.
2. Двери ДВО-02, ДВО-04 должны иметь доводчики, уплотнение в притворах, без порогов, с двумя активными створками.
На дверях предусмотреть устройство самозакрывания с координацией последовательного закрывания полотен.
3. Цвет алюминиевых дверей - RAL 7037.
4. Схемы разрезки и открывания элементов заполнения дверных проемов приведены на данном листе.
5. Двери в противопожарных преградах - противопожарные (НПО "Пульс" или аналог по выбору заказчика).
6. Остекление дверей выполнить из безопасного стекла (закаленное или аналог).
7. Внешнюю отделку внутренних дверей, фурнитуру согласовать с Заказчиком согласно Дизайн-проекта
8. Окно Окв1 (смотровое-переговорное окно консьержа) выполнить из алюминиевого профиля RAL 7037, створка откатная. Открывание согласовать с Заказчиком. Стеклопакет однокамерный, стекло обь
9. Элемент подоконника окна Окв1 выполнить согласно Диазйн-интреьера помещений.
10. Входные двери в квартиры выполнить в противопожарном исполнении EI30 (НПО "Пульс" или аналог по вы

В ПРОИЗВОДСТВО РАБОТ
ДАТА: 26.02.2026
№ ЗАДАЧИ: С-126

В выделенной области представлена замененная (актуальная версия).
Содержание изменений см. в листе разрешения на внесение изменений.

2	---	Зам	---		01.26	24-04-АР.2
1	---	Зам	---		09.25	"Строительство жилого комплекса со встроенными помещениями общественного-делового и коммерческого назначения и встроенно-пристроенным поликлиническим учреждением по адресу: г. Чита, ул. 1-я Коллективная
Изм	Кол.уч	Лист	N док	Подпись	Дата	
ГИП		Патрушев			08.25	Жилой дом со встроенными помещениями общественно-делового и коммерческого назначения на первом этаже здания и встроенно-пристроенным поликлиническим учреждением (поз. 2.2-2.3)
Исполнит.		Вязьмина			08.25	Спецификация элементов заполнения внутренних дверных и оконных проемов жилой части
Н.контр.		Жукова			08.25	

Стадия	Лист	Листов
Р	16	

КПСК

В/Ш = 420 / 594 (0.25м2)

Согласовано:

Взам. инв. N

Подп. и дата

Инв. N подл.

КРОВЛЯ ТИП 3

- Металлический оцинкованный отлив
- Гидроизоляция Технэласт АЛЬФА ЭФПП (или аналог) -2 слоя
- Праймер битумный ТЕХНОНИКОЛЬ № 01
- Выравнивающая стяжка из ЦПР - 5-15мм или затирка
- Ж/Б плита покрытия 180мм

ПОТОЛОК ТИП 1 (подшивка потолка фасада)

- Фасадный подшивной потолок (алюмо-композитная панель)
- Воздушный зазор - 60 мм
- Теплоизоляционная плита в 2 слоя:
ТЕХНОНИКОЛЬ 33 PN Фасад ПРОФ -100мм
ТЕХНОВЕНТ СТАНДАРТ - 100мм
- Фасадная подсистема
- Монолитная жб плита - 200 мм

КРОВЛЯ ТИП 1 (кровля жилой части)

- 1 слой Технэласт ЭКП (с крупнозернистой посыпкой) (ТУ 5774-003-00287852-99)
- 1 слой Технэласт ЭПП (ТУ 5774-003-00287852-99)
- Праймер ТехноНИКОЛЬ №08
- Выравнивающая ЦПС М100, армированная сеткой (5Вр 100х100мм)- 50мм
- Кермзитовый гравий по уклону (фр. 10-40мм, Y=600кг/м3, ГОСТ 9759-71)-20-140мм
- Рубероид
- Утеплитель - минераловатная плита ТЕХНОБАРЬЕР (ТЕХНОРУФ Н ПРОФ или аналог)
(2 слоя 100мм и 100мм в разбежку)- 200мм
- Пароизоляция - полиэтиленовая пленка (ГОСТ 10354-82) с проклейкой швов
- Выравнивающая стяжка из ЦПР - 5-15мм или затирка
- Ж/Б плита покрытия 200мм

КРОВЛЯ ТИП 2 (кровля стилобата)

- 1 слой Технэласт ЭКП (с крупнозернистой посыпкой) (ТУ 5774-003-00287852-99)
- 1 слой Технэласт ЭПП (ТУ 5774-003-00287852-99)
- Выравнивающая ЦПС М100,
армированная сеткой (5Вр 100х100мм)- 50мм
- Кермзитовый гравий по уклону (фр. 10-40мм, Y=600кг/м3, ГОСТ 9759-71)-20-140мм
- Утеплитель -экструдированный пенополистирол типа "Пеноплекс Кровля"
ТУ 5767-006-54349294-2014 (2 слоя 100мм и 100мм в разбежку)- 200мм
- Пароизоляция - полиэтиленовая пленка (ГОСТ 10354-82) с проклейкой швов
- Выравнивающая стяжка из ЦПР - 5-15мм или затирка
- Ж/Б плита покрытия 200мм

РАЗРЕЗ 1-1

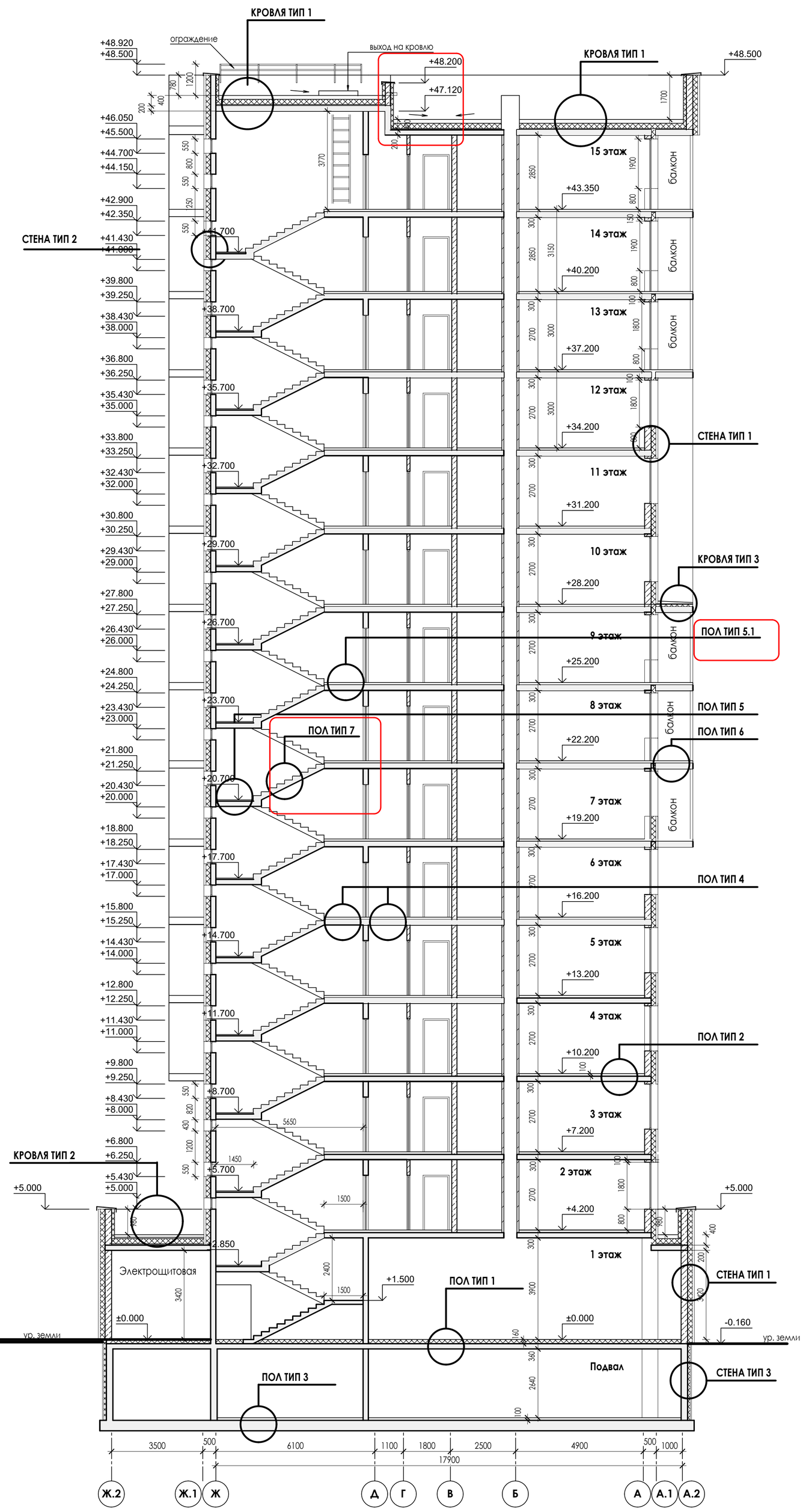

СТЕНА ТИП 1 (стены выше земли)

- Фасадная облицовка (керамогранит, алюмо-композитная панель, кирпичная плитка)
- Воздушный зазор - 60 мм
- Теплоизоляционная плита в 2 слоя:
ТЕХНОНИКОЛЬ 33 PN Фасад ПРОФ -100мм
ТЕХНОВЕНТ СТАНДАРТ - 80мм
- Фасадная подсистема
- Кладка из блоков ячеистого бетона D600кг/м3, F35, В2.5 ГОСТ 31359-2007 - 250 мм
- Штукатурка - 20 мм

СТЕНА ТИП 2 (стены выше земли)

- Фасадная облицовка (керамогранит, алюмо-композитная панель, кирпичная плитка)
- Воздушный зазор - 60 мм
- Теплоизоляционная плита в 2 слоя:
ТЕХНОНИКОЛЬ 33 PN Фасад ПРОФ -100мм
ТЕХНОВЕНТ СТАНДАРТ - 80мм
- Фасадная подсистема
- Монолитная жб стена - 200 мм
- Штукатурка - 20 мм

СТЕНА ТИП 3 (стены подвала)

Грунт обратной засыпки
Защитная мембрана "Planter Standart"
Утеплитель - экструзионный пенополистирол типа "Пеноплэкс-Фундамент"
ТУ 5767-006-54349294-2014 - 150 мм
Гидроизоляция - "Технэласт ЭПП -4.0" -(2 слоя)
Грунтовочный слой - битумный праймер -1 слой
Монолитная ж.б. стена В25- 200мм

ПОЛ ТИП 1 (полы 1го этажа)

-керамогранитная плитка на клею (в помещениях общественного назначения выполняет собственник помещения) - 15 мм
-стяжка из цем.-песч. р-ра М 150, армирование сеткой 4 Ср: 4Вр-1-100/4Вр-1-100 по ГОСТ 23279-2012 - 75мм
-плиты экструзионный пенополистирол "Пеноплекс" ТУ 5767-001-56925804-2003 -70мм
-плита перекрытия

ПОЛ ТИП 2 (полы жилых помещений)

- чистый пол (выполняется собственником помещения) - 30 мм
- выравнивающая стяжка из цем.песч. раствора М150 (выполняется собственником помещения) -70 мм
- ж.б. плита перекрытия

ПОЛ ТИП 3 (полы подвала)

выравнивающая стяжка из цем.песч. раствора М150 (армиров. сеткой Δ4 Врl с яч. 100х100 мм) - 100-80 мм (разуклонка к приямкам)
- ж.б. фундаментная плита

ПОЛ ТИП 4 (полы общий коридор)

- керамогранитная плитка на клею - 15 мм
- выравнивающая стяжка из цем.песч. раствора М150 (армиров. сеткой Δ4 Врl с яч. 100х100 мм) - 35 мм
- керамзитовый гравий (фр. 5-10 мм, Y=300 кг/м3, ГОСТ 9759-90) - 50 мм
- ж.б. плита перекрытия

ПОЛ ТИП 5 (межэтажная площадка)

- полиуретановая пропитка
- выравнивающая ЦПР стяжка -50мм
- грунтовка глубокого проникновения
- монолитная жб площадка

ПОЛ ТИП 5.1 (полы поэтажная площадка лестничной клетки)

- полиуретановая пропитка
- выравнивающая стяжка из цем.песч. раствора М150 (армиров. сеткой Δ4 Врl с яч. 100х100 мм) - 50 мм
- керамзитовый гравий (фр. 5-10 мм, Y=300 кг/м3, ГОСТ 9759-90) - 50 мм
- ж.б. плита перекрытия

ПОЛ ТИП 6 (полы лоджии)

- чистый пол (выполняется собственником помещения) - 50 мм
- ж.б. плита перекрытия

ПОЛ ТИП 7 (лестничный марш)

- сборный жб марш без отделки

ПОЛ ТИП 8 (входные группы)

- Брусчатка -40
- Подстилающий слой из песка -20
- Геотекстиль иглопробивной термофиксированный ТЕХНОНИКОЛЬ ПРОФ 300
- Балласт (гравий фракцией 5-10 мм) -36
- Профилированная дренажная мембрана PLANTER geo
- Защитная ж/б плита В25, армированная сеткой - 50
- Геотекстиль иглопробивной термофиксированный ТЕХНОНИКОЛЬ ПРОФ 300
- ТЕХНОЭЛАСТ ФУНДАМЕНТ ТЕРРА
- ТЕХНОЭЛАСТ ФУНДАМЕНТ
- Праймер битумный ТЕХНОНИКОЛЬ № 01
- Стяжка из цем.-песч. р-ра М 150, армирование сеткой 4 Ср: 4Вр-1-100/4Вр-1-100 по ГОСТ 23279-2012 - 80
- Керамзитобетон -40
- Плиты XPS ТЕХНОНИКОЛЬ CARBON PROF3 -80
- Технэласт АЛЬФА ЭФПП
- Железобетонная плита -200

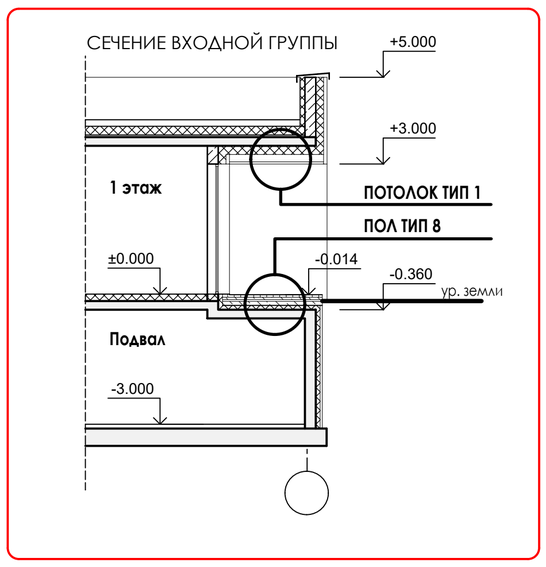

В выделенной области представлена замененная (актуальная версия).
Содержание изменений см. в листе разрешения на внесение изменений.

1. Все используемое оборудование, изделия и материалы могут быть заменены на аналогичные по характеристикам, по согласованию с заказчиком.
2. Разрезы хамаркированы на листах АР.2 - 2-10

В ПРОИЗВОДСТВО РАБОТ
ДАТА: 26.02.2026
№ ЗАДАЧИ: С-126

2	----	Зам	----		01.26	24-04-АР.2
1	----	Зам	----		09.25	"Строительство жилого комплекса со встроенными помещениями общественного-делового и коммерческого назначения и встроенно-пристроенным поликлиническим учреждением по адресу: г. Чита, ул. 1-я Коллективная
Изм	Кол.уч	Лист	N док	Подпись	Дата	
ГИП		Патрушев			08.25	Жилой дом со встроенными помещениями общественно-делового и коммерческого назначения на первом этаже здания и встроенно-пристроенным поликлиническим учреждением (поз. 2.2-2.3)
Исполнит.		Вязьмина			08.25	Разрез 1-1
Н.контр.		Жукова			08.25	

Стадия	Лист	Листов
Р	17	

КПСК

Согласовано:
Взам. инв. N
Подп. и дата
Инв. N подл.

В/Ш = 841 / 594 (0.50м2)

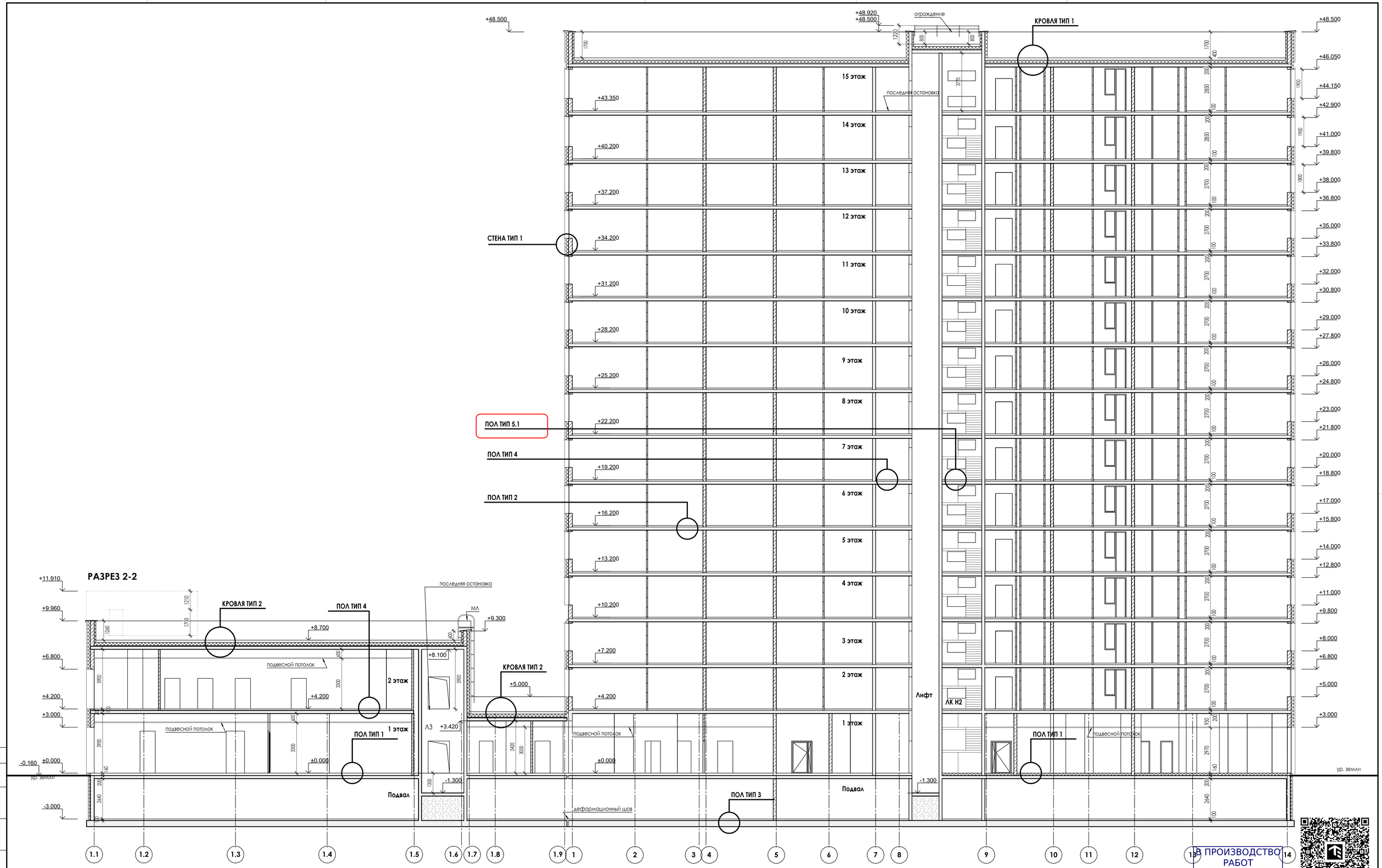

1. Разрезы хамаркированы на листах АР.2 - 2-10

В ПРОИЗВОДСТВО РАБОТ
ДАТА: 26.02.2026
№ ЗАДАЧИ: С-126

В выделенной области представлена замененная (актуальная версия).
Содержание изменений см. в листе разрешения на внесение изменений.

2	----	Зам.	----		01.26	24-04-АР.2
Изм	Кол.уч	Лист	N док	Подпись	Дата	"Строительство жилого комплекса со встроенными помещениями общественного-делового и коммерческого назначения и встроенно-пристроенным поликлиническим учреждением по адресу: г. Чита, ул. 1-я Коллективная
ГИП		Патрушев			08.25	Жилой дом со встроенными помещениями общественно-делового и коммерческого назначения на первом этаже здания и встроенно-пристроенным поликлиническим учреждением (поз. 2.2-2.3)
Исполнит.		Вязьмина			08.25	Разрез 2-2
Н.контр.		Жукова			08.25	

Стадия	Лист	Листов
Р	18	

КПСК

Согласовано:

Взам. инв. N

Подп. и дата

Инв. N подл.

В/Ш = 594 / 841 (0.50м2)

РАЗРЕЗ 4-4

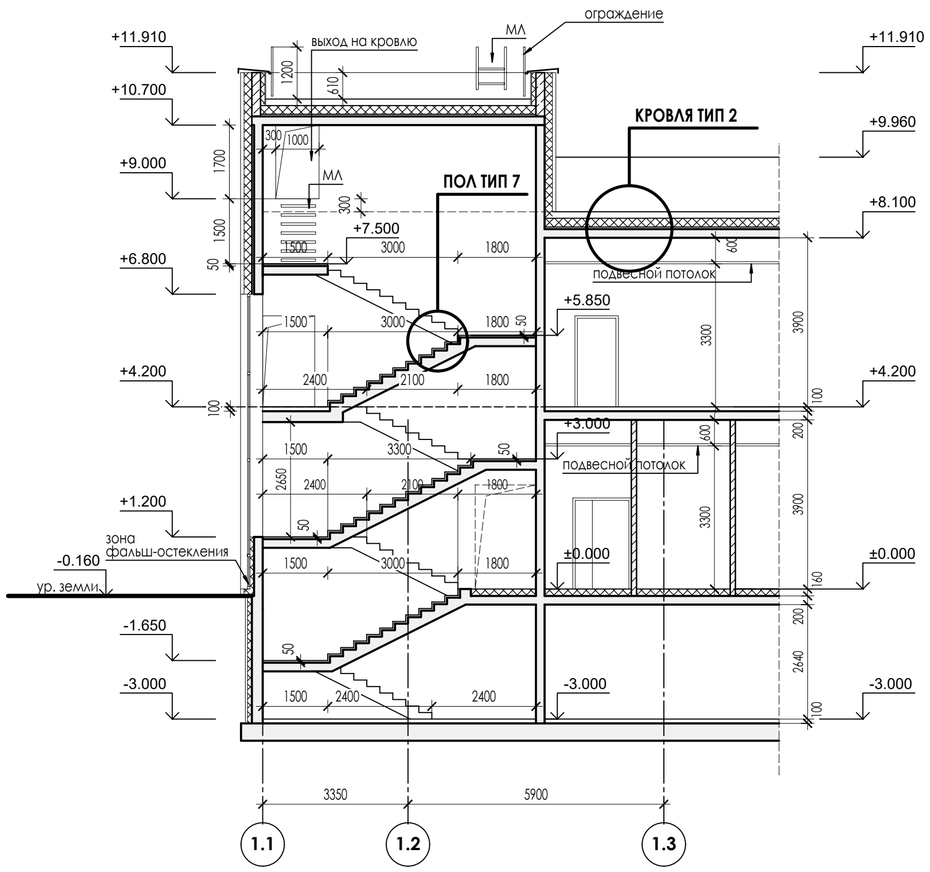

РАЗРЕЗ 3-3

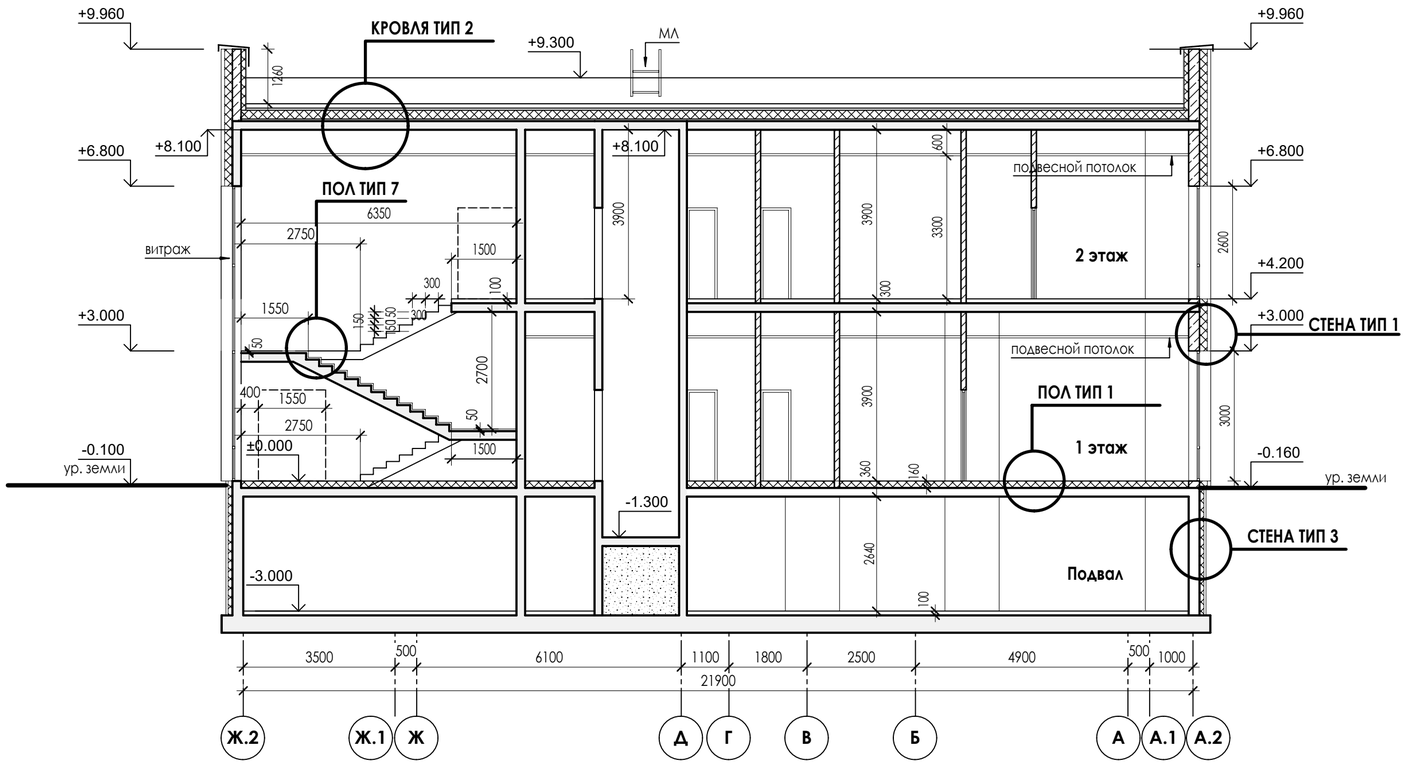

СЕЧЕНИЕ СПУСКА В ОСЯХ "2-4/А"

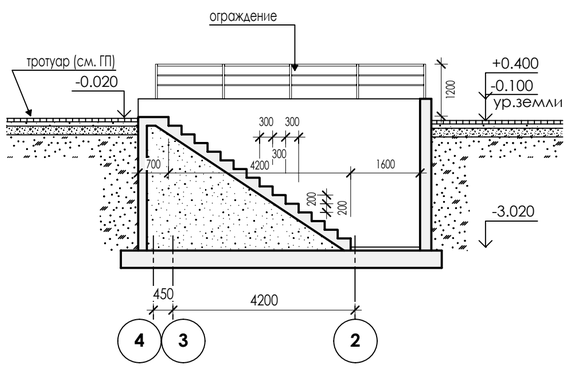

СЕЧЕНИЕ СПУСКА В ОСЯХ "Г-А/14"

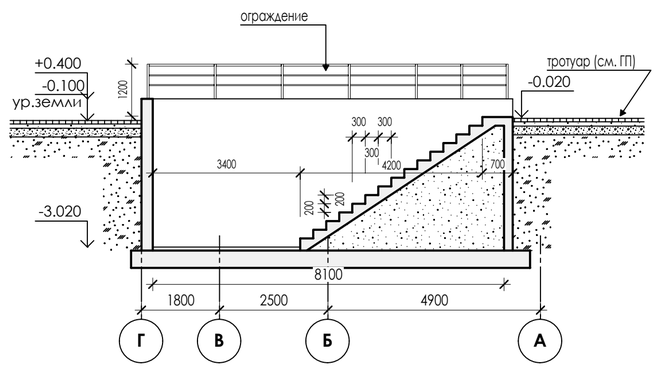

1. Разрезы хамаркированы на листах АР.2 - 2-10

В ПРОИЗВОДСТВО РАБОТ
ДАТА: 26.02.2026
№ ЗАДАЧИ: С-126

Изм	Кол.уч	Лист	N док	Подпись	Дата	24-04-АР.2		
						"Строительство жилого комплекса со встроенными помещениями общественного-делового и коммерческого назначения и встроенно-пристроенным поликлиническим учреждением по адресу: г. Чита, ул. 1-я Коллективная		
ГИП		Патрушев			08.25	Жилой дом со встроенными помещениями общественно-делового и коммерческого назначения на первом этаже здания и встроенно-пристроенным поликлиническим учреждением (поз. 2.2-2.3)	Стадия	Лист	Листов
							Р	19	
Исполнит.		Вязьмина			08.25	Разрез 3-3, 4-4	КПСК		
Н.контр.		Жукова			08.25				

В/Ш = 420 / 594 (0.25м2)

Согласовано:

Взам. инв. N

Подп. и дата

Инв. N подл.

ЭКСПЛИКАЦИЯ ПОЛОВ ПОМЕЩЕНИЙ ЖИЛОЙ ЧАСТИ

Номер помещения	Тип пола	Схема пола или тип пола по серии	Данные элементов пола, мм	Площадь всего м2	Класс пожарной опасности материала, не более указанного
1 ЭТАЖ					
Тамбур (пом. 1.02, 1.14, 1.16, 1.17, 1.21,) Лифтовой холл (пом. 1.07, 1.08), Холл (пом. 1.04, 1.08)	1	±0,000	1. Плиты керамогранит (ГОСТ Р 57141-2016) -12 2. Плиточный клей -3 3. Стяжка из цем.-песч. р-ра М 150, армирование сеткой 4 Ср: 4Вр-1-100/4Вр-1-100 по ГОСТ 23279-2012 - 75 4. Плиты экструзионный пенополистирол "Пеноплекс" ТУ 5767-001-56925804-2003 -70 5. Плита перекрытия ЖБ -200	107.21	НГ
Консьерж (пом. 1.05) Гостиная для жителей (пом. 1.06а) Колясочная (пом. 1.03)				68.67	
Гостиная для жильцов (пом. 10)	1а	±0,000	1. Ламинат -8 2. Самовыравнивающая смесь -5 мм 3. Стяжка из цем.-песч. р-ра М 150, армирование сеткой 4 Ср: 4Вр-1-100/4Вр-1-100 по ГОСТ 23279-2012 - 77 4. Плиты экструзионный пенополистирол "Пеноплекс" ТУ 5767-001-56925804-2003 -70 5. Плита перекрытия ЖБ -200	45.10	
Электрощитовая (пом. 1.06, 0.121)	1б	±0,000	1. Покрытие полиуретановая пропитка 2. Самовыравнивающая смесь -5 мм 3. Стяжка из цем.-песч. р-ра М 150, армирование сеткой 4 Ср: 4Вр-1-100/4Вр-1-100 по ГОСТ 23279-2012 - 85 4. Плиты экструзионный пенополистирол "Пеноплекс" ТУ 5767-001-56925804-2003 -70 5. Плита перекрытия ЖБ -200	40.53	
КУИ, с/у (пом.1.01, 1.09, 1.11, 1.13, 1.15)	2	±0,000	1. Плиты керамогранит (ГОСТ Р 57141-2016) -10 2. Плиточный клей -3 3. Гидроизоляция - 2 слоя эластичной мастики Ceresit CL51 -2 4. Стяжка из цем.-песч. р-ра М 150, армирование сеткой 4 Ср: 4Вр-1-100/4Вр-1-100 по ГОСТ 23279-2012 - 75 5. Плиты экструзионный пенополистирол "Пеноплекс" ТУ 5767-001-56925804-2003 -70 6. Плита перекрытия ЖБ -200	18.13	
Лестничная клетка площадка на отм+0,00м (пом. 1.12)	3	±0,000	1. Плиты керамогранит (ГОСТ Р 57141-2016) -12 2. Плиточный клей -3 3. Стяжка из цем.-песч. р-ра М 150, армирование сеткой 4 Ср: 4Вр-1-100/4Вр-1-100 по ГОСТ 23279-2012 - 75 4. Плиты экструзионный пенополистирол "Пеноплекс" ТУ 5767-001-56925804-2003 -70 5. Плита перекрытия ЖБ -200	11.00	НГ
Меж.этажная площадка лестницы	4		1. Покрытие полиуретановая пропитка 2. Самовыравнивающая смесь -5 мм 2. Выравнивающая ЦПР стяжка -45 3. Грунтовка глубокого проникновения 4. Монолитная жб площадка	62.4	
Лестничные марши	5		1. Сборный жб марш без отделки	123.1	НГ
Этажная площадка лестницы	6		1. Покрытие полиуретановая пропитка 2. Выравнивающая стяжка из цем.песч. раствора М150 (армиров. сеткой Д4 Врl с яч. 100х100 мм) - 35 3. Керамзитовый гравий (фр. 5-10 мм, Y=300 кг/м3, ГОСТ 9759-90) - 65 4. Ж.б. плита перекрытия -200	54.6	
Входные площадки	7	-0,014 -0,360	1. Брусчатка -40 2. Подстилающий слой из песка -20 3. Геотекстиль иглопробивной термофиксированный ТЕХНОНИКОЛЬ ПРОФ 300 4. Балласт (гравий фракцией 5-10 мм) -36 5. Профилированная дренажная мембрана PLANTER geo 6. Защитная ж/б плита В25, армированная сеткой - 50 7. Геотекстиль иглопробивной термофиксированный ТЕХНОНИКОЛЬ ПРОФ 300 8. ТЕХНОЭЛАСТ ФУНДАМЕНТ ТЕРРА 9. ТЕХНОЭЛАСТ ФУНДАМЕНТ 10. Праймер битумный ТЕХНОНИКОЛЬ № 01 11. Стяжка из цем.-песч. р-ра М 150, армирование сеткой 4 Ср: 4Вр-1-100/4Вр-1-100 по ГОСТ 23279-2012 - 80 12. Керамзитобетон -40 13. Плиты XPS ТЕХНОНИКОЛЬ CARBON PROF3 -80 14. Техноэласт АЛЬФА ЭФПП 15. Железобетонная плита -200	29.60	
ТИПОВЫЕ ЭТАЖ					
Общие коридоры, лифтовой холл, тамбур-шлюз	8		1. Керамогранитная плитка на клею - 15 2. Выравнивающая стяжка из цем.песч. р-ра М150 (армиров. сеткой Д4 Врl с яч. 100х100 мм) - 35 3. Керамзитовый гравий (фр. 5-10 мм, Y=300 кг/м3, ГОСТ 9759-90) - 50 4. Ж.б. плита перекрытия -200	967.54	НГ

ЭКСПЛИКАЦИЯ ПОЛОВ ВСТРОЕННЫХ ПОМЕЩЕНИЙ

Номер помещения	Тип пола	Схема пола или тип пола по серии	Данные элементов пола, мм	Площадь всего м2	Класс пожарной опасности материала, не более указанного
1 ЭТАЖ					
Помещения с сухим режимом работы	9	±0,000	1. Чистый пол (выполняет собственник помещений) -15 2. Стяжка из цем.-песч. р-ра М 150, армирование сеткой 4 Ср: 4Вр-1-100/4Вр-1-100 по ГОСТ 23279-2012 - 75 3. Плиты экструзионный пенополистирол "Пеноплекс" ТУ 5767-001-56925804-2003 -70 4. Плита перекрытия ЖБ -200	1144,6	НГ
Помещения с мокрым режимом работы	10	±0,000	1. Чистый пол (выполняет собственник помещений) -15 2. Гидроизоляция (выполняет собственник помещений - 2 слоя) эластичной мастики Ceresit CL51 -2 3. Стяжка из цем.-песч. р-ра М 150, армирование сеткой 4 Ср: 4Вр-1-100/4Вр-1-100 по ГОСТ 23279-2012 - 75 4. Плиты экструзионный пенополистирол "Пеноплекс" ТУ 5767-001-56925804-2003 -70 5. Плита перекрытия ЖБ -200	73,7	

ЭКСПЛИКАЦИЯ ПОЛОВ ПОМЕЩЕНИЙ ПОДВАЛА

Номер помещения	Тип пола	Схема пола или тип пола по серии	Данные элементов пола, мм	Площадь всего м2	Класс пожарной опасности материала, не более указанного
ПОДВАЛ					
Подвал (пом. 01) Тамбур (пом. 60) Коридор (пом. 61) Коридор (пом. 02)	0.1	100-80 -3.000	1. Выравнивающая стяжка из цем.песч. раствора М150 (армиров. сеткой Д4 Врl с яч. 100х100 мм) - 100-80 мм (разуклонка к приямкам) 2. Ж.б. фундаментная плита	1148.27	НГ
Кроссовая (пом. 03)	0.2	100 -3.000	1. Покрытие полиуретановая пропитка 2. Выравнивающая стяжка из цем.песч. раствора М150, армиров. сеткой Д4 Врl с яч. 100х100 мм) - 100 мм 3. Ж.б. фундаментная плита	19.51	
ИТП (пом. 04)	0.3	100-80 -3.000 i=0,002	1. Покрытие полиуретановая пропитка 2. Выравнивающая стяжка из цем.песч. раствора М150 (армиров. сеткой Д4 Врl с яч. 100х100 мм) - 95-70 мм. (уклон к приямку) 3. Гидроизоляция "Техноэласт ЭПП" (2 слоя) (завести на стены на 150мм) - 5 мм 4. Ж.б. фундаментная плита с затиркой поверхности и обработкой битумным праймером	43.51	
Венткамера (пом. 07)				56.78	
Насосная (пом. 06)				53.32	
Спуск в подвал	0.4	100 -3.020 i=0,002	1. Керамогранитная плитка на клею - 20 мм 2. Выравнивающая стяжка из цем.песч. раствора М150 (армированная сеткой) по уклону к водовыпуску или трапу- 55-75 мм 3. Гидроизоляция "Техноэласт ЭПП" (2 слоя) (завести на стены на 250 мм) - 5 мм 4. Ж.б. фундаментная плита с затиркой поверхности и обработкой битумным праймером	27,45	

УЗЕЛ ПРИМЫКАНИЯ ПОЛА К СТЕНЕ В МОКРЫХ ПОМЕЩЕНИЯХ 1 ЭТАЖА

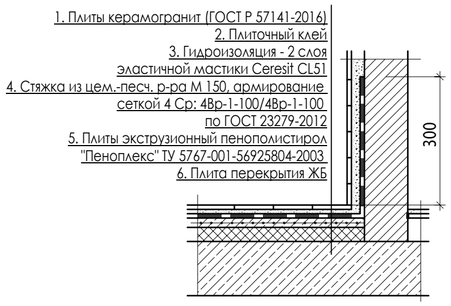

Поз.1-2 выполняет собственник помещения

УКАЗАНИЯ

1. Отделку полов помещений МОП выполнить согласно Дизайн-проекта. В конструкции полов не допускать порогов.
2. Устройство полов выполнять после прокладки коммуникаций.
3. Полы в зоне приямков выполнить с уклоном 2% к приямкам.
4. В помещениях санузлов и ПУИ в полу в местах примыкания стен к полу проложить 2 слоя гидроизоляции "Церезит-СІ-51" на высоту 300hмм.
5. В помещении колясочной в зоне моек выполнить дополнительный слой обмазочной гидроизоляции.
6. Устройство полов квартир с отделкой, включая гидроизоляцию, выполняет собственник,
7. Устройство полов балконов с отделкой выполняет собственник квартир.
8. Финишную отделку полов встроенных помещений, включая гидроизоляцию, выполняет собственник. Полы 2 этажа выполняет совбственник.

ПРИМЕЧАНИЕ:

Приведенное количество указывает площадь покрытия материалом без учета габаритов коллекций и раскладки м
Площадь покрытия пола не учитывает участки полов в проемах.
Отделочные материалы применить согласно Дизайн-проекта и согласовать с Заказчиком и автором проекта.
В полах помещений подвала предусмотрены трапы с уклонами полов 0,5-1,0%
Керамогранитная плитка должна быть применена с противоскользящей поверхностью.

В ПРОИЗВОДСТВО РАБОТ
ДАТА: 26.02.2026
№ ЗАДАЧИ: С-126

В выделенной области представлена заменненная (измененная) графика
Содержание изменений см. в листе разрешения на внесение изменений

2	----	Зам	----		01.26	"Строительство жилого комплекса со встроенными помещениями общественного-делового и коммерческого назначения и встроенно-пристроенным поликлиническим учреждением по адресу: г. Чита, ул. 1-я Коллективная
1	----	Зам	----		09.25	
Изм	Кол.уч	Лист	N док	Подпись	Дата	
ГИП		Патрушев			08.25	Жилой дом со встроенными помещениями общественно-делового и коммерческого назначения на первом этаже здания и встроенно-пристроенным поликлиническим учреждением (поз. 2.2-2.3)
Исполнит.		Вязьмина			08.25	Экспликация полов
Н.контр.		Жукова			08.25	

24-04-АР.2

Стадия	Лист	Листов
Р	20	

КПСК

Согласовано:
Взам. инв. N
Подп. и дата
Инв. N подл.

В/Ш = 420 / 594 (0.25м2)

ВЕДОМОСТЬ ОТДЕЛКИ ПОМЕЩЕНИЙ НА ОТМ. -3.000

Наименование или номер помещения	Вид отделки элементов интерьеров						Класс пожарной опасности материала, не более указанного	Примечание
	Потолок	Площадь	Стены, перегородки	Площадь	Откосы окон	Площадь		
Насосная (пом. 06), Венткамера (пом.07)	-Звукоизоляционная плита "ЗИПС-Z4" -ВДАК покраска	110,1	ВДАК покраска	175,0				
Кроссовая (пом. 03), ИТП (пом. 04)	ВДАК покраска	63,02	ВДАК покраска	131,8				

1. В подвале, коридорах и помещениях кладовых жильцов отделка стен и потолка не предусмотрена
2. Крепление звукоизоляционной панели к потолку выполнять с помощью виброузлов непосредственно к плите.
На всех примыканиях плиты к боковым поверхностям использовать виброизолирующую ленту Вибростек-М в 2 слоя.

ВЕДОМОСТЬ ОТДЕЛКИ ПОМЕЩЕНИЙ ЖИЛОЙ ЧАСТИ (МОП)

Наименование или номер помещения	Вид отделки элементов интерьеров						Класс пожарной опасности материала, не более указанного	Примечание
	Потолок	Площадь	Стены, перегородки	Площадь	Откосы окон	Площадь		
1 ЭТАЖ								
Тамбур (1.02, 1.16, 1.14, 1.17,1.21)	Грильято 100х100мм, RAL 9016	33,92	1. Керамогранит на клею	168,6	1. Керамогранит на клею	4,1	НГ	высота 3,6м
			2. Выравнивание ЦПР по бетонной пов-сти	15,6				
Холл (пом. 1.04, 1. 08) Лифтовой холл (пом. 1.07)	Грильято 100х100мм, RAL 9016	73.3	1. Керамогранит на клею	235.3	1. Керамогранит на клею	8,8	НГ	высота 3,6м
			2. Выравнивание ЦПР по бетонной пов-сти	41,8				
Колясочная (пом. 1.03)	Подвесной ГКЛ, RAL 9016	33,35	1. Керамогранит на клею	102,9	1. Керамогранит на клею	3.3		высота 3,6м
			2. Выравнивание ЦПР по бетонной пов-сти	15,3				
ПУИ (пом. 1.13), С/У (пом. 1.01, 1.09, 1.11, 1.15)	Грильято 100х100мм, RAL 9016	18,8	1. Керамогранит на клею	88,3				высота 3,6м
			2. Выравнивание ЦПР по бетонной пов-сти	2,4				
Электрощитовая жилой части (пом. 1.06)	ВДАК покраска	26.66	ВДАК покраска	81.8			НГ	на всю высоту
Консьерж(пом. 1.05)	Грильято 100х100мм, RAL 9016	20,59	1. Шпатлевка, Огрунтовка ВДАК покраска	76,4	1. Керамогранит на клею	3.3		высота 3,6м
			2. Штукатурка по бетонной поверхности	11.9				
Гостиная для жителей (пом. 1.06а, 1.10	Грильято 100х100мм, RAL 9016	59.88	1. Керамогранит на клею	169.1	1. Керамогранит на клею	3,3		высота 3,6м
			2. Выравнивание ЦПР по бетонной пов-сти	19,2				
Лесничная клетка								
Лесница Н2	ВДАК покраска	235,2	Штукатурка Шпатлевка, Огрунтовка ВДАК покраска	774,0	Штукатурка, покраска	15,2	НГ	на всю высоту
ТИПОВЫЕ ЭТАЖ								
Общий коридор, лифтовой холл	Грильято 100х100мм, RAL 9016	932.4	1. Керамогранит на клею	3624.3			НГ	высота 2,6м
			2. Выравнивание ЦПР по бетонной пов-сти	1825.4				
Тамбуры	Грильято 100х100мм, RAL 9016	34.16	Шпатлевка, Огрунтовка ВДАК покраска	170.80			НГ	высота 2,6м
			Штукатурка по бетонной поверхности	64.8				

УКАЗАНИЯ
1. Отделку помещений МОП выполнить согласно Дизайн-проекта.
2. Подбор материалов выполнить согласно рекомендаций дизайн-проекта и согласования с заказчиком и автором проекта.
3. Отделку помещений квартир выполняет собственник
4. Отделку помещений встроенных помещений выполняет собственник.
5 Отделку в рентген кабинетах принять в соответствии
с требованиями по защите от ионизирующего излучения.

ПРИМЕЧАНИЕ:
1. Приведенное количество указывает площадь покрытия материалом без учета габаритов коллекций и раскладки материала.
2. ВДАК покраска является водно-дисперсионная акриловая краска, состоящая из пигментов,
растворителя и акриловой смолы, выступающей в роли связующего ингредиента.

Холл. Вестибюль. Зона рецепции

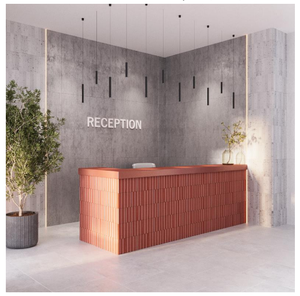

Общий коридор. Лифтовой холл.

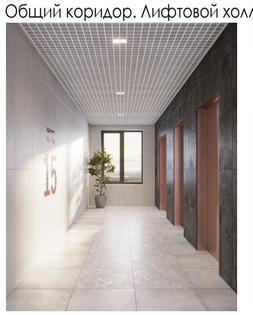

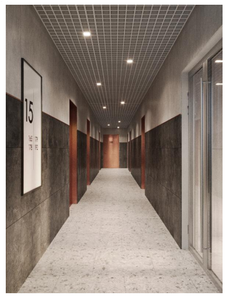

Санузел

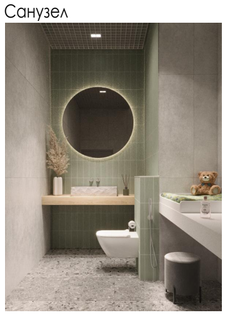

Колясочная

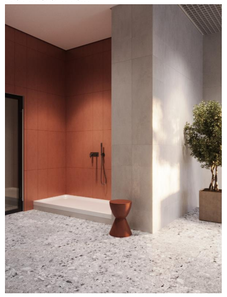

Гостиная жильцов

В ПРОИЗВОДСТВО РАБОТ
ДАТА: 26.02.2026
ЗАДАНИЕ: С-126

В выделенной области представлена замененная актуальная версия
Содержание изменений см. в листе разрешения на внесение изменений

2	----	Зам	----		01.26	24-04-АР.2
Изм	Кол.уч	Лист	N док	Подпись	Дата	"Строительство жилого комплекса со встроенными помещениями общественного-делового и коммерческого назначения и встроенно-пристроенным поликлиническим учреждением по адресу: г. Чита, ул. 1-я Коллективная
ГИП		Патрушев			08.25	Жилой дом со встроенными помещениями общественно-делового и коммерческого назначения на первом этаже здания и встроенно-пристроенным поликлиническим учреждением (поз. 2.2-2.3)
Исполнит.		Вязьмина			08.25	Ведомость отделки помещений
Н.контр.		Жукова			08.25	

Стадия	Лист	Листов
Р	21	

КПСК

В/Ш = 420 / 594 (0.25м2)

Согласовано:

Взам. инв. N

Подп. и дата

Инв. N подл.

СЕЧЕНИЕ 1-1

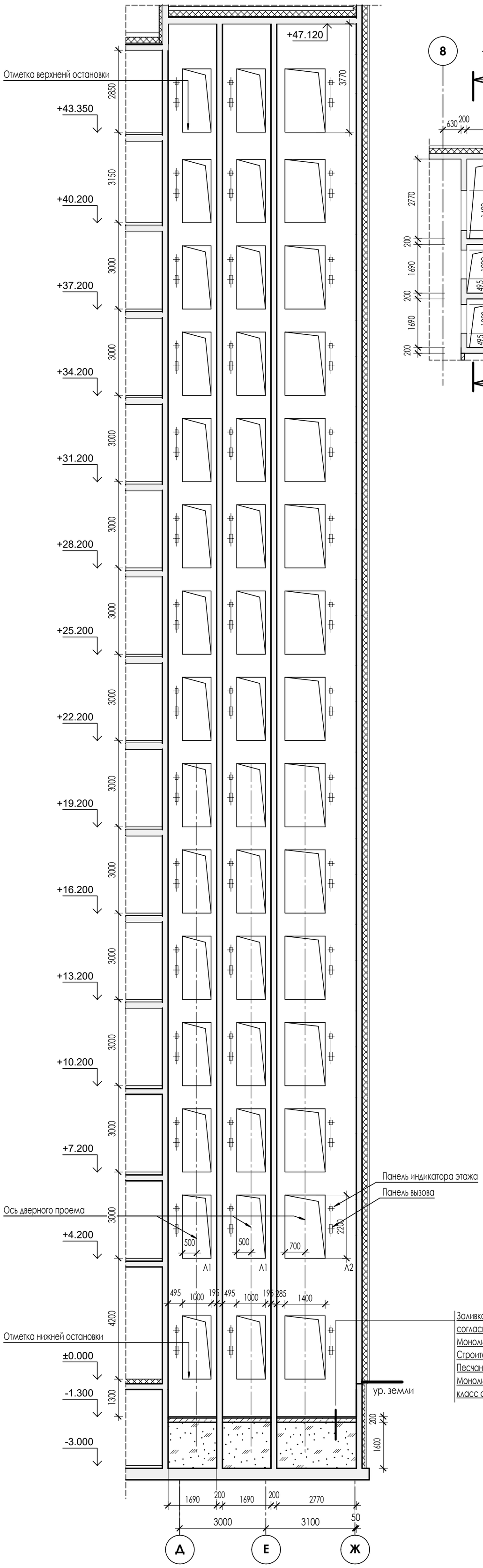

ФРАГМЕНТ ПЛАНА

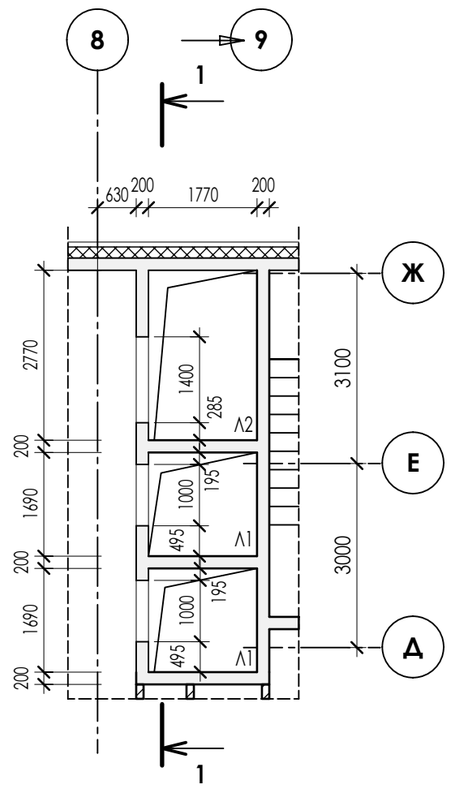

СЕЧЕНИЕ 2-2

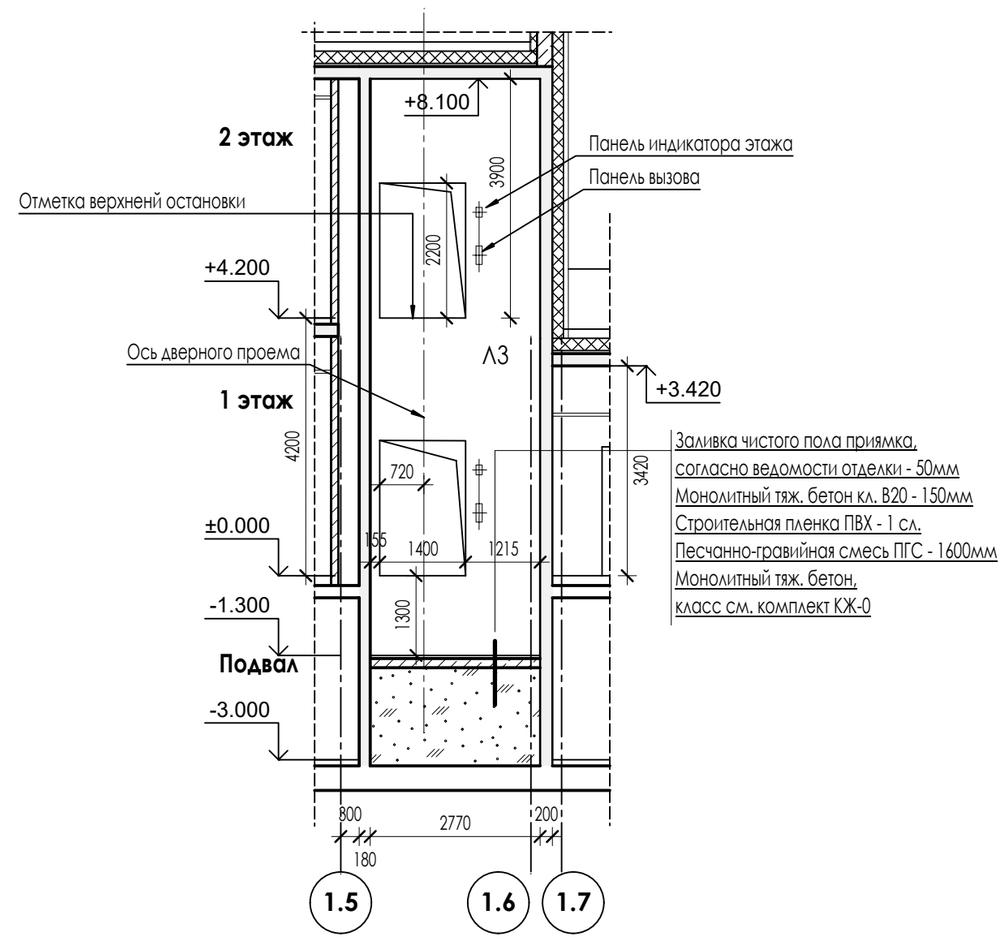

ФРАГМЕНТ ПЛАНА

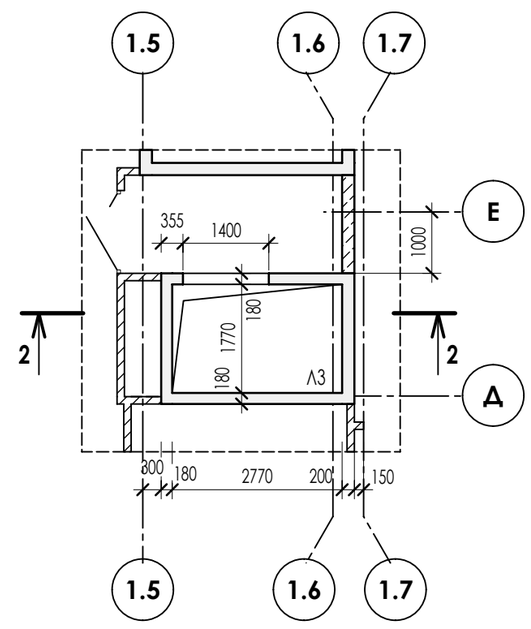

ДАННЫЕ ДЛЯ ЗАКАЗА ЛИФТОВ (ВЕРТИКАЛЬНЫЙ ТРАНСПОРТ)

поз.	Наименование	Л1	Л2	Л3
1	Количество лифтов	2	1	1
2	Грузоподъемность, кг	400	1000	1000
3	Скорость, м/с	1.0		
4	Высота подъема, мм	4200; 3000; 3150	4200; 3000; 3150	4200
5	Глубина приямка, мм	1300	1300	1300
6	Высота верхнего этажа в чистоте (от отметки пола последнего этажа до отметки низа перекрытия лифтовой шахта), mm	3770	3770	3900
7	Верхний этаж, мм	43350	43350	4200
8	Количество этажей, шт.	15	15	2
9	Количество дверей/ остановок, шт.	15	15	2
10	Номер этажа	да	да	да
11	Размеры шахты (ШхГ), мм	1690x1770	2770x1770	2770x1770
12	Размер кабины (ШхГ), мм	1100x950	2100x1000	2100x1000
13	Тип кабины	Непроходная	Непроходная	Непроходная
14	Тип открывания дверей	Центральное (телескопическое)	Боковое (телескопическое)	Боковое (телескопическое)
15	Размер дверей (ШхВ), мм	800x2100(h)	1200x2100(h)	1200x2100(h)
16	Огнестойкость дверей	EI60	EI60	EI60
17	Режим перевозки пожарных подразделений "ППП"	Нет	Да	Да
18	Режим перевозки МГН	Нет	Нет	Да
19	Материал шахты	Монолитный ж.б.		
20	Наличие помещения под шахтой	Подвал	Подвал	Подвал

В ПРОИЗВОДСТВО РАБОТ
ДАТА: 26.02.2026
№ ЗАДАЧИ: С-126

Согласовано:

Взам. инв. N

Подл. и дата

Инв. N подл.

Изм	Кол.уч	Лист	N док	Подпись	Дата
ГИП		Патрушев			08.25
Исполнит.		Вязьмина			08.25
Н.контр.		Жукова			08.25

24-04-АР.2

"Строительство жилого комплекса со встроенными помещениями общественного-делового и коммерческого назначения и встроенно-пристроенным поликлиническим учреждением по адресу: г. Чита, ул. 1-я Коллективная

Жилой дом со встроенными помещениями общественно-делового и коммерческого назначения на первом этаже здания и встроенно-пристроенным поликлиническим учреждением (поз. 2.2-2.3)

Стадия	Лист	Листов
Р	22	

Задание на лифты (вертикальный транспорт)

КПСК

В/Ш = 594 / 420 (0.25м2)

Фасад

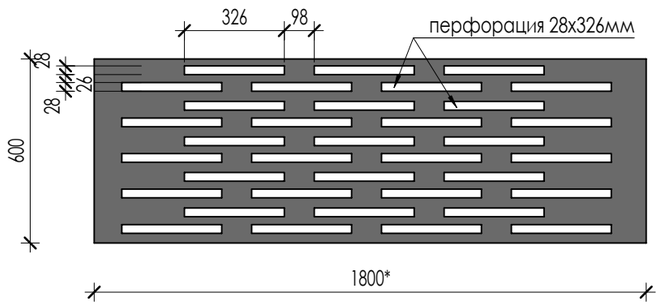

Вид сбоку

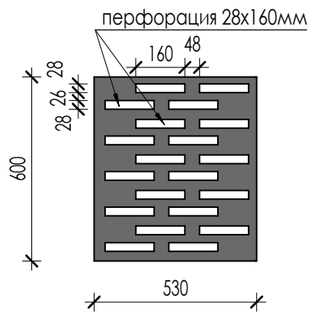

План

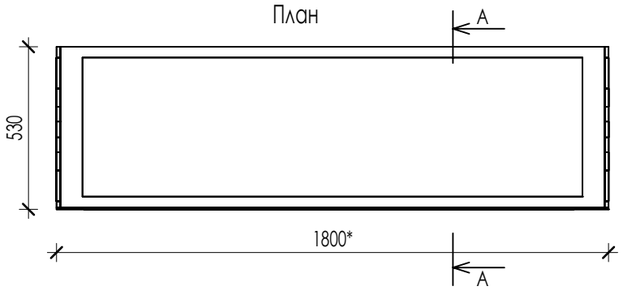

Сечение А-А

Изометрия

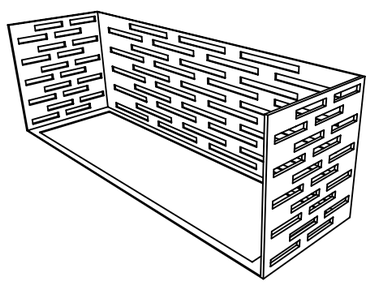

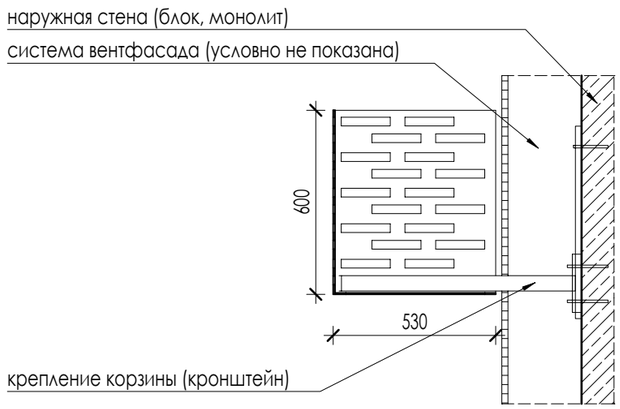

СПЕЦИФИКАЦИЯ КОРЗИН ДЛЯ КОНДИЦИОНЕРОВ

Поз.	Обозначение	Наименование	Количество						Примечание
			2 - 3 эт	4 - 6 эт	7 - 9 эт	10-12 эт	13-15эт	Всего	
Кр1	Индивидуального изготовления	Решетка для наружных блоков кондиционеров 1800х530х600hмм	**10**	**8**	**9**	**8**	**6**	**113**	
Кр2		Решетка для наружных блоков кондиционеров 1600х530х600hмм	**2**	**2**	**---**	**2**	**2**	**22**	
Кр3		Решетка для наружных блоков кондиционеров 2500х530х600hмм	**1**	**1**	**1**	**1**	**1**	**14**	
Кр4		Решетка для наружных блоков кондиционеров 2000х530х600hмм	**1**	**1**	**1**	**1**	**1**	**14**	
Кр5		Решетка для наружных блоков кондиционеров 1400х530х600hмм	**1**	**---**	**1**	**1**	**1**	**11**	
Кр6		Решетка для наружных блоков кондиционеров 1000х530х600hмм	**1**	**1**	**1**	**1**	**1**	**14**	

Схема крепления к стене

Схема крепления корзины

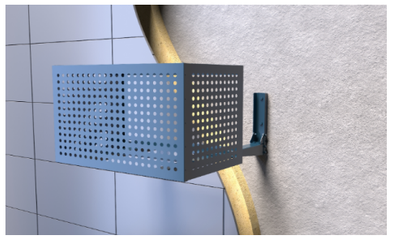

Схема крепления корзины

Кронштейн ООО "Галактика"

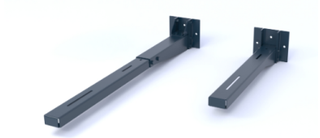

ПРИМЕЧАНИЯ:
1. Эраны для наружных блоков кондиционеров принять металлические - в цвет отделки фасада.
Окраска в заводских условиях. RAL 7037.
Производство ООО "Галактика" (или аналог).
2. Способ монтажа и крепления к фасаду здания определяется фирмой производителем корзин с
Кронштейны и все другие детали крепежа поставляются фирмой изготовителем корзин.
Крепление кронштейнов выполнять к наружной стене здания за вент. фасад.
Надежность и прочность крепежа подтверждается изготовителем корзин.
3. * размер корзины согласно спецификации
4. Размеры корзин приняты в ширину окна и перед изготолением уточнить по фактической облицовк
5. Корзины для кондиционеров замаркированы на листах АР.2.2-3.9

В ПРОИЗВОДСТВО РАБОТ
ДАТА: 26.02.2026
№ ЗАДАЧИ: С-126

Согласовано:

Взам. инв. N

Подл. и дата

Инв. N подл.

Изм	Кол.уч	Лист	N док	Подпись	Дата
ГИП		Патрушев			08.25
Исполнит.		Вязьмина			08.25
Н.контр.		Жукова			08.25

24-04-АР.2

"Строительство жилого комплекса со встроенными помещениями общественного-делового и коммерческого назначения и встроенно-пристроенным поликлиническим учреждением по адресу: г. Чита, ул. 1-я Коллективная

Жилой дом со встроенными помещениями общественно-делового и коммерческого назначения на первом этаже здания и встроенно-пристроенным поликлиническим учреждением (поз. 2.2-2.3)

Стадия	Лист	Листов
Р	23	

Корзины кондиционеров

КПСК

В/Ш = 297 / 420 (0.12м2)

ДВЕРИ ВСТРОЕННЫХ ПОМЕЩЕНИЙ

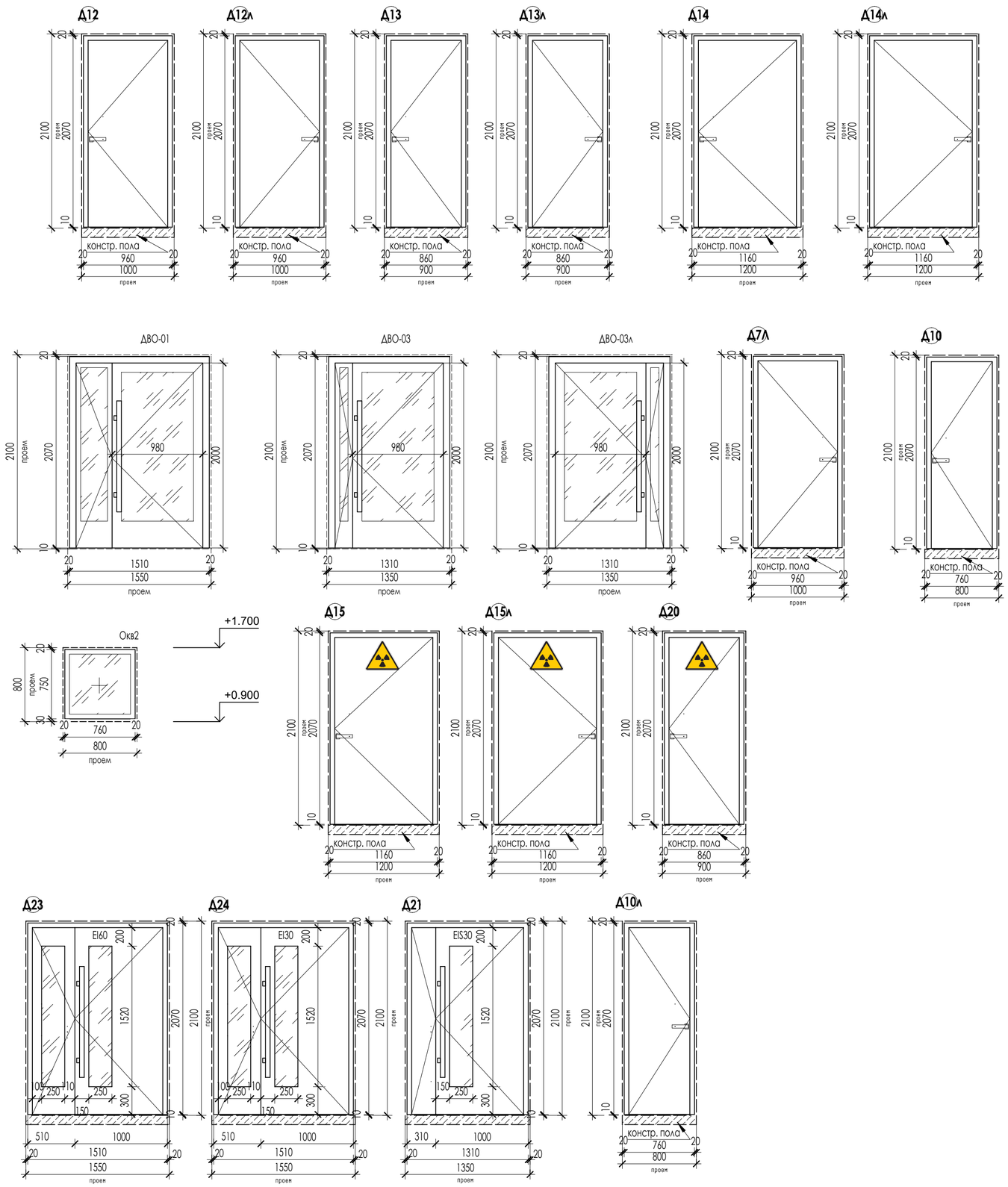

СПЕЦИФИКАЦИЯ ЭЛЕМЕНТОВ ЗАПОЛНЕНИЯ ВНУТРЕННИХ ПРОЕМОВ ВСТРОЕННЫХ ПОМЕЩЕНИЙ 1 и 2 ЭТАЖА

Поз.	Обозначение	Наименование	Количество			Примечание
			1 этаж	2 этаж	Всего	
ДВЕРИ ВСТРОЕННЫХ ПОМЕЩЕНИЙ						
Д12л	ГОСТ 475-2016	ДС Рл 21-10 Г ПрБ Мд1	**19**	**8**	**27**	проем 1000x2100h
Д12		ДС Рп 21-10 Г ПрБ Мд1	**5**	**8**	**13**	проем 1000x2100h
Д13л	ГОСТ 475-2016	ДС Рл 21-9 Г ПрБ Мд1	**14**	**6**	**20**	проем 900x2100h
Д13		ДС Рп 21-9 Г ПрБ Мд1	**20**	**11**	**31**	проем 900x2100h
Д14		ДС Рп 21-12 Г ПрБ Мд1	**1**	**---**	**1**	проем 1200x2100h
Д14л		ДС Рл 21-12 Г ПрБ Мд1	**1**	**---**	**1**	проем 1200x2100h
Д15	ГОСТ 31173-2016 (сталь)	Рентген защищенный блок 2070x1160	**1**	**---**	**1**	проем 1200x2100h
Д15л		Рентген защищенный блок 2070x1160, левый	**1**	**---**	**1**	проем 1200x2100h
Д20		Рентген защищенный блок 2070x860	**1**	**---**	**1**	проем 900x2100h
ДВО-01	**ГОСТ 23747-2015* (AL)**	ДАВ Дв Бпр Р 2070x1510	**3**	**---**	**3**	проем 1550x2100h мм
ДВО-03	**ГОСТ 23747-2015* (AL)**	ДАВ Дв Бпр Р 2070x1310	**1**	**---**	**1**	проем 1350x2100h мм
ДВО-03л	**ГОСТ 23747-2015* (AL)**	ДАВ Дв Бпр Р 2070x1310	**---**	**2**	**2**	проем 1350x2100h мм
Д7л	ГОСТ 31173-2016 (сталь)	ДСВ Оп БргЛ О 2070x960	**3**	**---**	**3**	проем 1000x2100h мм
Д10л	ГОСТ 475-2016	ДС Рл 21-8 Г ПрБ Мд1	**1**	**1**	**1**	проем 800x2100h
Д10		ДС Рп 21-8 Г ПрБ Мд1	**2**	**1**	**3**	проем 800x2100h
Д21	**НПО "Пульс"**	ДПМ-02/30К-О, правая, EIS30	**1**	**1**	**2**	проем 1350x2100h мм
Д23	**НПО "Пульс"**	ДПМ-02/30К-О, правая, EI60	**1**	**---**	**1**	проем 1550x2100h мм
Д24	**НПО "Пульс"**	ДПМ-02/30К-О, правая, EI30	**1**	**1**	**2**	проем 1550x2100h мм
ОКНА ВСТРОЕННЫХ ПОМЕЩЕНИЙ						
Окв2	Индивидуального изготовления	оконный блок сталь 760-750 (4М1-Ar12–4М1(20)), глухой Рентген защищенный	**1**	**---**	**1**	проем 800x8000h мм

1. Элементы дверей замаркированы на листах АР.2 - 2,3.
2. Двери ДВО-01, ДВО-03, Д23, Д24 должны иметь доводчики, уплотнение в притворах, без порогов, с двумя активными створками.
На дверях предусмотреть устройство самозакрывания с координацией последовательного закрывания полотен.
3. Цвет алюминиевых дверей - RAL 7037.
4. Схемы разрезки и открывания элементов заполнения дверных проемов приведены на данном листе.
5. Двери в противопожарных преградах - противопожарные (НПО "Пульс" или аналог по выбору заказчика).
6. Остекление дверей выполнить из безопасного стекла (закаленное или аналог).
7. Внешнюю отделку внутренних дверей, фурнитуру согласовать с Заказчиком согласно Дизайн-проекта
8. Окно Окв2 (смотровое-переговорное окно рентген кабинета) выполнить из стального профиля в соответствии с требованиями по защите от ионизирующего излучения.
11. Внутренние двери встроенных помещений устанавливает собственник, арендатор.
12. Отделку и заполнение проемов в рентген кабинетах принять в соответствии с требованиями по защите от ионизирующего излучения.

В ПРОИЗВОДСТВО РАБОТ
ДАТА: 26.02.2026
№ ЗАДАЧИ: С-126

Согласовано:

Взам. инв. N

Подп. и дата

Инв. N подл.

Изм	Кол.уч	Лист	N док	Подпись	Дата
ГИП		Патрушев			08.25
Исполнит.		Вязьмина			08.25
Н.контр.		Жукова			08.25

24-04-АР.2

"Строительство жилого комплекса со встроенными помещениями общественного-делового и коммерческого назначения и встроенно-пристроенным поликлиническим учреждением по адресу: г. Чита, ул. 1-я Коллективная

Жилой дом со встроенными помещениями общественно-делового и коммерческого назначения на первом этаже здания и встроенно-пристроенным поликлиническим учреждением (поз. 2.2-2.3)

Стадия	Лист	Листов
Р	24	

Спецификация элементов заполнения внутренних дверных и оконных проемов встроенных помещений

КПСК

В/Ш = 420 / 594 (0.25м2)

СПЕЦИФИКАЦИЯ ВИТРАЖНЫХ ПЕРЕГОРОДОК ВСТРОЕННЫХ ПОМЕЩЕНИЙ

Поз.	Обозначение	Наименование	Количество		Примечание
			шт	кв.м.	
Вн-1	Индивидкального изготоления	Витраж глухой AL 2020х3900мм	1	7,88	см. эскиз
Вн-2		Витраж глухой AL 3240х3900мм	1	12,63	см. эскиз
Вн-3		Витраж AL 2020х3900мм, дверь распашная1550х2300мм	1	12,63	см. эскиз
Вн-7		Витраж стойки регистрации AL 4050х3000мм	1	12,15	см. эскиз

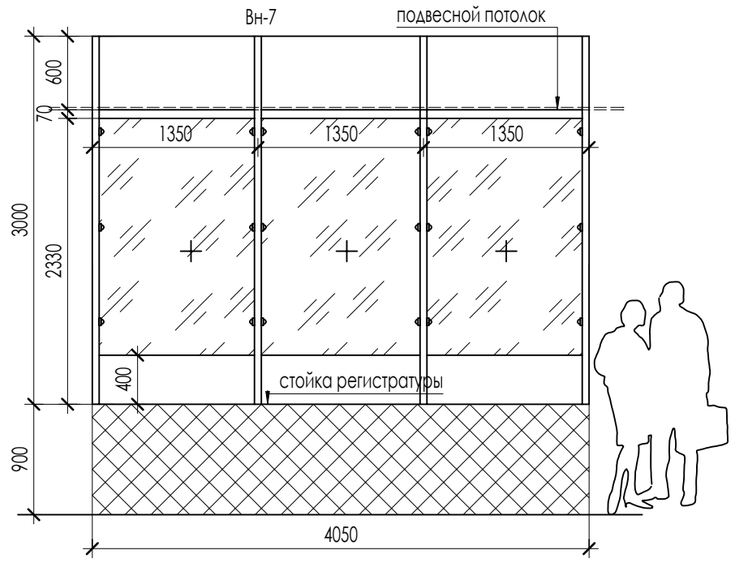

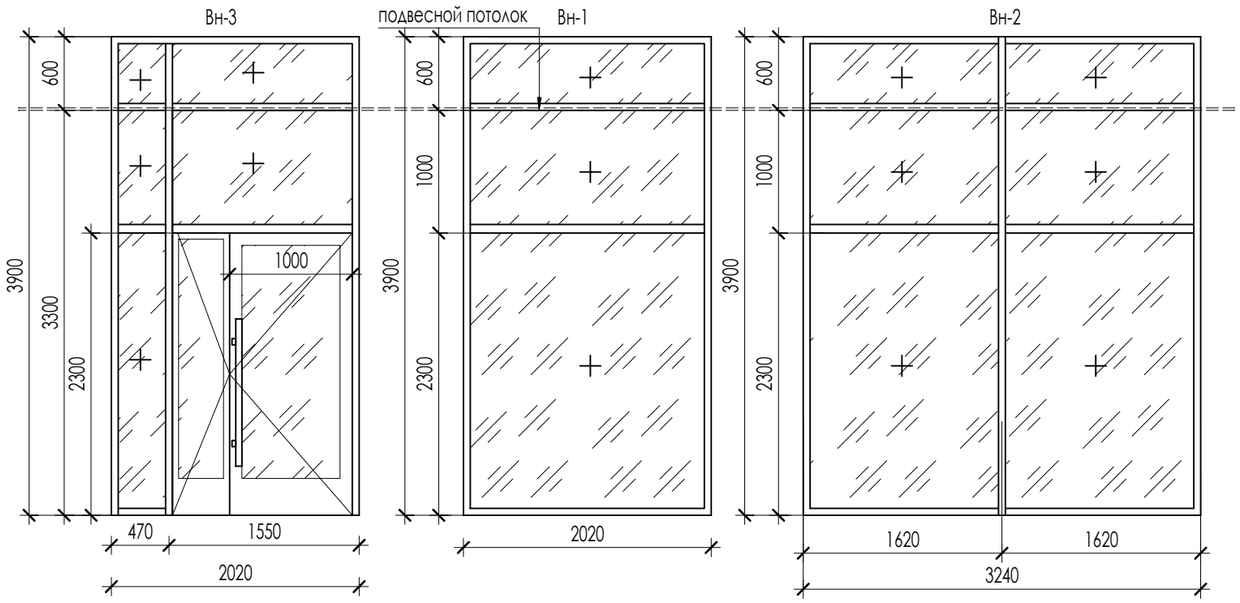

1. Витражные перегородки замаркированы на листе АР.2 - 3.
2. Витражные перегородки выполнить из Алюминиевого профиля.
3. Во всех витражных конструкциях должно быть использовано безопасное стекло (стекло с армированием, аналог закаленное или триплекс)
4. Двери в составе витража Вн-3 установить без порога с двумя активными полотнами.
5. Распашные двери в витражных изделиях предусмотреть с двумя активными створками, на дверях предусмотреть устройство самозакрывания с координацией последовательного закрывания полотен.
6. На дверях установить доводчики.
7. Для всех конструкциий перед изготовлением произвести контрольные замеры после выполнения отделочных работ.
8. Цвет профиля и глухих заполнений RAL 7037, согласовать с автором проекта.
9. Витражная перегородка Вн-7 для стойки регистрации выполнить с учетом функциональных требований обслуживания посетителей и дизайн проекта.
8. Двери в составе витража «Вн-3» предусмотреть с двумя ак

В ПРОИЗВОДСТВО РАБОТ
ДАТА: 26.02.2026
№ ЗАДАЧИ: С-126

Согласовано:

Взам. инв. N

Подл. и дата

Инв. N подл.

Изм	Кол.уч	Лист	N док	Подпись	Дата
ГИП		Патрушев			08.25
Исполнит.		Вязьмина			08.25
Н.контр.		Жукова			08.25

24-04-АР.2

"Строительство жилого комплекса со встроенными помещениями общественного-делового и коммерческого назначения и встроенно-пристроенным поликлиническим учреждением по адресу: г. Чита, ул. 1-я Коллективная

Жилой дом со встроенными помещениями общественно-делового и коммерческого назначения на первом этаже здания и встроенно-пристроенным поликлиническим учреждением (поз. 2.2-2.3)

Стадия	Лист	Листов
Р	25	

Спецификация витражных перегородок встроенных помещений

КПСК

В/Ш = 297 / 420 (0.12м2)

Наименование элементов		Способ отделки	Цвет, состав или номер колера		Примечание	Общая площадь, м2
			По каталогу RAL			
Наружные стены	1	Бетонная плитка под кирпич		RAL 000 55 00		2001,117 м2
		Бетонная плитка под кирпич		RAL 000 15 00		1114,49 м2
		Бетонная плитка под кирпич		RAL 000 35 00		18,30 м2
Наружные стены. Подоконные части	2	Алюмокомпозитные панели		RAL 000 900, RAL 0 00 8500		1769,774,5 м2
		Алюмокомпозитные панели		RAL 070 7020, RAL 070 8020		417,315 м2
		Алюмокомпозитные панели		RAL 000 45 000, RAL 000 40 000		127,28 м2
Металлические ограждения и лестницы, конструкция козырьков приямков, металлические двери, элементы оборудования крыши	5	Окраска нитроэмалью для наружных работ за 2 раза или окраска в заводских условиях		RAL 7047		
Оконные, балконные, дверные блоки и витражи	6	Профиль "ПВХ"		Чёрно-коричневый		

В ПРОИЗВОДСТВО РАБОТ
ДАТА: 26.02.2026
№ ЗАДАЧИ: С-126

Изм.	Кол.уч.	Лист	№Док.	Подп.	Дата	24-04-АР.2			
						Строительство жилого комплекса со встроенными помещениями общественно-делового и коммерческого назначения и детским поликлиническим учреждением по адресу: г. Чита, ул. 1-я Коллективная			
Разраб.		Парфенова			07.25	Жилой дом со встроенными помещениями общественно-делового и коммерческого назначения на первом этаже здания и встроенно-пристроенным поликлиническим учреждением (поз. 2.2-2.3)	Стадия	Лист	Листов
Проверил		Мавлютов			07.25		Р	26	
ГИП		Патрушев			07.25	Фасад 14-1.1	КПСК		

В ПРОИЗВОДСТВО РАБОТ
ДАТА: 26.02.2026
№ ЗАДАЧИ: С-126

Наименование элементов		Способ отделки	Цвет, состав или номер колера: По каталогу RAL	Примечание	Общая площадь, м2
Наружные стены	1	Бетонная плитка под кирпич	RAL 000 55 00		2001,117 м2
		Бетонная плитка под кирпич	RAL 000 15 00		1114,49 м2
		Бетонная плитка под кирпич	RAL 000 35 00		18,30 м2
Наружные стены. Подоконные части	2	Алюмокомпозитные панели	RAL 000 900, RAL 0 00 8500		1769,7745 м2
		Алюмокомпозитные панели	RAL 070 7020, RAL 070 8020		417,315 м2
		Алюмокомпозитные панели	RAL 000 45 000, RAL 000 40 000		127,28 м2
Металлические ограждения и лестницы, конструкция козырьков приямков, металлические двери, элементы оборудования крыши	5	Окраска нитроэмалью для наружных работ за 2 раза или окраска в заводских условиях	RAL 7047		
Оконные, балконные, дверные блоки и витражи	6	Профиль "ПВХ"	Чёрно-коричневый		

Изм.	Кол.уч	Лист	№Док	Подп.	Дата
Разраб.		Парфенова			07.25
Проверил		Мавлютов			07.25
ГИП		Патрушев			07.25

24-04-АР.2

Строительство жилого комплекса со встроенными помещениями общественно-делового и коммерческого назначения и детским поликлиническим учреждением по адресу: г. Чита, ул. 1-я Коллективная

Жилой дом со встроенными помещениями общественно-делового и коммерческого назначения на первом этаже здания и встроенно-пристроенным поликлиническим учреждением (поз. 2.2-2.3)

Фасад 1.1-14

Стадия	Лист	Листов
Р	27	

КПСК

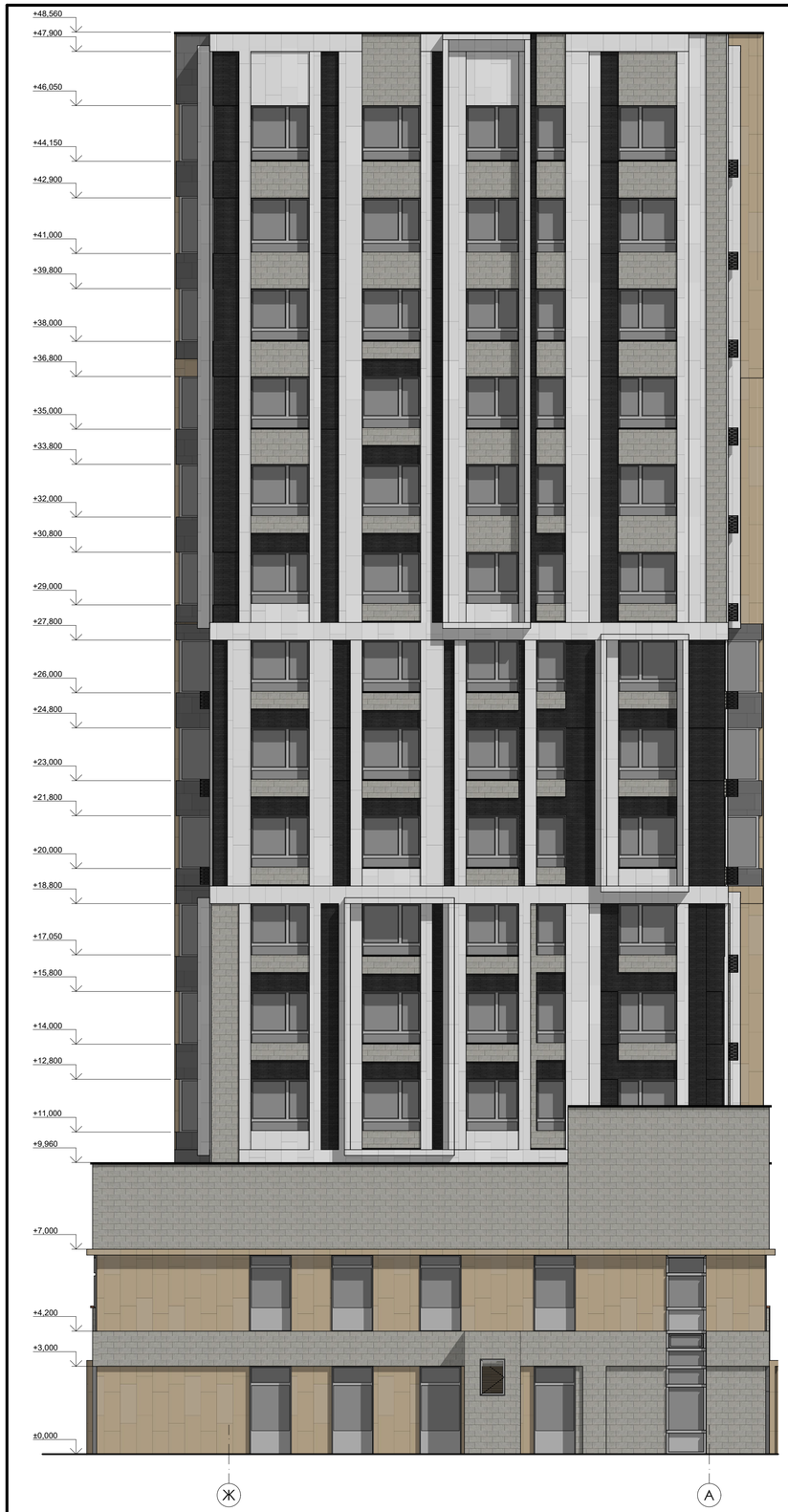

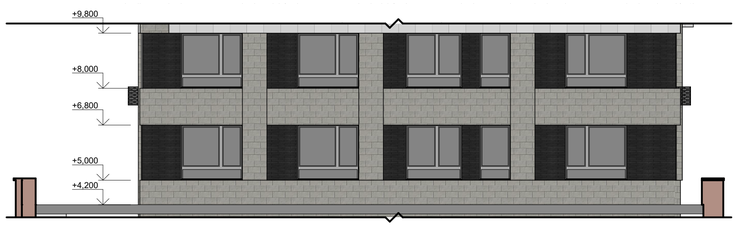

Фрагмент фасада Ж-А
м 1:100

В ПРОИЗВОДСТВО РАБОТ
ДАТА: 26.02.2026
№ ЗАДАЧИ: С-126

Наименование элементов		Способ отделки	Цвет, состав или номер колера: По каталогу RAL	Примечание	Общая площадь, м2
Наружные стены	1	Бетонная плитка под кирпич	RAL 000 55 00		2001,117 м2
		Бетонная плитка под кирпич	RAL 000 15 00		1114,49 м2
		Бетонная плитка под кирпич	RAL 000 35 00		18,30 м2
Наружные стены. Подоконные части	2	Алюмокомпозитные панели	RAL 000 900, RAL 0 00 8500		1769,7745 м2
		Алюмокомпозитные панели	RAL 070 7020, RAL 070 8020		417,315 м2
		Алюмокомпозитные панели	RAL 000 45 000, RAL 000 40 000		127,28 м2
Металлические ограждения и лестницы, конструкция козырьков приямков, металлические двери, элементы оборудования крыши	5	Окраска нитроэмалью для наружных работ за 2 раза или окраска в заводских условиях	RAL 7047		
Оконные, балконные, дверные блоки и витражи	6	Профиль "ПВХ"	Чёрно-коричневый		

Изм.	Кол.уч.	Лист	№Док.	Подп.	Дата
Разраб.		Парфенова			07.25
Проверил		Мавлютов			07.25
ГИП		Патрушев			07.25

24-04-АР.2

Строительство жилого комплекса со встроенными помещениями общественно-делового и коммерческого назначения и детским поликлиническим учреждением по адресу: г.Чита, ул. 1-я Коллективная

Жилой дом со встроенными помещениями общественно-делового и коммерческого назначения на первом этаже здания и встроенно-пристроенным поликлиническим учреждением (поз. 2.2-2.3)

Фасад Ж-А, А-Ж

Стадия	Лист	Листов
Р	28	

КПСК