PROJECT 2018

ООО «Проект-2018»

Член саморегулируемой организации Союз проектных организаций «ПроЭк»

Многофункциональный гостиничный комплекс с подземным паркингом, расположенный по адресу: г. Москва, ЮЗАО, ул. Наметкина, вл.10

РАБОЧАЯ ДОКУМЕНТАЦИЯ

Корпус 4. 2-29 этаж. Маркировочные планы. Ведомость полов

ГКО-497/21-АР2.2.4 изм. 2

Заказчик: АО «ГК «ОСНОВА»
Проектировщик: ООО «Проект-2018»

Генеральный директор Голованова Н.Н.

Главный инженер проекта Дачкина К.В.

г. Москва, 2023

Разрешение	Обозначение	ГКО-497/21-АР2.2.4
277-24	Наименование объекта строительства	Многофункциональный гостиничный комплекс с подземным паркингом, расположенный по адресу: г. Москва, ЮЗАО, ул. Наметкина, вл. 10

Изм.	Лист	Содержание изменения	Код	Примечание
2	01	Изменение в ведомости рабочих чертежей в связи с внесёнными изменениями в листах.	3	Изм.2 (Зам.)
2	02-10	По запросу заказчика были добавлены новые типы полов, изменились марки дверей.	3	Изм.2

Изм. внес	Полиектова		11.12.24
Составил	Полиектова		11.12.24
ГИП	Дачкина		11.12.24
Утвердил	Борисова		11.12.24

ООО "Проект - 2018"

Лист	Листов
1	1

Ведомость основных чертежей марки АР

Шифр	Наименование	Примечания
АР1	**Подземная часть**	
АР1.1	Подземная часть. Маркировочные планы. Ведомость полов	
АР1.2.1	Подземная часть. -1 этаж. Кладочные планы	
АР1.2.2	Подземная часть. -2 этаж. Кладочные планы	
АР1.3	Подземная часть. Лестницы. Рампы	
АР1.4	Подземная часть. Ведомость отделки помещений. Ведомость заполнения проемов	
АР1.5	Кровля подземной части	
АР2	**Надземная часть**	
АР2.1	Корпуса 1-4. 1 этаж. Маркировочные планы. Ведомость полов. МОП	
АР2.2.1	Корпус 1. 2-29 этаж. Маркировочные планы. Ведомость полов	
АР2.2.2	Корпус 2. 2-29 этаж. Маркировочные планы. Ведомость полов	
АР2.2.3	Корпус 3. 2-29 этаж. Маркировочные планы. Ведомость полов	
АР2.2.4	Корпус 4. 2-29 этаж. Маркировочные планы. Ведомость полов	
АР2.3	Корпуса 1-4. Надземная часть. Лестницы	
АР2.4	Корпуса 1-4. 1 этаж. Кладочные планы	
АР2.5.1	Корпус 1. 2-15 этаж. Кладочные планы	
АР2.5.2	Корпус 2. 2-15 этаж. Кладочные планы	
АР2.5.3	Корпус 3. 2-15 этаж. Кладочные планы	
АР2.5.4	Корпус 4. 2-15 этаж. Кладочные планы	
АР2.6.1	Корпус 1. 16-29 этаж. Кладочные планы	
АР2.6.2	Корпус 2. 16-29 этаж. Кладочные планы	
АР2.6.3	Корпус 3. 16-29 этаж. Кладочные планы	
АР2.6.4	Корпус 4. 16-29 этаж. Кладочные планы	
АР2.7.1	Корпус 1. Планы кровли	
АР2.7.2	Корпус 2. Планы кровли	
АР2.7.3	Корпус 3. Планы кровли	
АР2.7.4	Корпус 4. Планы кровли	
АР2.8	Корпуса 1-4. Надземная часть. Ведомость отделки помещений (МОП)	
АР2.9	Корпуса 1-4. Надземная часть. Ведомость заполнения проемов (без учета внутриквартирных дверей)	
АР2.10	Корпуса 1-4. Разрезы	

ОБЩИЕ УКАЗАНИЯ

1. Настоящий комплект содержит рабочие чертежи марки АР2.2.4
2. Основанием для разработки рабочей документации является Техническое задание и проектная документация стадии "П", имеющая положительное заключение экспертизы рег. №77-2-1-3-078575-2021 от "16" декабря 2021 г.
3. В комплекте разработаны маркировочные чертежи корпуса 4 со 2 по 29 этаж с маркировкой дверей, полов, экспликациями помещений и ведомостью полов.
4. Относительная отметка 0.000, принятая в проекте, соответствует абсолютной отметке +193.90.
5. Уровень ответственности здания - нормальный (II).
6. Степень огнестойкости здания I с повышенным пределом огнестойкости основных несущих конструкций до R(EI) 150.
7. Класс конструктивной пожарной опасности С0.
8. Класс функциональной пожарной опасности здания Ф1.2; Ф3.1; Ф3.2; Ф3.4; Ф3.5; Ф3.6; Ф4.3. Помещений подземной части здания Ф5.1; Ф5.2.
9. Проектируемое здание представляет собой 29 - этажное здание, размещённое на двухэтажной подземной части. На первом этаже расположены входные группы в здание, помещения общественного назначения. На 2- 29 этажах расположены номера с помещениями поэтажного обслуживания. Высота этажей (от пола до пола в конструкциях) составляет 3,3-3,6м. На 25 этаже размещаются террасы.
10. На путях эвакуации не применяются материалы класс пожарной опасности которых превышает:
    - КМ1 - для покрытий полов вестибюлей, лестничных клеток и лифтовых холлов.
    - КМ2 - для покрытий полов общих коридоров, холлов, фойе.
11. Привязку отверстий в стенах, маркировку отверстий и проемов, ведомости перемычек - см. комплект АР2.5.4; АР2.6.4.
12. Отверстия в монолитных стенах и перекрытиях см. комплект КЖ.
13. Производитель огнестойких дверей принят НПО"ПУЛЬС", в случае применения аналогов- должны быть соблюдены все параметры.
14. Сводная ведомость заполнения проемов, а также ведомость лючков см.раздел АР2.9.
15. Площади мокрых помещений даны без учета отделки.
16. К устройству полов приступить после возведения стен и прокладки коммуникаций.
17. В санузлах и коридорах следует заводить гидроизоляцию на стены на высоту не менее 300 мм от уровня покрытия пола.
18. Ведомость полов по лестничным площадкам см.АР2.3.
19. Полы выполнять в соответствии с СП 29.13330.2011.
20. Ведомость отделки помещений см. раздел АР2.8.
21. Фасады см. раздел АР3-АР5.
22. Разрезы см. раздел АР2.10.
23. Все строительные материалы и изделия должны быть сертифицированы в РФ, иметь паспорта качества.
24. Все изменения, вносимые в проект подрядной организацией, должны быть предварительно согласованы с проектной организацией или представителем авторского надзора.

ПЕРЕЧЕНЬ АКТОВ НА СКРЫТЫЕ РАБОТЫ:

Акт на монтаж дверных блоков.
Акт на устройство гидроизоляции.
Акт на устройство полов.

Ведомость рабочих чертежей основного комплекта марки АР2.2.4

Лист	Имя листа	Примечания
01	Общие данные	Изм.2 (Зам.)
02	Корпус 4. Маркировочный план 2 этажа на отм.+5.400	Изм.2 (Изм.)
03	Корпус 4. Маркировочный план 3 этажа на отм.+8.700	Изм.2 (Изм.)
04	Корпус 4. Маркировочный план 4 этажа на отм.+12.000	Изм.2 (Изм.)
05	Корпус 4. Маркировочный план 15 этажа на отм.+48.300	Изм.2 (Изм.)
06	Корпус 4. Маркировочный план 16 этажа на отм.+51.600	Изм.2 (Изм.)
07	Корпус 4. Маркировочный план 24 этажа на отм.+78.000	Изм.2 (Изм.)
08	Корпус 4. Маркировочный план 25 этажа на отм.+81.630	Изм.2 (Изм.)
09	Корпус 4. Маркировочный план 26 этажа на отм.+84.930	Изм.2 (Изм.)
10	Корпус 4. Маркировочный план 29 этажа на отм.+94.830	Изм.2 (Изм.)

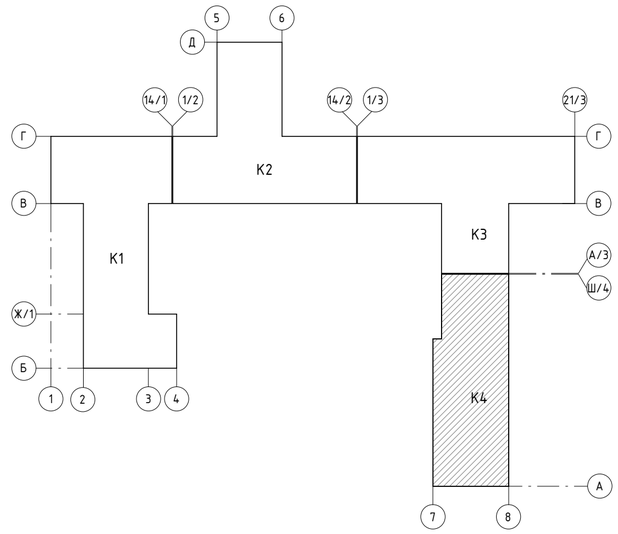

±0,000=193.90

Настоящие чертежи выполнены в соответствии с действующими строительными нормами, правилами, инструкциями и государственными страндартами, обеспечивающими безопасную эксплуатацию сооружения при соблюдении мероприятий по технике безопасности и взрывопожароопасности.

Главный архитектор проекта Борисова М.

Изм	Кол	Лист	№Док	Подпись	Дата
2	-	Зам.	277-24		11.12.24
1	-	Изм.	79-24		24.05.24

Разработал	Полиектова А.	06.23
Проверил	Борисова М.	06.23
ГАП	Борисова М.	06.23
ГИП	Дачкина К.	06.23
Н.Контроль	Манто Л.	06.23

Заказчик: АО "ГК ОСНОВА"
Шифр: ГКО-497/21

АР2.2.4

Многофункциональный гостиничный комплекс с подземным паркингом, расположенный по адресу: г. Москва, ЮЗАО, ул. Наметкина , вл. 10

Корпус 4. 2-29 этаж. Маркировочные планы. Ведомость полов

Стадия	Лист	Листов
Р	01	10

Общие данные

ООО "Проект-2018"

Согласовано:

Взамен инв.№

Подпись и дата

Инв.№ подл.

Формат А2

Экспликация помещений_2 этаж

Номер	Название	Площадь кв.м
Корпус 4, 01		
1	Жилая комната	13.52
1	Жилая комната	14.95
2	Кухня-гостиная	20.83
3	Холл	4.31
4	Санузел	6.84
		60.45
Корпус 4, 02		
1	Жилая комната	17.75
2	Кухня-гостиная	15.82
3	Холл	7.67
4	Санузел	5.7
		46.94
Корпус 4, 03		
1	Жилая комната	21.31
1	Жилая комната	22.6
2	Кухня-гостиная	12.7
3	Холл	13.12
4	Санузел	4.95
4	Санузел	4.19
		78.87
Корпус 4, 04		
1	Жилая комната	11.3
2.1	Кухня-ниша	6
3	Холл	5.35
4	Санузел	5.23
		27.88
Корпус 4, 05		
1	Жилая комната	13.57
2	Кухня-гостиная	20.92
3	Холл	4.29
4	Санузел	6.88
		45.66
Корпус 4, 06		
1	Жилая комната	14.06
2	Кухня-гостиная	20.43
3	Холл	4.61
4	Санузел	6.88
		45.98
Корпус 4, 07		
1	Жилая комната	14.25
2.2	Кухня	15.57
3	Холл	3.64
3.1	Гардеробная	3.56
4	Санузел	6.81
		43.83
Корпус 4, 08		
1	Жилая комната	15.51
2	Кухня-гостиная	20.51
3	Холл	6.81
4	Санузел	5.72
4	Санузел	2.16
		50.71
Корпус 4, 09		
1	Жилая комната	15.65
2	Кухня-гостиная	20.86
3	Холл	6.72
4	Санузел	1.61
4	Санузел	5.21
		50.05
Корпус 4, 10		
1	Жилая комната	17.48
2	Кухня-гостиная	15.57
3	Холл	6.06
4	Санузел	5.84
		44.95
Корпус 4, 11		
1	Жилая комната	14.5
1	Жилая комната	13.55
2	Кухня-гостиная	20.28
3	Холл	4.27
4	Санузел	6.84
		59.44
Корпус 4, 12		
1	Жилая комната	15.29
1	Жилая комната	18.15
2	Кухня-гостиная	15.93
3	Холл	10.12
4	Санузел	3.23
4	Санузел	5.67
		68.39
Корпус 4, 13		
1	Жилая комната	14.72
2.1	Кухня-ниша	3.24
3	Холл	4.67
4	Санузел	5.13
		27.76
Корпус 4, 14		
1	Жилая комната	10.6
2.1	Кухня-ниша	2.7
3	Холл	3.38
4	Санузел	3.88
		20.56
Корпус 4, 15		
1	Жилая комната	16.37
1	Жилая комната	18.24
2	Кухня-гостиная	15.07
3	Холл	4.65
4	Санузел	6.35
4	Санузел	4.81
		65.49

Экспликация помещений_2 этаж_МОП

Номер	Название	Площадь кв.м
Корпус 4, МОП		
01	Коридор	55.87
02	Тамбур-шлюз/Лифтовой холл/ПБЗ	5.64
03	Лестничная клетка Л.4.02	16.02
04	Коридор	16
05	Коридор	36.33
06	Тамбур-шлюз/Лифтовой холл/ПБЗ	5.78
07	Лестничная клетка Л.4.01	16.02
08	Помещение поэтажного обслуживания	11.98
09	ПУИ С/У	3.26
Общий итог		166.9

Типология помещений номера

1	Жилая комната	3	Холл
2	Кухня-гостиная	3.1	Гардеробная
2.1	Кухня-ниша	4	Санузел
2.2	Кухня	5	Лоджия

Маркировочный план 2 этажа на отм.+5.400

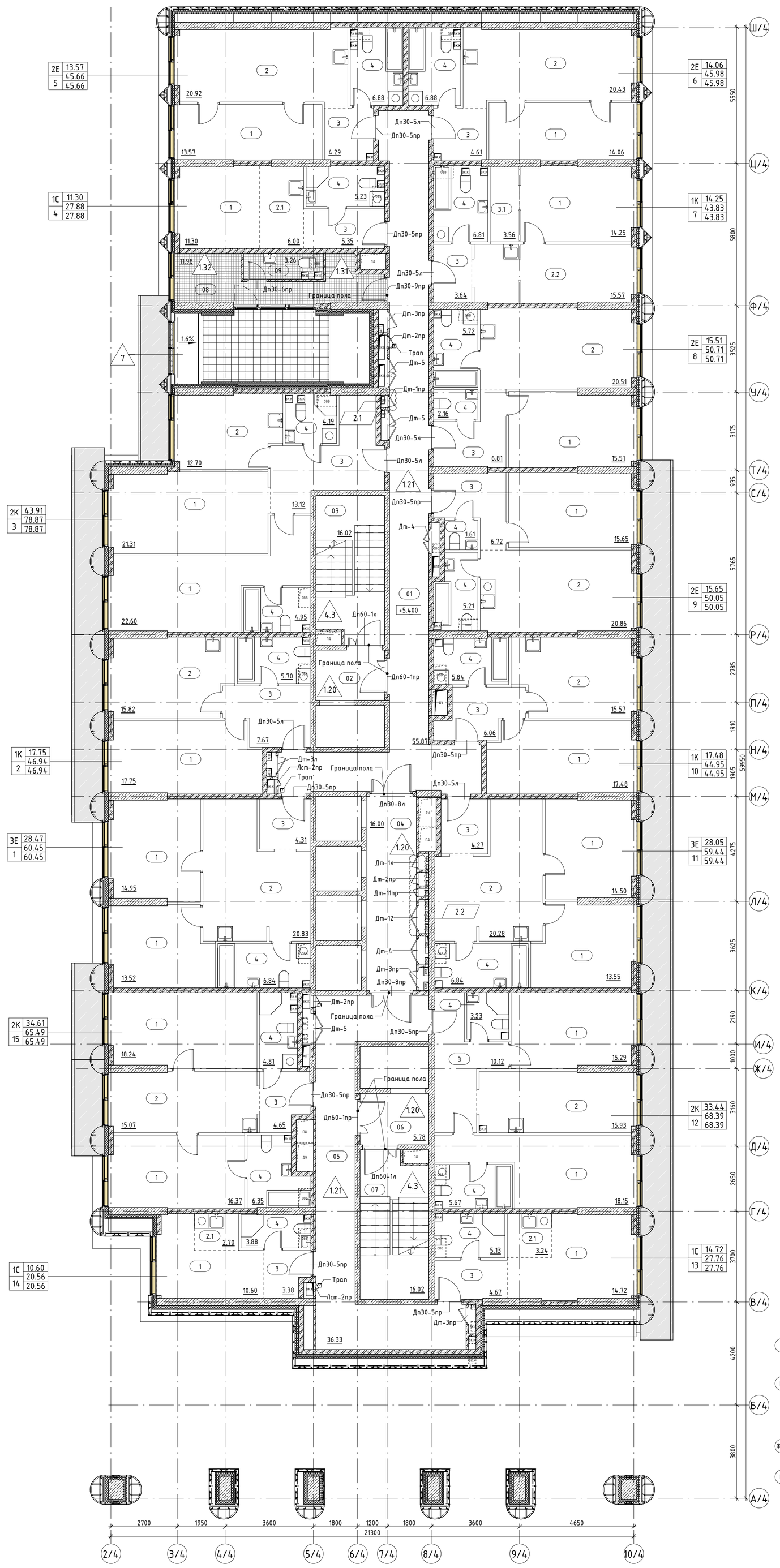

УСЛОВНЫЕ ОБОЗНАЧЕНИЯ

- Стена из железобетона
- Стена из газосиликатных блоков, 100, 200мм
- Утеплитель
- Штукатурка, 20мм
- Перегородка из газосиликатных блоков, 100мм
- ДУ — Отверстия в перекрытиях в полу (инженерная система)
- ОВ — Отверстия в перекрытиях в потолке (инженерная система)
- 2.2 — Тип пола в помещении
- +0.500 — Отметка пола
- Л.1.02 — Номер лестницы (Номер п/п, Корпус)
- Лф.1.01 — Номер лифта (Номер п/п, Корпус, Лифт)
- 05 — Номер помещения
- 1К | 21,1 | 40,4 | 42,0 — Код типа планировки; Жилая площадь; Общая площадь без учета неотапливаемых помещений; Общая площадь с учетом неотапливаемых помещений; Номер
- 12,5 — Площадь помещения
- Граница смежных помещений
- ПК — Пожарный кран
- Д-1 — Марка заполнения дверного проёма
- Лст-1 — Марка ревизионного лючка

ОТМЕТКИ ЭТАЖЕЙ

29 этаж	+94.830	Номера
28 этаж	+91.530	Номера
27 этаж	+88.230	Номера
26 этаж	+84.930	Номера
25 этаж	+81.630	Номера
24 этаж	+78.000	Номера
23 этаж	+74.700	Номера
22 этаж	+71.400	Номера
21 этаж	+68.100	Номера
20 этаж	+64.800	Номера
19 этаж	+61.500	Номера
18 этаж	+58.200	Номера
17 этаж	+54.900	Номера
16 этаж	+51.600	Номера
15 этаж	+48.300	Номера
14 этаж	+45.000	Номера
13 этаж	+41.700	Номера
12 этаж	+38.400	Номера
11 этаж	+35.100	Номера
10 этаж	+31.800	Номера
9 этаж	+28.500	Номера
8 этаж	+25.200	Номера
7 этаж	+21.900	Номера
6 этаж	+18.600	Номера
5 этаж	+15.300	Номера
4 этаж	+12.000	Номера
3 этаж	+8.700	Номера
2 этаж	+5.400	Номера
1 этаж	+0.100	Общ.помещения
-1 этаж	-5.600	Подземная парковка
-2 этаж	-9.600	Подземная парковка

Примечание:

1. Помещения 04, 09- Тамбур-шлюз по совместительству является ПБЗ для МГН.
2. Чертежи раздела АР см. совместно с листами общих данных.
3. Чертежи раздела АР см. совместно с чертежами раздела КЖ.
4. Сводную ведомость заполнения проемов см. раздел АР2.9
5. Ведомости материалов покрытия площадок лестниц и лестничных маршей см. раздел АР2.3.
6. Ведомости отделки помещений МОП см. раздел АР2.8.
7. Витражи предусмотрены класса К0 с пределом огнестойкости не менее EIW45. Светопропускающие элементы - НГ.
8. Дверцы ниш ПК должны открываться на угол не менее 160°, обеспечивая свободный доступ к пожарному крану и беспрепятственную прокладку рукавной линии.
9. Покрытия в зоне кондиционеров (тип 7) выполнять согласно узлу №14, см. подробнее л.13 АР2.4-1.

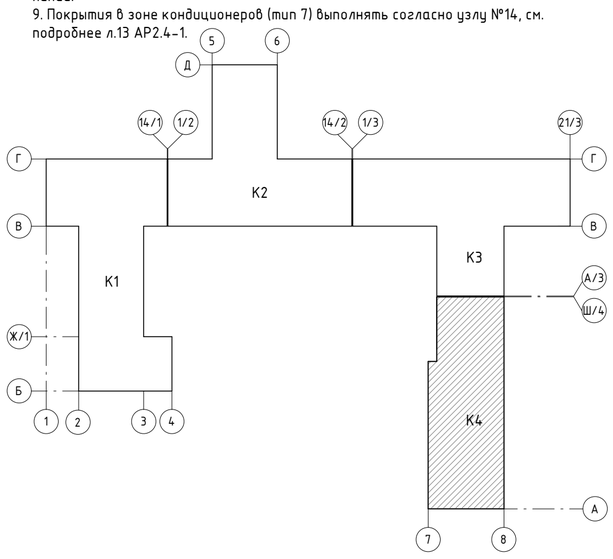

Ведомость полов 2 этажа_помещения МОП, зона кондиционеров_К4

Тип пола	Номер помещения	Схема пола	Элементы пола		Площадь, м2	Примечание
1.20	02; 04; 06		1. Покрытие по дизайн-проекту 2. Цементно-песчаная стяжка М150, армированная сеткой Вр1 100х100х5 Ж/Б монолитная плита (см. КЖ)	- 40 мм - 60 мм	29.04	
1.21	01; 05		1. Покрытие по дизайн-проекту 2. Цементно-песчаная стяжка М150, армированная сеткой Вр1 100х100х5 3. Обмазочная гидроизоляция в 2 слоя Ж/Б монолитная плита (см. КЖ)	- 37 мм - 60 мм - 3 мм	96.61	завести на стены на 300 мм от ур.ч.п.
1.31	09-для 2-24 и 26-29 этажей; 07-для 25 этажа		1. Плитка на клею 2. Цементно-песчаная стяжка М150, армированная сеткой Вр1 100х100х5 3. Обмазочная гидроизоляция в 2 слоя Ж/Б монолитная плита (см. КЖ)	- 17 мм - 80 мм - 3 мм	3.41	завести на стены на 300 мм от ур.ч.п.
1.32	08-для 2-24 и 26-29 этажей; 06-для 25 этажа		1. Плитка на клею 2. Цементно-песчаная стяжка М150, армированная сеткой Вр1 100х100х5 Ж/Б монолитная плита (см. КЖ)	- 20 мм - 80 мм	12.52	

Ведомость полов 2 этажа_помещения МОП, зона кондиционеров_К4

Тип пола	Номер помещения	Схема пола	Элементы пола		Площадь, м2	Примечание
7	зона кондиционеров см. примеч. п. 8		1. Цементно-песчаная стяжка М200, армированная сеткой Вр1-100х100х5 2. Обмазочная гидроизоляция в 2 слоя 3. Цементно-песчаная стяжка М200, армированная сеткой Вр1-100х100х5 4. Полиэтиленовая пленка 200 мкм 5. Утеплитель минераловатный плотностью не менее 110 кг/м3 Ж/Б монолитная плита (см. КЖ)	- 40 мм - 3 мм - 57 мм - 150 мм	2.76	

* -означает наличие гидроизоляции

2.3

±0,000=193.90

2	3	Изм.	277-24		11.12.24
1	-	Зам.	79-24		24.05.24
Изм	Кол	Лист	№Док	Подпись	Дата
Разработал		Полиектова А.			06.23
Проверил		Борисова М.			06.23
ГАП		Борисова М.			06.23
Н.Контроль		Манто Л.			06.23

Заказчик: АО "ГК ОСНОВА"
Шифр: ГКО-497/21

АР2.2.4

Многофункциональный гостиничный комплекс с подземным паркингом, расположенный по адресу: г. Москва, ЮЗАО, ул. Наметкина , вл. 10

Корпус 4. 2-29 этаж. Маркировочные планы. Ведомость полов

Стадия	Лист	Листов
Р	02	

Корпус 4. Маркировочный план 2 этажа на отм.+5.400
1:100

ООО "Проект-2018"

Согласовано:
Взамен инв.№
Подпись и дата
Инв.№ подл.

Формат А2

Экспликация помещений_3 этаж

Номер	Название	Площадь кв.м
Корпус 4, 01		
1	Жилая комната	13.58
1	Жилая комната	15.05
2	Кухня-гостиная	20.83
3	Холл	4.31
4	Санузел	6.3
		60.07
Корпус 4, 02		
1	Жилая комната	17.84
2	Кухня-гостиная	15.85
3	Холл	7.66
4	Санузел	5.16
		46.51
Корпус 4, 03		
1	Жилая комната	21.26
1	Жилая комната	22.66
2	Кухня-гостиная	12.85
3	Холл	13.16
4	Санузел	4.41
4	Санузел	3.64
		77.98
Корпус 4, 04		
1	Жилая комната	11.35
2.1	Кухня-ниша	6.03
3	Холл	5.35
4	Санузел	4.72
		27.45
Корпус 4, 05		
1	Жилая комната	13.68
2	Кухня-гостиная	21.27
3	Холл	4.29
4	Санузел	6.34
		45.58
Корпус 4, 06		
1	Жилая комната	14.17
2	Кухня-гостиная	20.78
3	Холл	4.62
4	Санузел	6.34
		45.91
Корпус 4, 07		
1	Жилая комната	14.33
2.2	Кухня	15.64
3	Холл	3.68
3.1	Гардеробная	3.59
4	Санузел	6.27
		43.51
Корпус 4, 08		
1	Жилая комната	15.69
2	Кухня-гостиная	20.53
3	Холл	6.89
4	Санузел	5.22
4	Санузел	2.16
		50.49
Корпус 4, 09		
1	Жилая комната	15.69
2	Кухня-гостиная	20.93
3	Холл	6.78
4	Санузел	1.61
4	Санузел	4.72
		49.73
Корпус 4, 10		
1	Жилая комната	17.63
2	Кухня-гостиная	15.75
3	Холл	5.85
4	Санузел	5.35
		44.58
Корпус 4, 11		
1	Жилая комната	14.6
1	Жилая комната	13.61
2	Кухня-гостиная	20.28
3	Холл	4.27
4	Санузел	6.35
		59.11
Корпус 4, 12		
1	Жилая комната	15.35
1	Жилая комната	18.21
2	Кухня-гостиная	15.99
3	Холл	10.12
4	Санузел	3.23
4	Санузел	5.18
		68.08
Корпус 4, 13		
1	Жилая комната	14.78
2.1	Кухня-ниша	3.24
3	Холл	4.7
4	Санузел	4.64
		27.36
Корпус 4, 14		
1	Жилая комната	15.67
1	Жилая комната	16.09
2	Кухня-гостиная	12.05
3	Холл	9.26
4	Санузел	5.92
		58.99
Корпус 4, 15		
1	Жилая комната	13.69
2.1	Кухня-ниша	3.39
3	Холл	4.28
4	Санузел	4.95
		26.31
Корпус 4, 16		
1	Жилая комната	16.53
1	Жилая комната	15.29
2	Кухня-гостиная	12.61
3	Холл	9.48
4	Санузел	2.15
4	Санузел	5.7
		61.76
Корпус 4, 17		
1	Жилая комната	14.79
2.1	Кухня-ниша	3.24
3	Холл	4.87
4	Санузел	4.07
		26.97
Корпус 4, 18		
1	Жилая комната	16.43
1	Жилая комната	18.29
2	Кухня-гостиная	15.13
3	Холл	4.65
4	Санузел	5.87
4	Санузел	4.81
		65.18

Экспликация помещений_3 этаж_МОП

Номер	Название	Площадь кв.м
Корпус 4, МОП		
01	Коридор	55.87
02	Тамбур-шлюз/Лифтовой холл/ПБЗ	5.64
03	Лестничная клетка Л.4.02	16.02
04	Коридор	16
05	Коридор	35.43
06	Тамбур-шлюз/Лифтовой холл/ПБЗ	5.78
07	Лестничная клетка Л.4.01	16.02
08	Помещение поэтажного обслуживания	11.93
09	ПУИ С/У	2.65
Общий итог		165.34

Маркировочный план 3 этажа на отм.+8.700

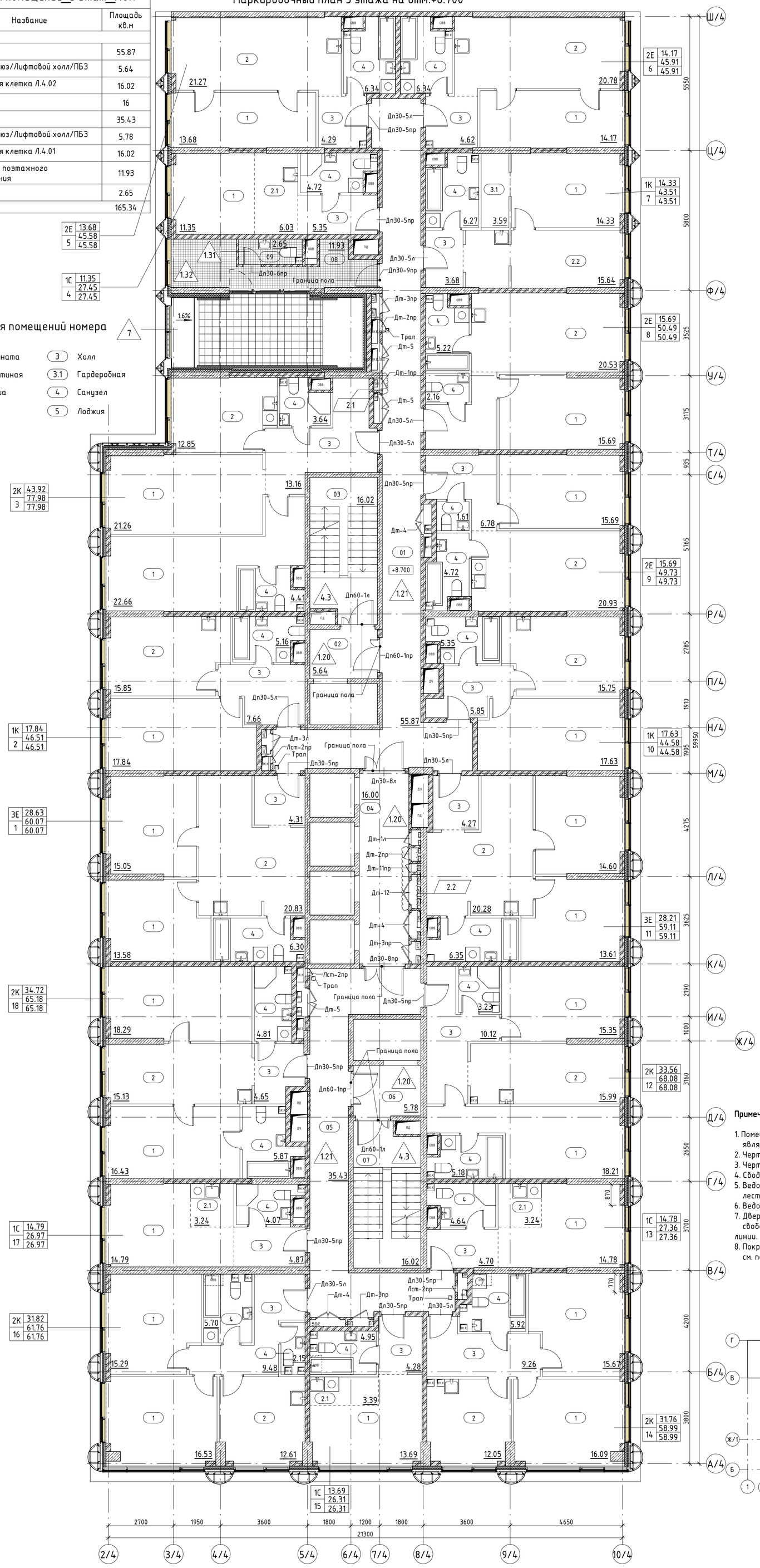

Типология помещений номера

1	Жилая комната	3	Холл
2	Кухня-гостиная	3.1	Гардеробная
2.1	Кухня-ниша	4	Санузел
2.2	Кухня	5	Лоджия

УСЛОВНЫЕ ОБОЗНАЧЕНИЯ

- Стена из железобетона
- Стена из газосиликатных блоков, 100, 200мм
- Утеплитель
- Штукатурка, 20мм
- Перегородка из газосиликатных блоков, 100мм
- ДУ – Отверстия в перекрытиях в полу (инженерная система)
- ОВ – Отверстия в перекрытиях в потолке (инженерная система)
- 2.2 – Тип пола в помещении
- +0.500 – Отметка пола
- Л.1.02 – Номер лестницы (Номер п/п, Корпус)
- Лф.1.01 – Номер лифта (Номер п/п, Корпус, Лифт)
- 05 – Номер помещения
- 1К | 21,1 | 40,4 | 1 | 42,0 – Код типа планировки; Жилая площадь; Общая площадь без учета неотапливаемых помещений; Общая площадь с учетом неотапливаемых помещений; Номер
- 12,5 – Площадь помещения
- Граница смежных помещений
- ПК – Пожарный кран
- Д-1 – Марка заполнения дверного проёма
- Лст-1 – Марка ревизионного лючка

ОТМЕТКИ ЭТАЖЕЙ

29 этаж	+94.830	Номера
28 этаж	+91.530	Номера
27 этаж	+88.230	Номера
26 этаж	+84.930	Номера
25 этаж	+81.630	Номера
24 этаж	+78.000	Номера
23 этаж	+74.700	Номера
22 этаж	+71.400	Номера
21 этаж	+68.100	Номера
20 этаж	+64.800	Номера
19 этаж	+61.500	Номера
18 этаж	+58.200	Номера
17 этаж	+54.900	Номера
16 этаж	+51.600	Номера
15 этаж	+48.300	Номера
14 этаж	+45.000	Номера
13 этаж	+41.700	Номера
12 этаж	+38.400	Номера
11 этаж	+35.100	Номера
10 этаж	+31.800	Номера
9 этаж	+28.500	Номера
8 этаж	+25.200	Номера
7 этаж	+21.900	Номера
6 этаж	+18.600	Номера
5 этаж	+15.300	Номера
4 этаж	+12.000	Номера
3 этаж	+8.700	Номера
2 этаж	+5.400	Номера
1 этаж	+0.100	Общ.помещения
-1 этаж	-5.600	Подземная парковка
-2 этаж	-9.600	Подземная парковка

Примечание:

1. Помещения 02, 06 - 02, 06 - Тамбур-шлюз по совместительству является ПБЗ для МГН.
2. Чертежи раздела АР см. совместно с листами общих данных.
3. Чертежи раздела АР см. совместно с чертежами раздела КЖ.
4. Сводную ведомость заполнения проемов см. раздел АР2.9
5. Ведомости материалов покрытия площадок лестниц и лестничных маршей см. раздел АР2.3.
6. Ведомости отделки помещений МОП см. раздел АР2.8.
7. Дверцы ниш ПК должны открываться на угол не менее 160°, обеспечивая свободный доступ к пожарному крану и беспрепятственную прокладку рукавной линии.
8. Покрытия в зоне кондиционеров (тип 7) выполнять согласно узлу №14, см. подробнее л.13 АР2.4-1.

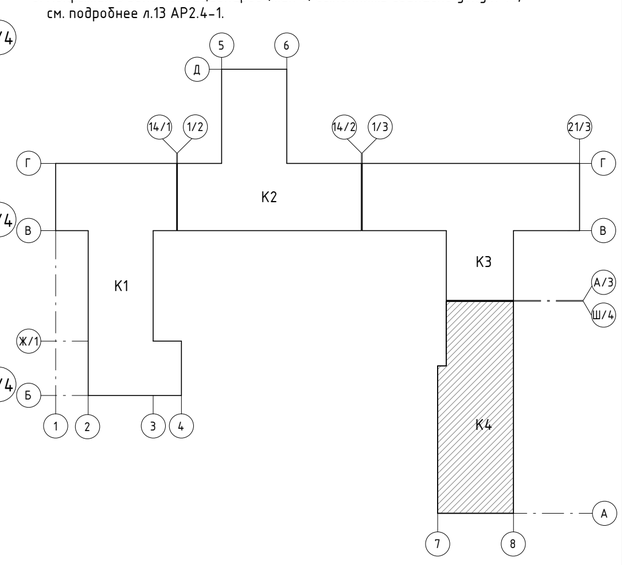

Ведомость полов 3 этажа_помещения МОП, зона кондиционеров_К4

Тип пола	Номер помещения	Схема пола	Элементы пола		Площадь, м2	Примечание
1.20	02; 04; 06	1 2 100	1. Покрытие по дизайн-проекту 2. Цементно-песчаная стяжка М150, армированная сеткой Вр1 100х100х5 Ж/Б монолитная плита (см. КЖ)	- 40 мм - 60 мм	28.89	
1.21	01; 05	1 2 3 100*	1. Покрытие по дизайн-проекту 2. Цементно-песчаная стяжка М150, армированная сеткой Вр1 100х100х5 3. Обмазочная гидроизоляция в 2 слоя Ж/Б монолитная плита (см. КЖ)	- 37 мм - 60 мм - 3 мм	96.22	завести на стены на 300 мм от ур.ч.п.
1.31	09	1 2 3 100*	1. Плитка на клею 2. Цементно-песчаная стяжка М150, армированная сеткой Вр1 100х100х5 3. Обмазочная гидроизоляция в 2 слоя Ж/Б монолитная плита (см. КЖ)	- 17 мм - 80 мм - 3 мм	2.78	завести на стены на 300 мм от ур.ч.п.

2.3

Ведомость полов 3 этажа_помещения МОП, зона кондиционеров_К4

Тип пола	Номер помещения	Схема пола	Элементы пола		Площадь, м2	Примечание
1.32	08	1 2 100	1. Плитка на клею 2. Цементно-песчаная стяжка М150, армированная сеткой Вр1 100х100х5 Ж/Б монолитная плита (см. КЖ)	- 20 мм - 80 мм	12.33	
7	зона кондиционеров см. примеч. п. 8	1 2 3 4 5 250 max*	1. Цементно-песчаная стяжка М200, армированная сеткой Вр1-100х100х5 2. Обмазочная гидроизоляция в 2 слоя 3. Цементно-песчаная стяжка М200, армированная сеткой Вр1-100х100х5 4. Полиэтиленовая пленка 200 мкм 5. Утеплитель минераловатный плотностью не менее 110 кг/м3 Ж/Б монолитная плита (см. КЖ)	- 40 мм - 3 мм - 57 мм - 150 мм	2.80	2.3

* -означает наличие гидроизоляции

±0,000=193.90

2	3	Изм.	277-24		11.12.24
1	-	Зам.	79-24		24.05.24
Изм	Кол	Лист	№Док	Подпись	Дата

Заказчик: АО "ГК ОСНОВА"
Шифр: ГКО-497/21

АР2.2.4

Многофункциональный гостиничный комплекс с подземным паркингом, расположенный по адресу: г. Москва, ЮЗАО, ул. Наметкина , вл. 10

Разработал	Полиектова А.		06.23
Проверил	Борисова М.		06.23
ГАП	Борисова М.		06.23
Н.Контроль	Манто Л.		06.23

Корпус 4. 2-29 этаж. Маркировочные планы. Ведомость полов

Стадия	Лист	Листов
Р	03	

Корпус 4. Маркировочный план 3 этажа на отм.+8.700
1:100

ООО "Проект-2018"

Согласовано:

Взамен инв.№

Подпись и дата

Инв.№ подл.

Формат А2

Экспликация помещений_4 этаж

Номер	Название	Площадь кв.м
Корпус 4, 01		
1	Жилая комната	13.58
1	Жилая комната	15.05
2	Кухня-гостиная	20.83
3	Холл	4.31
4	Санузел	6.3
		60.07
Корпус 4, 02		
1	Жилая комната	17.81
2	Кухня-гостиная	15.87
3	Холл	7.67
4	Санузел	5.16
		46.51
Корпус 4, 03		
1	Жилая комната	21.27
1	Жилая комната	22.66
2	Кухня-гостиная	12.85
3	Холл	13.16
4	Санузел	4.41
4	Санузел	3.64
		77.99
Корпус 4, 04		
1	Жилая комната	11.35
2.1	Кухня-ниша	6.03
3	Холл	5.35
4	Санузел	4.72
		27.45
Корпус 4, 05		
1	Жилая комната	13.68
2	Кухня-гостиная	21.27
3	Холл	4.29
4	Санузел	6.34
		45.58
Корпус 4, 06		
1	Жилая комната	14.17
2	Кухня-гостиная	20.78
3	Холл	4.62
4	Санузел	6.34
		45.91
Корпус 4, 07		
1	Жилая комната	14.33
2.2	Кухня	15.64
3	Холл	3.68
3.1	Гардеробная	3.59
4	Санузел	6.27
		43.51
Корпус 4, 08		
1	Жилая комната	15.62
2	Кухня-гостиная	20.63
3	Холл	6.87
4	Санузел	5.22
4	Санузел	2.16
		50.5
Корпус 4, 09		
1	Жилая комната	15.69
2	Кухня-гостиная	20.93
3	Холл	6.78
4	Санузел	1.61
4	Санузел	4.72
		49.73
Корпус 4, 10		
1	Жилая комната	17.84
2	Кухня-гостиная	15.75
3	Холл	5.85
4	Санузел	5.35
		44.79
Корпус 4, 11		
1	Жилая комната	14.6
1	Жилая комната	13.61
2	Кухня-гостиная	20.45
3	Холл	4.27
4	Санузел	6.39
		59.32
Корпус 4, 12		
1	Жилая комната	15.35
1	Жилая комната	18.26
2	Кухня-гостиная	15.99
3	Холл	10.41
4	Санузел	3.23
4	Санузел	5.22
		68.46
Корпус 4, 13		
1	Жилая комната	14.78
2.1	Кухня-ниша	3.24
3	Холл	4.78
4	Санузел	4.68
		27.48
Корпус 4, 14		
1	Жилая комната	15.66
1	Жилая комната	16.13
2	Кухня-гостиная	12.13
3	Холл	9.63
4	Санузел	5.01
		58.56
Корпус 4, 15		
1	Жилая комната	13.78
2.1	Кухня-ниша	3.39
3	Холл	4.26
4	Санузел	4.41
		25.84
Корпус 4, 16		
1	Жилая комната	16.57
1	Жилая комната	15.39
2	Кухня-гостиная	12.69
3	Холл	9.42
4	Санузел	2.25
4	Санузел	5.21
		61.53
Корпус 4, 17		
1	Жилая комната	14.92
2.1	Кухня-ниша	3.24
3	Холл	4.94
4	Санузел	4.07
		27.17
Корпус 4, 18		
1	Жилая комната	16.43
1	Жилая комната	18.29
2	Кухня-гостиная	15.13
3	Холл	4.65
4	Санузел	5.87
4	Санузел	4.81
		65.18

Экспликация помещений_4 этаж_МОП

Номер	Название	Площадь кв.м
Корпус 4, МОП		
01	Коридор	55.67
02	Тамбур-шлюз/Лифтовой холл/ПБЗ	5.64
03	Лестничная клетка Л.4.02	16.02
04	Коридор	16
05	Коридор	35.43
06	Тамбур-шлюз/Лифтовой холл/ПБЗ	5.78
07	Лестничная клетка Л.4.01	16.02
08	Помещение поэтажного обслуживания	11.93
09	ПУИ С/У	2.65
Общий итог		165.14

Маркировочный план 4 этажа на отм.+12.000

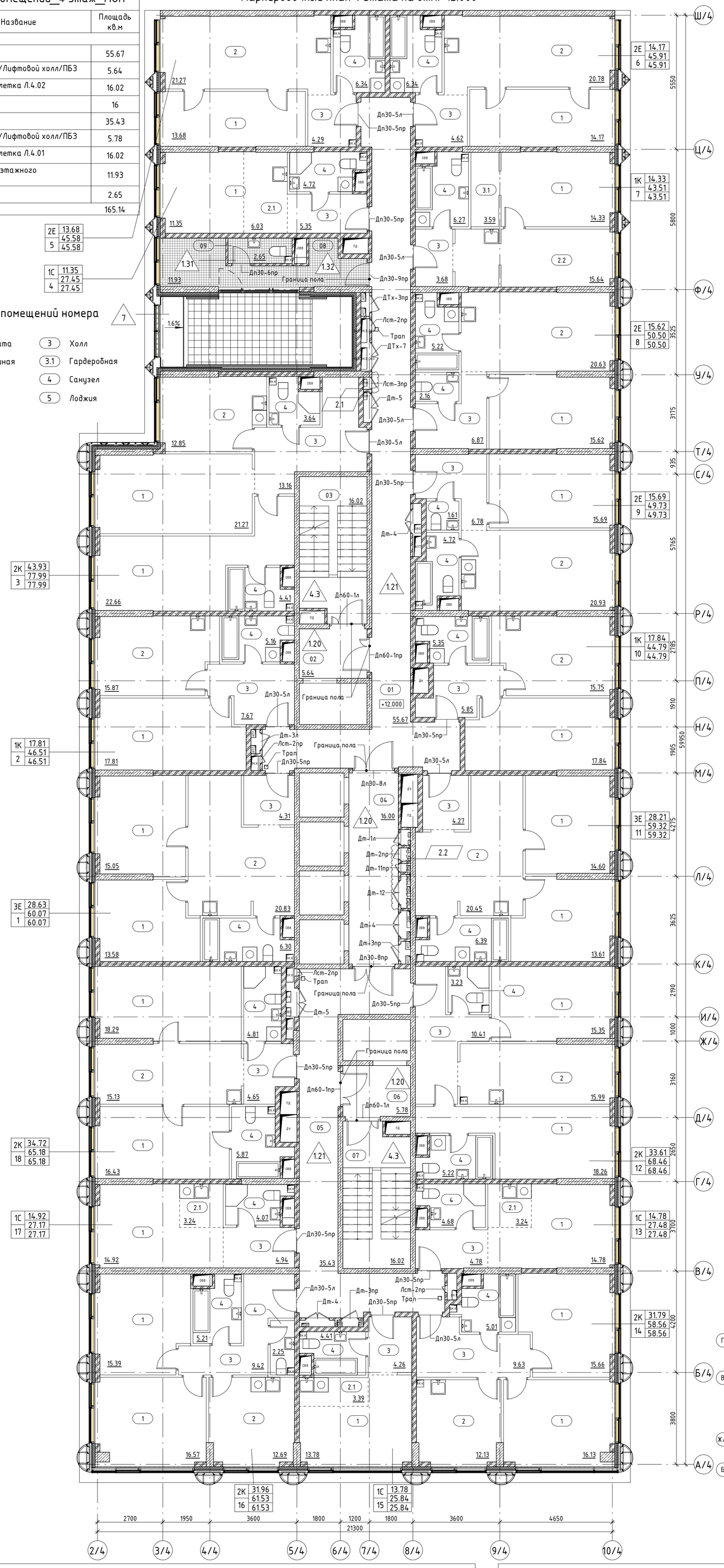

Типология помещений номера

1	Жилая комната	3	Холл
2	Кухня-гостиная	3.1	Гардеробная
2.1	Кухня-ниша	4	Санузел
2.2	Кухня	5	Лоджия

УСЛОВНЫЕ ОБОЗНАЧЕНИЯ

- Стена из железобетона
- Стена из газосиликатных блоков, 100, 200мм
- Утеплитель
- Штукатурка, 20мм
- Перегородка из газосиликатных блоков, 100мм
- ДУ — Отверстия в перекрытиях в полу (инженерная система)
- ОВ — Отверстия в перекрытиях в потолке (инженерная система)
- 2.2 — Тип пола в помещении
- +0.500 — Отметка пола
- Л.1.02 — Номер лестницы (Номер п/п, Корпус)
- Лф.1.01 — Номер лифта (Номер п/п, Корпус, Лифт)
- 05 — Номер помещения
- 1К | 21,1 | 40,4 | 42,0 — Код типа планировки; Жилая площадь; Общая площадь без учета неотапливаемых помещений; Общая площадь с учетом неотапливаемых помещений; Номер
- 12,5 — Площадь помещения
- Граница смежных помещений
- ПК — Пожарный кран
- Д-1 — Марка заполнения дверного проёма
- Лст-1 — Марка ревизионного лючка

ОТМЕТКИ ЭТАЖЕЙ

29 этаж	+94.830	Номера
28 этаж	+91.530	Номера
27 этаж	+88.230	Номера
26 этаж	+84.930	Номера
25 этаж	+81.630	Номера
24 этаж	+78.000	Номера
23 этаж	+74.700	Номера
22 этаж	+71.400	Номера
21 этаж	+68.100	Номера
20 этаж	+64.800	Номера
19 этаж	+61.500	Номера
18 этаж	+58.200	Номера
17 этаж	+54.900	Номера
16 этаж	+51.600	Номера
15 этаж	+48.300	Номера
14 этаж	+45.000	Номера
13 этаж	+41.700	Номера
12 этаж	+38.400	Номера
11 этаж	+35.100	Номера
10 этаж	+31.800	Номера
9 этаж	+28.500	Номера
8 этаж	+25.200	Номера
7 этаж	+21.900	Номера
6 этаж	+18.600	Номера
5 этаж	+15.300	Номера
4 этаж	+12.000	Номера
3 этаж	+8.700	Номера
2 этаж	+5.400	Номера
1 этаж	+0.100	Общ.помещения
-1 этаж	-5.600	Подземная парковка
-2 этаж	-9.600	Подземная парковка

Примечание:

1. Данный этаж является типовым для 4-14 этажа включительно.
2. Помещения 02, 06 - Тамбур-шлюз по совместительству является ПБЗ для МГН.
3. Чертежи раздела АР см. совместно с листами общих данных.
4. Чертежи раздела АР см. совместно с чертежами раздела КЖ.
5. Сводную ведомость заполнения проемов см. раздел АР2.9
6. Ведомости материалов покрытия площадок лестниц и лестничных маршей см. раздел АР2.3.
7. Ведомости отделки помещений МОП см. раздел АР2.8.
8. Дверцы ниш ПК должны открываться на угол не менее 160°, обеспечивая свободный доступ к пожарному крану и беспрепятственную прокладку рукавной линии.
9. Покрытия в зоне кондиционеров (тип 7) выполнять согласно узлу №14, см. подробнее л.13 АР2.4-1.

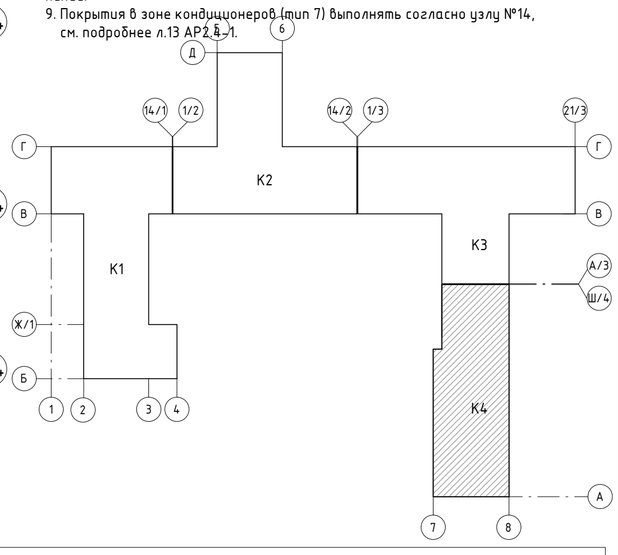

Ведомость полов 4 этажа_помещения МОП, зона кондиционеров_К4

Тип пола	Номер помещения	Схема пола	Элементы пола		Площадь, м2	Примечание
1.20	02; 04; 06	1 2 / 100	1. Покрытие по дизайн-проекту 2. Цементно-песчаная стяжка М150, армированная сеткой Вр1 100х100х5 Ж/Б монолитная плита (см. КЖ)	- 40 мм - 60 мм	29.07	
1.21	01; 05	1 2 3 / 100*	1. Покрытие по дизайн-проекту 2. Цементно-песчаная стяжка М150, армированная сеткой Вр1 100х100х5 3. Обмазочная гидроизоляция в 2 слоя Ж/Б монолитная плита (см. КЖ)	- 37 мм - 60 мм - 3 мм	95.75	завести на стены на 300 мм от ур.ч.п.
1.31	09	1 2 3 / 100*	1. Плитка на клею 2. Цементно-песчаная стяжка М150, армированная сеткой Вр1 100х100х5 3. Обмазочная гидроизоляция в 2 слоя Ж/Б монолитная плита (см. КЖ)	- 17 мм - 80 мм - 3 мм	2.78	завести на стены на 300 мм от ур.ч.п.

2.3

Ведомость полов 4 этажа_помещения МОП, зона кондиционеров_К4

Тип пола	Номер помещения	Схема пола	Элементы пола		Площадь, м2	Примечание
1.32	08	1 2 / 100	1. Плитка на клею 2. Цементно-песчаная стяжка М150, армированная сеткой Вр1 100х100х5 Ж/Б монолитная плита (см. КЖ)	- 20 мм - 80 мм	12.43	
7	зона кондиционеров см. примеч. п.9	1 2 3 4 5 6 / 250 max*	1. Цементно-песчаная стяжка М200, армированная сеткой Вр1-100х100х5 2. Обмазочная гидроизоляция в 2 слоя 3. Цементно-песчаная стяжка М200, армированная сеткой Вр1-100х100х5 4. Полиэтиленовая пленка 200 мкм 5. Утеплитель минераловатный плотностью не менее 110 кг/м3 Ж/Б монолитная плита (см. КЖ)	- 40 мм - 3 мм - 57 мм - 150 мм	2.80	2.3

* - означает наличие гидроизоляции

±0,000=193.90

2	3	Изм.	277-24		11.12.24	Заказчик: АО "ГК ОСНОВА" Шифр: ГКО-497/21 — АР2.2.4
1	-	Зам.	79-24		24.05.24	Многофункциональный гостиничный комплекс с подземным паркингом, расположенный по адресу: г. Москва, ЮЗАО, ул. Наметкина , вл. 10
Изм	Кол	Лист	№Док	Подпись	Дата	
Разработал		Полиектова А.			06.23	Корпус 4. 2-29 этаж. Маркировочные планы. Ведомость полов — Стадия: Р; Лист: 04; Листов:
Проверил		Борисова М.			06.23	
ГАП		Борисова М.			06.23	
Н.Контроль		Манто Л.			06.23	Корпус 4. Маркировочный план 4 этажа на отм.+12.000 1:100 — ООО "Проект-2018"

Согласовано:

Взамен инв.№

Подпись и дата

Инв.№ подл.

Формат А2

Экспликация помещений_15 этаж

Номер	Название	Площадь кв.м
Корпус 4, 01		
1	Жилая комната	13.15
1	Жилая комната	14.69
2	Кухня-гостиная	20.83
3	Холл	4.31
4	Санузел	6.12
		59.1
Корпус 4, 02		
1	Жилая комната	17.43
2	Кухня-гостиная	15.5
3	Холл	7.67
4	Санузел	4.98
		45.58
Корпус 4, 03		
1	Жилая комната	20.74
1	Жилая комната	22.1
2	Кухня-гостиная	12.45
3	Холл	13.36
4	Санузел	4.23
4	Санузел	3.45
		76.33
Корпус 4, 04		
1	Жилая комната	10.95
2.1	Кухня-ниша	6.07
3	Холл	5.35
4	Санузел	4.56
		26.93
Корпус 4, 05		
1	Жилая комната	13.34
2	Кухня-гостиная	20.95
3	Холл	4.3
4	Санузел	6.34
		44.93
Корпус 4, 06		
1	Жилая комната	13.8
2	Кухня-гостиная	20.48
3	Холл	4.62
4	Санузел	6.34
		45.24
Корпус 4, 07		
1	Жилая комната	14
2.2	Кухня	15.32
3	Холл	3.72
3.1	Гардеробная	3.61
4	Санузел	6.1
		42.75
Корпус 4, 08		
1	Жилая комната	15.28
2	Кухня-гостиная	20.29
3	Холл	6.92
4	Санузел	4.99
4	Санузел	2.16
		49.64
Корпус 4, 09		
1	Жилая комната	15.3
2	Кухня-гостиная	20.54
3	Холл	6.83
4	Санузел	1.61
4	Санузел	4.49
		48.77
Корпус 4, 10		
1	Жилая комната	17.46
2	Кухня-гостиная	15.36
3	Холл	5.85
4	Санузел	5.23
		43.9
Корпус 4, 11		
1	Жилая комната	14.26
1	Жилая комната	13.2
2	Кухня-гостиная	20.45
3	Холл	4.27
4	Санузел	6.21
		58.39
Корпус 4, 12		
1	Жилая комната	14.97
1	Жилая комната	17.88
2	Кухня-гостиная	15.6
3	Холл	10.41
4	Санузел	3.23
4	Санузел	4.98
		67.07
Корпус 4, 13		
1	Жилая комната	14.44
2.1	Кухня-ниша	3.24
3	Холл	4.8
4	Санузел	4.5
		26.98
Корпус 4, 14		
1	Жилая комната	15.24
1	Жилая комната	15.33
1	Жилая комната	12.19
2	Кухня-гостиная	18.54
3	Холл	9.93
4	Санузел	6.08
4	Санузел	4.23
		81.54
Корпус 4, 15		
1	Жилая комната	15.33
1	Жилая комната	14.97
2	Кухня-гостиная	12.2
3	Холл	12.06
4	Санузел	5.05
		59.61
Корпус 4, 16		
1	Жилая комната	14.61
2.1	Кухня-ниша	3.24
3	Холл	5.02
4	Санузел	4.13
		27
Корпус 4, 17		
1	Жилая комната	16.05
1	Жилая комната	17.92
2	Кухня-гостиная	14.74
3	Холл	4.65
4	Санузел	5.68
4	Санузел	4.81
		63.85

Экспликация помещений_15 этаж_МОП

Номер	Название	Площадь кв.м
Корпус 4, МОП		
01	Коридор	55.7
02	Тамбур-шлюз/Лифтовой холл/ПБЗ	5.64
03	Лестничная клетка Л.4.02	16.02
04	Коридор	16
05	Коридор	35.38
06	Тамбур-шлюз/Лифтовой холл/ПБЗ	5.78
07	Лестничная клетка Л.4.01	16.02
08	Помещение поэтажного обслуживания	11.61
09	ПУИ С/У	2.65
Общий итог		164.8

Маркировочный план 15 этажа на отм.+48.300

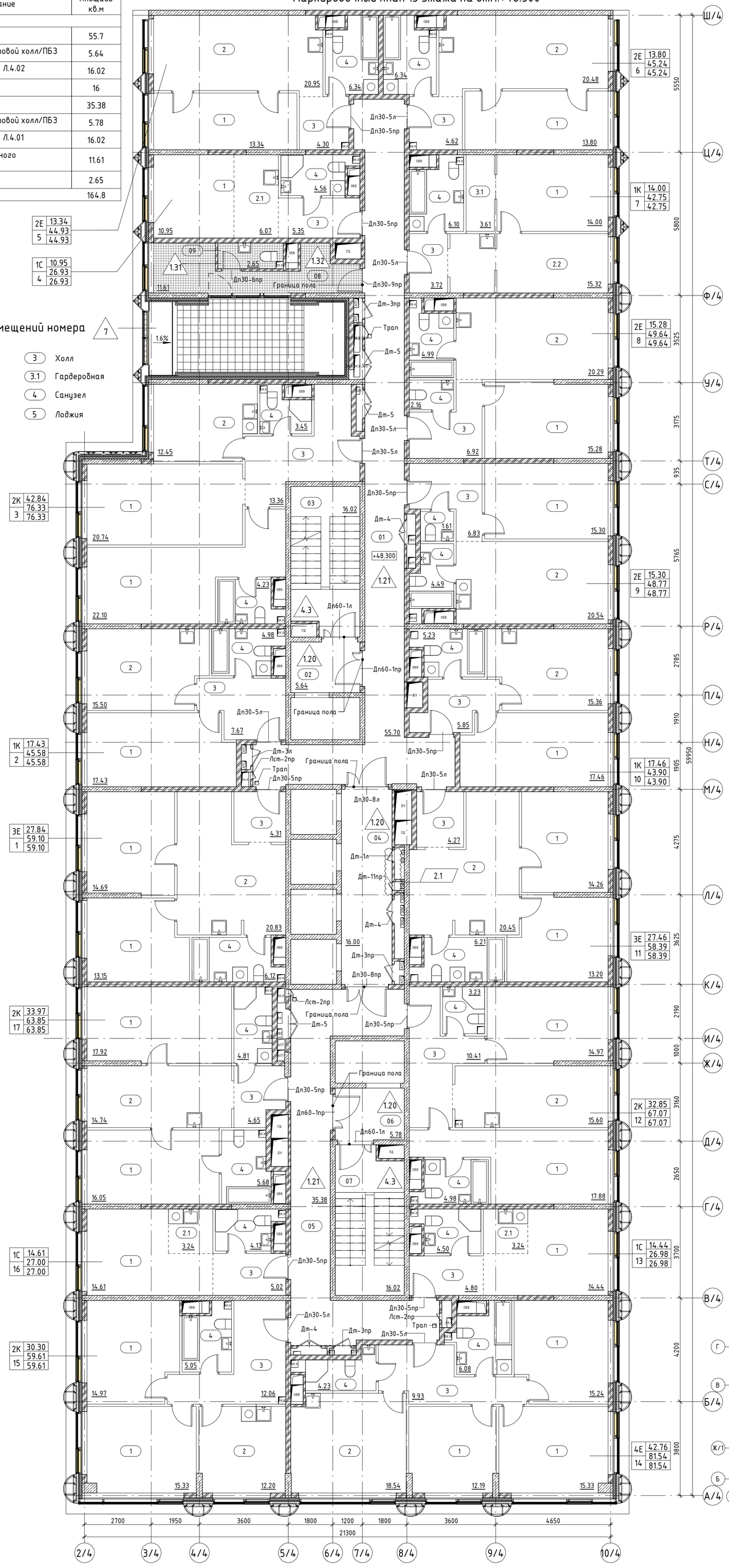

Типология помещений номера 7

1	Жилая комната	3	Холл
2	Кухня-гостиная	3.1	Гардеробная
2.1	Кухня-ниша	4	Санузел
2.2	Кухня	5	Лоджия

УСЛОВНЫЕ ОБОЗНАЧЕНИЯ

- Стена из железобетона
- Стена из газосиликатных блоков, 100, 200мм
- Утеплитель
- Штукатурка, 20мм
- Перегородка из газосиликатных блоков, 100мм
- ДУ – Отверстия в перекрытиях в полу (инженерная система)
- ОВ – Отверстия в перекрытиях в потолке (инженерная система)
- 2.2 – Тип пола в помещении
- +0.500 – Отметка пола
- Л.1.02 – Номер лестницы (Номер п/п, Корпус)
- Лф.1.01 – Номер лифта (Номер п/п, Корпус, Лифт)
- 05 – Номер помещения
- 1К | 21,1 | 40,4 | 1 | 42,0 – Код типа планировки; Жилая площадь; Общая площадь без учета неотапливаемых помещений; Общая площадь с учетом неотапливаемых помещений; Номер
- 12,5 – Площадь помещения
- Граница смежных помещений
- ПК – Пожарный кран
- Д-1 – Марка заполнения дверного проёма
- Лст-1 – Марка ревизионного лючка

ОТМЕТКИ ЭТАЖЕЙ

29 этаж	+94.830	Номера
28 этаж	+91.530	Номера
27 этаж	+88.230	Номера
26 этаж	+84.930	Номера
25 этаж	+81.630	Номера
24 этаж	+78.000	Номера
23 этаж	+74.700	Номера
22 этаж	+71.400	Номера
21 этаж	+68.100	Номера
20 этаж	+64.800	Номера
19 этаж	+61.500	Номера
18 этаж	+58.200	Номера
17 этаж	+54.900	Номера
16 этаж	+51.600	Номера
15 этаж	+48.300	Номера
14 этаж	+45.000	Номера
13 этаж	+41.700	Номера
12 этаж	+38.400	Номера
11 этаж	+35.100	Номера
10 этаж	+31.800	Номера
9 этаж	+28.500	Номера
8 этаж	+25.200	Номера
7 этаж	+21.900	Номера
6 этаж	+18.600	Номера
5 этаж	+15.300	Номера
4 этаж	+12.000	Номера
3 этаж	+8.700	Номера
2 этаж	+5.400	Номера
1 этаж	+0.100	Общ.помещения
-1 этаж	-5.600	Подземная парковка
-2 этаж	-9.600	Подземная парковка

Примечание:

1. Помещения 02, 06 - Тамбур-шлюз по совместительству является ПБЗ для МГН.
2. Чертежи раздела АР см. совместно с листами общих данных.
3. Чертежи раздела АР см. совместно с чертежами раздела КЖ.
4. Сводную ведомость заполнения проемов см. раздел АР2.9
5. Ведомости материалов покрытия площадок лестниц и лестничных маршей см. раздел АР2.3.
6. Ведомости отделки помещений МОП см. раздел АР2.8.
7. Дверцы ниш ПК должны открываться на угол не менее 160°, обеспечивая свободный доступ к пожарному крану и беспрепятственную прокладку рукавной линии.
8. Покрытия в зоне кондиционеров (тип 7) выполнять согласно узлу №14, см. подробнее л.13 АР2.4-1.

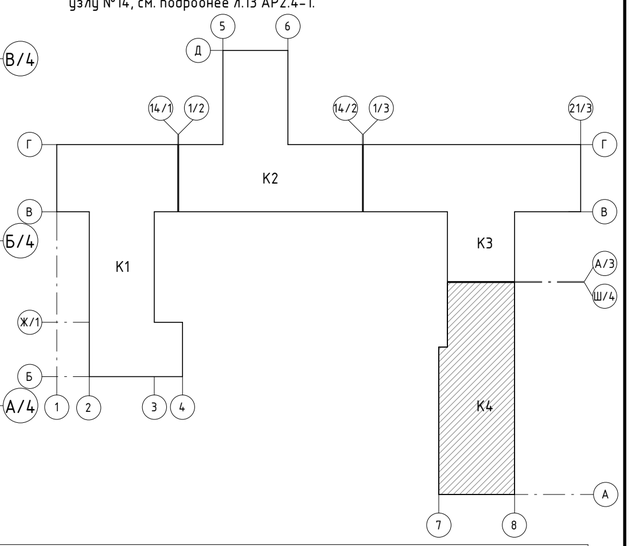

Ведомость полов 15 этажа_помещения МОП, зона кондиционеров_К4

Тип пола	Номер помещения	Схема пола	Элементы пола		Площадь, м2	Примечание
1.20	02; 04; 06	1 2 100	1. Покрытие по дизайн-проекту 2. Цементно-песчаная стяжка М150, армированная сеткой Вр1 100х100х5 Ж/Б монолитная плита (см. КЖ)	- 40 мм - 60 мм	29.07	
1.21	01; 05	1 2 3 100*	1. Покрытие по дизайн-проекту 2. Цементно-песчаная стяжка М150, армированная сеткой Вр1 100х100х5 3. Обмазочная гидроизоляция в 2 слоя Ж/Б монолитная плита (см. КЖ)	- 37 мм - 60 мм - 3 мм	95.69	завести на стены на 300 мм от ур.ч.п.
1.31	09	1 2 3 100*	1. Плитка на клею 2. Цементно-песчаная стяжка М150, армированная сеткой Вр1 100х100х5 3. Обмазочная гидроизоляция в 2 слоя Ж/Б монолитная плита (см. КЖ)	- 17 мм - 80 мм - 3 мм	2.78	завести на стены на 300 мм от ур.ч.п.

Ведомость полов 15 этажа_помещения МОП, зона кондиционеров_К4

Тип пола	Номер помещения	Схема пола	Элементы пола		Площадь, м2	Примечание
1.32	08	1 2 100	1. Плитка на клею 2. Цементно-песчаная стяжка М150, армированная сеткой Вр1 100х100х5 Ж/Б монолитная плита (см. КЖ)	- 20 мм - 80 мм	12.14	
7	зона кондиционеров см. примеч. п. 8	1 2 3 4 5 250 max*	1. Цементно-песчаная стяжка М200, армированная сеткой Вр1-100х100х5 2. Обмазочная гидроизоляция в 2 слоя 3. Цементно-песчаная стяжка М200, армированная сеткой Вр1-100х100х5 4. Полиэтиленовая пленка 200 мкм 5. Утеплитель минераловатный плотностью не менее 110 кг/м3 Ж/Б монолитная плита (см. КЖ)	- 40 мм - 3 мм - 57 мм - 150 мм	2.85	2.2

* - означает наличие гидроизоляции

±0,000=193.90

Изм	Кол	Лист	№Док	Подпись	Дата
2	2	Изм.	277-24		11.12.24
1	-	Зам.	79-24		24.05.24

Разработал	Полиектова А.		06.23
Проверил	Борисова М.		06.23
ГАП	Борисова М.		06.23
Н.Контроль	Манто Л.		06.23

Заказчик: АО "ГК ОСНОВА"
Шифр: ГКО-497/21

АР2.2.4

Многофункциональный гостиничный комплекс с подземным паркингом, расположенный по адресу: г. Москва, ЮЗАО, ул. Наметкина , вл. 10

Корпус 4. 2-29 этаж. Маркировочные планы. Ведомость полов

Стадия	Лист	Листов
Р	05	

Корпус 4. Маркировочный план 15 этажа на отм.+48.300
1:100

ООО "Проект-2018"

Согласовано:
Взамен инв.№
Подпись и дата
Инв.№ подл.

Формат А2

Экспликация помещений_16 этаж

Номер	Название	Площадь кв.м
Корпус 4, 01		
1	Жилая комната	13.62
1	Жилая комната	15.16
2	Кухня-гостиная	20.83
3	Холл	4.31
4	Санузел	6.12
		60.04
Корпус 4, 02		
1	Жилая комната	17.87
2	Кухня-гостиная	15.92
3	Холл	7.67
4	Санузел	4.98
		46.44
Корпус 4, 03		
1	Жилая комната	21.2
1	Жилая комната	22.56
2	Кухня-гостиная	13
3	Холл	13.36
4	Санузел	4.23
4	Санузел	3.45
		77.8
Корпус 4, 04		
1	Жилая комната	11.4
2.1	Кухня-ниша	6.07
3	Холл	5.35
4	Санузел	4.56
		27.38
Корпус 4, 05		
1	Жилая комната	13.8
2	Кухня-гостиная	21.39
3	Холл	4.3
4	Санузел	6.34
		45.83
Корпус 4, 06		
1	Жилая комната	14.28
2	Кухня-гостиная	20.9
3	Холл	4.62
4	Санузел	6.34
		46.14
Корпус 4, 07		
1	Жилая комната	14.4
2.2	Кухня	15.71
3	Холл	3.72
3.1	Гардеробная	3.61
4	Санузел	6.1
		43.54
Корпус 4, 08		
1	Жилая комната	15.73
2	Кухня-гостиная	20.74
3	Холл	6.92
4	Санузел	4.99
4	Санузел	2.16
		50.54
Корпус 4, 09		
1	Жилая комната	15.75
2	Кухня-гостиная	20.99
3	Холл	6.83
4	Санузел	1.61
4	Санузел	4.49
		49.67
Корпус 4, 10		
1	Жилая комната	17.9
2	Кухня-гостиная	15.81
3	Холл	5.85
4	Санузел	5.23
		44.79
Корпус 4, 11		
1	Жилая комната	14.71
1	Жилая комната	13.69
2	Кухня-гостиная	20.45
3	Холл	4.27
4	Санузел	6.21
		59.33
Корпус 4, 12		
1	Жилая комната	15.4
1	Жилая комната	18.32
2	Кухня-гостиная	16.03
3	Холл	10.41
4	Санузел	3.23
4	Санузел	4.98
		68.37
Корпус 4, 13		
1	Жилая комната	14.92
2.1	Кухня-ниша	3.24
3	Холл	4.8
4	Санузел	4.5
		27.46
Корпус 4, 14		
1	Жилая комната	15.75
1	Жилая комната	16.66
1	Жилая комната	12.66
2	Кухня-гостиная	19.33
3	Холл	9.93
4	Санузел	6.08
4	Санузел	4.23
		84.64
Корпус 4, 15		
1	Жилая комната	16.66
1	Жилая комната	15.48
2	Кухня-гостиная	12.67
3	Холл	12.06
4	Санузел	5.05
		61.92
Корпус 4, 16		
1	Жилая комната	15.1
2.1	Кухня-ниша	3.24
3	Холл	5.02
4	Санузел	4.13
		27.49
Корпус 4, 17		
1	Жилая комната	16.49
1	Жилая комната	18.34
2	Кухня-гостиная	15.17
3	Холл	4.65
4	Санузел	5.68
4	Санузел	4.81
		65.14

Экспликация помещений_16 этаж_МОП

Номер	Название	Площадь кв.м
Корпус 4, МОП		
01	Коридор	55.7
02	Тамбур-шлюз/Лифтовой холл/ПБЗ	5.64
03	Лестничная клетка Л.4.02	16.03
04	Коридор	16
05	Коридор	35.41
06	Тамбур-шлюз/Лифтовой холл/ПБЗ	5.78
07	Лестничная клетка Л.4.01	16.02
08	Помещение поэтажного обслуживания	12.04
09	ПУИ С/У	2.65
Общий итог		165.27

Маркировочный план 16 этажа на отм.+51.600

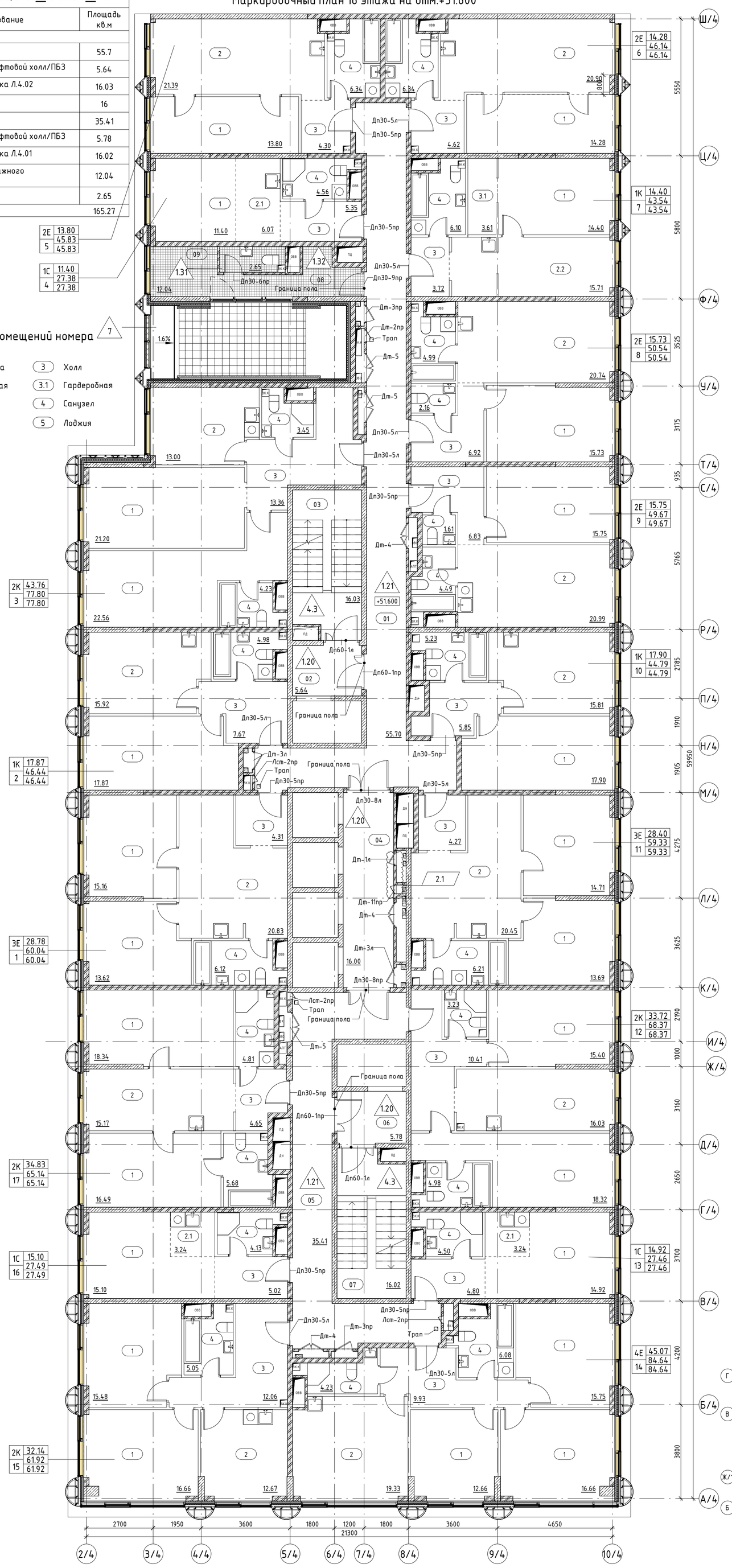

Типология помещений номера

1	Жилая комната	3	Холл
2	Кухня-гостиная	3.1	Гардеробная
2.1	Кухня-ниша	4	Санузел
2.2	Кухня	5	Лоджия

УСЛОВНЫЕ ОБОЗНАЧЕНИЯ

- -Стена из железобетона
- -Стена из газосиликатных блоков, 100, 200мм
- -Утеплитель
- -Штукатурка, 20мм
- -Перегородка из газосиликатных блоков, 100мм
- ДУ -Отверстия в перекрытиях в полу (инженерная система)
- ОВ -Отверстия в перекрытиях в потолке (инженерная система)
- 2.2 -Тип пола в помещении
- +0.500 -Отметка пола
- Л.1.02 -Номер лестницы (Номер п/п, Корпус)
- Лф.1.01 -Номер лифта (Номер п/п, Корпус, Лифт)
- 05 -Номер помещения
- 1К | 21,1 | 40,4 | 42,0 | 1 — Код типа планировки; Жилая площадь; Общая площадь без учета неотапливаемых помещений; Общая площадь с учетом неотапливаемых помещений; Номер
- 12,5 -Площадь помещения
- -Граница смежных помещений
- ПК -Пожарный кран
- Д-1 -Марка заполнения дверного проёма
- Лст-1 -Марка ревизионного лючка

ОТМЕТКИ ЭТАЖЕЙ

29 этаж	+94.830	Номера
28 этаж	+91.530	Номера
27 этаж	+88.230	Номера
26 этаж	+84.930	Номера
25 этаж	+81.630	Номера
24 этаж	+78.000	Номера
23 этаж	+74.700	Номера
22 этаж	+71.400	Номера
21 этаж	+68.100	Номера
20 этаж	+64.800	Номера
19 этаж	+61.500	Номера
18 этаж	+58.200	Номера
17 этаж	+54.900	Номера
16 этаж	+51.600	Номера
15 этаж	+48.300	Номера
14 этаж	+45.000	Номера
13 этаж	+41.700	Номера
12 этаж	+38.400	Номера
11 этаж	+35.100	Номера
10 этаж	+31.800	Номера
9 этаж	+28.500	Номера
8 этаж	+25.200	Номера
7 этаж	+21.900	Номера
6 этаж	+18.600	Номера
5 этаж	+15.300	Номера
4 этаж	+12.000	Номера
3 этаж	+8.700	Номера
2 этаж	+5.400	Номера
1 этаж	+0.100	Общ.помещения
-1 этаж	-5.600	Подземная парковка
-2 этаж	-9.600	Подземная парковка

Примечание:

1. Данный этаж является типовым для 16-23 этажа включительно.
2. Помещения 02, 06- Тамбур-шлюз по совместительству является ПБЗ для МГН.
3. Чертежи раздела АР см. совместно с листами общих данных.
4. Чертежи раздела АР см. совместно с чертежами раздела КЖ.
5. Сводную ведомость заполнения проемов см. раздел АР2.9
6. Ведомости материалов покрытия площадок лестниц и лестничных маршей см. раздел АР2.3.
7. Ведомости отделки помещений МОП см. раздел АР2.8.
8. Дверцы ниш ПК должны открываться на угол не менее 160°, обеспечивая свободный доступ к пожарному крану и беспрепятственную прокладку рукавной линии.
9. Покрытия в зоне кондиционеров (тип 7) выполнять согласно узлу №14, см. подробнее л.13 АР2.4-1.

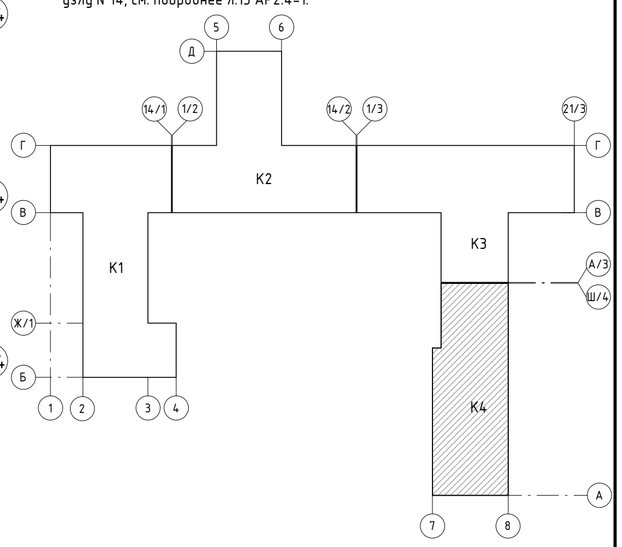

Ведомость полов 16 этажа_помещения МОП, зона кондиционеров_К4

Тип пола	Номер помещения	Схема пола	Элементы пола		Площадь, м2	Примечание
1.20	02; 04; 06	1 2 / 100	1. Покрытие по дизайн-проекту 2. Цементно-песчаная стяжка М150, армированная сеткой Вр1 100х100х5 Ж/Б монолитная плита (см. КЖ)	- 40 мм - 60 мм	29.07	
1.21	01; 05	1 2 3 / 100*	1. Покрытие по дизайн-проекту 2. Цементно-песчаная стяжка М150, армированная сеткой Вр1 100х100х5 3. Обмазочная гидроизоляция в 2 слоя Ж/Б монолитная плита (см. КЖ)	- 37 мм - 60 мм - 3 мм	95.66	завести на стены на 300 мм от ур.ч.п.
1.31	09	1 2 3 / 100*	1. Плитка на клею 2. Цементно-песчаная стяжка М150, армированная сеткой Вр1 100х100х5 3. Обмазочная гидроизоляция в 2 слоя Ж/Б монолитная плита (см. КЖ)	- 17 мм - 80 мм - 3 мм	2.78	завести на стены на 300 мм от ур.ч.п.

2.2

Ведомость полов 16 этажа_помещения МОП, зона кондиционеров_К4

Тип пола	Номер помещения	Схема пола	Элементы пола		Площадь, м2	Примечание
1.32	08	1 2 / 100	1. Плитка на клею 2. Цементно-песчаная стяжка М150, армированная сеткой Вр1 100х100х5 Ж/Б монолитная плита (см. КЖ)	- 20 мм - 80 мм	12.55	
7	зона кондиционеров см. примеч. п. 9	1 2 3 4 / 250 max*	1. Цементно-песчаная стяжка М200, армированная сеткой Вр1-100х100х5 2. Обмазочная гидроизоляция в 2 слоя 3. Цементно-песчаная стяжка М200, армированная сеткой Вр1-100х100х5 4. Полиэтиленовая пленка 200 мкм 5. Утеплитель минераловатный плотностью не менее 110 кг/м3 Ж/Б монолитная плита (см. КЖ)	- 40 мм - 3 мм - 57 мм - 150 мм	2.85	2.2

* -означает наличие гидроизоляции

±0,000=193.90

2	2	Изм.	277-24		11.12.24
1	-	Зам.	79-24		24.05.24
Изм	Кол	Лист	№Док	Подпись	Дата
Разработал		Полиектова А.			06.23
Проверил		Борисова М.			06.23
ГАП		Борисова М.			06.23
Н.Контроль		Манто Л.			06.23

Заказчик: АО "ГК ОСНОВА"
Шифр: ГКО-497/21

АР2.2.4

Многофункциональный гостиничный комплекс с подземным паркингом, расположенный по адресу: г. Москва, ЮЗАО, ул. Наметкина , вл. 10

Корпус 4. 2-29 этаж. Маркировочные планы. Ведомость полов

Стадия	Лист	Листов
Р	06	

Корпус 4. Маркировочный план 16 этажа на отм.+51.600
1:100

ООО "Проект-2018"

Согласовано:

Взамен инв.№

Подпись и дата

Инв.№ подл.

Формат А2

Экспликация помещений_24 этаж

Номер	Название	Площадь кв.м
Корпус 4, 01		
1	Жилая комната	13.62
1	Жилая комната	15.16
2	Кухня-гостиная	20.83
3	Холл	4.31
4	Санузел	6.06
		59.98
Корпус 4, 02		
1	Жилая комната	17.87
2	Кухня-гостиная	15.92
3	Холл	7.67
4	Санузел	4.92
		46.38
Корпус 4, 03		
1	Жилая комната	21.2
1	Жилая комната	22.56
2	Кухня-гостиная	13
3	Холл	13.36
4	Санузел	4.17
4	Санузел	3.39
		77.68
Корпус 4, 04		
1	Жилая комната	11.4
2.1	Кухня-ниша	6.07
3	Холл	5.35
4	Санузел	4.5
		27.32
Корпус 4, 05		
1	Жилая комната	13.8
2	Кухня-гостиная	21.33
3	Холл	4.3
4	Санузел	6.34
		45.77
Корпус 4, 06		
1	Жилая комната	14.28
2	Кухня-гостиная	20.84
3	Холл	4.62
4	Санузел	6.34
		46.08
Корпус 4, 07		
1	Жилая комната	14.4
2.2	Кухня	15.71
3	Холл	3.72
3.1	Гардеробная	3.61
4	Санузел	6.04
		43.48
Корпус 4, 08		
1	Жилая комната	15.73
2	Кухня-гостиная	20.74
3	Холл	6.92
4	Санузел	4.99
4	Санузел	2.16
		50.54
Корпус 4, 09		
1	Жилая комната	15.75
2	Кухня-гостиная	20.99
3	Холл	6.83
4	Санузел	1.61
4	Санузел	4.49
		49.67
Корпус 4, 10		
1	Жилая комната	17.9
2	Кухня-гостиная	15.81
3	Холл	5.85
4	Санузел	5.17
		44.73
Корпус 4, 11		
1	Жилая комната	14.71
1	Жилая комната	13.69
2	Кухня-гостиная	20.45
3	Холл	4.27
4	Санузел	6.15
		59.27
Корпус 4, 12		
1	Жилая комната	15.4
1	Жилая комната	18.32
2	Кухня-гостиная	16.03
3	Холл	10.41
4	Санузел	3.23
4	Санузел	4.98
		68.37
Корпус 4, 13		
1	Жилая комната	14.92
2.1	Кухня-ниша	3.24
3	Холл	4.8
4	Санузел	4.44
		27.4
Корпус 4, 14		
1	Жилая комната	15.75
1	Жилая комната	16.66
1	Жилая комната	12.66
2	Кухня-гостиная	19.33
3	Холл	9.93
4	Санузел	6.08
4	Санузел	4.23
		84.64
Корпус 4, 15		
1	Жилая комната	16.66
1	Жилая комната	15.48
2	Кухня-гостиная	12.67
3	Холл	12.06
4	Санузел	4.99
		61.86
Корпус 4, 16		
1	Жилая комната	15.1
2.1	Кухня-ниша	3.24
3	Холл	4.72
4	Санузел	4.35
		27.41
Корпус 4, 17		
1	Жилая комната	16.49
1	Жилая комната	18.34
2	Кухня-гостиная	15.17
3	Холл	4.65
4	Санузел	5.68
4	Санузел	4.81
		65.14

Экспликация помещений_24 этаж_МОП

Номер	Название	Площадь кв.м
Корпус 4, МОП		
01	Коридор	55.7
02	Тамбур-шлюз/Лифтовой холл/ПБЗ	5.64
03	Лестничная клетка Л.4.02	16.02
04	Коридор	16
05	Коридор	35.41
06	Тамбур-шлюз/Лифтовой холл/ПБЗ	5.78
07	Лестничная клетка Л.4.01	16.02
08	Помещение поэтажного обслуживания	12.04
09	ПУИ С/У	2.65
Общий итог		165.26

Маркировочный план 24 этажа на отм.+78.000

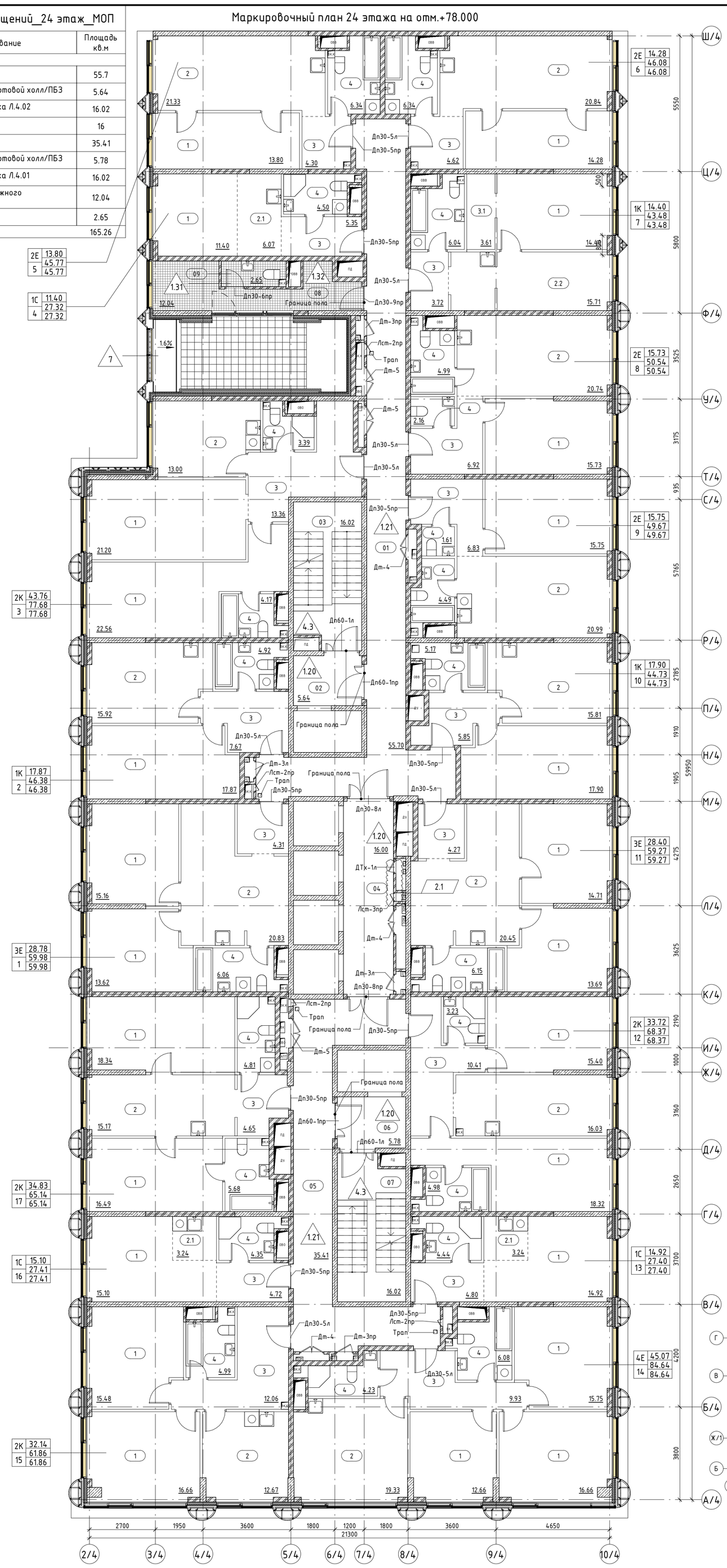

УСЛОВНЫЕ ОБОЗНАЧЕНИЯ

- Стена из железобетона
- Стена из газосиликатных блоков, 100, 200мм
- Утеплитель
- Штукатурка, 20мм
- Перегородка из газосиликатных блоков, 100мм
- ДУ – Отверстия в перекрытиях в полу (инженерная система)
- ОВ – Отверстия в перекрытиях в потолке (инженерная система)
- 2.2 – Тип пола в помещении
- +0.500 – Отметка пола
- Л.1.02 – Номер лестницы (Номер п/п, Корпус)
- Лф.1.01 – Номер лифта (Номер п/п, Корпус, Лифт)
- 05 – Номер помещения
- 1K 21,1 40,4 1 42,0 – Код типа планировки; Жилая площадь; Общая площадь без учета неотапливаемых помещений; Общая площадь с учетом неотапливаемых помещений; Номер
- 12,5 – Площадь помещения
- Граница смежных помещений
- ПК – Пожарный кран
- Д-1 – Марка заполнения дверного проёма
- Лст-1 – Марка ревизионного лючка

ОТМЕТКИ ЭТАЖЕЙ

29 этаж	+94.830	Номера
28 этаж	+91.530	Номера
27 этаж	+88.230	Номера
26 этаж	+84.930	Номера
25 этаж	+81.630	Номера
24 этаж	+78.000	Номера
23 этаж	+74.700	Номера
22 этаж	+71.400	Номера
21 этаж	+68.100	Номера
20 этаж	+64.800	Номера
19 этаж	+61.500	Номера
18 этаж	+58.200	Номера
17 этаж	+54.900	Номера
16 этаж	+51.600	Номера
15 этаж	+48.300	Номера
14 этаж	+45.000	Номера
13 этаж	+41.700	Номера
12 этаж	+38.400	Номера
11 этаж	+35.100	Номера
10 этаж	+31.800	Номера
9 этаж	+28.500	Номера
8 этаж	+25.200	Номера
7 этаж	+21.900	Номера
6 этаж	+18.600	Номера
5 этаж	+15.300	Номера
4 этаж	+12.000	Номера
3 этаж	+8.700	Номера
2 этаж	+5.400	Номера
1 этаж	+0.100	Общ.помещения
-1 этаж	-5.600	Подземная парковка
-2 этаж	-9.600	Подземная парковка

Типология помещений номера

- 1 Жилая комната
- 2 Кухня-гостиная
- 2.1 Кухня-ниша
- 2.2 Кухня
- 3 Холл
- 3.1 Гардеробная
- 4 Санузел
- 5 Лоджия

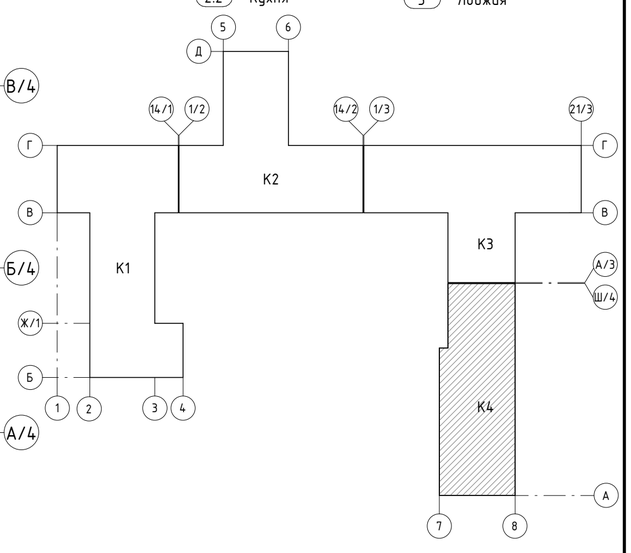

Ведомость полов 24 этажа_помещения МОП, зона кондиционеров_К4

Тип пола	Номер помещения	Схема пола	Элементы пола		Площадь, м2	Примечание
1.20	02; 04; 06	1 2 / 100	1. Покрытие по дизайн-проекту 2. Цементно-песчаная стяжка М150, армированная сеткой Вр1 100х100х5 Ж/Б монолитная плита (см. КЖ)	- 40 мм - 60 мм	29.04	
1.21	01; 05	1 2 3 / 100*	1. Покрытие по дизайн-проекту 2. Цементно-песчаная стяжка М150, армированная сеткой Вр1 100х100х5 3. Обмазочная гидроизоляция в 2 слоя Ж/Б монолитная плита (см. КЖ)	- 37 мм - 60 мм - 3 мм	95.70	завести на стены на 300 мм от ур.ч.п.
1.31	09	1 2 3 / 100*	1. Плитка на клею 2. Цементно-песчаная стяжка М150, армированная сеткой Вр1 100х100х5 3. Обмазочная гидроизоляция в 2 слоя Ж/Б монолитная плита (см. КЖ)	- 17 мм - 80 мм - 3 мм	2.78	завести на стены на 300 мм от ур.ч.п.
1.32	08	1 2 / 100	1. Плитка на клею 2. Цементно-песчаная стяжка М150, армированная сеткой Вр1 100х100х5 Ж/Б монолитная плита (см. КЖ)	- 20 мм - 80 мм	12.53	

Ведомость полов 24 этажа_помещения МОП, зона кондиционеров_К4

Тип пола	Номер помещения	Схема пола	Элементы пола		Площадь, м2	Примечание
7	зона кондиционеров см. примеч. п. 8	1 2 3 4 5 / 250 max*	1. Цементно-песчаная стяжка М200, армированная сеткой Вр1-100х100х5 2. Обмазочная гидроизоляция в 2 слоя 3. Цементно-песчаная стяжка М200, армированная сеткой Вр1-100х100х5 4. Полиэтиленовая пленка 200 мкм 5. Утеплитель минераловатный плотностью не менее 110 кг/м3 Ж/Б монолитная плита (см. КЖ)	- 40 мм - 3 мм - 57 мм - 150 мм	2.85	

Примечание:

* -означает наличие гидроизоляции

1. Помещения 02, 06 - Тамбур-шлюз по совместительству является ПБЗ для МГН.
2. Чертежи раздела АР см. совместно с листами общих данных.
3. Чертежи раздела АР см. совместно с чертежами раздела КЖ.
4. Сводную ведомость заполнения проемов см. раздел АР2.9
5. Ведомости материалов покрытия площадок лестниц и лестничных маршей см. раздел АР2.3.
6. Ведомости отделки помещений МОП см. раздел АР2.8.
7. Дверцы ниш ПК должны открываться на угол не менее 160°, обеспечивая свободный доступ к пожарному крану и беспрепятственную прокладку рукавной линии.
8. Покрытия в зоне кондиционеров (тип 7) выполнять согласно узлу №14, см. подробнее л.13 АР2.4-1.

±0,000=193.90

2.2

Изм	Кол	Лист	N°Док	Подпись	Дата
2	2	Изм.	277-24		11.12.24
1	-	Зам.	79-24		24.05.24

Разработал	Полиектова А.	06.23
Проверил	Борисова М.	06.23
ГАП	Борисова М.	06.23
Н.Контроль	Манто Л.	06.23

Заказчик: АО "ГК ОСНОВА"
Шифр: ГКО-497/21

АР.2.2.4

Многофункциональный гостиничный комплекс с подземным паркингом, расположенный по адресу: г. Москва, ЮЗАО, ул. Наметкина , вл. 10

Корпус 4. 2-29 этаж. Маркировочные планы. Ведомость полов

Стадия	Лист	Листов
Р	07	

Корпус 4. Маркировочный план 24 этажа на отм.+78.000
1:100

ООО "Проект-2018"

Согласовано:
Взамен инв.№
Подпись и дата
Инв.№ подл.

Формат А2

Экспликация помещений_25 этаж

Номер	Название	Площадь кв.м
Корпус 4, 01		
1	Жилая комната	13.83
1	Жилая комната	15.51
2	Кухня-гостиная	20.83
3	Холл	4.31
4	Санузел	6.06
		60.54
Корпус 4, 02		
1	Жилая комната	18.03
2	Кухня-гостиная	16.16
3	Холл	7.67
4	Санузел	4.92
		46.78
Корпус 4, 03		
1	Жилая комната	21.39
1	Жилая комната	22.72
2	Кухня-гостиная	12.99
3	Холл	13.36
4	Санузел	4.17
4	Санузел	3.39
		78.02
Корпус 4, 04		
1	Жилая комната	14.63
2.1	Кухня-ниша	3.06
3	Холл	5.35
4	Санузел	4.5
		27.54
Корпус 4, 05		
1	Жилая комната	13.8
2	Кухня-гостиная	20.35
3	Холл	3.45
4	Санузел	1.38
4	Санузел	2.91
		41.89
Корпус 4, 06		
1	Жилая комната	13.86
2	Кухня-гостиная	20.29
3	Холл	3.68
4	Санузел	1.6
4	Санузел	3.16
		42.59
Корпус 4, 07		
1	Жилая комната	14.62
2.2	Кухня	15.8
3	Холл	3.72
3.1	Гардеробная	3.61
4	Санузел	6.04
		43.79
Корпус 4, 08		
1	Жилая комната	15.88
2	Кухня-гостиная	20.95
3	Холл	6.92
4	Санузел	4.99
4	Санузел	2.16
		50.9
Корпус 4, 09		
1	Жилая комната	15.91
2	Кухня-гостиная	21.21
3	Холл	6.83
4	Санузел	1.61
4	Санузел	4.49
		50.05
Корпус 4, 10		
1	Жилая комната	18.06
2	Кухня-гостиная	16.02
3	Холл	5.85
4	Санузел	5.17
		45.1
Корпус 4, 11		
1	Жилая комната	15.07
1	Жилая комната	13.88
2	Кухня-гостиная	20.45
3	Холл	4.27
4	Санузел	6.15
		59.82
Корпус 4, 12		
1	Жилая комната	15.57
1	Жилая комната	18.48
2	Кухня-гостиная	16.1
3	Холл	10.41
4	Санузел	3.23
4	Санузел	4.98
		68.77
Корпус 4, 13		
1	Жилая комната	15.14
2.1	Кухня-ниша	3.24
3	Холл	4.8
4	Санузел	4.44
		27.62
Корпус 4, 14		
1	Жилая комната	16.08
1	Жилая комната	16.97
1	Жилая комната	12.75
2	Кухня-гостиная	19.6
3	Холл	9.91
4	Санузел	6.08
4	Санузел	4.23
		85.62
Корпус 4, 15		
1	Жилая комната	16.97
1	Жилая комната	15.81
1	Жилая комната	23.27
2	Кухня-гостиная	12.85
3	Холл	12.06
4	Санузел	4.99
4	Санузел	4.35
		90.3
Корпус 4, 16		
1	Жилая комната	16.65
1	Жилая комната	18.52
2	Кухня-гостиная	15.24
3	Холл	4.65
4	Санузел	5.68
4	Санузел	4.81
		65.55

Фрагмент плана В4.3. М1:50

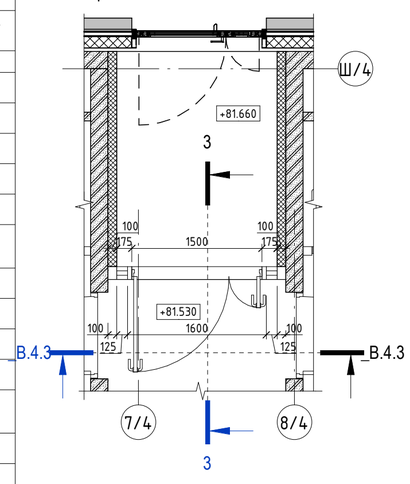

Фрагмент витража В4.3 М1:50

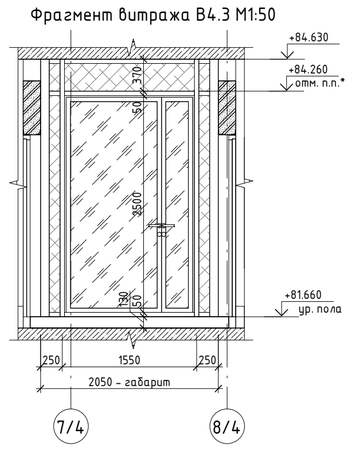

3-3

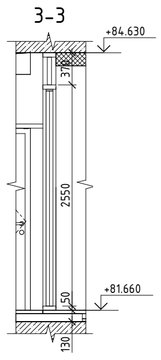

Маркировочный план 25 этажа на отм.+81.630

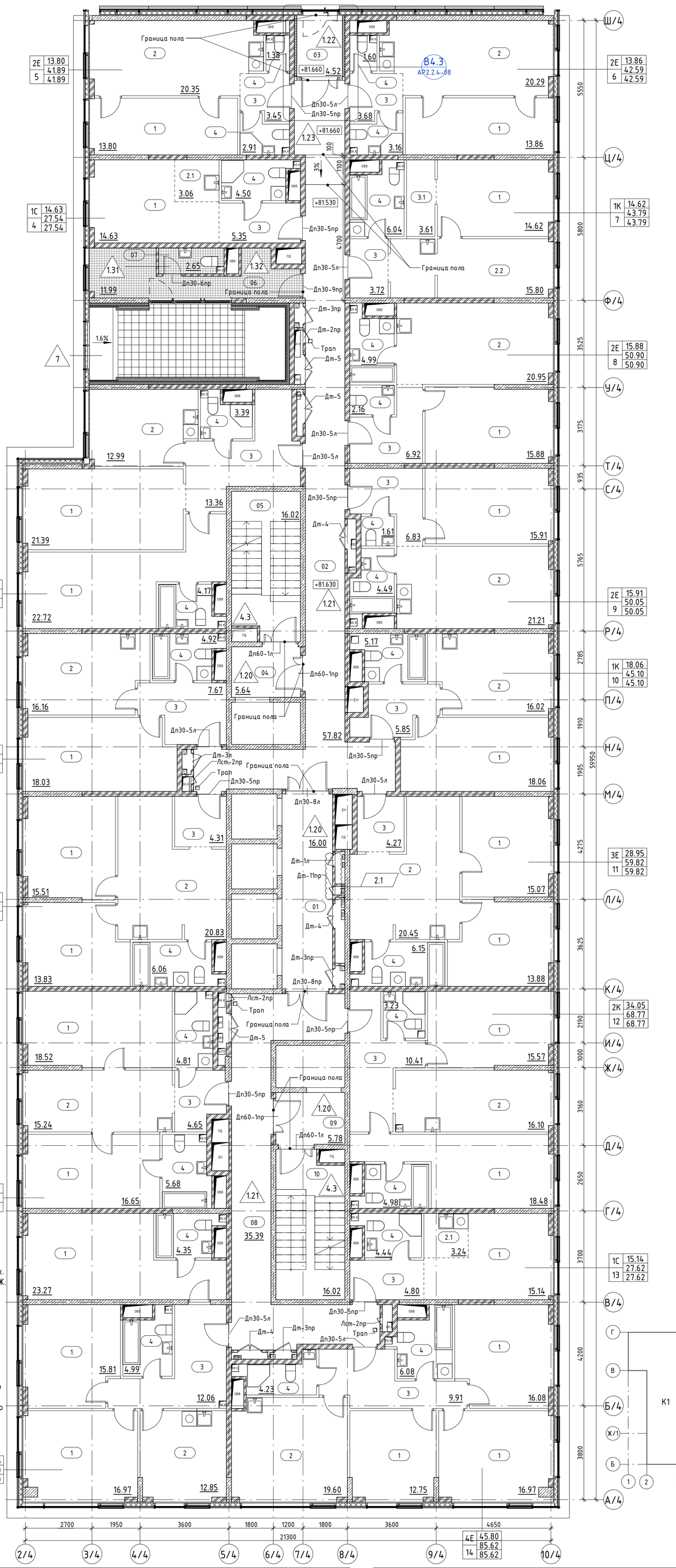

Экспликация помещений_25 этаж_МОП

Номер	Название	Площадь кв.м
Корпус 4, МОП		
01	Коридор	16
02	Коридор	57.82
03	Тамбур	4.52
04	Тамбур-шлюз/Лифтовой холл/ПБЗ	5.64
05	Лестничная клетка Л.4.02	16.02
06	Помещение поэтажного обслуживания	11.99
07	ПУИ С/У	2.65
08	Коридор	35.39
09	Тамбур-шлюз/Лифтовой холл/ПБЗ	5.78
10	Лестничная клетка Л.4.01	16.02
Общий итог		171.83

Примечание:

1. Помещения 04, 09- Тамбур-шлюз по совместительству является ПБЗ для МГН.
2. Чертежи раздела АР см. совместно с листами общих данных.
3. Чертежи раздела АР см. совместно с чертежами раздела КЖ.
4. Сводную ведомость заполнения проемов см. раздел АР2.9
5. Ведомости материалов покрытия площадок лестниц и лестничных маршей см. раздел АР2.3.
6. Ведомости отделки помещений МОП см. раздел АР2.8.
7. Витражи предусмотрены класса К0 с пределом огнестойкости не менее EIW45.
   Светопропускающие элементы - НГ.
8. Дверцы ниш ПК должны открываться на угол не менее 160°, обеспечивая
   свободный доступ к пожарному крану и беспрепятственную прокладку рукавной линии.
9. Покрытия в зоне кондиционеров (тип 7) выполнять согласно узлу №14, см. подробнее л.13 АР2.4-1.

УСЛОВНЫЕ ОБОЗНАЧЕНИЯ

- Закаленное стекло
- Сэндвич панель
- Декоративная решетка с сендвич панелью

УСЛОВНЫЕ ОБОЗНАЧЕНИЯ

- Стена из железобетона
- Стена из газосиликатных блоков, 100, 200мм
- Утеплитель
- Штукатурка, 20мм
- Перегородка из газосиликатных блоков, 100мм
- ДУ — Отверстия в перекрытиях в полу (инженерная система)
- ОВ — Отверстия в перекрытиях в потолке (инженерная система)
- 2.2 — Тип пола в помещении
- +0.500 — Отметка пола
- Л.1.02 — Номер лестницы (Номер п/п, Корпус)
- Лф.1.01 — Номер лифта (Номер п/п, Корпус, Лифт)
- 05 — Номер помещения
- 1К | 21,1 | 40,4 | 1 | 42,0 — Код типа планировки; Жилая площадь; Общая площадь без учета неотапливаемых помещений; Общая площадь с учетом неотапливаемых помещений; Номер
- 12,5 — Площадь помещения
- Граница смежных помещений
- ПК — Пожарный кран
- Д-1 — Марка заполнения дверного проёма
- Лст-1 — Марка ревизионного лючка

ОТМЕТКИ ЭТАЖЕЙ

29 этаж	+94.830	Номера
28 этаж	+91.530	Номера
27 этаж	+88.230	Номера
26 этаж	+84.930	Номера
25 этаж	+81.630	Номера
24 этаж	+78.000	Номера
23 этаж	+74.700	Номера
22 этаж	+71.400	Номера
21 этаж	+68.100	Номера
20 этаж	+64.800	Номера
19 этаж	+61.500	Номера
18 этаж	+58.200	Номера
17 этаж	+54.900	Номера
16 этаж	+51.600	Номера
15 этаж	+48.300	Номера
14 этаж	+45.000	Номера
13 этаж	+41.700	Номера
12 этаж	+38.400	Номера
11 этаж	+35.100	Номера
10 этаж	+31.800	Номера
9 этаж	+28.500	Номера
8 этаж	+25.200	Номера
7 этаж	+21.900	Номера
6 этаж	+18.600	Номера
5 этаж	+15.300	Номера
4 этаж	+12.000	Номера
3 этаж	+8.700	Номера
2 этаж	+5.400	Номера
1 этаж	+0.100	Общ.помещения
-1 этаж	-5.600	Подземная парковка
-2 этаж	-9.600	Подземная парковка

Типология помещений номера

1 Жилая комната
2 Кухня-гостиная
2.1 Кухня-ниша
2.2 Кухня
3 Холл
3.1 Гардеробная
4 Санузел
5 Лоджия

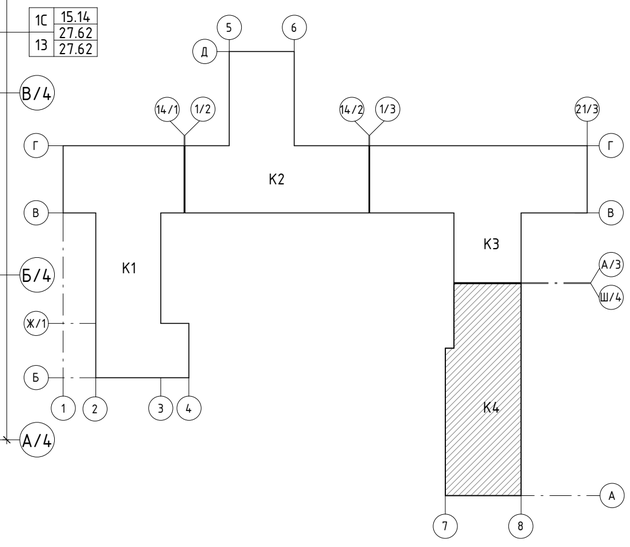

Ведомость полов 25 этажа_помещения МОП, зона кондиционеров_К4

Тип пола	Номер помещения	Схема пола	Элементы пола		Площадь, м2	Примечание
1.20	01; 04; 09	1 2 100	1. Покрытие по дизайн-проекту 2. Цементно-песчаная стяжка М150, армированная сеткой Вр1 100х100х5 Ж/Б монолитная плита (см. КЖ)	- 40 мм - 60 мм	29.07	
1.21	02; 03; 08	1 2 3 100*	1. Покрытие по дизайн-проекту 2. Цементно-песчаная стяжка М150, армированная сеткой Вр1 100х100х5 3. Обмазочная гидроизоляция в 2 слоя Ж/Б монолитная плита (см. КЖ)	- 37 мм - 60 мм - 3 мм	89.15	завести на стены на 300 мм от ур.ч.п.
1.22	03	1 2 3 4 5 130*	1. Покрытие по дизайн-проекту 2. Цементно-песчаная стяжка М200, армированная сеткой Вр1 100х100х5 3. Полиэтиленовая пленка 200 мкм 4. Экструзионный пенополистирол (плотность 25-33 кг/м3, коэфф. теплопроводности 0.031 Вт/мС) 5. Обмазочная гидроизоляция в 2 слоя Ж/Б монолитная плита (см. КЖ)	- 37 мм - 60 мм - 30 мм - 3 мм	4.81	завести на стены на 300 мм от ур.ч.п.
1.23	02	1 2 3 130 max*	1. Покрытие по дизайн-проекту 2. Цементно-песчаная стяжка М150, армированная сеткой Вр1 100х100х5, по уклону 3. Обмазочная гидроизоляция в 2 слоя Ж/Б монолитная плита (см. КЖ)	- 37 мм - 60-90 мм - 3 мм	8.35	завести на стены на 300 мм от ур.ч.п.
1.31	07	1 2 3 100*	1. Покрытие по дизайн-проекту 2. Цементно-песчаная стяжка М150, армированная сеткой Вр1 100х100х5 3. Обмазочная гидроизоляция в 2 слоя Ж/Б монолитная плита (см. КЖ)	- 17 мм - 80 мм - 3 мм	2.78	завести на стены на 300 мм от ур.ч.п.

2.2

Ведомость полов 25 этажа_помещения МОП, зона кондиционеров_К4

Тип пола	Номер помещения	Схема пола	Элементы пола		Площадь, м2	Примечание
1.32	06	1 2 100	1. Покрытие по дизайн-проекту 2. Цементно-песчаная стяжка М150, армированная сеткой Вр1 100х100х5 Ж/Б монолитная плита (см. КЖ)	- 20 мм - 80 мм	12.50	
7	зона кондиционеров см. примеч. п. 9	1 2 3 4 5 250 max*	1. Цементно-песчаная стяжка М200, армированная сеткой Вр1-100х100х5 2. Обмазочная гидроизоляция в 2 слоя 3. Цементно-песчаная стяжка М200, армированная сеткой Вр1-100х100х5 4. Полиэтиленовая пленка 200 мкм 5. Утеплитель минераловатный плотностью не менее 110 кг/м3 Ж/Б монолитная плита (см. КЖ)	- 40 мм - 3 мм - 57 мм - 150 мм	2.85	2.2

* - означает наличие гидроизоляции

±0,000=193.90

Изм	Кол	Лист	№Док	Подпись	Дата
2	2	Изм.	277-24		11.12.24
1	-	Зам.	79-24		24.05.24
Разработал		Полиектова А.			06.23
Проверил		Борисова М.			06.23
ГАП		Борисова М.			06.23
Н.Контроль		Манто Л.			06.23

Заказчик: АО "ГК ОСНОВА"
Шифр: ГКО-497/21

АР2.2.4

Многофункциональный гостиничный комплекс с подземным паркингом, расположенный по адресу: г. Москва, ЮЗАО, ул. Наметкина , вл. 10

Корпус 4. 2-29 этаж. Маркировочные планы. Ведомость полов

Стадия	Лист	Листов
Р	08	

Корпус 4. Маркировочный план 25 этажа на отм.+81.630
1:100

ООО "Проект-2018"

Согласовано:
Взамен инв.№
Подпись и дата
Инв.№ подл.

Формат А2

Экспликация помещений_26 этаж

Номер	Название	Площадь кв.м
Корпус 4, 01		
1	Жилая комната	13.62
1	Жилая комната	15.16
2	Кухня-гостиная	20.83
3	Холл	4.31
4	Санузел	6.06
		59.98
Корпус 4, 02		
1	Жилая комната	17.87
2	Кухня-гостиная	15.92
3	Холл	7.67
4	Санузел	4.92
		46.38
Корпус 4, 03		
1	Жилая комната	21.2
1	Жилая комната	22.56
2	Кухня-гостиная	13
3	Холл	13.36
4	Санузел	4.17
4	Санузел	3.39
		77.68
Корпус 4, 04		
1	Жилая комната	11.36
2.1	Кухня-ниша	6.07
3	Холл	5.35
4	Санузел	4.5
		27.28
Корпус 4, 05		
1	Жилая комната	13.74
2	Кухня-гостиная	21.99
3	Холл	4.3
4	Санузел	6.34
5	Лоджия	12.97
		59.34
Корпус 4, 06		
1	Жилая комната	14.23
2	Кухня-гостиная	21.5
3	Холл	4.62
4	Санузел	6.34
5	Лоджия	12.97
		59.66
Корпус 4, 07		
1	Жилая комната	14.36
2.1	Кухня-ниша	4.52
2.2	Кухня	15.71
3	Холл	3.72
3.1	Гардеробная	3.61
4	Санузел	6.04
		47.96
Корпус 4, 08		
1	Жилая комната	15.73
2	Кухня-гостиная	20.74
3	Холл	6.92
4	Санузел	4.99
4	Санузел	2.16
		50.54
Корпус 4, 09		
1	Жилая комната	15.75
2	Кухня-гостиная	20.99
3	Холл	6.83
4	Санузел	1.61
4	Санузел	4.49
		49.67
Корпус 4, 10		
1	Жилая комната	17.9
2	Кухня-гостиная	15.81
3	Холл	5.85
4	Санузел	5.17
		44.73
Корпус 4, 11		
1	Жилая комната	14.71
1	Жилая комната	13.67
2	Кухня-гостиная	20.45
3	Холл	4.27
4	Санузел	6.15
		59.25
Корпус 4, 12		
1	Жилая комната	15.4
1	Жилая комната	18.32
2	Кухня-гостиная	16.03
3	Холл	10.41
4	Санузел	3.23
4	Санузел	4.98
		68.37
Корпус 4, 13		
1	Жилая комната	14.92
2.1	Кухня-ниша	3.24
3	Холл	4.8
4	Санузел	4.44
		27.4
Корпус 4, 14		
1	Жилая комната	15.75
1	Жилая комната	16.75
1	Жилая комната	12.56
2	Кухня-гостиная	19.45
3	Холл	9.92
4	Санузел	6.08
4	Санузел	4.23
		84.74
Корпус 4, 15		
1	Жилая комната	16.75
1	Жилая комната	15.48
1	Жилая комната	23.06
2	Кухня-гостиная	12.64
3	Холл	12.06
4	Санузел	4.99
4	Санузел	4.35
		89.33
Корпус 4, 16		
1	Жилая комната	16.49
1	Жилая комната	18.34
2	Кухня-гостиная	15.17
3	Холл	4.65
4	Санузел	5.68
4	Санузел	4.81
		65.14

Экспликация помещений_26 этаж_МОП

Номер	Название	Площадь кв.м
Корпус 4, МОП		
01	Коридор	16
02	Коридор	35.39
03	Тамбур-шлюз/Лифтовой холл/ПБЗ	5.78
04	Лестничная клетка Л.4.01	16.02
05	Коридор	55.71
06	Тамбур-шлюз/Лифтовой холл/ПБЗ	5.64
07	Лестничная клетка Л.4.02	16.02
08	Помещение поэтажного обслуживания	11.98
09	ПУИ С/У	2.65
Общий итог		165.19

Типология помещений номера

1	Жилая комната	3	Холл
2	Кухня-гостиная	3.1	Гардеробная
2.1	Кухня-ниша	4	Санузел
2.2	Кухня	5	Лоджия

Маркировочный план 26 этажа на отм.+84.930

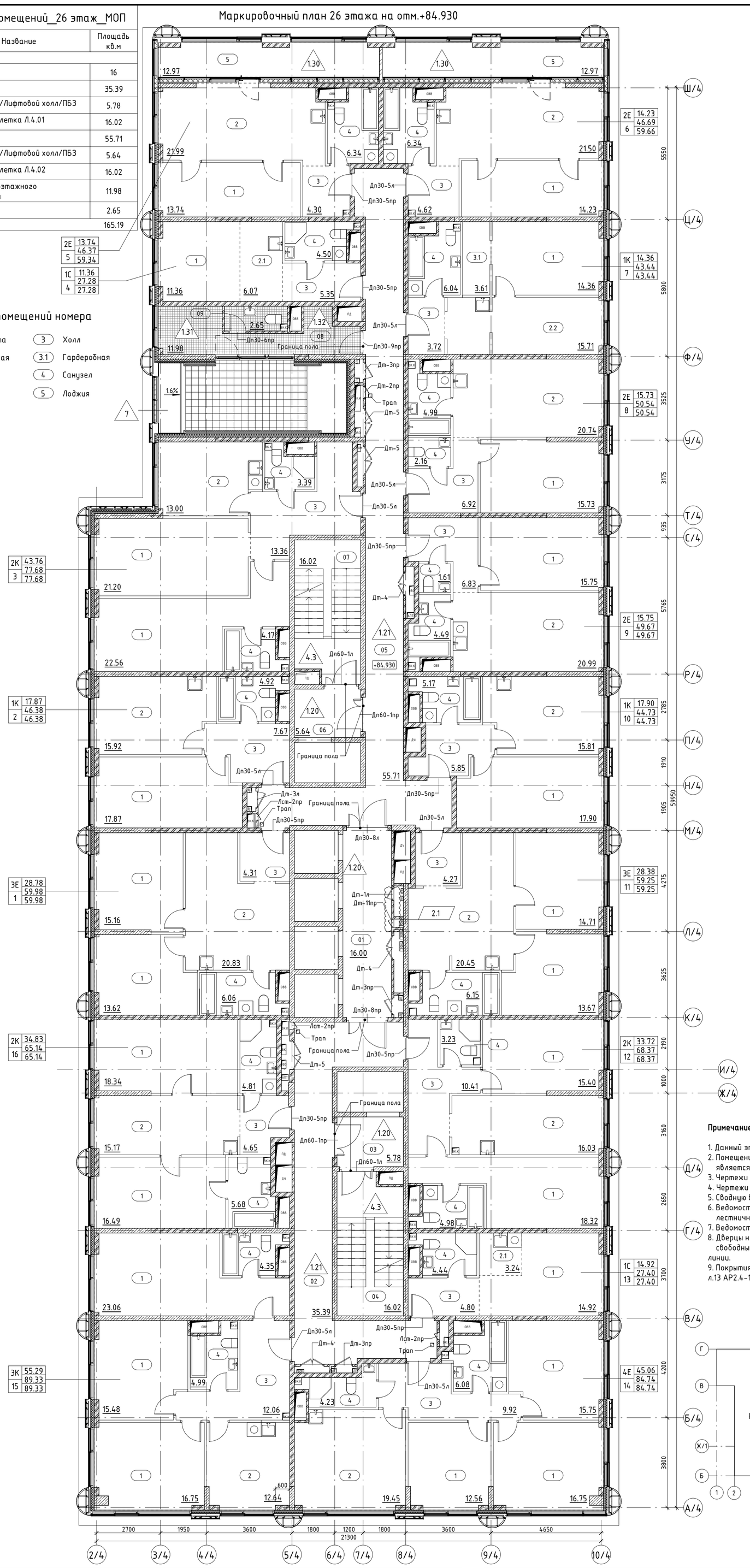

УСЛОВНЫЕ ОБОЗНАЧЕНИЯ

- -Стена из железобетона
- -Стена из газосиликатных блоков, 100, 200мм
- -Утеплитель
- -Штукатурка, 20мм
- -Перегородка из газосиликатных блоков, 100мм
- ДУ -Отверстия в перекрытиях в полу (инженерная система)
- ОВ -Отверстия в перекрытиях в потолке (инженерная система)
- 2.2 -Тип пола в помещении
- +0.500 -Отметка пола
- Л.1.02 -Номер лестницы (Номер п/п, Корпус)
- Лф.1.01 -Номер лифта (Номер п/п, Корпус, Лифт)
- 05 -Номер помещения
- 1К | 21,1 | 40,4 | 1 | 42,0 — Код типа планировки; Жилая площадь; Общая площадь без учета неотапливаемых помещений; Общая площадь с учетом неотапливаемых помещений; Номер
- 12,5 -Площадь помещения
- -Граница смежных помещений
- ПК -Пожарный кран
- Д-1 -Марка заполнения дверного проёма
- Лст-1 -Марка ревизионного лючка

ОТМЕТКИ ЭТАЖЕЙ

29 этаж	+94.830	Номера
28 этаж	+91.530	Номера
27 этаж	+88.230	Номера
26 этаж	+84.930	Номера
25 этаж	+81.630	Номера
24 этаж	+78.000	Номера
23 этаж	+74.700	Номера
22 этаж	+71.400	Номера
21 этаж	+68.100	Номера
20 этаж	+64.800	Номера
19 этаж	+61.500	Номера
18 этаж	+58.200	Номера
17 этаж	+54.900	Номера
16 этаж	+51.600	Номера
15 этаж	+48.300	Номера
14 этаж	+45.000	Номера
13 этаж	+41.700	Номера
12 этаж	+38.400	Номера
11 этаж	+35.100	Номера
10 этаж	+31.800	Номера
9 этаж	+28.500	Номера
8 этаж	+25.200	Номера
7 этаж	+21.900	Номера
6 этаж	+18.600	Номера
5 этаж	+15.300	Номера
4 этаж	+12.000	Номера
3 этаж	+8.700	Номера
2 этаж	+5.400	Номера
1 этаж	+0.100	Общ.помещения
-1 этаж	-5.600	Подземная парковка
-2 этаж	-9.600	Подземная парковка

Примечание:

1. Данный этаж является типовым для 26-28 этажа включительно.
2. Помещения 03, 06 - Тамбур-шлюз по совместительству является ПБЗ для МГН.
3. Чертежи раздела АР см. совместно с листами общих данных.
4. Чертежи раздела АР см. совместно с чертежами раздела КЖ.
5. Сводную ведомость заполнения проемов см. раздел АР2.9
6. Ведомости материалов покрытия площадок лестниц и лестничных маршей см. раздел АР2.3.
7. Ведомости отделки помещений МОП см. раздел АР2.8.
8. Дверцы ниш ПК должны открываться на угол не менее 160°,обеспечивая свободный доступ к пожарному крану и беспрепятственную прокладку рукавной линии.
9. Покрытия в зоне кондиционеров (тип 7) выполнять согласно узлу №14, см. подробнее л.13 АР2.4-1.

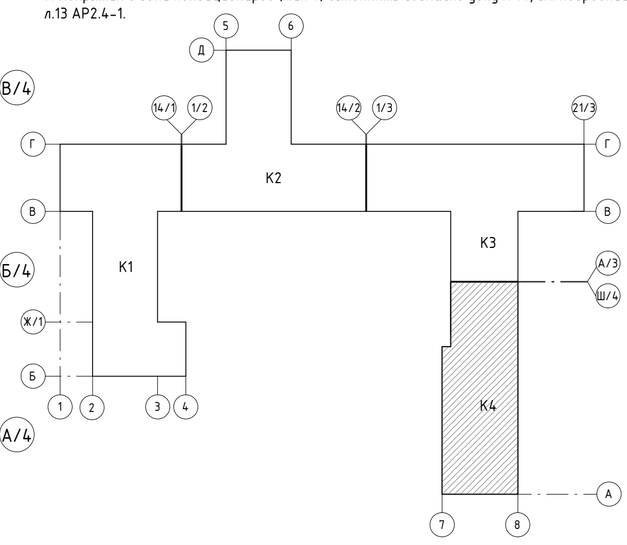

Ведомость полов 26 этажа_помещения МОП, зона кондиционеров_К4

Тип пола	Номер помещения	Схема пола	Элементы пола		Площадь, м2	Примечание
1.20	01; 03; 06	1 2 / 100	1. Покрытие по дизайн-проекту 2. Цементно-песчаная стяжка М150, армированная сеткой Вр1 100х100х5 Ж/Б монолитная плита (см. КЖ)	- 40 мм - 60 мм	29.25	
1.21	02; 05	1 2 3 / 100*	1. Покрытие по дизайн-проекту 2. Цементно-песчаная стяжка М150, армированная сеткой Вр1 100х100х5 3. Обмазочная гидроизоляция в 2 слоя Ж/Б монолитная плита (см. КЖ)	- 37 мм - 60 мм - 3 мм	95.39	завести на стены на 300 мм от ур.ч.п.
1.30	лоджии в квартирах	1 2 3 4 / 80	1. Цементно-песчаная стяжка М200, армированная сеткой Вр1-100х100х5 2. Полиэтиленовая пленка 200 мкм 3. Экструзионный пенополистирол (плотность 25-33 кг/м3, коэфф. теплопроводности 0.031 Вт/мС) 4. Полиэтиленовая пленка 200 мкм Ж/Б монолитная плита (см. КЖ)	- 40 мм - 40 мм	25.94	
1.31	09	1 2 3 / 100*	1. Плитка на клею 2. Цементно-песчаная стяжка М150, армированная сеткой Вр1 100х100х5 3. Обмазочная гидроизоляция в 2 слоя Ж/Б монолитная плита (см. КЖ)	- 17 мм - 80 мм - 3 мм	2.86	завести на стены на 300 мм от ур.ч.п.

2.2

Ведомость полов 26 этажа_помещения МОП, зона кондиционеров_К4

Тип пола	Номер помещения	Схема пола	Элементы пола		Площадь, м2	Примечание
1.32	08	1 2 / 100	1. Плитка на клею 2. Цементно-песчаная стяжка М150, армированная сеткой Вр1 100х100х5 Ж/Б монолитная плита (см. КЖ)	- 20 мм - 80 мм	12.32	
7	зона кондиционеров см. примеч. п. 9	1 2 3 4 5 / 250 max*	1. Цементно-песчаная стяжка М200, армированная сеткой Вр1-100х100х5 2. Обмазочная гидроизоляция в 2 слоя 3. Цементно-песчаная стяжка М200, армированная сеткой Вр1-100х100х5 4. Полиэтиленовая пленка 200 мкм 5. Утеплитель минераловатный плотностью не менее 110 кг/м3 Ж/Б монолитная плита (см. КЖ)	- 40 мм - 3 мм - 57 мм - 150 мм	2.85	2.2

* -означает наличие гидроизоляции

±0,000=193.90

Изм	Кол	Лист	№Док	Подпись	Дата
2	2	Изм.	277-24		11.12.24
1	-	Зам.	79-24		24.05.24
Разработал		Полиектова А.			06.23
Проверил		Борисова М.			06.23
ГАП		Борисова М.			06.23
Н.Контроль		Манто Л.			06.23

Заказчик: АО "ГК ОСНОВА"
Шифр: ГКО-497/21

АР2.2.4

Многофункциональный гостиничный комплекс с подземным паркингом, расположенный по адресу: г. Москва, ЮЗАО, ул. Наметкина , вл. 10

Корпус 4. 2-29 этаж. Маркировочные планы. Ведомость полов

Стадия	Лист	Листов
Р	09	

Корпус 4. Маркировочный план 26 этажа на отм.+84.930
1:100

ООО "Проект-2018"

Согласовано:
Взамен инв.№
Подпись и дата
Инв.№ подл.

Формат А2

Экспликация помещений_29 этаж

Номер	Название	Площадь кв.м
Корпус 4, 01		
1	Жилая комната	13.62
1	Жилая комната	15.16
2	Кухня-гостиная	20.83
3	Холл	4.31
4	Санузел	6.06
		59.98
Корпус 4, 02		
1	Жилая комната	17.87
2	Кухня-гостиная	15.92
3	Холл	7.67
4	Санузел	4.92
		46.38
Корпус 4, 03		
1	Жилая комната	21.2
1	Жилая комната	22.56
2	Кухня-гостиная	13
3	Холл	13.36
4	Санузел	4.17
4	Санузел	3.39
		77.68
Корпус 4, 04		
1	Жилая комната	11.36
2.1	Кухня-ниша	6.07
3	Холл	5.35
4	Санузел	4.5
		27.28
Корпус 4, 05		
1	Жилая комната	13.74
2	Кухня-гостиная	21.99
3	Холл	4.3
4	Санузел	6.34
5	Лоджия	12.97
		59.34
Корпус 4, 06		
1	Жилая комната	14.23
2	Кухня-гостиная	21.5
3	Холл	4.62
4	Санузел	6.34
5	Лоджия	12.97
		59.66
Корпус 4, 07		
1	Жилая комната	14.36
2.2	Кухня	15.71
3	Холл	3.72
3.1	Гардеробная	3.61
4	Санузел	6.04
		43.44
Корпус 4, 08		
1	Жилая комната	15.73
2	Кухня-гостиная	20.74
3	Холл	6.92
4	Санузел	4.99
4	Санузел	2.16
		50.54
Корпус 4, 09		
1	Жилая комната	15.7
2	Кухня-гостиная	21.05
3	Холл	6.82
4	Санузел	1.61
4	Санузел	4.49
		49.67
Корпус 4, 10		
1	Жилая комната	17.9
2	Кухня-гостиная	15.81
3	Холл	5.85
4	Санузел	5.17
		44.73
Корпус 4, 11		
1	Жилая комната	14.71
1	Жилая комната	13.67
2	Кухня-гостиная	20.45
3	Холл	4.27
4	Санузел	6.15
		59.25
Корпус 4, 12		
1	Жилая комната	15.4
1	Жилая комната	18.32
2	Кухня-гостиная	15.98
3	Холл	10.46
4	Санузел	3.23
4	Санузел	4.98
		68.37
Корпус 4, 13		
1	Жилая комната	14.73
2.1	Кухня-ниша	3.43
3	Холл	4.81
4	Санузел	4.44
		27.41
Корпус 4, 14		
1	Жилая комната	15.75
1	Жилая комната	16.75
1	Жилая комната	12.56
2	Кухня-гостиная	19.45
3	Холл	9.92
4	Санузел	6.08
4	Санузел	4.23
		84.74
Корпус 4, 15		
1	Жилая комната	16.75
1	Жилая комната	15.48
1	Жилая комната	23.06
2	Кухня-гостиная	12.64
3	Холл	12.06
4	Санузел	4.99
4	Санузел	4.35
		89.33
Корпус 4, 16		
1	Жилая комната	16.49
1	Жилая комната	18.34
2	Кухня-гостиная	15.16
3	Холл	4.65
4	Санузел	5.68
4	Санузел	4.81
		65.13

Экспликация помещений_29 этаж_МОП

Номер	Название	Площадь кв.м
01	Коридор	16.04
02	Коридор	35.39
03	Тамбур-шлюз/Лифтовой холл/ПБЗ	5.78
04	Лестничная клетка Л.4.01	16.01
05	Коридор	55.7
06	Тамбур-шлюз/Лифтовой холл/ПБЗ	5.65
07	Лестничная клетка Л.4.02	15.57
08	Помещение поэтажного обслуживания	12.3
09	ПУИ С/У	2.65
Общий итог		165.09

Маркировочный план 29 этажа на отм.+94.830

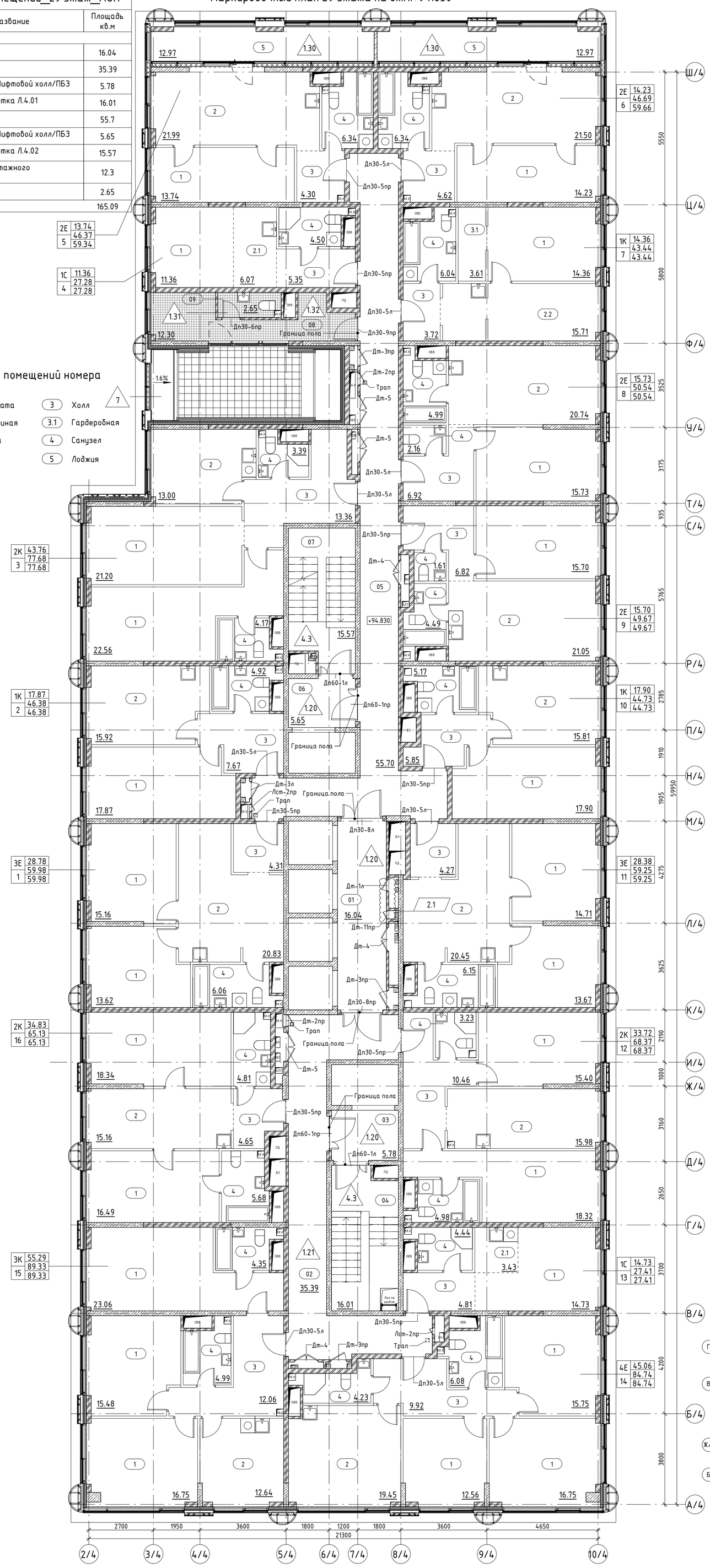

Типология помещений номера

1	Жилая комната	3	Холл
2	Кухня-гостиная	3.1	Гардеробная
2.1	Кухня-ниша	4	Санузел
2.2	Кухня	5	Лоджия

УСЛОВНЫЕ ОБОЗНАЧЕНИЯ

- Стена из железобетона
- Стена из газосиликатных блоков, 100, 200мм
- Утеплитель
- Штукатурка, 20мм
- Перегородка из газосиликатных блоков, 100мм
- ДУ — Отверстия в перекрытиях в полу (инженерная система)
- ОВ — Отверстия в перекрытиях в потолке (инженерная система)
- 2.2 — Тип пола в помещении
- +0.500 — Отметка пола
- Л.1.02 — Номер лестницы (Номер п/п, Корпус)
- Лф.1.01 — Номер лифта (Номер п/п, Корпус, Лифт)
- 05 — Номер помещения
- 1К | 21,1 | 40,4 | 1 | 42,0 — Код типа планировки; Жилая площадь; Общая площадь без учета неотапливаемых помещений; Общая площадь с учетом неотапливаемых помещений; Номер
- 12,5 — Площадь помещения
- Граница смежных помещений
- ПК — Пожарный кран
- Д-1 — Марка заполнения дверного проёма
- Лст-1 — Марка ревизионного лючка

ОТМЕТКИ ЭТАЖЕЙ

29 этаж	+94.830	Номера
28 этаж	+91.530	Номера
27 этаж	+88.230	Номера
26 этаж	+84.930	Номера
25 этаж	+81.630	Номера
24 этаж	+78.000	Номера
23 этаж	+74.700	Номера
22 этаж	+71.400	Номера
21 этаж	+68.100	Номера
20 этаж	+64.800	Номера
19 этаж	+61.500	Номера
18 этаж	+58.200	Номера
17 этаж	+54.900	Номера
16 этаж	+51.600	Номера
15 этаж	+48.300	Номера
14 этаж	+45.000	Номера
13 этаж	+41.700	Номера
12 этаж	+38.400	Номера
11 этаж	+35.100	Номера
10 этаж	+31.800	Номера
9 этаж	+28.500	Номера
8 этаж	+25.200	Номера
7 этаж	+21.900	Номера
6 этаж	+18.600	Номера
5 этаж	+15.300	Номера
4 этаж	+12.000	Номера
3 этаж	+8.700	Номера
2 этаж	+5.400	Номера
1 этаж	+0.100	Общ.помещения
-1 этаж	-5.600	Подземная парковка
-2 этаж	-9.600	Подземная парковка

Примечание:

1. Помещения 03, 06- Тамбур-шлюз по совместительству является ПБЗ для МГН.
2. Чертежи раздела АР см. совместно с листами общих данных.
3. Чертежи раздела АР см. совместно с чертежами раздела КЖ.
4. Сводную ведомость заполнения проемов см. раздел АР2.9
5. Ведомости материалов покрытия площадок лестниц и лестничных маршей см. раздел АР2.3.
6. Ведомости отделки помещений МОП см. раздел АР2.8.
7. Дверцы ниш ПК должны открываться на угол не менее 160°, обеспечивая свободный доступ к пожарному крану и беспрепятственную прокладку рукавной линии.
8. Покрытия в зоне кондиционеров (тип 7) выполнять согласно узлу №14, см. подробнее л.13 АР2.4-1.

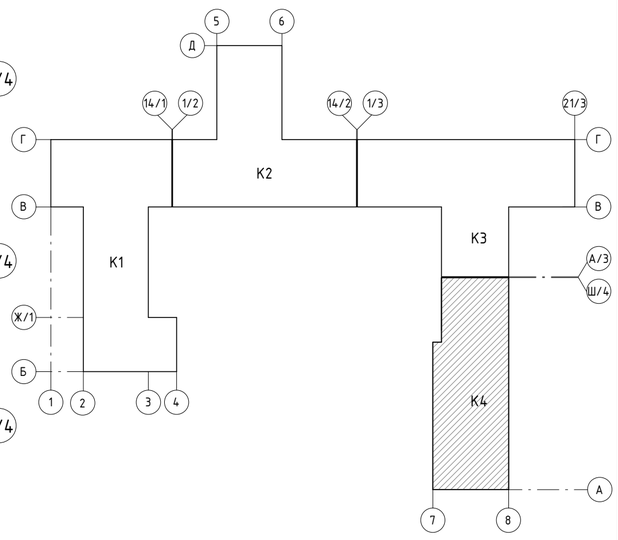

Ведомость полов 29 этажа_помещения МОП, зона кондиционеров_К4

Тип пола	Номер помещения	Схема пола	Элементы пола		Площадь, м2	Примечание
1.20	01; 03; 06; 08	1 2 100	1. Покрытие по дизайн-проекту 2. Цементно-песчаная стяжка М150, армированная сеткой Вр1 100х100х5 Ж/Б монолитная плита (см. КЖ)	- 40 мм - 60 мм	29.07	
1.21	02; 05; 09	1 2 3 100*	1. Покрытие по дизайн-проекту 2. Цементно-песчаная стяжка М150, армированная сеткой Вр1 100х100х5 3. Обмазочная гидроизоляция в 2 слоя Ж/Б монолитная плита (см. КЖ)	- 37 мм - 60 мм - 3 мм	95.56	завести на стены на 300 мм от ур.ч.п.
1.30	лоджии в квартирах	1 2 3 4 80	1. Цементно-песчаная стяжка М200, армированная сеткой Вр1-100х100х5 2. Полиэтиленовая пленка 200 мкм 3. Экструзионный пенополистирол (плотность 25-33 кг/м3, коэфф. теплопроводности 0.031 Вт/мС) 4. Полиэтиленовая пленка 200 мкм Ж/Б монолитная плита (см. КЖ)	- 40 мм - 40 мм	25.94	
1.31	09	1 2 3 100*	1. Плитка на клею 2. Цементно-песчаная стяжка М150, армированная сеткой Вр1 100х100х5 3. Обмазочная гидроизоляция в 2 слоя Ж/Б монолитная плита (см. КЖ)	- 17 мм - 80 мм - 3 мм	2.78	завести на стены на 300 мм от ур.ч.п.

2.2

Ведомость полов 29 этажа_помещения МОП, зона кондиционеров_К4

Тип пола	Номер помещения	Схема пола	Элементы пола		Площадь, м2	Примечание
1.32	08	1 2 100	1. Плитка на клею 2. Цементно-песчаная стяжка М150, армированная сеткой Вр1 100х100х5 Ж/Б монолитная плита (см. КЖ)	- 20 мм - 80 мм	12.50	
7	зона кондиционеров см. примеч. п. 8	1 2 3 4 5 250 max*	1. Цементно-песчаная стяжка М200, армированная сеткой Вр1-100х100х5 2. Обмазочная гидроизоляция в 2 слоя 3. Цементно-песчаная стяжка М200, армированная сеткой Вр1-100х100х5 4. Полиэтиленовая пленка 200 мкм 5. Утеплитель минераловатный плотностью не менее 110 кг/м3 Ж/Б монолитная плита (см. КЖ)	- 40 мм - 3 мм - 57 мм - 150 мм	2.85	2.2

* -означает наличие гидроизоляции

±0,000=193.90

2	2	Изм.	277-24		11.12.24	Заказчик: АО "ГК ОСНОВА" Шифр: ГКО-497/21 — АР2.2.4
1	-	Зам.	79-24		24.05.24	Многофункциональный гостиничный комплекс с подземным паркингом, расположенный по адресу: г. Москва, ЮЗАО, ул. Наметкина , вл. 10
Изм	Кол	Лист	№Док	Подпись	Дата	
Разработал		Поликтова А.			06.23	Корпус 4. 2-29 этаж. Маркировочные планы. Ведомость полов — Стадия: Р; Лист: 10; Листов:
Проверил		Борисова М.			06.23	
ГАП		Борисова М.			06.23	
Н.Контроль		Манто Л.			06.23	Корпус 4. Маркировочный план 29 этажа на отм.+94.830 1:100 — ООО "Проект-2018"

Согласовано:

Взамен инв.№

Подпись и дата

Инв.№ подл.

Формат А2