Заказчик – АО «ГК «ОСНОВА»

ОБЩЕСТВО С ОГРАНИЧЕННОЙ ОТВЕТСТВЕННОСТЬЮ
«АРТ-ГРУППА «КАМЕНЬ»
105120, РФ, г. Москва, ул. Нижняя Сыромятническая, д.10
ОГРН: 1157746042178, ИНН/КПП: 7709447458/770901001
Член СРО «ГИЛЬДИЯ АРХИТЕКТОРОВ И ИНЖЕНЕРОВ»: №278 от 26.01.2012 г.

Многофункциональный гостиничный комплекс с подземной автостоянкой по адресу: г. Москва, проспект Мира, вл. 222/2

РАБОЧАЯ ДОКУМЕНТАЦИЯ

Система охранно-тревожной сигнализации
Жилая и офисная части. Корпуса 1-4.

ГКО-303-22-Р-СОТС2
Изм. №1

Основной комплект рабочих чертежей

МОСКВА – 2025 год

Заказчик – АО «ГК «ОСНОВА»

ОБЩЕСТВО С ОГРАНИЧЕННОЙ ОТВЕТСТВЕННОСТЬЮ
«АРТ-ГРУППА «КАМЕНЬ»
105120, РФ, г. Москва, ул. Нижняя Сыромятническая, д.10
ОГРН: 1157746042178, ИНН/КПП: 7709447458/770901001
Член СРО «ГИЛЬДИЯ АРХИТЕКТОРОВ И ИНЖЕНЕРОВ»: №278 от 26.01.2012 г.

Многофункциональный гостиничный комплекс с подземной автостоянкой по адресу: г. Москва, проспект Мира, вл. 222/2

РАБОЧАЯ ДОКУМЕНТАЦИЯ

Система охранно-тревожной сигнализации.
Жилая и офисная части. Корпуса 1-4.
ГКО-303-22-Р-СОТС2
Изм. №1
Основной комплект рабочих чертежей

Генеральный директор Падалко И.С.

ГИП Захарова В.И.

МОСКВА – 2025 год

ООО «ВПК-проект»

«Многофункциональный гостиничный комплекс с подземной автостоянкой по адресу: г.Москва, проспект Мира, вл. 222/2»

РАБОЧАЯ ДОКУМЕНТАЦИЯ

Система охранно-тревожной сигнализации.

Жилая и офисная части. Корпуса 1-4

Шифр: ГКО-303-22-Р-СОТС2

2024г.

ООО «ВПК-проект»

«Многофункциональныйгостиничныйкомплекссподз
емнойавтостоянкойпо адресу:г.Москва,проспект
Мира, вл. 222/2»

РАБОЧАЯ ДОКУМЕНТАЦИЯ

РАБОЧАЯ ДОКУМЕНТАЦИЯ

Система охранно-тревожной сигнализации.

Жилая и офисная части. Корпуса 1-4

Шифр: ГКО-303-22-Р-СОТС2

Директор А.Н. Артюхов

Главный инженер проекта А.Н. Артюхов

2024г.

Разрешение	Обозначение	Многофункциональный гостиничный комплекс с подземной автостоянкой по адресу: г.Москва, проспект Мира, вл. 222/2
96-25	ГКО-303-22-Р-СОТС2	

Изм.	Лист	Содержание изменения	Код	Примечание
1	1.1	Добавлены примечания	3	
1	1.2, 2-9, СО	Рабочая документация дополнена указаниями о разбиении на этапы	3	

Изм. внес	Михалёв		09.25	ООО "ВПК-Проект"	Лист	Листов
Составил	Михалёв		09.25		1	1
ГИП	Артюхов		09.25			
Утв.	Артюхов		09.25			

Взам. инв. №

Подп. и дата

Инв. № подл.

Ведомость рабочих чертежей основного комплекта

Лист	Наименование	Примечание
1.1	Общие данные (начало)	Изм. 1
1.2	Общие данные (окончание).	Изм. 1
2	Схема структурная охранной сигнализации. Корпус 1. Начало.	Изм. 1
3	Схема структурная охранной сигнализации. Корпус 1. Окончание.	Изм. 1
4	Схема структурная охранной сигнализации. Корпус 2. Начало.	Изм. 1
5	Схема структурная охранной сигнализации. Корпус 2. Окончание.	Изм. 1
6	Схема структурная охранной сигнализации. Корпус 3. Начало.	Изм. 1
7	Схема структурная охранной сигнализации. Корпус 3. Окончание.	Изм. 1
8	Схема структурная охранной сигнализации. Корпус 4. Начало.	Изм. 1
9	Схема структурная охранной сигнализации. Корпус 4. Окончание.	Изм. 1
10	План расположения кабельных трасс. Корпус 1. Этаж 4-7.	
11	План расположения кабельных трасс. Корпус 1. Этаж 8.	
12	План расположения кабельных трасс. Корпус 1. Этаж 9-16.	
13	План расположения кабельных трасс. Корпус 1. Этаж 17.	
14	План расположения кабельных трасс. Корпус 1. Этаж 18-33.	
15	План расположения кабельных трасс. Корпус 1. Этаж 34.	
16	План расположения кабельных трасс. Корпус 2. Этаж 2-18.	
17	План расположения кабельных трасс. Корпус 2. Этаж 19.	
18	План расположения кабельных трасс. Корпус 2. Этаж 20-35.	
19	План расположения кабельных трасс. Корпус 2. Этаж 36.	
20	План расположения кабельных трасс. Корпус 3. Этаж 2-18.	
21	План расположения кабельных трасс. Корпус 3. Этаж 19.	
22	План расположения кабельных трасс. Корпус 3. Этаж 20-35.	
23	План расположения кабельных трасс. Корпус 3. Этаж 36.	
24	План расположения кабельных трасс. Корпус 4. Этаж 2-18.	
25	План расположения кабельных трасс. Корпус 4. Этаж 19.	
26	План расположения кабельных трасс. Корпус 4. Этаж 20-35.	
27	План расположения кабельных трасс. Корпус 4. Этаж 36.	
28	Узлы прокладки кабельных линий.	
29	Эскиз расположения охранных извещателей.	
30	Типовая схема подключения оборудования охранной сигнализации	

Ведомость ссылочных и прилагаемых документов

Обозначение	Наименование	Примечание
	Ссылочные документы	
ГОСТ Р 52435-2015	Технические средства охранной сигнализации. Классификация. Общие технические требования и методы испытаний	
ГОСТ Р 54126-2010	Оповещатели охранные. Классификация. Общие технические требования и методы испытаний	
СП 134.13130.2012	Системы электросвязи зданий и сооружений. Основные положения проектирования	
ПЭУ, 6-е, 7-е издания	Правила устройства электроустановок.	
	Прилагаемые документы	
ГКО-303-22-Р-СОТС2.СО	Спецификация оборудования и материалов	Изм. 1

СПРАВКА

Настоящий проект разработан в соответствии с государственными нормами, правилами, стандартами, исходными данными, техническими условиями и требованиями, а также санитарными, экологическими, противопожарным, ГОиЧС требованиями, что обеспечивает безопасную эксплуатацию объекта при соблюдении предусмотренных проектом мероприятий.

Главный инженер проекта

Согласовано

Взамен инв. №

Подп. и дата

Инв. № подл.

Изм.	Кол.уч.	Лист	№док.	Подп.	Дата
1	-	Зам.	96-25		09.25
Разработал		Злобин			10.24
ГИП		Артюхов			10.24

ГКО-303-22-Р-СОТС2

Многофункциональный гостиничный комплекс с подземной автостоянкой по адресу: г.Москва, проспект Мира, вл. 222/2

Система охранно-тревожной сигнализации. Жилая и офисная части. Корпуса 1-4

Стадия	Лист	Листов
Р	1.1	30

Общие данные (начало)

ВПК-проект

Копировал

Формат А3

Общие указания

1. Данный проект на оснащение системой охранной сигнализации объекта: «Многофункциональный гостиничный комплекс с подземной автостоянкой по адресу: г.Москва, проспект Мира, вл. 222/2» разработан на основании: -договора;
-технического задания на проектирование рабочей документации;
-стадии П;
-предоставленной архитектуры

2. Технические решения, принятые в рабочих чертежах, соответствуют заданию на проектирование, выданным техническим условиям, требованиям действующих технических регламентов, стандартов, сводов правил, других документов, содержащих установленные требования.
3. - Федеральный закон Российской Федерации от 22 июня 2008 г. № 123-ФЗ "Технический регламент о требованиях пожарной безопасности";
- СП 6.13130.2021 "Системы противопожарной защиты. Электрооборудование. Требования пожарной безопасности";
- ГОСТ 53325-2012 "Техника пожарная. Технические средства пожарной автоматики. Общие технические требования и методы испытаний";
- ГОСТ 31565-2012 "Кабельные изделия. Требования пожарной безопасности";
- ГОСТ Р 21.101-2020 "СПДС. Основные требования к проектной и рабочей документации";
- ПУЭ изд.7 "Правила устройства электроустановок";
- Постановление Правительства РФ от 16.09.2020 № 1479 «Об утверждении Правил противопожарного режима в Российской Федерации»;
- СП 134.13130.2012 "Системы электросвязи зданий и сооружений. Основные положения проектирования";
- ГОСТ Р 52435-2015 "Технические средства охранной сигнализации. Классификация. Общие технические требования и методы испытаний";
- ГОСТ Р 54126-2010 "Оповещатели охранные. Классификация. Общие технические требования и методы испытаний";
- ГОСТ Р 53560-2009 "Национальный стандарт Российской Федерации. Системы тревожной сигнализации. Источники электропитания. Классификация. Общие технические требования. Методы испытаний";
- Р 78-2019 "Инженерно-техническая укрепленность и оснащение техническими средствами охраны объектов и мест проживания и хранения имущества граждан, принимаемых под централизованную охрану подразделениями вневедомственной охраны войск национальной гвардии Российской Федерации";
- РД 78.145-93 "Системы и комплексы охранной, пожарной и охранно-пожарной сигнализации. Правила производства и приемки работ";
- РД 25.953-90 "Системы автоматические пожаротушения, пожарной, охранной и охранно-пожарной сигнализации. Обозначения условные графические элементов связи".
5. Описание системы.
СОТС обеспечивает контроль выделенных зон охраны путем установки соответствующих типов контрольных устройств (датчиков) и организации связи с автоматизированным рабочим местом.
СОТС построена на базе оборудования ООО «ТД Рубеж».
Система интегрирована со СКУД и СВН Объекта.
СОТС оснащаются:
- ниши СС и СС-СПЗ извещатель охранный магнитоконтактный скрытой установки ИО Рубеж (или аналог);
- технические и служебные помещения (двери - извещатель охранный магнитоконтактный скрытой установки ИО Рубеж (или аналог), подключенный через адресные метки АМ-1 прот.R3 (или аналог), при наличии окон - извещатель охранный магнитоконтактный скрытой установки ИО Рубеж (или аналог), подключенный через адресные метки АМ-1 прот.R3 (или аналог) и извещатель охранный объемный оптико-электронный пассивный адресный ИО Рубеж (или аналог);
- выходы на кровлю - извещатель охранный магнитоконтактный скрытой установки ИО Рубеж (или аналог);

Центральное оборудование размещается в помещении диспетчерской и учтено разделом ГКО-303-22-Р-СОТС. Кабельные линии системы охранной сигнализации выполняются негорючими кабелями с медными жилами, не содержащей галогенов, в оболочке из негорючей полимерной композиции (нг-HF). Сети охранной сигнализации в помещениях выполняются:
- линия связи между адресными блоками - кабелем ParLan F/UTP Cat5e ZH нг(А)-FRHF 2х2х0,52;
- цепь питания 12В - кабелем КПСнг(А)-HF 1х2х1,0;
- адресные шлейфы СОТС - кабелем ParLan F/UTP Cat5e ZH нг(А)-FRHF 2х2х0,52 ;
- линии питания 220В - кабелем ППГнг(А)-HF 3х1,5 (предусматривается разделом ЭОМ)

АРМ СОТС/СКУД располагается на 1 этаже 4 корпуса в помещении "4.17.1 Диспетчерская", оборудование учтено разделом ГКО-303-22-Р-СОТС.

Система тревожной сигнализации.

Согласно требованиям п.6.44 СП 118.13330.2012 , п.7.4 СП 132.13330.2011, письму № 20105/8-74 № 20105/8-755 от 12.02.2020г. ФГКУ «УВО ВНГ России по городу Москве», настоящей проектной документацией предусматривается оборудование СОТС всех входов, а также мест пребывания людей численностью более 50 человек в одном из помещений:
- помещения подземной автостоянки (пом. 01.1-1, 02.1-1, 03.1-3, 04.1-4);
- коммерческие помещения: торговый центр (пом. 1.22), супермаркет (пом. 3.19), ритейлы (пом. 1.1-1.3, 2.1-2.3, 3, 4, 4.1-4.3, 5);
- фитнес-центр (пом. 1.11).

Тревожная сигнализация учтена разделом ГКО-303-22-Р-СОТС

РАЗБИЕНИЕ НА ЭТАПЫ:
- ЭТАП 1 (автостоянка и 2, 4 корпуса);
- ЭТАП 2 (1, 3 корпуса);
- Всё приёмо-контрольное оборудование устанавливается в рамках 1-го этапа в автостоянке;
- Линия интерфейса закладывается в рамках 1-го этапа.

Согласовано

Взам. инв. №

Подп. и дата

Инв. № подл.

Изм.	Кол.уч.	Лист	№док.	Подп.	Дата	ГКО-303-22-Р-СОТС2			
1	-	Зам.	96-25		09.25	Многофункциональный гостиничный комплекс с подземной автостоянкой по адресу: г.Москва, проспект Мира, вл. 222/2			
Разработал		Злобин			10.24	Система охранно-тревожной сигнализации. Жилая и офисная части. Корпуса 1-4	Стадия	Лист	Листов
ГИП		Артюхов			10.24		Р	1.2	
						Общие данные (окончание).	ВПК-проект		

Формат А3

Корпус 1

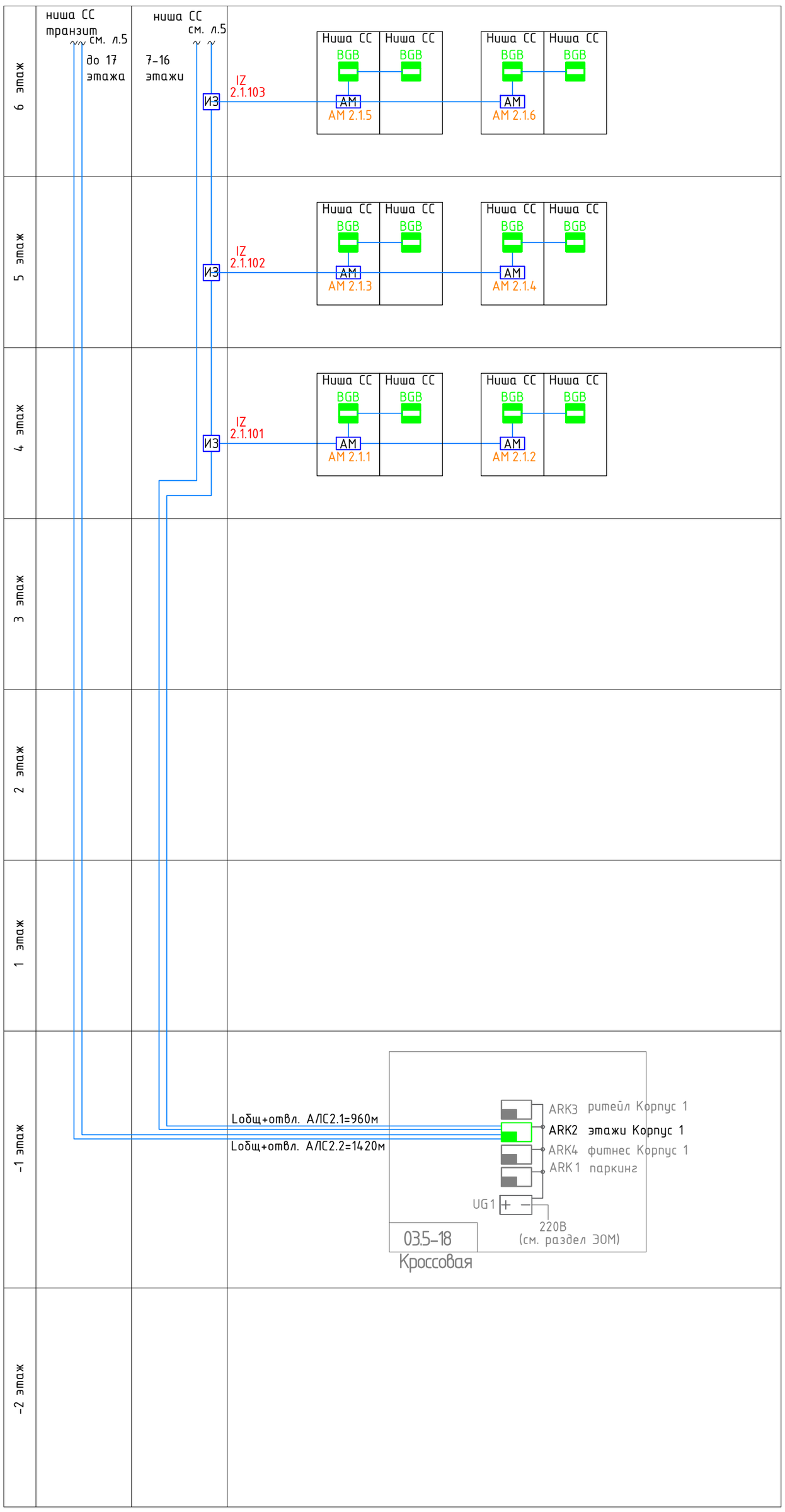

ЭТАП 2 (1, 3 корпуса)

Условные обозначения:

ARK4 – прибор приемно-контрольный Рубеж-20П прот.R3

BGB – извещатель охранный точечный магнитоконтактный ИО-102-6

AM4.1.1 AM – адресная метка АМ-1 прот.R3

AM4.1.1
- номер устройства в шлейфе
- номер шлейфа
- номер ППКОП

– кабель ParLan F/UTP Cat5e ZH нг(А)-FRHF 2х2х0,52

Примечание:
1) Оборудование и кабельная продукция показанная серым цветом настоящим проектом не предусматривается
2) Оборудование и кабельная продукция с -2 этажа до 3 этажа учтены томом ГКО-303-22-Р-СОТС

1	-	Зам.	96-25		09.25	ГКО-303-22-Р-СОТС2
Изм.	Кол.уч.	Лист	№док.	Подп.	Дата	Многофункциональный гостиничный комплекс с подземной автостоянкой по адресу: г.Москва, проспект Мира, вл. 222/2
Разработал		Злобин			10.24	Система охранно-тревожной сигнализации. Жилая и офисная части. Корпуса 1-4
ГИП		Артюхов			10.24	Стадия: Р; Лист: 2; Листов:
						Схема структурная охранной сигнализации. Корпус 1. Начало.
						ВПК-проект

Согласовано

Взамен инв. №

Подп. и дата

Инв. № подл.

Копировал

Формат А2

Корпус 1

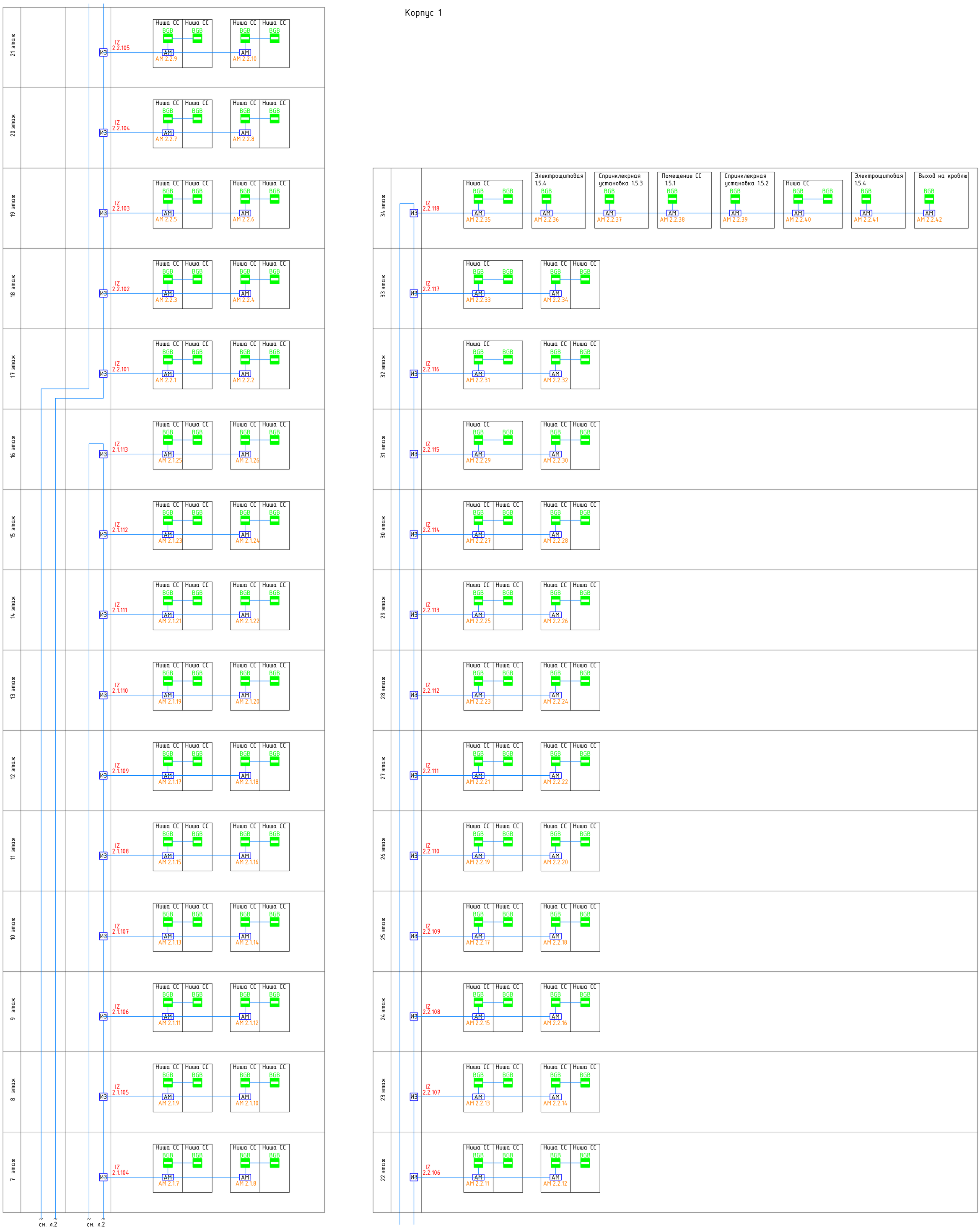

ЭТАП 2 (1, 3 корпуса)

Условные обозначения:

BGB – извещатель охранный точечный магнитоконтактный ИО-102-6

AM 4.1.1 – адресная метка АМ-1 прот.R3

AM 4.1.1
- номер устройства в шлейфе
- номер шлейфа
- номер ППКОП

– кабель ParLan F/UTP Cat5e ZH нг(А)-FRHF 2х2х0,52

Согласовано:

Взам. инв. N

Подп. и дата

Инв. N подл.

1	-	Зам.	96-25			09.25
Изм.	Кол.уч.	Лист	№док.	Подп.		Дата
Разработал		Злобин				10.24
ГИП		Артюхов				10.24

ГКО-303-22-Р-СОТС2

Многофункциональный гостиничный комплекс с подземной автостоянкой по адресу: г.Москва, проспект Мира, вл. 222/2

Система охранно-тревожной сигнализации. Жилая и офисная части. Корпуса 1-4

Стадия	Лист	Листов
Р	3	

Схема структурная охранной сигнализации. Корпус 1. Окончание.

ВПК-проект

Формат А1

Корпус 2

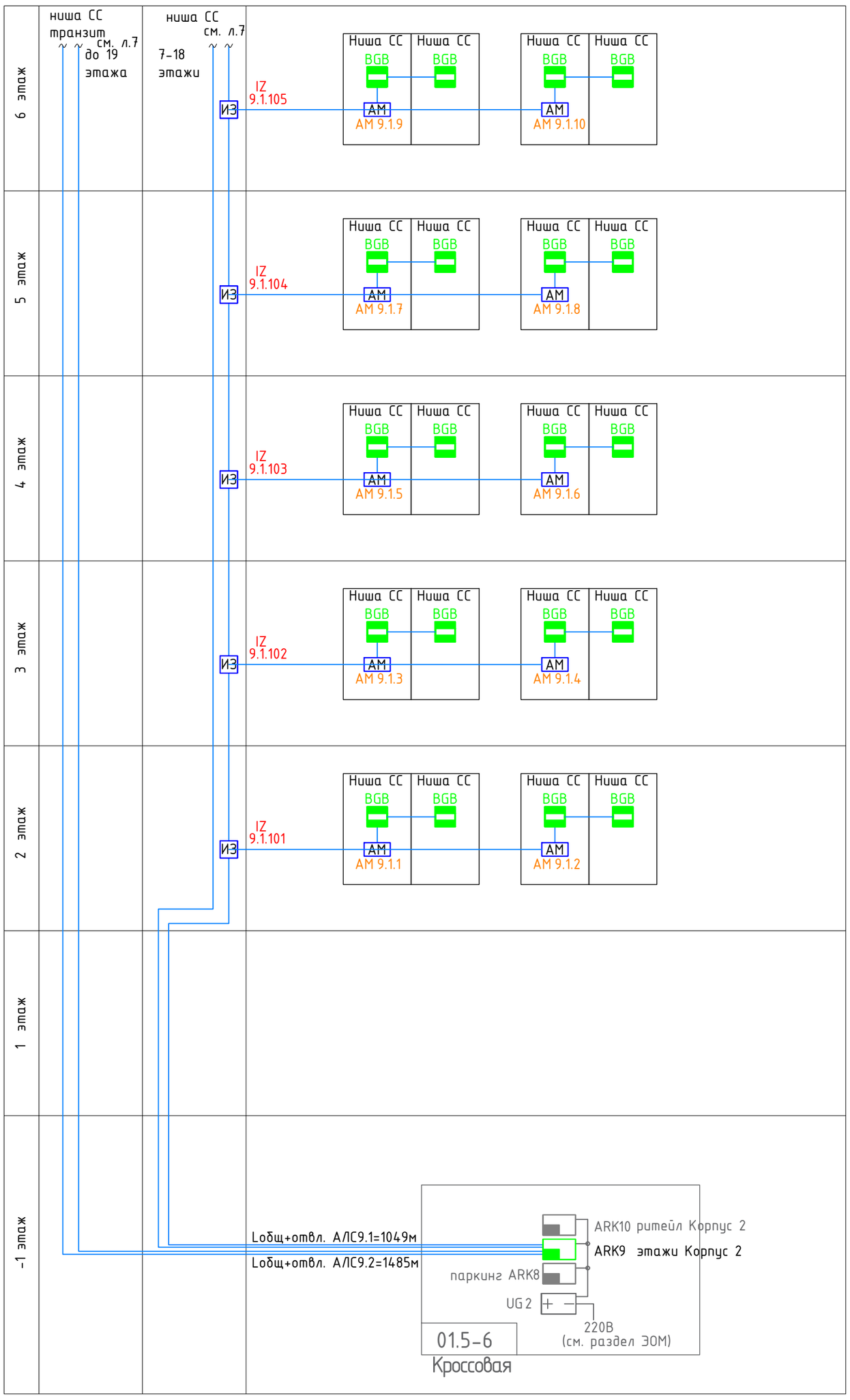

ЭТАП 1 (2, 4 корпуса)

Условные обозначения:

ARK9 – прибор приемно-контрольный Рубеж-20П прот.R3

BGB – извещатель охранный точечный магнитоконтактный ИО-102-6

AM9.1.1 AM – адресная метка АМ-1 прот.R3

AM9.1.1
- номер устройства в шлейфе
- номер шлейфа
- номер ППКОП

– кабель ParLan F/UTP Cat5e ZH нг(А)-FRHF 2х2х0,52

Примечание:
1) Оборудование и кабельная продукция показанная серым цветом настоящим проектом не предусматривается
2) Оборудование и кабельная продукция -1 и 1 этажей учтены томом ГКО-303-22-Р-СОТС

1	-	Зам.	96-25		09.25	ГКО-303-22-Р-СОТС2
Изм.	Кол.уч.	Лист	№док.	Подп.	Дата	Многофункциональный гостиничный комплекс с подземной автостоянкой по адресу: г.Москва, проспект Мира, вл. 222/2
Разработал		Злобин			10.24	Система охранно-тревожной сигнализации. Жилая и офисная части. Корпуса 1-4
ГИП		Артюхов			10.24	Стадия: Р; Лист: 4; Листов:
						Схема структурная охранной сигнализации. Корпус 2. Начало.
						ВПК-проект

Согласовано

Взамен инв. №

Подп. и дата

Инв. № подл.

Копировал

Формат А2

Корпус 2

ЭТАП 1 (2, 4 корпуса)

Условные обозначения:

BGB – извещатель охранный точечный магнитоконтактный ИО-102-6

AM9.1.1 AM – адресная метка АМ-1 прот.R3

AM9.1.1
- номер устройства в шлейфе
- номер шлейфа
- номер ППКОП

– кабель ParLan F/UTP Cat5e ZH нг(А)-FRHF 2х2х0,52

1	-	Зам.	96-25			09.25
Изм.	Кол.уч.	Лист	№док.	Подп.		Дата
Разработал		Злобин				10.24
ГИП		Артюхов				10.24

ГКО-303-22-Р-СОТС2

Многофункциональный гостиничный комплекс с подземной автостоянкой по адресу: г.Москва, проспект Мира, вл. 222/2

Система охранно-тревожной сигнализации. Жилая и офисная части. Корпуса 1-4

Стадия	Лист	Листов
Р	5	

Схема структурная охранной сигнализации. Корпус 2. Окончание.

ВПК-проект

Формат А1

Согласовано:

Взам. инв. N

Подп. и дата

Инв. N подл.

Корпус 3

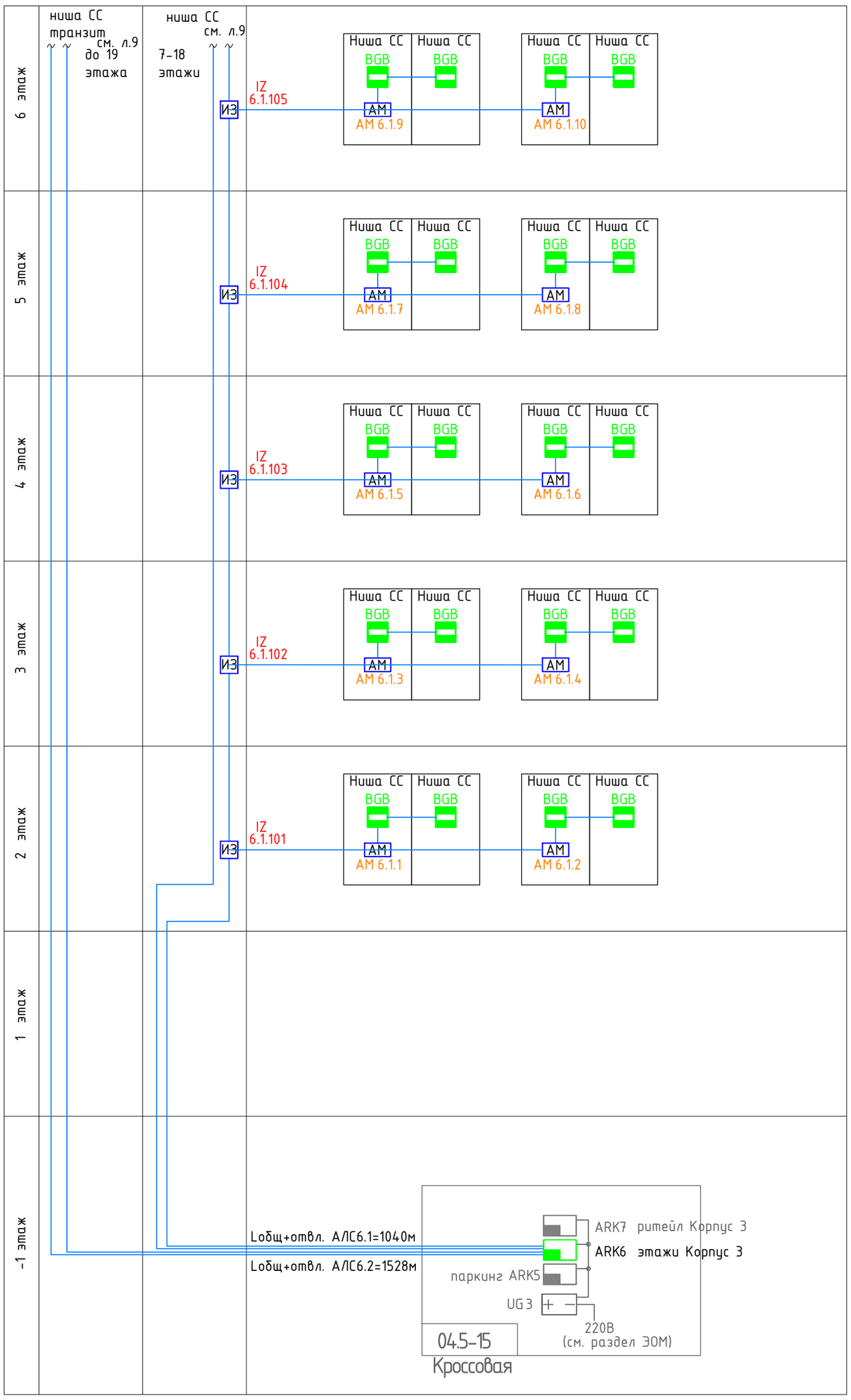

ЭТАП 2 (1, 3 корпуса)

Условные обозначения:

ARK6 – прибор приемно-контрольный Рубеж-20П прот.R3

BGB – извещатель охранный точечный магнитоконтактный ИО-102-6

AM6.1.1 AM – адресная метка АМ-1 прот.R3

AM6.1.1
- номер устройства в шлейфе
- номер шлейфа
- номер ППКОП

– кабель ParLan F/UTP Cat5e ZH нг(А)-FRHF 2х2х0,52

Примечание:
1) Оборудование и кабельная продукция показанная серым цветом настоящим проектом не предусматривается
2) Оборудование и кабельная продукция -1 и 1 этажей учтены томом ГКО-303-22-Р-СОТС

1	-	Зам.	96-25		09.25	
Изм.	Кол.уч.	Лист	№док.	Подп.	Дата	
Разработал		Злобин			10.24	
ГИП		Артюхов			10.24	

ГКО-303-22-Р-СОТС2

Многофункциональный гостиничный комплекс с подземной автостоянкой по адресу: г.Москва, проспект Мира, вл. 222/2

Система охранно-тревожной сигнализации. Жилая и офисная части. Корпуса 1-4	Стадия	Лист	Листов
	Р	6	

Схема структурная охранной сигнализации. Корпус 3. Начало.

ВПК-проект

Согласовано

Взамен инв. №

Подп. и дата

Инв. № подл.

Копировал

Формат А2

Корпус 3

ЭТАП 2 (1, 3 корпуса)

Условные обозначения:

BGB – извещатель охранный точечный магнитоконтактный ИО-102-6

AM6.1.1 AM – адресная метка АМ-1 прот.R3

AM6.1.1
- номер устройства в шлейфе
- номер шлейфа
- номер ППКОП

– кабель ParLan F/UTP Cat5e ZH нг(А)-FRHF 2х2х0,52

Согласовано:

Взам. инв. N

Подп. и дата

Инв. N подл.

1	-	Зам.	96-25			09.25
Изм.	Кол.уч.	Лист	№док.	Подп.		Дата
Разработал		Злобин				10.24
ГИП		Артюхов				10.24

ГКО-303-22-Р-СОТС2

Многофункциональный гостиничный комплекс с подземной автостоянкой по адресу: г.Москва, проспект Мира, вл. 222/2

Система охранно-тревожной сигнализации. Жилая и офисная части. Корпуса 1-4

Стадия	Лист	Листов
Р	7	

Схема структурная охранной сигнализации. Корпус 3. Окончание.

ВПК-проект

Формат А1

Корпус 4

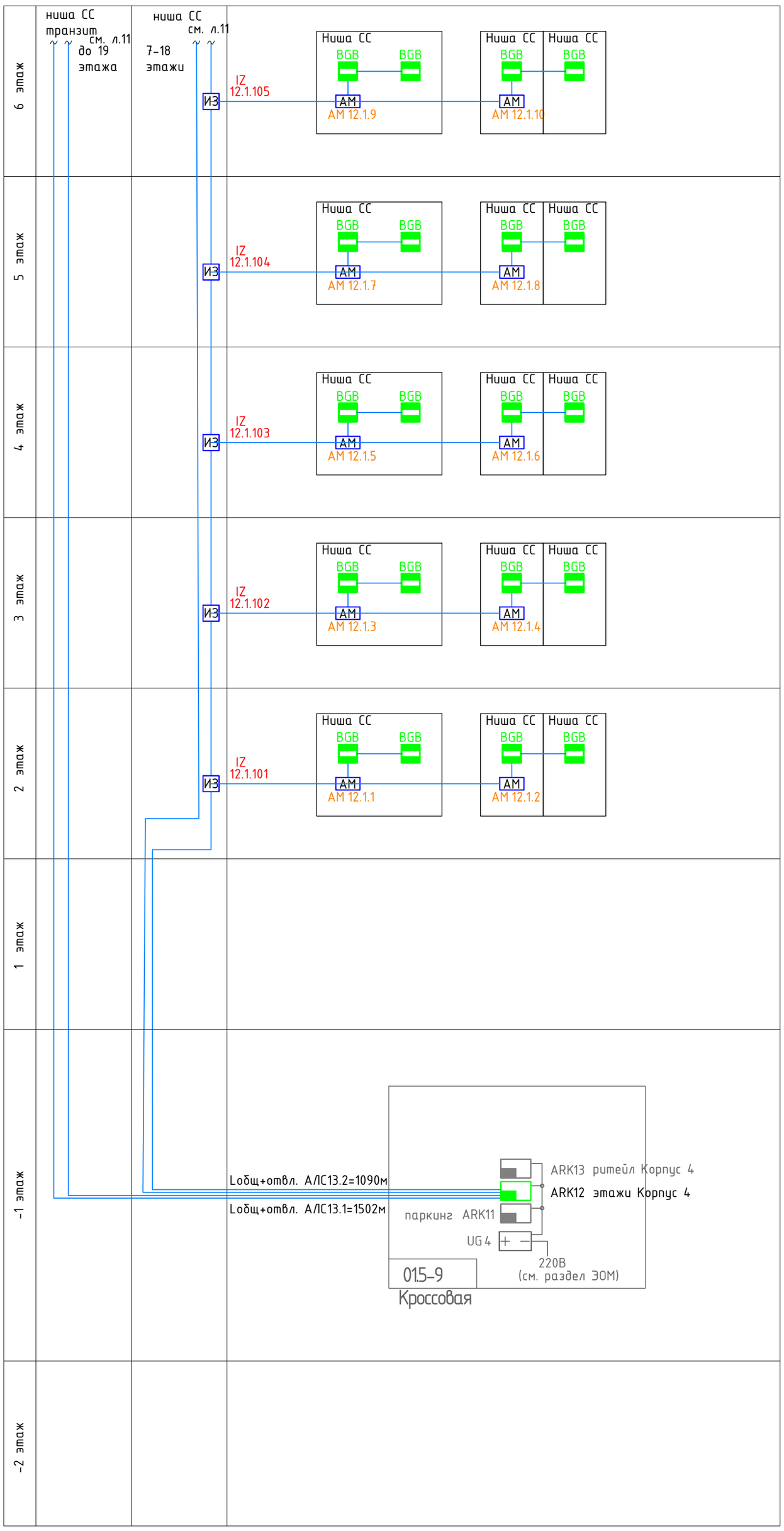

ЭТАП 1 (2, 4 корпуса)

Условные обозначения:

ARK12 – прибор приемно-контрольный Рубеж-20П прот.R3

BGB – извещатель охранный точечный магнитоконтактный ИО-102-6

AM12.1.1 AM – адресная метка АМ-1 прот.R3

AM12.1.1
- номер устройства в шлейфе
- номер шлейфа
- номер ППКОП

– кабель ParLan F/UTP Cat5e ZH нг(А)-FRHF 2х2х0,52

Примечание:
1) Оборудование и кабельная продукция показанная серым цветом настоящим проектом не предусматривается
2) Оборудование и кабельная продукция с -2 этажа до 1 этажа учтены томом ГКО-303-22-Р-СОТС

1	-	Зам.	96-25		09.25	ГКО-303-22-Р-СОТС2
Изм.	Кол.уч.	Лист	№док.	Подп.	Дата	Многофункциональный гостиничный комплекс с подземной автостоянкой по адресу: г.Москва, проспект Мира, вл. 222/2
Разработал		Злобин			10.24	Система охранно-тревожной сигнализации. Жилая и офисная части. Корпуса 1-4
ГИП		Артюхов			10.24	Стадия: Р; Лист: 8; Листов:
						Схема структурная охранной сигнализации. Корпус 4
						ВПК-проект

Согласовано

Взамен инв. №

Подп. и дата

Инв. № подл.

Копировал

Формат А2

Корпус 4

ЭТАП 1 (2, 4 корпуса)

Условные обозначения:

BGB – извещатель охранный точечный магнитоконтактный ИО-102-6

AM12.1.1 AM – адресная метка АМ-1 прот.R3

AM12.1.1
- номер устройства в шлейфе
- номер шлейфа
- номер ППКОП

– кабель ParLan F/UTP Cat5e ZH нг(А)-FRHF 2х2х0,52

Согласовано:

Взам. инв. N

Подп. и дата

Инв. N подл.

1	-	Зам.	96-25		09.25	
Изм.	Кол.уч.	Лист	№док.	Подп.	Дата	
Разработал		Злобин			10.24	
ГИП		Артюхов			10.24	

ГКО-303-22-Р-СОТС2

Многофункциональный гостиничный комплекс с подземной автостоянкой по адресу: г.Москва, проспект Мира, вл. 222/2

Система охранно-тревожной сигнализации. Жилая и офисная части. Корпуса 1-4

Стадия	Лист	Листов
Р	9	

Схема структурная охранной сигнализации. Корпус 4. Окончание.

ВПК-проект

Формат А1

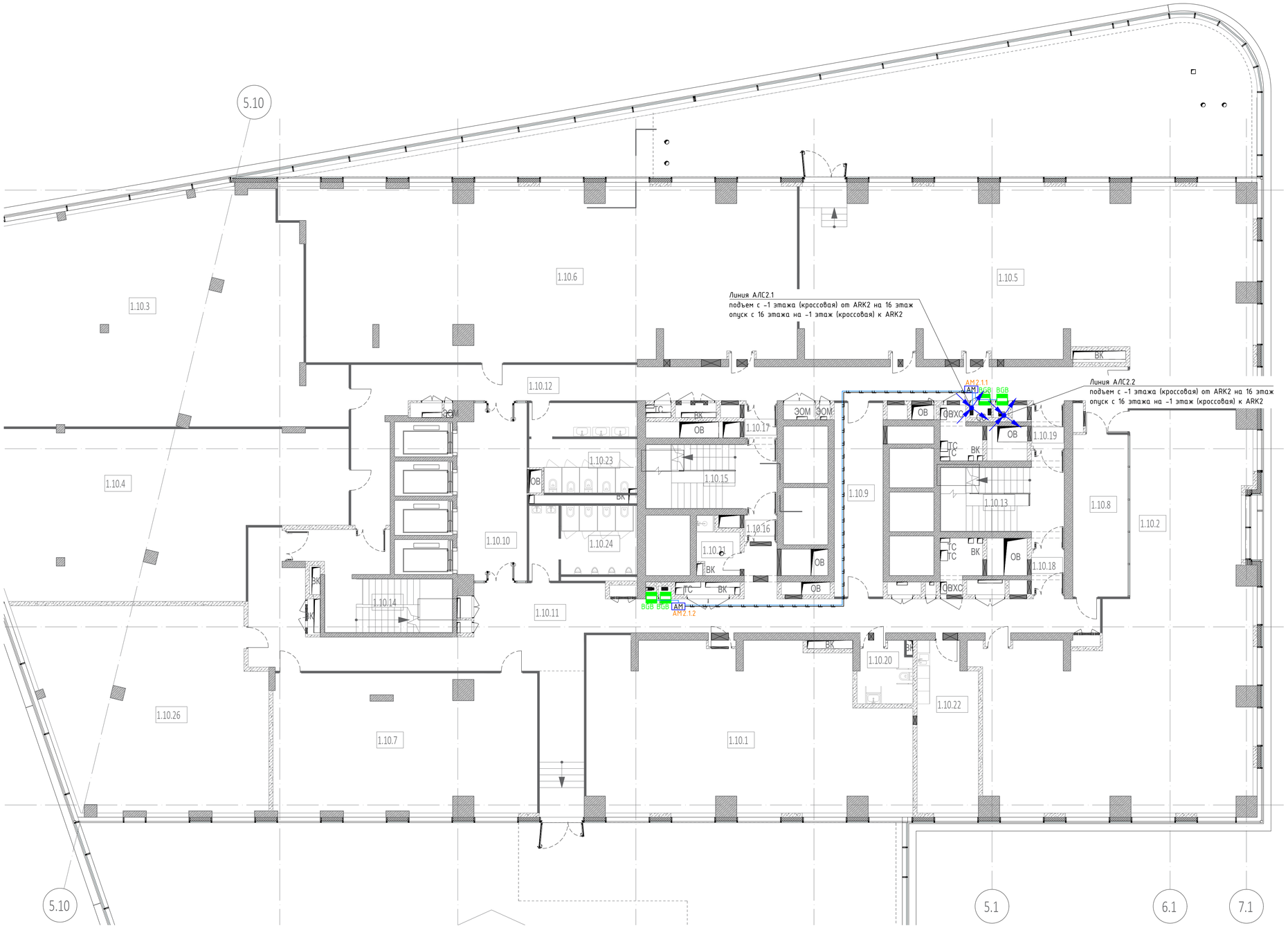

Экспликация помещений 4 этажа

№ Пом.	Наименование помещения	Площадь, м²	Кат. пом.
Офисы			
1.10.1	Офисное помещение	111,70	
1.10.2	Офисное помещение	162,00	
1.10.3	Офисное помещение	189,00	
1.10.4	Офисное помещение	123,70	
1.10.5	Офисное помещение	182,70	
1.10.6	Офисное помещение	191,60	
1.10.7	Офисное помещение	79,80	
1.10.8	Переговорная	20,70	
1.10.9	Переговорная	21,00	
1.10.10	Лифтовый холл/ПБЗ	26,80	
1.10.11	<варианты>	111,00	
1.10.12	Коридор	77,00	
1.10.13	Лестничная клетка	20,30	
1.10.14	Лестничная клетка	25,00	
1.10.15	Лестничная клетка	18,80	
1.10.16	Тамбур-шлюз	1,90	
1.10.17	Тамбур-шлюз	2,40	
1.10.18	Тамбур-шлюз	3,10	
1.10.19	Тамбур-шлюз	3,00	
1.10.20	С/У для МГН	6,80	
1.10.21	ПУИ	4,60	
1.10.22	Комната приема пищи	22,30	
1.10.23	С/У	20,80	
1.10.24	С/У	17,00	
1.10.25	Терраса	421,80	
1.10.26	Офисное помещение	98,50	
1.11.15	Лестничная клетка	24,70	
		1988,00	
		1988,00	

Примечания:

1. Проектируемые кабельные линии прокладываются в лотках, предусмотренных в разделе кабеленесущих конструкций, в трубе гофрированной пластиковой в коридорах за подвесным потолком, в помещениях – по стенам в штробах.
2. Смотреть совместно со структурной схемой, где указаны длины кабельных линий.
3. Нарезку кабелей проводить после предварительного промера трассы. Кабельные трассы показаны условно и могут быть изменены при монтаже.
4. Привязки оборудования даны для справки и уточняются в ходе проведения монтажных работ. Установку оборудования производить строго согласно паспортам и руководствам эксплуатации.
5. В случае, если дверь оснащена средствами СКУД или домофонии, то магнитоконтактные извещатели не устанавливаются.

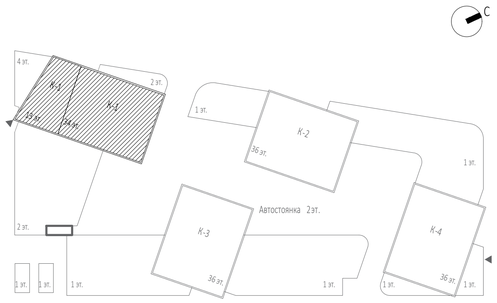

Условные обозначения:

BGB – извещатель охранный точечный магнитоконтактный ИО-102-6

AM2.1.1 AM – адресная метка АМ-1 прот.R3

AM2.1.1
- номер устройства в шлейфе
- номер шлейфа
- номер ППКОП

– кабель ParLan F/UTP Cat5e ZH нг(А)-FRHF 2x2x0,52

– кабель, проложенный в лотке

– кабель в ПВХ гофротрубе

Изм.	Кол.уч.	Лист	№док.	Подп.	Дата	ГКО-303-22-Р-СОТС2		
						Многофункциональный гостиничный комплекс с подземной автостоянкой по адресу: г.Москва, проспект Мира, вл. 222/2		
Разработал		Злобин			10.24	Система охранно-тревожной сигнализации. Жилая и офисная части. Корпуса 1-4	Стадия	Лист	Листов
ГИП		Артюхов			10.24		Р	10	
						План расположения кабельных трасс. Корпус 1. Этаж 4-7.	ВПК-проект		

Согласовано

Взамен инв. №

Подп. и дата

Инв. № подл.

Копировал

Формат А1

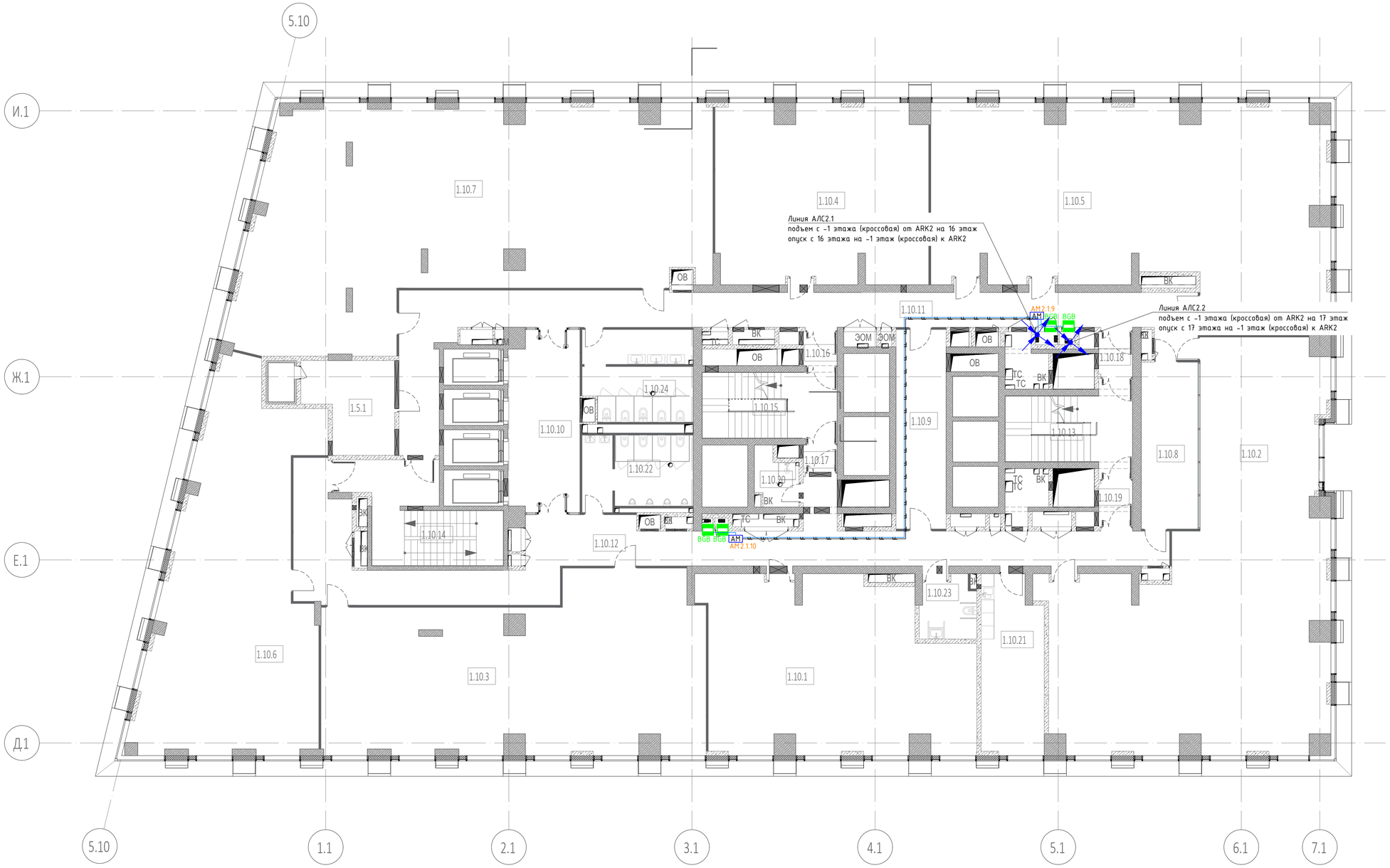

Экспликация помещений 8 этажа

№ Пом.	Наименование помещения	Площадь, м²	Кат. пом.
Офисы			
1.10.1	Офисное помещение	89,70	
1.10.2	Офисное помещение	166,00	
1.10.3	Офисное помещение	126,30	
1.10.4	Офисное помещение	78,20	
1.10.5	Офисное помещение	158,20	
1.10.6	Офисное помещение	107,70	
1.10.7	Офисное помещение	193,30	
1.10.8	Переговорная	20,70	
1.10.9	Переговорная	21,00	
1.10.10	Лифтовый холл/ПБ3	26,80	
1.10.11	Коридор	76,90	
1.10.12	Коридор	89,10	
1.10.13	Лестничная клетка	20,30	
1.10.14	Лестничная клетка	25,00	
1.10.15	Лестничная клетка	18,80	
1.10.16	Тамбур-шлюз	2,40	
1.10.17	Тамбур-шлюз	1,90	
1.10.18	Тамбур-шлюз	3,00	
1.10.19	Тамбур-шлюз	3,10	
1.10.20	ПУИ	4,60	
1.10.21	Комната приема пищи	22,70	
1.10.22	С/У	17,00	
1.10.23	С/У для МГН	6,80	
1.10.24	С/У	20,80	
		1300,30	
Технические помещения			
1.5.1	Венткамера	15,30	
		15,30	
		1315,60	

Примечания:

1. Проектируемые кабельные линии прокладываются в лотках, предусмотренных в разделе кабеленесущих конструкций, в трубе гофрированной пластиковой в коридорах за подвесным потолком, в помещениях – по стенам в штробах.
2. Смотреть совместно со структурной схемой, где указаны длины кабельных линий.
3. Нарезку кабелей проводить после предварительного промера трассы. Кабельные трассы показаны условно и могут быть изменены при монтаже.
4. Привязки оборудования даны для справки и уточняются в ходе проведения монтажных работ. Установку оборудования производить строго согласно паспортам и руководствам эксплуатации.
5. В случае, если дверь оснащена средствами СКУД или домофонии, то магнитоконтактные извещатели не устанавливаются.

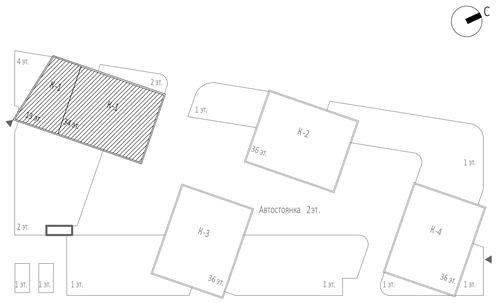

Условные обозначения:

BGB – извещатель охранный точечный магнитоконтактный ИО-102-6

AM2.1.1 – адресная метка АМ-1 прот.R3

AM2.1.1
- номер устройства в шлейфе
- номер шлейфа
- номер ППКОП

– кабель ParLan F/UTP Cat5e ZH нг(А)-FRHF 2х2х0,52

– кабель, проложенный в лотке

– кабель в ПВХ гофротрубе

Изм.	Кол.уч.	Лист	№док.	Подп.	Дата
Разработал		Злобин			10.24
ГИП		Артюхов			10.24

ГКО-303-22-Р-СОТС2

Многофункциональный гостиничный комплекс с подземной автостоянкой по адресу: г.Москва, проспект Мира, вл. 222/2

Система охранно-тревожной сигнализации. Жилая и офисная части. Корпуса 1-4

Стадия	Лист	Листов
Р	11	

План расположения кабельных трасс. Корпус 1. Этаж 8.

ВПК-проект

Согласовано

Взамен инв. №

Подп. и дата

Инв. № подл.

Копировал

Формат А1

Экспликация помещений 16 этажа			
№ Пом.	Наименование помещения	Площадь, м²	Кат. пом.
1 Гостиничный номер			
1.1-1	Комната №1	16,80	
1.1-2	Комната №2	14,70	
1.1-3	Комната №3	12,10	
1.1-4	Кухня-ниша	5,20	
1.1-5	Холл	10,90	
1.1-6	С/У №1	5,40	
1.1-7	С/У №2	3,80	
		68,90	
2 Гостиничный номер			
1.2-1	Комната №1	18,30	
1.2-2	Комната №2	17,10	
1.2-3	Кухня	9,90	
1.2-4	Холл	6,20	
1.2-5	С/У №1	3,00	
1.2-6	С/У №2	4,90	
		59,40	
3 Гостиничный номер			
1.3-1	Комната №1	14,10	
1.3-2	Комната №2	18,90	
1.3-3	Кухня-ниша	4,60	
1.3-4	Холл	5,10	
1.3-5	Гардеробная	4,30	
1.3-6	С/У	4,90	
		51,90	
4 Гостиничный номер			
1.4-1	Комната №1	17,30	
1.4-2	Комната №2	14,50	
1.4-3	Кухня-ниша	5,60	
1.4-4	Холл	8,00	
1.4-5	С/У	5,50	
		50,90	

Экспликация помещений 16 этажа			
№ Пом.	Наименование помещения	Площадь, м²	Кат. пом.
5 Гостиничный номер			
1.5-1	Комната №1	18,90	
1.5-2	Комната №2	17,90	
1.5-3	Кухня-ниша	5,50	
1.5-4	Холл	3,80	
1.5-5	С/У	4,00	
		50,10	
6 Гостиничный номер			
1.6-1	Комната №1	12,60	
1.6-2	Комната №2	13,60	
1.6-3	Кухня-ниша	6,60	
1.6-4	Холл	3,90	
1.6-5	С/У	5,10	
		41,80	
7 Гостиничный номер			
1.7-1	Комната №1	16,20	
1.7-2	Комната №2	12,20	
1.7-3	Кухня-ниша	7,00	
1.7-4	Холл	7,70	
1.7-5	С/У	4,80	
		47,90	
8 Гостиничный номер			
1.8-1	Комната	14,00	
1.8-2	Кухня	12,80	
1.8-3	Холл	4,90	
1.8-4	С/У	4,00	
		35,70	
9 Гостиничный номер			
1.9-1	Комната	20,40	
1.9-2	Кухня	11,40	
1.9-3	Холл	7,80	
1.9-4	С/У	4,90	
		44,30	

Экспликация помещений 16 этажа			
№ Пом.	Наименование помещения	Площадь, м²	Кат. пом.
10 Гостиничный номер			
1.10-1	Комната	15,60	
1.10-2	Кухня-ниша	6,70	
1.10-3	Холл	4,10	
1.10-4	С/У	4,90	
		31,30	
11 Гостиничный номер			
1.11-1	Комната	14,10	
1.11-2	Кухня-ниша	6,50	
1.11-3	Холл	6,10	
1.11-4	С/У	4,90	
		31,60	
12 Номер дежурного персонала/горничной			
1.12 -1	Комната	8,80	
1.12-2	Кухня-ниша	4,90	
1.12-3	Холл	2,80	
1.12-4	С/У	3,90	
		20,40	
13 Гостиничный номер			
1.13-1	Комната №1	12,70	
1.13-2	Комната №2	11,80	
1.13-3	Комната №3	19,00	
1.13-4	Кухня-ниша	8,90	
1.13-5	Холл	3,50	
1.13-6	С/У №1	4,00	
1.13-7	С/У №2	3,40	
		63,30	
14 Гостиничный номер			
1.14-1	Комната №1	21,40	
1.14-2	Комната №2	14,60	
1.14-3	Комната №3	18,70	
1.14-4	Кухня-ниша	5,60	
1.14-5	Холл	4,80	
1.14-6	Коридор	4,00	
1.14-7	С/У №1	4,20	
1.14-8	С/У №2	5,30	
		78,60	

Экспликация помещений 16 этажа			
№ Пом.	Наименование помещения	Площадь, м²	Кат. пом.
15 Гостиничный номер			
1.15-1	Комната №1	18,50	
1.15-2	Комната №2	14,60	
1.15-3	Комната №3	17,00	
1.15-4	Кухня-ниша	7,30	
1.15-5	Холл	9,90	
1.15-6	С/У №1	6,30	
1.15-7	С/У №2	5,80	
		79,40	
16 Гостиничный номер			
1.16-1	Комната №1	19,30	
1.16-2	Комната №2	12,90	
1.16-3	Комната №3	14,20	
1.16-4	Кухня-ниша	5,90	
1.16-5	Холл	14,30	
1.16-6	Гардеробная	2,90	
1.16-7	С/У №1	5,30	
1.16-8	С/У №2	7,00	
		81,80	
17 Гостиничный номер			
1.17-1	Комната №1	17,10	
1.17-2	Комната №2	17,50	
1.17-3	Кухня-ниша	6,90	
1.17-4	Холл	5,10	
1.17-5	С/У	4,70	
		51,30	
18 Гостиничный номер			
1.18-1	Комната №1	15,40	
1.18-2	Комната №2	19,60	
1.18-3	Комната №3	14,60	
1.18-4	Кухня	13,20	
1.18-5	Холл	8,40	
1.18-6	Коридор	6,70	
1.18-7	С/У №1	6,30	
1.18-8	С/У №2	3,90	
		88,10	

Экспликация помещений 16 этажа			
№ Пом.	Наименование помещения	Площадь, м²	Кат. пом.
Гостиничный комплекс. Места общего пользования			
1.1	Лифтовый холл	4,90	
1.2	Лифтовый холл/ПБ3	20,60	
1.3	Холл	255,70	
1.4	Лестничная клетка	18,80	
1.5	Лестничная клетка	20,30	
1.6	Тамбур-шлюз	1,90	
1.7	Тамбур-шлюз	3,00	
1.8	Тамбур-шлюз	3,10	
1.9	Тамбур-шлюз	2,40	
		330,70	
		1307,40	

Примечания:

1. Проектируемые кабельные линии прокладываются в лотках, предусмотренных в разделе кабеленесущих конструкций, в трубе гофрированной пластиковой в коридорах за подвесным потолком, в помещениях - по стенам в штробах.
2. Смотреть совместно со структурной схемой, где указаны длины кабельных линий.
3. Нарезку кабелей проводить после предварительного промера трассы. Кабельные трассы показаны условно и могут быть изменены при монтаже.
4. Привязки оборудования даны для справки и уточняются в ходе проведения монтажных работ. Установку оборудования производить строго согласно паспортам и руководствам эксплуатации.
5. В случае, если дверь оснащена средствами СКУД или домофонии, то магнитоконтактные извещатели не устанавливаются.

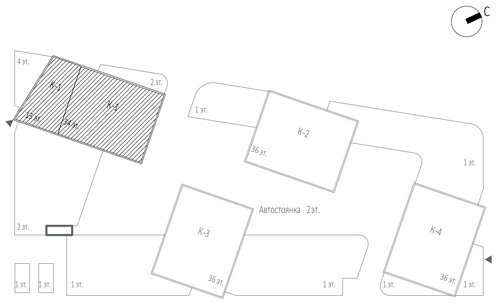

Условные обозначения:

BGB – извещатель охранный точечный магнитоконтактный ИО-102-6

AM2.1.1 AM – адресная метка АМ-1 прот.R3

AM2.1.1
- номер устройства в шлейфе
- номер шлейфа
- номер ППКОП

– кабель ParLan F/UTP Cat5e ZH нг(А)-FRHF 2x2x0,52

– кабель, проложенный в лотке

– кабель в ПВХ гофротрубе

Изм.	Кол.уч.	Лист	№док.	Подп.	Дата	ГКО-303-22-Р-СОТС2
Разработал		Злобин			10.24	Многофункциональный гостиничный комплекс с подземной автостоянкой по адресу: г.Москва, проспект Мира, вл. 222/2
ГИП		Артюхов			10.24	Система охранно-тревожной сигнализации. Жилая и офисная части. Корпуса 1-4
						План расположения кабельных трасс. Корпус 1. Этаж 9-16.

Стадия	Лист	Листов
Р	12	

ВПК-проект

Согласовано

Взамен инв. №

Подп. и дата

Инв. № подл.

Копировал

Формат А1

Экспликация помещений 17 этаж

№ Пом.	Наименование помещения	Площадь, м²	Кат. пом.
1 Гостиничный номер			
1.1-1	Комната №1	15,10	
1.1-2	Комната №2	16,00	
1.1-3	Кухня-ниша	5,50	
1.1-4	Холл	5,90	
1.1-5	С/У	4,40	
		46,90	
2 Гостиничный номер			
1.2-1	Комната №1	23,20	
1.2-2	Комната №2	15,30	
1.2-3	Комната №3	14,90	
1.2-4	Комната №4	17,20	
1.2-5	Кухня-ниша	7,50	
1.2-6	Холл	7,10	
1.2-7	С/У №1	4,10	
1.2-8	С/У №2	4,30	
		93,60	
3 Гостиничный номер			
1.3-1	Комната №1	19,00	
1.3-2	Комната №2	17,90	
1.3-3	Кухня-ниша	5,60	
1.3-4	Холл	3,70	
1.3-5	С/У	3,70	
		49,90	
4 Гостиничный номер			
1.4-1	Комната №1	12,60	
1.4-2	Комната №2	13,70	
1.4-3	Кухня-ниша	6,50	
1.4-4	Холл	4,20	
1.4-5	С/У	4,60	
		41,60	

Экспликация помещений 17 этаж

№ Пом.	Наименование помещения	Площадь, м²	Кат. пом.
5 Гостиничный номер			
1.5-1	Комната №1	16,20	
1.5-2	Комната №2	12,20	
1.5-3	Кухня-ниша	7,00	
1.5-4	Холл	7,90	
1.5-5	С/У	4,30	
		47,60	
6 Гостиничный номер			
1.6-1	Комната	14,10	
1.6-2	Кухня	12,90	
1.6-3	Холл	5,00	
1.6-4	С/У	4,10	
		36,10	
7 Гостиничный номер			
1.7-1	Комната	20,50	
1.7-2	Кухня	11,40	
1.7-3	Холл	7,60	
1.7-4	С/У	4,40	
		43,90	
8 Гостиничный номер			
1.8-1	Комната	15,70	
1.8-2	Кухня-ниша	6,70	
1.8-3	Холл	4,20	
1.8-4	С/У	4,50	
		31,10	
9 Гостиничный номер			
1.9-1	Комната	13,80	
1.9-2	Кухня-ниша	6,40	
1.9-3	Холл	6,30	
1.9-4	С/У	4,50	
		31,00	

Экспликация помещений 17 этаж

№ Пом.	Наименование помещения	Площадь, м²	Кат. пом.
10 Номер дежурного персонала/горничной			
1.10-1	Комната	9,10	
1.10-2	Кухня-ниша	5,10	
1.10-3	Холл	2,80	
1.10-4	С/У	3,70	
		20,70	
11 Гостиничный номер			
1.11-1	Комната №1	12,80	
1.11-2	Комната №2	11,90	
1.11-3	Комната №3	19,10	
1.11-4	Кухня-ниша	8,90	
1.11-5	Холл	3,50	
1.11-6	С/У №1	3,40	
1.11-7	С/У №2	3,60	
		63,20	
12 Гостиничный номер			
1.12-1	Комната №1	21,50	
1.12-2	Комната №2	14,60	
1.12-3	Комната №3	18,80	
1.12-4	Кухня-ниша	5,80	
1.12-5	Холл	5,00	
1.12-6	Коридор	4,00	
1.12-7	С/У №1	4,00	
1.12-8	С/У №2	4,70	
		78,40	

Экспликация помещений 17 этаж

№ Пом.	Наименование помещения	Площадь, м²	Кат. пом.
13 Гостиничный номер			
1.13-1	Комната №1	18,60	
1.13-2	Комната №2	14,70	
1.13-3	Комната №3	17,20	
1.13-4	Кухня-ниша	7,50	
1.13-5	Холл	10,00	
1.13-6	С/У №1	5,40	
1.13-7	С/У №2	6,40	
		79,80	
14 Гостиничный номер			
1.14-1	Комната №1	14,10	
1.14-2	Комната №2	17,50	
1.14-3	Комната №3	17,60	
1.14-4	Комната №4	19,10	
1.14-5	Кухня-ниша	5,50	
1.14-6	Холл	8,80	
1.14-7	Коридор	8,40	
1.14-8	С/У №1	5,80	
1.14-9	С/У №2	4,80	
		101,60	
Гостиничный комплекс. Места общего пользования			
1.1	Лифтовый холл	5,00	
1.2	Лифтовый холл/ПБЗ	21,50	
1.3	Коридор	43,40	
1.4	Коридор	40,10	
1.5	Лестничная клетка	20,10	
1.6	Лестничная клетка	19,00	
1.7	Тамбур-шлюз	2,60	
1.8	Тамбур-шлюз	1,90	
1.9	Тамбур-шлюз	3,00	
1.10	Тамбур-шлюз	3,40	
		160,00	
		925,40	

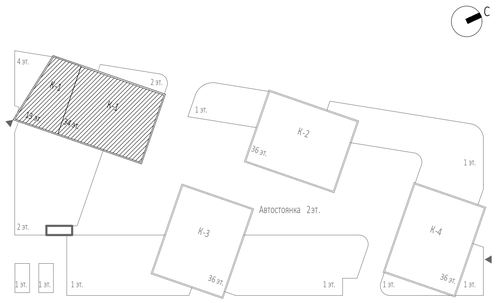

Условные обозначения:

BGB – извещатель охранный точечный магнитоконтактный ИО-102-6

AM2.1.1 AM – адресная метка АМ-1 прот.R3

AM2.1.1
- номер устройства в шлейфе
- номер шлейфа
- номер ППКОП

– кабель ParLan F/UTP Cat5e ZH нг(А)-FRHF 2х2х0,52

– кабель, проложенный в лотке

– кабель в ПВХ гофротрубе

Примечания:

1. Проектируемые кабельные линии прокладываются в лотках, предусмотренных в разделе кабеленесущих конструкций, в трубе гофрированной пластиковой в коридорах за подвесным потолком, в помещениях – по стенам в штробах.
2. Смотреть совместно со структурной схемой, где указаны длины кабельных линий.
3. Нарезку кабелей проводить после предварительного промера трассы. Кабельные трассы показаны условно и могут быть изменены при монтаже.
4. Привязки оборудования даны для справки и уточняются в ходе проведения монтажных работ. Установку оборудования производить строго согласно паспортам и руководствам эксплуатации.
5. В случае, если дверь оснащена средствами СКУД или домофонии, то магнитоконтактные извещатели не устанавливаются.

Изм.	Кол.уч.	Лист	№док.	Подп.	Дата				
Разработал		Злобин			10.24	ГКО-303-22-Р-СОТС2			
ГИП		Артюхов			10.24	Многофункциональный гостиничный комплекс с подземной автостоянкой по адресу: г.Москва, проспект Мира, вл. 222/2			
						Система охранно-тревожной сигнализации. Жилая и офисная части. Корпуса 1-4	Стадия	Лист	Листов
							Р	13	
						План расположения кабельных трасс. Корпус 1. Этаж 17.	ВПК-проект		

Согласовано

Взамен инв. №

Подп. и дата

Инв. № подл.

Копировал

Формат А1

Экспликация помещений 33 этажа

№ Пом.	Наименование помещения	Площадь, м²	Кат. пом.
1 Гостиничный номер			
1.1-1	Комната №1	15,60	
1.1-2	Комната №2	12,80	
1.1-3	Комната №3	16,60	
1.1-4	Комната №4	16,70	
1.1-5	Кухня-ниша	6,20	
1.1-6	Холл	10,90	
1.1-7	Коридор	6,20	
1.1-8	С/У №1	3,40	
1.1-9	С/У №2	3,60	
		92,00	
2 Гостиничный номер			
1.2-1	Комната №1	21,60	
1.2-2	Комната №2	14,70	
1.2-3	Комната №3	18,80	
1.2-4	Кухня-ниша	5,90	
1.2-5	Холл	5,10	
1.2-6	Коридор	4,00	
1.2-7	С/У №1	4,10	
1.2-8	С/У №2	4,30	
		78,50	
3 Гостиничный номер			
1.3-1	Комната №1	18,60	
1.3-2	Комната №2	14,70	
1.3-3	Комната №3	17,20	
1.3-4	Кухня-ниша	7,50	
1.3-5	Холл	10,20	
1.3-6	С/У №1	5,00	
1.3-7	С/У №2	5,40	
		78,60	
4 Гостиничный номер			
1.4-1	Комната №1	14,20	
1.4-2	Комната №2	17,40	
1.4-3	Комната №3	17,80	
1.4-4	Комната №4	19,70	
1.4-5	Кухня-ниша	5,80	
1.4-6	Холл	9,10	
1.4-7	Коридор	8,40	
1.4-8	С/У №1	5,80	
1.4-9	С/У №2	4,80	
		103,00	
Гостиничный комплекс. Места общего пользования			
1.1	Лифтовый холл	5,20	
1.2	Лифтовый холл/ПБЗ	22,40	
1.3	Коридор	37,20	
1.4	Коридор	35,80	
1.5	Лестничная клетка	19,30	
1.6	Лестничная клетка	19,20	
1.7	Тамбур-шлюз	2,70	
1.8	Тамбур-шлюз	2,00	
1.9	Тамбур-шлюз	3,10	
		146,90	
		499,00	

Примечания:

1. Проектируемые кабельные линии прокладываются в лотках, предусмотренных в разделе кабеленесущих конструкций, в трубе гофрированной пластиковой в коридорах за подвесным потолком, в помещениях – по стенам в штробах.
2. Смотреть совместно со структурной схемой, где указаны длины кабельных линий.
3. Нарезку кабелей проводить после предварительного промера трассы. Кабельные трассы показаны условно и могут быть изменены при монтаже.
4. Привязки оборудования даны для справки и уточняются в ходе проведения монтажных работ. Установку оборудования производить строго согласно паспортам и руководствам эксплуатации.
5. В случае, если дверь оснащена средствами СКУД или домофонии, то магнитоконтактные извещатели не устанавливаются.

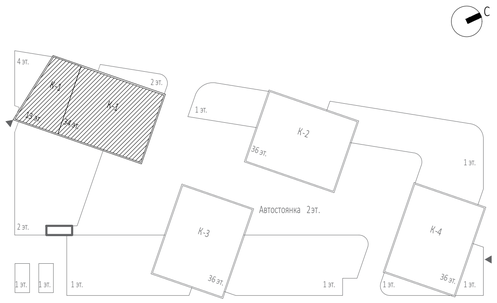

Условные обозначения:

BGB – извещатель охранный точечный магнитоконтактный ИО-102-6

АМ2.1.1 АМ – адресная метка АМ-1 прот.R3

АМ2.1.1
- номер устройства в шлейфе
- номер шлейфа
- номер ППКОП

– кабель ParLan F/UTP Cat5e ZH нг(А)-FRHF 2х2х0,52

– кабель, проложенный в лотке

– кабель в ПВХ гофротрубе

Изм.	Кол.уч.	Лист	№док.	Подп.	Дата
Разработал		Злобин			10.24
ГИП		Артюхов			10.24

ГКО-303-22-Р-СОТС2

Многофункциональный гостиничный комплекс с подземной автостоянкой по адресу: г.Москва, проспект Мира, вл. 222/2

Система охранно-тревожной сигнализации. Жилая и офисная части. Корпуса 1-4

Стадия	Лист	Листов
Р	14	

План расположения кабельных трасс. Корпус 1. Этаж 18-33.

ВПК-проект

Согласовано

Взамен инв. №

Подп. и дата

Инв. № подл.

Копировал

Формат А1

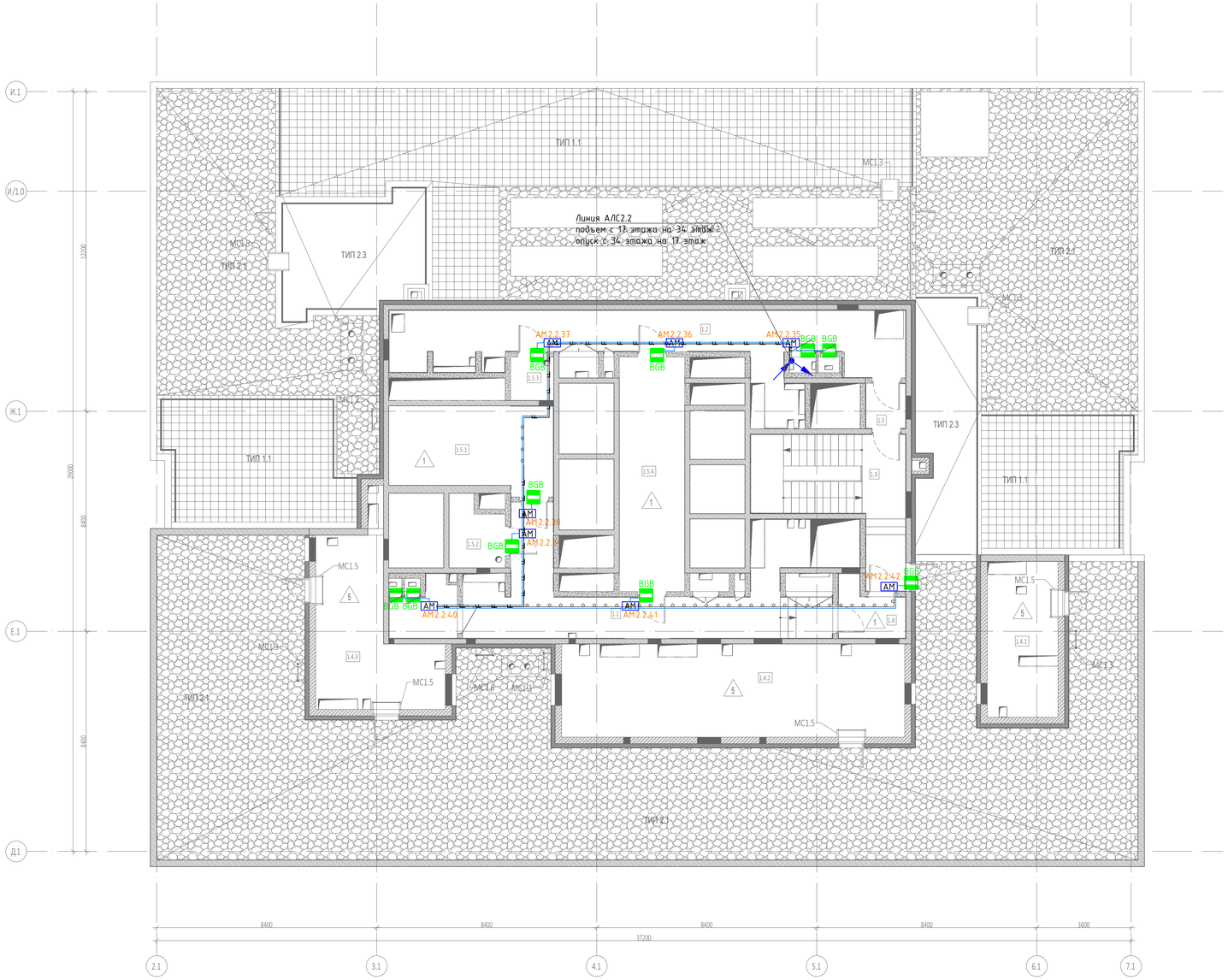

Экспликация помещений 34 техэтажа			
№ Пом.	Наименование помещения	Площадь, м²	Кат. пом.
Гостиничный комплекс. Места общего пользования			
1.1	Коридор	38,40	
1.2	Коридор	41,50	
1.3	Лестничная клетка	22,30	
1.4	Тамбур-шлюз	4,70	
1.5	Тамбур-шлюз	2,60	
		109,50	
Технические помещения			
1.5.1	Помещение СС	19,80	В3
1.5.2	Помещение для размещения узлов управления спринклкрной установки	5,20	В4
1.5.3	Помещение для размещения узлов управления спринклкрной установки	2,70	В4
1.5.4	Электрощитовая	22,40	В3
		50,10	
Техническое пространство			
1.4.1	Пространство для прокладки коммуникаций	16,10	В4
1.4.2	Пространство для прокладки коммуникаций	46,60	В4
1.4.3	Пространство для прокладки коммуникаций	24,30	В4
		87,00	
		246,60	

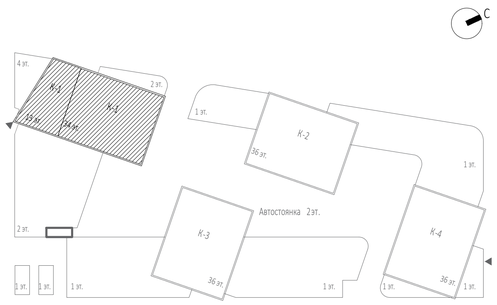

Условные обозначения:

BGB – извещатель охранный точечный магнитоконтактный ИО-102-6

AM2.11 AM – адресная метка АМ-1 прот.R3

AM2.11
- номер устройства в шлейфе
- номер шлейфа
- номер ППКОП

– кабель ParLan F/UTP Cat5e ZH нг(А)-FRHF 2х2х0,52

– кабель, проложенный в лотке

– кабель в ПВХ гофротрубе

Примечания:

1. Проектируемые кабельные линии прокладываются в лотках, предусмотренных в разделе кабеленесущих конструкций, в трубе гофрированной пластиковой в коридорах за подвесным потолком, в помещениях – по стенам в штробах.
2. Смотреть совместно со структурной схемой, где указаны длины кабельных линий.
3. Нарезку кабелей проводить после предварительного промера трассы. Кабельные трассы показаны условно и могут быть изменены при монтаже.
4. Привязки оборудования даны для справки и уточняются в ходе проведения монтажных работ. Установку оборудования производить строго согласно паспортам и руководствам эксплуатации.
5. В случае, если дверь оснащена средствами СКУД или домофонии, то магнитоконтактные извещатели не устанавливаются.

						ГКО-303-22-Р-СОТС2		
Изм.	Кол.уч.	Лист	№док.	Подп.	Дата	Многофункциональный гостиничный комплекс с подземной автостоянкой по адресу: г.Москва, проспект Мира, вл. 222/2		
Разработал		Злобин			10.24	Система охранно-тревожной сигнализации. Жилая и офисная части. Корпуса 1-4	Стадия	Лист	Листов
ГИП		Артюхов			10.24		Р	15	
						План расположения кабельных трасс. Корпус 1. Этаж 34.	ВПК-проект		

Согласовано

Взамен инв. №

Подп. и дата

Инв. № подл.

Копировал

Формат А1

Экспликация помещений 18 этаж

№ Пом.	Наименование помещения	Площадь, м²	Кат. пом.
1 Гостиничный номер			
2.1.1	Комната	12,70	
2.1.2	Кухня-ниша	6,90	
2.1.3	Холл	4,60	
2.1.4	С/У	5,60	
		29,80	
2 Гостиничный номер			
2.2.1	Комната №1	20,70	
2.2.2	Комната №2	14,00	
2.2.3	Кухня	13,10	
2.2.4	Холл	7,70	
2.2.5	С/У №1	4,40	
2.2.6	С/У №2	1,90	
		61,80	
3 Гостиничный номер			
2.3.1	Комната	8,20	
2.3.2	Кухня-ниша	6,00	
2.3.3	Холл	4,50	
2.3.4	С/У	5,30	
		24,00	
4 Гостиничный номер			
2.4.1	Комната №1	17,20	
2.4.2	Комната №2	17,10	
2.4.3	Кухня-ниша	6,50	
2.4.4	Холл	4,60	
2.4.5	С/У	3,50	
		48,90	
5 Гостиничный номер			
2.5.1	Комната №1	10,80	
2.5.2	Комната №2	13,50	
2.5.3	Кухня-ниша	6,30	
2.5.4	Холл	4,60	
2.5.5	С/У	5,90	
		41,10	
6 Гостиничный номер			
2.6.1	Комната №1	15,90	
2.6.2	Комната №2	14,40	
2.6.3	Кухня-ниша	4,80	
2.6.4	Холл	7,80	
2.6.5	С/У	4,30	
		47,20	
7 Гостиничный номер			
2.7.1	Комната	13,80	
2.7.2	Кухня	12,30	
2.7.3	Холл	5,20	
2.7.4	С/У	4,40	
		35,70	
8 Гостиничный номер			
2.8.1	Комната	20,60	
2.8.2	Кухня	10,20	
2.8.3	Холл	7,50	
2.8.4	С/У	5,00	
		43,30	

Экспликация помещений 18 этаж

№ Пом.	Наименование помещения	Площадь, м²	Кат. пом.
9 Гостиничный номер			
2.9.1	Комната	14,90	
2.9.2	Кухня-ниша	7,50	
2.9.3	Холл	4,00	
2.9.4	С/У	4,50	
		30,90	
10 Гостиничный номер			
2.10.1	Комната	14,40	
2.10.2	Кухня-ниша	6,80	
2.10.3	Холл	6,20	
2.10.4	С/У	4,90	
		32,30	
11 Гостиничный номер			
2.11.1	Комната	7,70	
2.11.2	Кухня-ниша	5,80	
2.11.3	Холл	2,60	
2.11.4	С/У	3,80	
		19,90	
12 Гостиничный номер			
2.12.1	Комната №1	12,30	
2.12.2	Комната №2	11,90	
2.12.3	Комната №3	19,00	
2.12.4	Кухня-ниша	8,90	
2.12.5	Холл	3,90	
2.12.6	С/У №1	3,40	
2.12.7	С/У №2	2,70	
		62,10	
13 Гостиничный номер			
2.13.1	Комната №1	14,70	
2.13.2	Комната №2	17,00	
2.13.3	Кухня	18,40	
2.13.4	Холл	11,40	
2.13.5	С/У №1	3,70	
2.13.6	С/У №2	5,40	
		70,60	
14 Гостиничный номер			
2.14.1	Комната №1	12,90	
2.14.2	Комната №2	15,60	
2.14.3	Кухня-ниша	5,10	
2.14.4	Холл	8,50	
2.14.5	С/У	4,30	
		46,40	
15 Гостиничный номер			
2.15.1	Комната №1	11,30	
2.15.2	Комната №2	11,30	
2.15.3	Кухня-ниша	5,50	
2.15.4	Холл	5,10	
2.15.5	С/У	5,10	
		38,30	
16 Гостиничный номер			
2.16.1	Комната №1	19,10	
2.16.2	Комната №2	16,50	
2.16.3	Кухня	11,80	
2.16.4	Холл	9,00	
2.16.5	С/У	4,70	
		61,10	

Экспликация помещений 18 этаж

№ Пом.	Наименование помещения	Площадь, м²	Кат. пом.
17 Гостиничный номер			
2.17.1	Комната	5,80	
2.17.2	Кухня-ниша	5,00	
2.17.3	Холл	5,40	
2.17.4	С/У	5,00	
		21,20	
18 Гостиничный номер			
2.18.1	Комната	12,10	
2.18.2	Кухня-ниша	6,30	
2.18.3	Холл	5,80	
2.18.4	С/У	5,50	
		29,70	
Гостиничный комплекс места общего пользования			
2.1	Лестница	19,20	
2.2	Лестница	17,60	
2.3	Тамбур-шлюз	2,90	
2.4	Тамбур-шлюз	2,80	
2.5	Тамбур-шлюз	2,60	
2.6	Тамбур-шлюз	1,90	
2.7	Лифтовый холл	5,00	
2.8	Лифтовый холл/ПБЗ	21,20	
2.9	Коридор	46,40	
2.10	Коридор	44,60	
		164,20	
		908,50	

Примечания:

1. Проектируемые кабельные линии прокладываются в лотках, предусмотренных в разделе кабеленесущих конструкций, в трубе гофрированной пластиковой в коридорах за подвесным потолком, в помещениях – по стенам в штробах.
2. Смотреть совместно со структурной схемой, где указаны длины кабельных линий.
3. Нарезку кабелей проводить после предварительного промера трассы. Кабельные трассы показаны условно и могут быть изменены при монтаже.
4. Привязки оборудования даны для справки и уточняются в ходе проведения монтажных работ. Установку оборудования производить строго согласно паспортам и руководствам эксплуатации.
5. В случае, если дверь оснащена средствами СКУД или домофонии, то магнитоконтактные извещатели не устанавливаются.

Условные обозначения:

BGB – извещатель охранный точечный магнитоконтактный ИО-102-6

AM2.1.1 – адресная метка АМ-1 прот.R3
- номер устройства в шлейфе
- номер шлейфа
- номер ППКОП

– кабель ParLan F/UTP Cat5e ZH нг(А)-FRHF 2х2х0,52

– кабель, проложенный в лотке

– кабель в ПВХ гофротрубе

Согласовано

Взамен инв. №

Подп. и дата

Инв. № подл.

Изм.	Кол.уч.	Лист	№док.	Подп.	Дата
Разработал		Злобин			10.24
ГИП		Артюхов			10.24

ГКО-303-22-Р-СОТС2

Многофункциональный гостиничный комплекс с подземной автостоянкой по адресу: г.Москва, проспект Мира, вл. 222/2

Система охранно-тревожной сигнализации. Жилая и офисная части. Корпуса 1-4

Стадия	Лист	Листов
Р	16	

План расположения кабельных трасс. Корпус 2. Этаж 2-18.

ВПК-проект

Копировал

Формат А1

Экспликация помещений 19 этаж

№ Пом.	Наименование помещения	Площадь, м²	Кат. пом.
1 Гостиничный номер			
2.1.1	Комната	12,70	
2.1.2	Кухня-ниша	6,90	
2.1.3	Холл	4,60	
2.1.4	С/У	5,60	
		29,80	
2 Гостиничный номер			
2.2.1	Комната №1	20,70	
2.2.2	Комната №2	14,00	
2.2.3	Кухня	13,10	
2.2.4	Холл	7,70	
2.2.5	С/У №1	4,40	
2.2.6	С/У №2	1,90	
		61,80	
3 Гостиничный номер			
2.3.1	Комната	8,20	
2.3.2	Кухня-ниша	6,00	
2.3.3	Холл	4,50	
2.3.4	С/У	5,30	
		24,00	
4 Гостиничный номер			
2.4.1	Комната №1	17,20	
2.4.2	Комната №2	17,10	
2.4.3	Кухня-ниша	6,50	
2.4.4	Холл	4,60	
2.4.5	С/У	3,50	
		48,90	
5 Гостиничный номер			
2.5.1	Комната №1	10,80	
2.5.2	Комната №2	13,50	
2.5.3	Кухня-ниша	6,30	
2.5.4	Холл	4,60	
2.5.5	С/У	5,90	
		41,10	
6 Гостиничный номер			
2.6.1	Комната №1	15,90	
2.6.2	Комната №2	14,40	
2.6.3	Кухня-ниша	4,80	
2.6.4	Холл	7,80	
2.6.5	С/У	4,30	
		47,20	
7 Гостиничный номер			
2.7.1	Комната	13,80	
2.7.2	Кухня	12,30	
2.7.3	Холл	5,20	
2.7.4	С/У	4,40	
		35,70	
8 Гостиничный номер			
2.8.1	Комната	20,60	
2.8.2	Кухня	10,20	
2.8.3	Холл	7,50	
2.8.4	С/У	5,00	
		43,30	

Экспликация помещений 19 этаж

№ Пом.	Наименование помещения	Площадь, м²	Кат. пом.
9 Гостиничный номер			
2.9.1	Комната	14,90	
2.9.2	Кухня-ниша	7,50	
2.9.3	Холл	4,00	
2.9.4	С/У	4,90	
		31,30	
10 Гостиничный номер			
2.10.1	Комната	14,40	
2.10.2	Кухня-ниша	6,80	
2.10.3	Холл	6,20	
2.10.4	С/У	4,90	
		32,30	
11 Номер дежурного персонала/горничной			
2.11.1	Комната	7,70	
2.11.2	Кухня-ниша	5,80	
2.11.3	Холл	2,60	
2.11.4	С/У	3,80	
		19,90	
12 Гостиничный номер			
2.12.1	Комната №1	12,30	
2.12.2	Комната №2	11,90	
2.12.3	Комната №3	19,00	
2.12.4	Кухня-ниша	8,90	
2.12.5	Холл	3,90	
2.12.6	С/У №1	2,70	
2.12.7	С/У №2	3,40	
		62,10	
13 Гостиничный номер			
2.13.1	Комната №1	14,70	
2.13.2	Комната №2	17,00	
2.13.3	Кухня	18,40	
2.13.4	Холл	11,40	
2.13.5	С/У №1	3,70	
2.13.6	С/У №2	5,40	
		70,60	
14 Гостиничный номер			
2.14.1	Комната №1	12,90	
2.14.2	Комната №2	15,60	
2.14.3	Кухня-ниша	5,10	
2.14.4	Холл	8,50	
2.14.5	С/У	4,30	
		46,40	
15 Гостиничный номер			
2.15.1	Комната №1	11,30	
2.15.2	Комната №2	11,30	
2.15.3	Кухня-ниша	5,50	
2.15.4	Холл	5,10	
2.15.5	С/У	5,10	
		38,30	
16 Гостиничный номер			
2.16.1	Комната №1	18,30	
2.16.2	Комната №2	16,00	
2.16.3	Кухня	12,40	
2.16.4	Холл	11,30	
2.16.5	С/У	4,70	
		62,70	

Экспликация помещений 19 этаж

№ Пом.	Наименование помещения	Площадь, м²	Кат. пом.
17 Гостиничный номер			
2.17.1	Комната №1	11,50	
2.17.2	Комната №2	11,90	
2.17.3	Кухня-ниша	9,20	
2.17.4	Холл	5,50	
2.17.5	Гардеробная	7,00	
2.17.6	С/У	5,60	
		50,70	
Гостиничный комплекс места общего пользования			
2.1	Лестница	19,20	
2.2	Лестница	17,60	
2.3	Тамбур-шлюз	2,90	
2.4	Тамбур-шлюз	2,80	
2.5	Тамбур-шлюз	2,60	
2.6	Тамбур-шлюз	1,90	
2.7	Лифтовый холл	5,00	
2.8	Лифтовый холл/ПБЗ	21,20	
2.9	Коридор	46,40	
2.10	Коридор	44,60	
		164,20	
		910,30	

Примечания:

1. Проектируемые кабельные линии прокладываются в лотках, предусмотренных в разделе кабеленесущих конструкций, в трубе гофрированной пластиковой в коридорах за подвесным потолком, в помещениях – по стенам в штробах.
2. Смотреть совместно со структурной схемой, где указаны длины кабельных линий.
3. Нарезку кабелей проводить после предварительного промера трассы. Кабельные трассы показаны условно и могут быть изменены при монтаже.
4. Привязки оборудования даны для справки и уточняются в ходе проведения монтажных работ. Установку оборудования производить строго согласно паспортам и руководствам эксплуатации.
5. В случае, если дверь оснащена средствами СКУД или домофонии, то магнитоконтактные извещатели не устанавливаются.

Условные обозначения:

BGB – извещатель охранный точечный магнитоконтактный ИО-102-6

АМ2.1.1 АМ – адресная метка АМ-1 прот.R3

АМ2.1.1
- номер устройства в шлейфе
- номер шлейфа
- номер ППКОП

– кабель ParLan F/UTP Cat5e ZH нг(А)-FRHF 2х2х0,52

– кабель, проложенный в лотке

– кабель в ПВХ гофротрубе

Согласовано

Взамен инв. №

Подп. и дата

Инв. № подл.

Изм.	Кол.уч.	Лист	№док.	Подп.	Дата
Разработал		Злобин			10.24
ГИП		Артюхов			10.24

ГКО-303-22-Р-СОТС2

Многофункциональный гостиничный комплекс с подземной автостоянкой по адресу: г.Москва, проспект Мира, вл. 222/2

Система охранно-тревожной сигнализации. Жилая и офисная части. Корпуса 1-4

Стадия	Лист	Листов
Р	17	

План расположения кабельных трасс. Корпус 2. Этаж 19.

ВПК-проект

Копировал

Формат А1

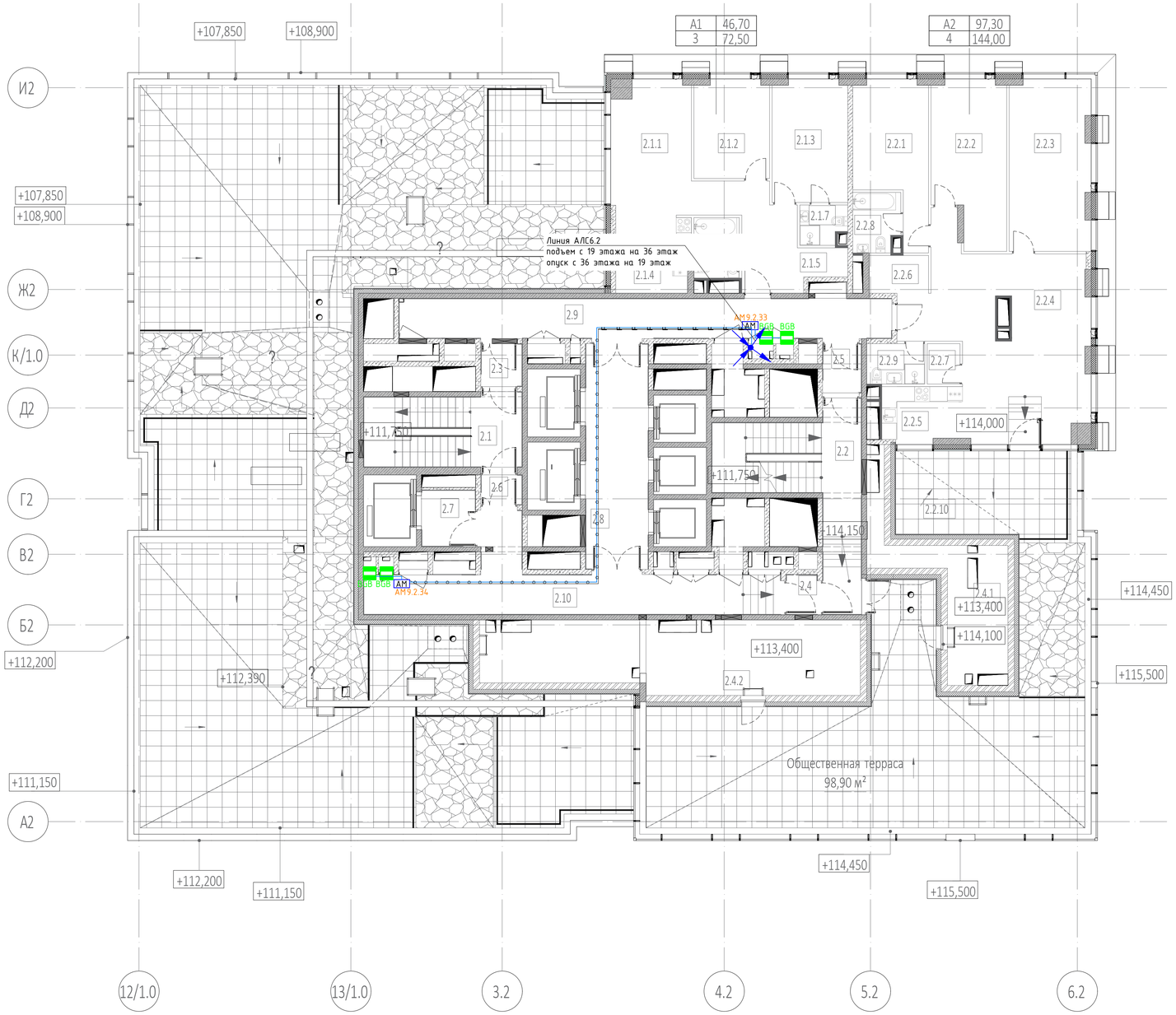

Экспликация помещений 35 этажа

№ Пом.	Наименование помещения	Площадь, м²	Кат. пом.
1 Гостиничный номер			
2.1.1	Комната №1	20,60	
2.1.2	Комната №2	11,60	
2.1.3	Комната №3	14,50	
2.1.4	Кухня-ниша	9,00	
2.1.5	Холл	9,70	
2.1.6	С/У №1	4,30	
2.1.7	С/У №2	2,80	
		72,50	
2 Гостиничный номер			
2.2.1	Комната №1	15,40	
2.2.2	Комната №2	17,90	
2.2.3	Комната №3	21,50	
2.2.4	Комната №4	42,50	
2.2.5	Кухня-ниша	7,00	
2.2.6	Холл	5,90	
2.2.7	Гардеробная	2,10	
2.2.8	С/У №1	4,30	
2.2.9	С/У №2	3,70	
2.2.10	Терраса	23,70	
		144,00	
Гостиничный комплекс места общего пользования			
2.1	Лестница	17,70	
2.2	Лестница	25,10	
2.3	Тамбур-шлюз	2,70	
2.4	Тамбур-шлюз	1,90	
2.5	Тамбур-шлюз	2,90	
2.6	Тамбур-шлюз	1,90	
2.7	Лифтовый холл	4,70	
2.8	Лифтовый холл/ПБЗ	22,10	
2.9	Коридор	30,70	
2.10	Коридор	31,60	
		141,30	
Техническое пространство			
2.4.1	Пространство для прокладки коммуникаций	19,00	
2.4.2	Пространство для прокладки коммуникаций	21,90	
		40,90	
		398,70	

Примечания:

1. Проектируемые кабельные линии прокладываются в лотках, предусмотренных в разделе кабеленесущих конструкций, в трубе гофрированной пластиковой в коридорах за подвесным потолком, в помещениях – по стенам в штробах.
2. Смотреть совместно со структурной схемой, где указаны длины кабельных линий.
3. Нарезку кабелей проводить после предварительного промера трассы. Кабельные трассы показаны условно и могут быть изменены при монтаже.
4. Привязки оборудования даны для справки и уточняются в ходе проведения монтажных работ. Установку оборудования производить строго согласно паспортам и руководствам эксплуатации.
5. В случае, если дверь оснащена средствами СКУД или домофонии, то магнитоконтактные извещатели не устанавливаются.

Условные обозначения:

BGB – извещатель охранный точечный магнитоконтактный ИО-102-6

АМ2.11 АМ – адресная метка АМ-1 прот.R3

АМ2.11
- номер устройства в шлейфе
- номер шлейфа
- номер ППКОП

– кабель ParLan F/UTP Cat5e ZH нг(А)-FRHF 2х2х0,52

– кабель, проложенный в лотке

– кабель в ПВХ гофротрубе

Изм.	Кол.уч.	Лист	№док.	Подп.	Дата	ГКО-303-22-Р-СОТС2		
						Многофункциональный гостиничный комплекс с подземной автостоянкой по адресу: г.Москва, проспект Мира, вл. 222/2		
Разработал		Злобин			10.24	Система охранно-тревожной сигнализации. Жилая и офисная части. Корпуса 1-4	Стадия	Лист	Листов
ГИП		Артюхов			10.24		Р	18	
						План расположения кабельных трасс. Корпус 2. Этаж 20-35.	ВПК-проект		

Согласовано

Взамен инв. №

Подп. и дата

Инв. № подл.

Копировал

Формат А1

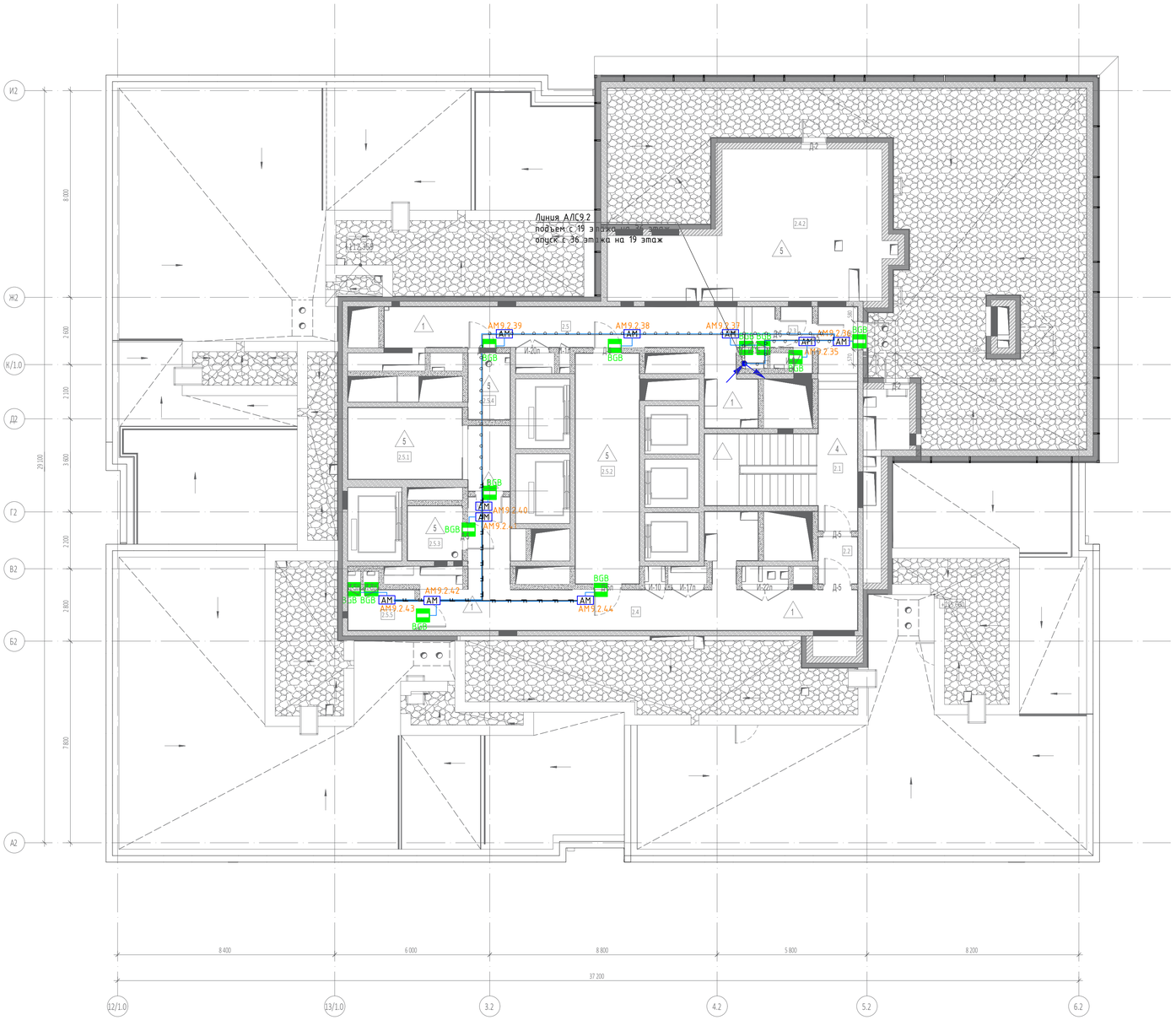

Экспликация помещений техэтажа		
№ Пом.	Наименование помещения	Площадь м²
МОП		
2.1	Лестница	25,20
2.2	Лестница	2,80
2.3	Тамбур-шлюз	2,60
2.4	Тамбур-шлюз	37,30
2.5	Тамбур-шлюз	29,10
		97,00
Технические помещения		
2.5.1	Помещение СС	16,70
2.5.2	Электрощитовая	22,00
2.5.3	Помещение для размещения узлов управления спринклерной установки	4,50
2.5.4	Помещение для размещения узлов управления спринклерной установки	4,10
2.5.5	Помещение СС	4,00
		51,30
Техническое пространство		
2.4.1	Пространство для прокладки коммуникаций	2,80
2.4.2	Пространство для прокладки коммуникаций	48,20
		51,00
		199,30

Условные обозначения:

BGB – извещатель охранный точечный магнитоконтактный ИО-102-6

AM2.11 AM – адресная метка АМ-1 прот.R3

AM2.11
- номер устройства в шлейфе
- номер шлейфа
- номер ППКОП

– кабель ParLan F/UTP Cat5e ZH нг(А)-FRHF 2х2х0,52

– кабель, проложенный в лотке

– кабель в ПВХ гофротрубе

Примечания:

1. Проектируемые кабельные линии прокладываются в лотках, предусмотренных в разделе кабеленесущих конструкций, в трубе гофрированной пластиковой в коридорах за подвесным потолком, в помещениях - по стенам в штробах.
2. Смотреть совместно со структурной схемой, где указаны длины кабельных линий.
3. Нарезку кабелей проводить после предварительного промера трассы. Кабельные трассы показаны условно и могут быть изменены при монтаже.
4. Привязки оборудования даны для справки и уточняются в ходе проведения монтажных работ. Установку оборудования производить строго согласно паспортам и руководствам эксплуатации.
5. В случае, если дверь оснащена средствами СКУД или домофонии, то магнитоконтактные извещатели не устанавливаются.

Изм.	Кол.уч.	Лист	№док.	Подп.	Дата	ГКО-303-22-Р-СОТС2
Разработал		Злобин			10.24	Многофункциональный гостиничный комплекс с подземной автостоянкой по адресу: г.Москва, проспект Мира, вл. 222/2
ГИП		Артюхов			10.24	Система охранно-тревожной сигнализации. Жилая и офисная части. Корпуса 1-4
						План расположения кабельных трасс. Корпус 2. Этаж 36.

Стадия	Лист	Листов
Р	19	

ВПК-проект

Согласовано

Взамен инв. №

Подп. и дата

Инв. № подл.

Копировал

Формат А1

Экспликация помещений 18 этаж

№ Пом.	Наименование помещения	Площадь, м²	Кат. пом.
1			
3.1.1	Комната	12,10	
3.1.2	Кухня-ниша	6,50	
3.1.3	Холл	5,10	
3.1.4	С/У	5,70	
		29,40	
2			
3.2.1	Комната №1	20,60	
3.2.2	Комната №2	14,40	
3.2.3	Кухня	12,60	
3.2.4	Холл	7,60	
3.2.5	С/У №1	4,30	
3.2.6	С/У №2	1,90	
		61,40	
3			
3.3.1	Комната	8,00	
3.3.2	Кухня-ниша	5,90	
3.3.3	Холл	4,90	
3.3.4	С/У	4,80	
		23,60	
4			
3.4.1	Комната №1	14,40	
3.4.2	Комната №2	14,90	
3.4.3	Кухня-ниша	5,80	
3.4.4	Холл	7,80	
3.4.5	С/У	6,70	
		49,60	
5			
3.5.1	Комната №1	11,20	
3.5.2	Комната №2	13,40	
3.5.3	Кухня-ниша	6,30	
3.5.4	Холл	5,00	
3.5.5	С/У	5,60	
		41,50	
6			
3.6.1	Комната №1	15,10	
3.6.2	Комната №2	13,30	
3.6.3	Кухня-ниша	5,40	
3.6.4	Холл	8,10	
3.6.5	С/У	6,30	
		48,20	
7			
3.7.1	Комната	13,80	
3.7.2	Кухня	12,30	
3.7.3	Холл	5,30	
3.7.4	С/У	3,40	
		34,80	
8			
3.8.1	Комната	20,60	
3.8.2	Кухня	10,20	
3.8.3	Холл	7,40	
3.8.4	С/У	5,10	
		43,30	

Экспликация помещений 18 этаж

№ Пом.	Наименование помещения	Площадь, м²	Кат. пом.
9			
3.9.1	Комната	14,50	
3.9.2	Кухня-ниша	7,50	
3.9.3	Холл	4,20	
3.9.4	С/У	5,20	
		31,40	
10			
3.10.1	Комната	13,90	
3.10.2	Кухня-ниша	6,80	
3.10.3	Холл	6,10	
3.10.4	С/У	5,10	
		31,90	
11			
3.11.1	Комната	16,00	
3.11.2	Кухня	11,00	
3.11.3	Холл	5,10	
3.11.4	С/У	4,70	
		36,80	
12			
3.12.1	Комната	18,70	
3.12.2	Кухня	11,30	
3.12.3	Холл	8,60	
3.12.4	С/У	4,50	
		43,10	
13			
3.13.1	Комната №1	13,40	
3.13.2	Комната №2	15,40	
3.13.3	Кухня-ниша	5,20	
3.13.4	Холл	7,80	
3.13.5	С/У	3,60	
		45,40	
14			
3.14.1	Комната №1	11,80	
3.14.2	Комната №2	11,00	
3.14.3	Кухня-ниша	5,40	
3.14.4	Холл	4,10	
3.14.5	С/У	5,60	
		37,90	
15			
3.15.1	Комната №1	17,00	
3.15.2	Комната №2	14,70	
3.15.3	Кухня	18,00	
3.15.4	Холл	13,50	
3.15.5	С/У №1	4,00	
3.15.6	С/У №2	5,10	
		72,30	
16			
3.16.1	Комната №1	19,10	
3.16.2	Комната №2	15,50	
3.16.3	Кухня	12,30	
3.16.4	Холл	9,20	
3.16.5	С/У	5,00	
		61,10	

Экспликация помещений 18 этаж

№ Пом.	Наименование помещения	Площадь, м²	Кат. пом.
17			
3.17.1	Комната	6,90	
3.17.2	Кухня-ниша	5,80	
3.17.3	Холл	3,90	
3.17.4	С/У	4,20	
		20,80	
18			
3.18.1	Комната	12,00	
3.18.2	Кухня-ниша	6,70	
3.18.3	Холл	7,10	
3.18.4	С/У	4,20	
		30,00	
Гостиничный комплекс места общего пользования			
3.1	Лестница	19,20	
3.2	Лестница	17,60	
3.3	Тамбур-шлюз	3,00	
3.4	Тамбур-шлюз	2,80	
3.5	Тамбур-шлюз	2,60	
3.6	Тамбур-шлюз	1,90	
3.7	Лифтовый холл	5,80	
3.8	Лифтовый холл/ПБЗ	21,20	
3.9	Коридор	46,60	
3.10	Коридор	46,80	
		167,50	
		910,00	

Примечания:

1. Проектируемые кабельные линии прокладываются в лотках, предусмотренных в разделе кабеленесущих конструкций, в трубе гофрированной пластиковой в коридорах за подвесным потолком, в помещениях – по стенам в штробах.
2. Смотреть совместно со структурной схемой, где указаны длины кабельных линий.
3. Нарезку кабелей проводить после предварительного промера трассы. Кабельные трассы показаны условно и могут быть изменены при монтаже.
4. Привязки оборудования даны для справки и уточняются в ходе проведения монтажных работ. Установку оборудования производить строго согласно паспортам и руководствам эксплуатации.
5. В случае, если дверь оснащена средствами СКУД или домофонии, то магнитоконтактные извещатели не устанавливаются.

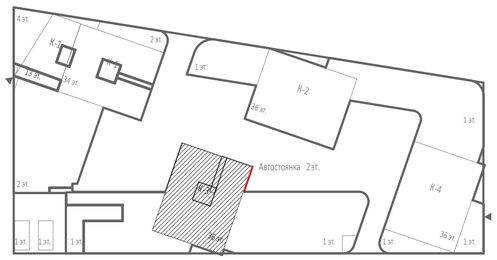

Условные обозначения:

BGB – извещатель охранный точечный магнитоконтактный ИО-102-6

АМ2.1.1 АМ – адресная метка АМ-1 прот.R3

АМ2.1.1
- номер устройства в шлейфе
- номер шлейфа
- номер ППКОП

– кабель ParLan F/UTP Cat5e ZH нг(А)-FRHF 2х2х0,52

– кабель, проложенный в лотке

– кабель в ПВХ гофротрубе

						ГКО-303-22-Р-СОТС2
Изм.	Кол.уч.	Лист	№док.	Подп.	Дата	Многофункциональный гостиничный комплекс с подземной автостоянкой по адресу: г.Москва, проспект Мира, вл. 222/2
Разработал		Злобин			10.24	Система охранно-тревожной сигнализации. Жилая и офисная части. Корпуса 1-4
ГИП		Артюхов			10.24	
						План расположения кабельных трасс. Корпус 3. Этаж 2-18.

Стадия	Лист	Листов
Р	20	

ВПК-проект

Согласовано

Взамен инв. №

Подп. и дата

Инв. № подл.

Копировал

Формат А1

Экспликация помещений 19 этаж

№ Пом.	Наименование помещения	Площадь, м²	Кат. пом.
1			
3.1.1	Комната	12,10	
3.1.2	Кухня-ниша	6,50	
3.1.3	Холл	5,10	
3.1.4	С/У	5,70	
		29,40	
2			
3.2.1	Комната №1	20,60	
3.2.2	Комната №2	14,40	
3.2.3	Кухня	12,60	
3.2.4	Холл	7,60	
3.2.5	С/У №1	4,30	
3.2.6	С/У №2	1,90	
		61,40	
3			
3.3.1	Комната	8,00	
3.3.2	Кухня-ниша	5,90	
3.3.3	Холл	4,90	
3.3.4	С/У	4,80	
		23,60	
4			
3.4.1	Комната №1	14,40	
3.4.2	Комната №2	14,90	
3.4.3	Кухня-ниша	5,80	
3.4.4	Холл	7,80	
3.4.5	С/У	6,70	
		49,60	
5			
3.5.1	Комната №1	11,20	
3.5.2	Комната №2	13,40	
3.5.3	Кухня-ниша	6,30	
3.5.4	Холл	5,00	
3.5.5	С/У	5,60	
		41,50	
6			
3.6.1	Комната №1	15,10	
3.6.2	Комната №2	13,30	
3.6.3	Кухня-ниша	5,40	
3.6.4	Холл	8,10	
3.6.5	С/У	6,40	
		48,30	
7			
3.7.1	Комната	13,80	
3.7.2	Кухня	12,30	
3.7.3	Холл	5,30	
3.7.4	С/У	3,40	
		34,80	
8			
3.8.1	Комната	20,60	
3.8.2	Кухня	10,20	
3.8.3	Холл	7,40	
3.8.4	С/У	5,10	
		43,30	

Экспликация помещений 19 этаж

№ Пом.	Наименование помещения	Площадь, м²	Кат. пом.
9			
3.9.1	Комната	14,50	
3.9.2	Кухня-ниша	7,50	
3.9.3	Холл	4,20	
3.9.4	С/У	5,20	
		31,40	
10			
3.10.1	Комната	13,90	
3.10.2	Кухня-ниша	6,80	
3.10.3	Холл	6,10	
3.10.4	С/У	5,10	
		31,90	
11			
3.11.1	Комната	16,00	
3.11.2	Кухня	11,00	
3.11.3	Холл	5,10	
3.11.4	С/У	4,70	
		36,80	
12			
3.12.1	Комната	18,70	
3.12.2	Кухня	11,30	
3.12.3	Холл	8,60	
3.12.4	С/У	4,50	
		43,10	
13			
3.13.1	Комната №1	13,40	
3.13.2	Комната №2	15,40	
3.13.3	Кухня-ниша	5,20	
3.13.4	Холл	7,80	
3.13.5	С/У	3,60	
		45,40	
14			
3.14.1	Комната №1	11,80	
3.14.2	Комната №2	11,00	
3.14.3	Кухня-ниша	5,40	
3.14.4	Холл	4,10	
3.14.5	С/У	5,60	
		37,90	
15			
3.15.1	Комната №1	17,00	
3.15.2	Комната №2	14,70	
3.15.3	Кухня	18,00	
3.15.4	Холл	13,50	
3.15.5	С/У №1	4,00	
3.15.6	С/У №2	5,10	
		72,30	
16			
3.16.1	Комната №1	18,50	
3.16.2	Комната №2	16,20	
3.16.3	Кухня	12,30	
3.16.4	Холл	10,20	
3.16.5	С/У	5,30	
		62,50	

Экспликация помещений 19 этаж

№ Пом.	Наименование помещения	Площадь, м²	Кат. пом.
17			
3.17.1	Комната №1	11,70	
3.17.2	Комната №2	12,40	
3.17.3	Кухня-ниша	7,30	
3.17.4	Холл	5,80	
3.17.5	Гардеробная	7,40	
3.17.6	С/У	5,40	
		50,00	
Гостиничный комплекс места общего пользования			
3.1	Лестница	19,20	
3.2	Лестница	17,60	
3.3	Тамбур-шлюз	2,80	
3.4	Тамбур-шлюз	2,90	
3.5	Тамбур-шлюз	2,60	
3.6	Тамбур-шлюз	1,90	
3.7	Лифтовый холл	5,80	
3.8	Лифтовый холл/ПБЗ	21,20	
3.9	Коридор	46,60	
3.10	Коридор	47,10	
		167,70	
		910,90	

Примечания:

1. Проектируемые кабельные линии прокладываются в лотках, предусмотренных в разделе кабеленесущих конструкций, в трубе гофрированной пластиковой в коридорах за подвесным потолком, в помещениях - по стенам в штробах.
2. Смотреть совместно со структурной схемой, где указаны длины кабельных линий.
3. Нарезку кабелей проводить после предварительного промера трассы. Кабельные трассы показаны условно и могут быть изменены при монтаже.
4. Привязки оборудования даны для справки и уточняются в ходе проведения монтажных работ. Установку оборудования производить строго согласно паспортам и руководствам эксплуатации.
5. В случае, если дверь оснащена средствами СКУД или домофонии, то магнитоконтактные извещатели не устанавливаются.

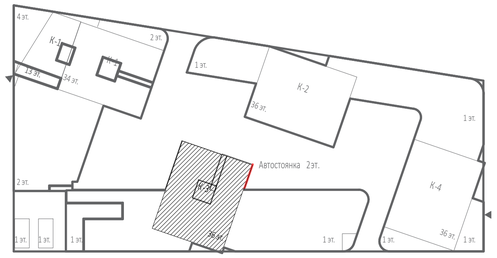

Условные обозначения:

BGB – извещатель охранный точечный магнитоконтактный ИО-102-6

AM2.11 AM – адресная метка АМ-1 прот.R3

AM2.11
- номер устройства в шлейфе
- номер шлейфа
- номер ППКОП

– кабель ParLan F/UTP Cat5e ZH нг(А)-FRHF 2x2x0,52

– кабель, проложенный в лотке

– кабель в ПВХ гофротрубе

Изм.	Кол.уч.	Лист	№док.	Подп.	Дата
Разработал		Злобин			10.24
ГИП		Артюхов			10.24

ГКО-303-22-Р-СОТС2

Многофункциональный гостиничный комплекс с подземной автостоянкой по адресу: г.Москва, проспект Мира, вл. 222/2

Система охранно-тревожной сигнализации. Жилая и офисная части. Корпуса 1-4

Стадия	Лист	Листов
Р	21	

План расположения кабельных трасс. Корпус 3. Этаж 19.

ВПК-проект

Согласовано

Взамен инв. №

Подп. и дата

Инв. № подл.

Копировал

Формат А1

Экспликация помещений 35 этажа

№ Пом.	Наименование помещения	Площадь, м²	Кат. пом.
1			
3.1.1	Комната №1	18,10	
3.1.2	Комната №2	14,70	
3.1.3	Комната №3	17,40	
3.1.4	Кухня-ниша	4,40	
3.1.5	Холл	14,60	
3.1.6	С/У	4,80	
		74,00	
2			
3.2.1	Комната №1	12,70	
3.2.2	Комната №2	19,20	
3.2.3	Комната №3	15,30	
3.2.4	Комната №4	36,60	
3.2.5	Кухня-ниша	8,40	
3.2.6	Холл	17,40	
3.2.7	С/У №1	5,20	
3.2.8	С/У №2	4,10	
3.2.9	Терраса	23,50	
		142,40	
Гостиничный комплекс места общего пользования			
3.1	Лестница	19,30	
3.2	Лестница	17,40	
3.3	Тамбур-шлюз	2,80	
3.4	Тамбур-шлюз	1,90	
3.5	Тамбур-шлюз	2,90	
3.6	Лифтовый холл/ПБЗ	22,10	
3.7	Лифтовый холл	6,00	
3.8	Коридор	34,20	
3.9	Коридор	38,60	
		145,20	
Техническое пространство			
3.4.1	Пространство для прокладки коммуникаций	2,20	
3.4.2	Пространство для прокладки коммуникаций	12,60	
		14,80	
		376,40	

Примечания:

1. Проектируемые кабельные линии прокладываются в лотках, предусмотренных в разделе кабеленесущих конструкций, в трубе гофрированной пластиковой в коридорах за подвесным потолком, в помещениях - по стенам в штробах.
2. Смотреть совместно со структурной схемой, где указаны длины кабельных линий.
3. Нарезку кабелей проводить после предварительного промера трассы. Кабельные трассы показаны условно и могут быть изменены при монтаже.
4. Привязки оборудования даны для справки и уточняются в ходе проведения монтажных работ. Установку оборудования производить строго согласно паспортам и руководствам эксплуатации.
5. В случае, если дверь оснащена средствами СКУД или домофонии, то магнитоконтактные извещатели не устанавливаются.

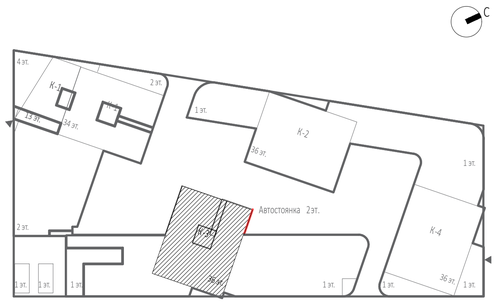

Условные обозначения:

BGB – извещатель охранный точечный магнитоконтактный ИО-102-6

АМ2.11 АМ – адресная метка АМ-1 прот.R3

АМ2.11
- номер устройства в шлейфе
- номер шлейфа
- номер ППКОП

– кабель ParLan F/UTP Cat5e ZH нг(А)-FRHF 2х2х0,52

– кабель, проложенный в лотке

– кабель в ПВХ гофротрубе

						ГКО-303-22-Р-СОТС2
Изм.	Кол.уч.	Лист	№док.	Подп.	Дата	Многофункциональный гостиничный комплекс с подземной автостоянкой по адресу: г.Москва, проспект Мира, вл. 222/2
Разработал		Злобин			10.24	Система охранно-тревожной сигнализации. Жилая и офисная части. Корпуса 1-4
ГИП		Артюхов			10.24	
						План расположения кабельных трасс. Корпус 3. Этаж 20-35.

Стадия	Лист	Листов
Р	22	

ВПК-проект

Согласовано

Взамен инв. №

Подп. и дата

Инв. № подл.

Копировал

Формат А1

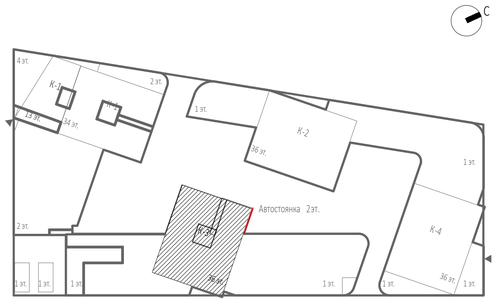

Условные обозначения:

BGB – извещатель охранный точечный магнитоконтактный ИО-102-6

AM2.1.1 AM – адресная метка АМ-1 прот.R3

AM2.1.1
- номер устройства в шлейфе
- номер шлейфа
- номер ППКОП

– кабель ParLan F/UTP Cat5e ZH нг(А)-FRHF 2х2х0,52

– кабель, проложенный в лотке

– кабель в ПВХ гофротрубе

Экспликация помещений технического этажа на отм. +116,350.

№ Пом.	Наименование помещения	Площадь, м²	Кат. пом.
Гостиничный комплекс места общего пользования			
3.1	Лестница	34,30	
3.2	Тамбур-шлюз	3,00	
3.3	Тамбур-шлюз	3,20	
3.4	Коридор	34,50	
3.5	Коридор	22,60	
		97,60	
Помещение СС			
3.5.1	Помещение СС	21,00	В3
		21,00	
Технические помещения			
3.5.2	Помещение для размещения узлов управления спринклерной установки	6,00	В4
3.5.3	Помещение для размещения узлов управления спринклерной установки	8,50	В4
3.5.4	Электрощитовая	21,60	В3
		36,10	
Техническое пространство			
3.4.1	Пространство для прокладки коммуникаций	104,10	
3.4.2	Пространство для прокладки коммуникаций	12,20	
		116,30	
		271,00	

Примечания:

1. Проектируемые кабельные линии прокладываются в лотках, предусмотренных в разделе кабеленесущих конструкций, в трубе гофрированной пластиковой в коридорах за подвесным потолком, в помещениях – по стенам в штробах.
2. Смотреть совместно со структурной схемой, где указаны длины кабельных линий.
3. Нарезку кабелей проводить после предварительного промера трассы. Кабельные трассы показаны условно и могут быть изменены при монтаже.
4. Привязки оборудования даны для справки и уточняются в ходе проведения монтажных работ. Установку оборудования производить строго согласно паспортам и руководствам эксплуатации.
5. В случае, если дверь оснащена средствами СКУД или домофонии, то магнитоконтактные извещатели не устанавливаются.

Изм.	Кол.уч.	Лист	№док.	Подп.	Дата	ГКО-303-22-Р-СОТС2
Разработал		Злобин			10.24	Многофункциональный гостиничный комплекс с подземной автостоянкой по адресу: г.Москва, проспект Мира, вл. 222/2
ГИП		Артюхов			10.24	Система охранно-тревожной сигнализации. Жилая и офисная части. Корпуса 1–4

Стадия	Лист	Листов
Р	23	

План расположения кабельных трасс. Корпус 3. Этаж 36.

ВПК-проект

Согласовано

Взамен инв. №

Подп. и дата

Инв. № подл.

Копировал

Формат А1

Экспликация помещений 18 этаж

№ Пом.	Наименование помещения	Площадь, м²	Кат. пом.
1 Гостиничный номер			
4.1.1	Комната	13,60	
4.1.2	Кухня-ниша	6,60	
4.1.3	Холл	5,20	
4.1.4	С/У	5,20	
		30,60	
2 Гостиничный номер			
4.2.1	Комната №1	20,70	
4.2.2	Комната №2	14,00	
4.2.3	Кухня	13,10	
4.2.4	Холл	7,60	
4.2.5	С/У №1	4,30	
4.2.6	С/У №2	1,90	
		61,60	
3 Гостиничный номер			
4.3.1	Комната	8,10	
4.3.2	Кухня-ниша	5,90	
4.3.3	Холл	5,10	
4.3.4	С/У	4,80	
		23,90	
4 Гостиничный номер			
4.4.1	Комната №1	14,70	
4.4.2	Комната №2	14,80	
4.4.3	Кухня-ниша	5,50	
4.4.4	Холл	7,70	
4.4.5	С/У	6,90	
		49,60	
5 Гостиничный номер			
4.5.1	Комната №1	11,00	
4.5.2	Комната №2	13,50	
4.5.3	Кухня-ниша	6,30	
4.5.4	Холл	4,60	
4.5.5	С/У	5,90	
		41,30	
6 Гостиничный номер			
4.6.1	Комната №1	15,10	
4.6.2	Комната №2	13,90	
4.6.3	Кухня-ниша	4,80	
4.6.4	Холл	7,50	
4.6.5	С/У	5,90	
		47,20	
7 Гостиничный номер			
4.7.1	Комната	13,90	
4.7.2	Кухня	12,60	
4.7.3	Холл	5,10	
4.7.4	С/У	4,20	
		35,80	
8 Гостиничный номер			
4.8.1	Комната	20,60	
4.8.2	Кухня	11,20	
4.8.3	Холл	7,20	
4.8.4	С/У	4,10	
		43,10	

Экспликация помещений 18 этаж

№ Пом.	Наименование помещения	Площадь, м²	Кат. пом.
9 Гостиничный номер			
4.9.1	Комната	14,90	
4.9.2	Кухня-ниша	7,50	
4.9.3	Холл	4,10	
4.9.4	С/У	4,50	
		31,00	
10 Гостиничный номер			
4.10.1	Комната	14,30	
4.10.2	Кухня-ниша	6,80	
4.10.3	Холл	6,20	
4.10.4	С/У	4,30	
		31,60	
11 Гостиничный номер			
4.11.1	Комната	16,00	
4.11.2	Кухня	11,70	
4.11.3	Холл	5,00	
4.11.4	С/У	4,10	
		36,80	
12 Гостиничный номер			
4.12.1	Комната	18,70	
4.12.2	Кухня	11,90	
4.12.3	Холл	10,10	
4.12.4	С/У	4,00	
		44,70	
13 Гостиничный номер			
4.13.1	Комната №1	14,40	
4.13.2	Комната №2	14,90	
4.13.3	Кухня-ниша	5,60	
4.13.4	Холл	7,60	
4.13.5	С/У	4,00	
		46,50	
14 Гостиничный номер			
4.14.1	Комната №1	14,30	
4.14.2	Комната №2	12,90	
4.14.3	Комната №3	18,40	
4.14.4	Кухня-ниша	5,50	
4.14.5	Холл	5,60	
4.14.6	Гардеробная	2,80	
4.14.7	С/У №1	6,20	
4.14.8	С/У №2	3,90	
		69,60	
15 Гостиничный номер			
4.15.1	Комната №1	11,50	
4.15.2	Комната №2	11,20	
4.15.3	Кухня-ниша	5,40	
4.15.4	Холл	5,10	
4.15.5	С/У	5,00	
		38,20	
16 Гостиничный номер			
4.16.1	Комната №1	20,00	
4.16.2	Комната №2	15,60	
4.16.3	Кухня	11,70	
4.16.4	Холл	8,20	
4.16.5	С/У	5,40	
		60,90	

Экспликация помещений 18 этаж

№ Пом.	Наименование помещения	Площадь, м²	Кат. пом.
17 Гостиничный номер			
4.17.1	Комната	7,00	
4.17.2	Кухня-ниша	6,00	
4.17.3	Холл	3,70	
4.17.4	С/У	4,20	
		20,90	
18 Гостиничный номер			
4.18.1	Комната	11,20	
4.18.2	Кухня-ниша	6,10	
4.18.3	Холл	6,80	
4.18.4	С/У	4,30	
		28,40	
Гостиничный комплекс места общего пользования			
4.1	Лестница	17,60	
4.2	Лестница	19,20	
4.3	Тамбур-шлюз	2,90	
4.4	Тамбур-шлюз	2,60	
4.5	Тамбур-шлюз	1,90	
4.6	Тамбур-шлюз	2,80	
4.7	Лифтовой холл	5,00	
4.8	Лифтовой холл/ПБ3	21,20	
4.9	Коридор	46,70	
4.10	Коридор	45,80	
		165,70	
		907,40	

Примечания:

1. Проектируемые кабельные линии прокладываются в лотках, предусмотренных в разделе кабеленесущих конструкций, в трубе гофрированной пластиковой в коридорах за подвесным потолком, в помещениях - по стенам в штробах.
2. Смотреть совместно со структурной схемой, где указаны длины кабельных линий.
3. Нарезку кабелей проводить после предварительного промера трассы. Кабельные трассы показаны условно и могут быть изменены при монтаже.
4. Привязки оборудования даны для справки и уточняются в ходе проведения монтажных работ. Установку оборудования производить строго согласно паспортам и руководствам эксплуатации.
5. В случае, если дверь оснащена средствами СКУД или домофонии, то магнитоконтактные извещатели не устанавливаются.

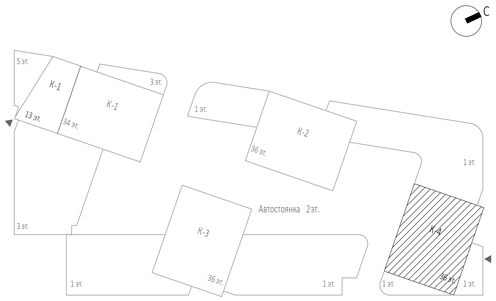

Условные обозначения:

BGB - извещатель охранный точечный магнитоконтактный ИО-102-6

AM2.1.1 AM - адресная метка АМ-1 прот.R3

AM2.1.1
- номер устройства в шлейфе
- номер шлейфа
- номер ППКОП

- кабель ParLan F/UTP Cat5e ZH нг(А)-FRHF 2х2х0,52
- кабель, проложенный в лотке
- кабель в ПВХ гофротрубе

Изм.	Кол.уч.	Лист	№док.	Подп.	Дата
Разработал		Злобин			10.24
ГИП		Артюхов			10.24

ГКО-303-22-Р-СОТС2

Многофункциональный гостиничный комплекс с подземной автостоянкой по адресу: г.Москва, проспект Мира, вл. 222/2

Система охранно-тревожной сигнализации. Жилая и офисная части. Корпуса 1-4

Стадия	Лист	Листов
Р	24	

План расположения кабельных трасс. Корпус 4. Этаж 2-18.

ВПК-проект

Согласовано

Взамен инв. №

Подп. и дата

Инв. № подл.

Копировал

Формат А1

Экспликация помещений 19 этаж

№ Пом.	Наименование помещения	Площадь, м²	Кат. пом.
1 Гостиничный номер			
4.1.1	Комната	13,60	
4.1.2	Кухня-ниша	6,60	
4.1.3	Холл	5,20	
4.1.4	С/У	5,60	
		31,00	
2 Гостиничный номер			
4.2.1	Комната №1	20,70	
4.2.2	Комната №2	14,00	
4.2.3	Кухня	13,10	
4.2.4	Холл	7,60	
4.2.5	С/У	4,30	
4.2.6	С/У	1,90	
		61,60	
3 Номер дежурного персонала/горничной			
4.3.1	Комната	8,10	
4.3.2	Кухня-ниша	5,90	
4.3.3	Холл	5,10	
4.3.4	С/У	4,80	
		23,90	
4 Гостиничный номер			
4.4.1	Комната №1	14,70	
4.4.2	Комната №2	14,80	
4.4.3	Кухня-ниша	5,50	
4.4.4	Холл	7,70	
4.4.5	С/У	6,90	
		49,60	
5 Гостиничный номер			
4.5.1	Комната №1	11,00	
4.5.2	Комната №2	13,50	
4.5.3	Кухня-ниша	6,30	
4.5.4	Холл	4,60	
4.5.5	С/У	5,90	
		41,30	
6 Гостиничный номер			
4.6.1	Комната №1	15,10	
4.6.2	Комната №2	13,90	
4.6.3	Кухня-ниша	4,80	
4.6.4	Холл	7,50	
4.6.5	С/У	5,90	
		47,20	
7 Гостиничный номер			
4.7.1	Комната	13,90	
4.7.2	Кухня	12,60	
4.7.3	Холл	5,10	
4.7.4	С/У	4,20	
		35,80	
8 Гостиничный номер			
4.8.1	Комната	20,60	
4.8.2	Кухня	11,20	
4.8.3	Холл	7,20	
4.8.4	С/У	4,10	
		43,10	

Экспликация помещений 19 этаж

№ Пом.	Наименование помещения	Площадь, м²	Кат. пом.
9 Гостиничный номер			
4.9.1	Комната	14,90	
4.9.2	Кухня-ниша	7,50	
4.9.3	Холл	4,10	
4.9.4	С/У	4,90	
		31,40	
10 Гостиничный номер			
4.10.1	Комната	14,30	
4.10.2	Кухня-ниша	6,80	
4.10.3	Холл	5,90	
4.10.4	С/У	4,90	
		31,90	
11 Гостиничный номер			
4.11.1	Комната	16,00	
4.11.2	Кухня	11,70	
4.11.3	Холл	5,00	
4.11.4	С/У	4,10	
		36,80	
12 Гостиничный номер			
4.12.1	Комната	18,70	
4.12.2	Кухня	11,90	
4.12.3	Холл	10,10	
4.12.4	С/У	4,00	
		44,70	
13 Гостиничный номер			
4.13.1	Комната №1	14,40	
4.13.2	Комната №2	14,90	
4.13.3	Кухня-ниша	5,60	
4.13.4	Холл	7,60	
4.13.5	С/У	4,00	
		46,50	
14 Гостиничный номер			
4.14.1	Комната №1	14,30	
4.14.2	Комната №2	12,90	
4.14.3	Комната №3	18,40	
4.14.4	Кухня-ниша	5,50	
4.14.5	Холл	5,60	
4.14.6	Гардеробная	2,80	
4.14.7	С/У №1	6,20	
4.14.8	С/У №2	3,90	
		69,60	
15 Гостиничный номер			
4.15.1	Комната №1	11,50	
4.15.2	Комната №2	11,20	
4.15.3	Кухня-ниша	5,40	
4.15.4	Холл	5,10	
4.15.5	С/У	5,00	
		38,20	
16 Гостиничный номер			
4.16.1	Комната №1	19,40	
4.16.2	Комната №2	15,30	
4.16.3	Кухня	12,20	
4.16.4	Холл	10,20	
4.16.5	С/У	5,10	
		62,20	

Экспликация помещений 19 этаж

№ Пом.	Наименование помещения	Площадь, м²	Кат. пом.
17 Гостиничный номер			
4.17.1	Комната №1	12,60	
4.17.2	Комната №2	12,60	
4.17.3	Кухня-ниша	7,10	
4.17.4	Холл	5,00	
4.17.5	Гардеробная	5,20	
4.17.6	С/У	5,70	
		48,20	
Гостиничный комплекс места общего пользования			
4.1	Лестница	17,60	
4.2	Лестница	19,20	
4.3	Тамбур-шлюз	2,90	
4.4	Тамбур-шлюз	2,60	
4.5	Тамбур-шлюз	1,90	
4.6	Тамбур-шлюз	2,80	
4.7	Лифтовой холл	5,00	
4.8	Лифтовой холл/ПБЗ	21,20	
4.9	Коридор	46,70	
4.10	Коридор	46,60	
		166,50	
		909,50	

Примечания:

1. Проектируемые кабельные линии прокладываются в лотках, предусмотренных в разделе кабеленесущих конструкций, в трубе гофрированной пластиковой в коридорах за подвесным потолком, в помещениях - по стенам в штробах.
2. Смотреть совместно со структурной схемой, где указаны длины кабельных линий.
3. Нарезку кабелей проводить после предварительного промера трассы. Кабельные трассы показаны условно и могут быть изменены при монтаже.
4. Привязки оборудования даны для справки и уточняются в ходе проведения монтажных работ. Установку оборудования производить строго согласно паспортам и руководствам эксплуатации.
5. В случае, если дверь оснащена средствами СКУД или домофонии, то магнитоконтактные извещатели не устанавливаются.

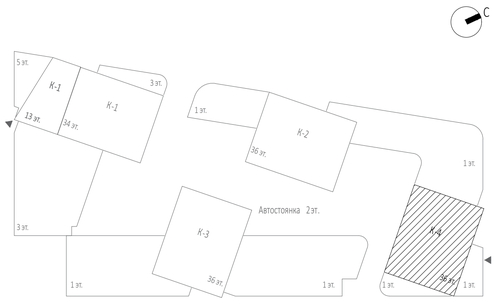

Условные обозначения:

BGB - извещатель охранный точечный магнитоконтактный ИО-102-6

AM2.11 AM - адресная метка АМ-1 прот.R3

AM2.11
- номер устройства в шлейфе
- номер шлейфа
- номер ППКОП

- кабель ParLan F/UTP Cat5e ZH нг(А)-FRHF 2х2х0,52
- кабель, проложенный в лотке
- кабель в ПВХ гофротрубе

Изм.	Кол.уч.	Лист	№док.	Подп.	Дата
Разработал		Злобин			10.24
ГИП		Артюхов			10.24

ГКО-303-22-Р-СОТС2

Многофункциональный гостиничный комплекс с подземной автостоянкой по адресу: г.Москва, проспект Мира, вл. 222/2

Система охранно-тревожной сигнализации. Жилая и офисная части. Корпуса 1-4

Стадия	Лист	Листов
Р	25	

План расположения кабельных трасс. Корпус 4. Этаж 19.

ВПК-проект

Согласовано

Взамен инв. №

Подп. и дата

Инв. № подл.

Копировал

Формат А1

Экспликация помещений 35 этажа

№ Пом.	Наименование помещения	Площадь, м²	Кат. пом.
1 Гостиничный номер			
4.1.1	Комната №1	18,70	
4.1.2	Комната №2	11,40	
4.1.3	Комната №3	21,70	
4.1.4	Комната №4	13,70	
4.1.5	Комната №5	14,00	
4.1.6	Комната №6	36,10	
4.1.7	Кухня-ниша	6,90	
4.1.8	Холл	9,00	
4.1.9	Коридор	12,40	
4.1.10	Гардеробная	1,80	
4.1.11	Гардеробная	6,10	
4.1.12	С/У №1	10,00	
4.1.13	С/У №2	3,20	
4.1.14	Терраса	30,10	
		195,10	
Гостиничный комплекс места общего пользования			
4.1	Лестница	17,70	
4.2	Лестница	23,70	
4.3	Тамбур-шлюз	1,90	
4.4	Тамбур-шлюз	2,70	
4.5	Тамбур-шлюз	1,90	
4.6	Лифтовой холл/ПБЗ	22,10	
4.7	Лифтовой холл	4,70	
4.8	Коридор	31,20	
4.9	Коридор	30,20	
		136,10	
Техническое пространство			
4.4.1	Пространство для прокладки коммуникаций	4,30	
4.4.2	Пространство для прокладки коммуникаций	20,90	
		25,20	
		356,40	

Примечания:

1. Проектируемые кабельные линии прокладываются в лотках, предусмотренных в разделе кабеленесущих конструкций, в трубе гофрированной пластиковой в коридорах за подвесным потолком, в помещениях – по стенам в штробах.
2. Смотреть совместно со структурной схемой, где указаны длины кабельных линий.
3. Нарезку кабелей проводить после предварительного промера трассы. Кабельные трассы показаны условно и могут быть изменены при монтаже.
4. Привязки оборудования даны для справки и уточняются в ходе проведения монтажных работ. Установку оборудования производить строго согласно паспортам и руководствам эксплуатации.
5. В случае, если дверь оснащена средствами СКУД или домофонии, то магнитоконтактные извещатели не устанавливаются.

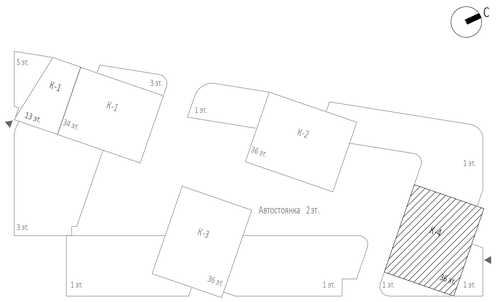

Условные обозначения:

BGB – извещатель охранный точечный магнитоконтактный ИО-102-6

AM2.1.1 AM – адресная метка АМ-1 прот.R3

AM2.1.1
- номер устройства в шлейфе
- номер шлейфа
- номер ППКОП

– кабель ParLan F/UTP Cat5e ZH нг(А)-FRHF 2х2х0,52

– кабель, проложенный в лотке

– кабель в ПВХ гофротрубе

Изм.	Кол.уч.	Лист	№док.	Подп.	Дата
Разработал		Злобин			10.24
ГИП		Артюхов			10.24

ГКО-303-22-Р-СОТС2

Многофункциональный гостиничный комплекс с подземной автостоянкой по адресу: г.Москва, проспект Мира, вл. 222/2

Система охранно-тревожной сигнализации. Жилая и офисная части. Корпуса 1-4

Стадия	Лист	Листов
Р	26	

План расположения кабельных трасс. Корпус 4. Этаж 20-35.

ВПК-проект

Согласовано

Взамен инв. №

Подп. и дата

Инв. № подл.

Копировал

Формат А1

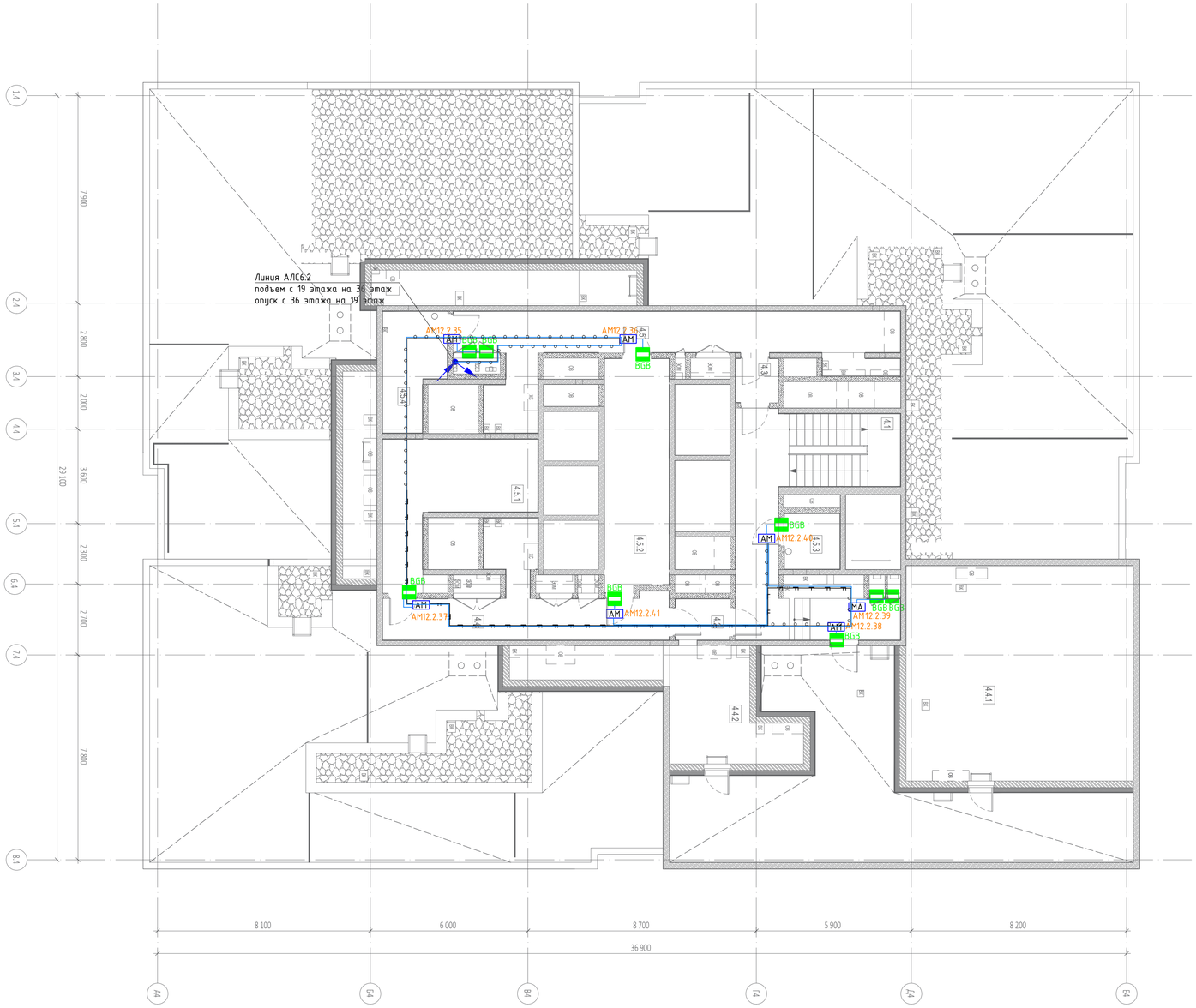

Экспликация помещений техэтажа на отм.+116.250			
№ Пом.	Наименование помещения	Площадь, м²	Кат. пом.
Гостиничный комплекс места общего пользования			
4.1	Лестница	34,40	
4.2	Тамбур-шлюз	3,30	
4.3	Тамбур-шлюз	2,70	
4.4	Коридор	22,50	
4.5	Коридор	34,30	
Технические помещения			
4.5.1	Помещение СС	21,70	В3
4.5.2	Электрощитовая	21,50	В3
4.5.3	Помещение для размещения узлов управления спринклерной установки	4,50	В4
4.5.4	Помещение для размещения узлов управления спринклерной установки	9,50	В4
Техническое пространство			
4.4.1	Пространство для прокладки коммуникаций	70,90	
4.4.2	Пространство для прокладки коммуникаций	16,90	
		242,20	

Примечания:

1. Проектируемые кабельные линии прокладываются в лотках, предусмотренных в разделе кабеленесущих конструкций, в трубе гофрированной пластиковой в коридорах за подвесным потолком, в помещениях – по стенам в штробах.
2. Смотреть совместно со структурной схемой, где указаны длины кабельных линий.
3. Нарезку кабелей проводить после предварительного промера трассы. Кабельные трассы показаны условно и могут быть изменены при монтаже.
4. Привязки оборудования даны для справки и уточняются в ходе проведения монтажных работ. Установку оборудования производить строго согласно паспортам и руководствам эксплуатации.
5. В случае, если дверь оснащена средствами СКУД или домофонии, то магнитоконтактные извещатели не устанавливаются.

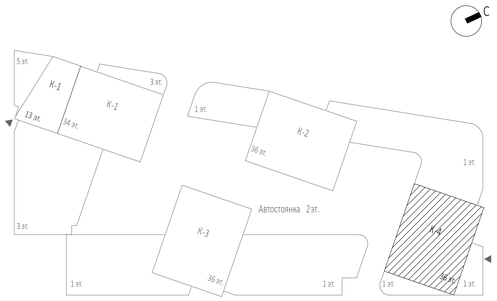

Условные обозначения:

ВGB – извещатель охранный точечный магнитоконтактный ИО-102-6

АМ2.1.1 – адресная метка АМ-1 прот.R3

АМ2.1.1
- номер устройства в шлейфе
- номер шлейфа
- номер ППКОП

– кабель ParLan F/UTP Cat5e ZH нг(А)-FRHF 2х2х0,52

– кабель, проложенный в лотке

– кабель в ПВХ гофротрубе

Изм.	Кол.уч.	Лист	№док.	Подп.	Дата
Разработал		Злобин			10.24
ГИП		Артюхов			10.24

ГКО-303-22-Р-СОТС2

Многофункциональный гостиничный комплекс с подземной автостоянкой по адресу: г.Москва, проспект Мира, вл. 222/2

Система охранно-тревожной сигнализации. Жилая и офисная части. Корпуса 1-4

Стадия	Лист	Листов
Р	27	

План расположения кабельных трасс. Корпус 4. Этаж 36.

ВПК-проект

Согласовано

Взамен инв. №

Подп. и дата

Инв. № подл.

Копировал

Формат А1

Узел прохода кабельных линий через строительные конструкции

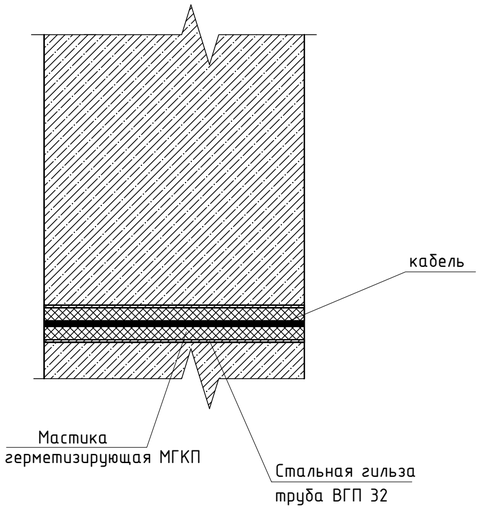

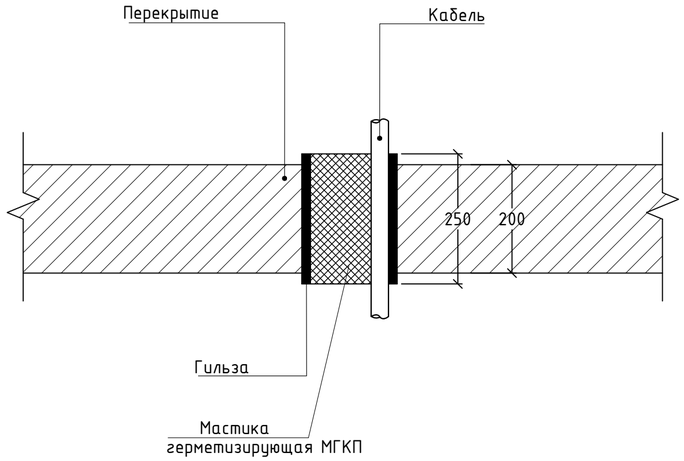

1. Монтаж проводить согласно инструкции ТИ 006-2022.
2. Огнестойкость универсальной кабельной проходки с заделкой мастикой МГКП по предельным состояниям потери теплоизолирующей способности (I), потери целостности материала (E) и достижению критической температуры для оболочек кабелей (T) составляет 90 минут (IET90 по ГОСТ Р 53310).
3. Уплотнительный слой из мастики выполняется на длину не менее 200 мм

Организация вертикального стояка СС

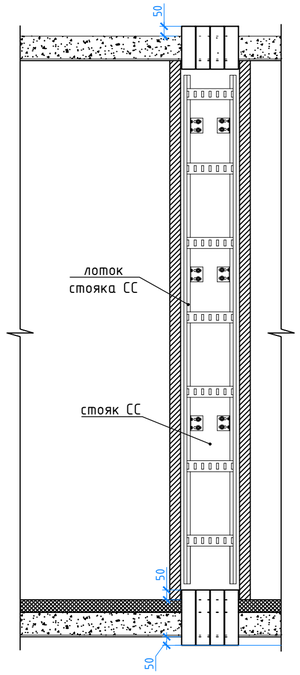

Примечание:
1) Оборудование и материалы для кабеленесущих систем здания настоящей рабочей документацией не предусматриваются и учитываются разделом закладных устройств или аналогичным.

Вывод кабеля в трубе гофрированной из лотка
Вид сверху

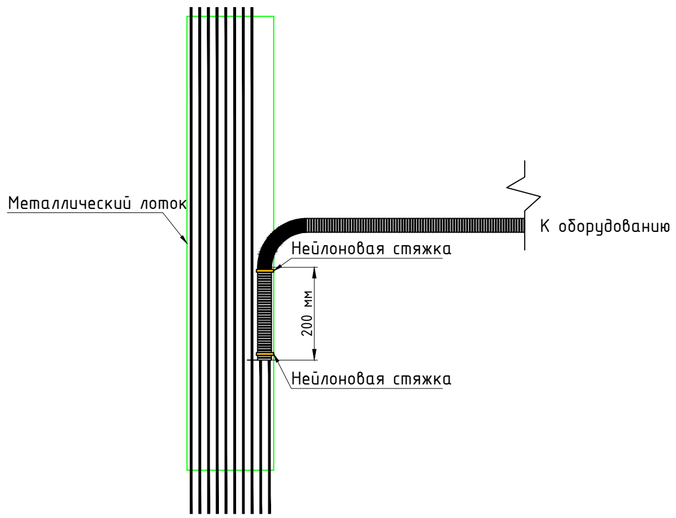

Примечание:
1) Кабельные лотки СС настоящей рабочей документацией не предусматриваются, см. разделы "Система кабельных конструкций. Автостоянка" ГКО-303-22-Р-СКК1 и Система кабельных конструкций. Стилобат" ГКО-303-22-Р-СКК2

						ГКО-303-22-Р-СОТС2			
						Многофункциональный гостиничный комплекс с подземной автостоянкой по адресу: г.Москва, проспект Мира, вл. 222/2			
Изм.	Кол.уч.	Лист	№док.	Подп.	Дата				
Разработал		Злобин			10.24	Система охранно-тревожной сигнализации. Жилая и офисная части. Корпуса 1-4	Стадия	Лист	Листов
ГИП		Артюхов			10.24		Р	28	
						Узлы прокладки кабельных линий.	ВПК-проект		

Согласовано:
Взам. инв. N
Подп. и дата
Инв. N подл.

Формат А2

Расположение магнитокантактнго извещателя на одностворчатой двери

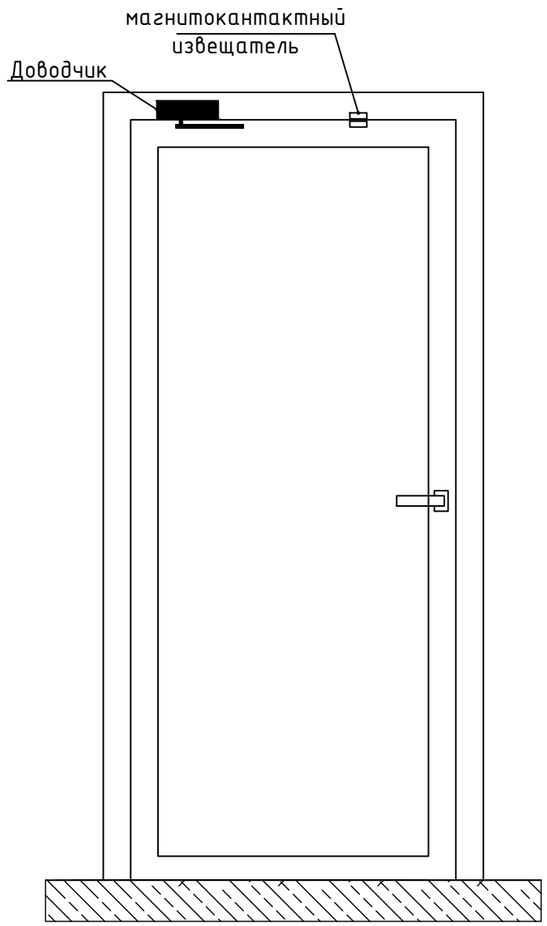

Расположение магнитокантактных извещателей на двухстворчатой двери

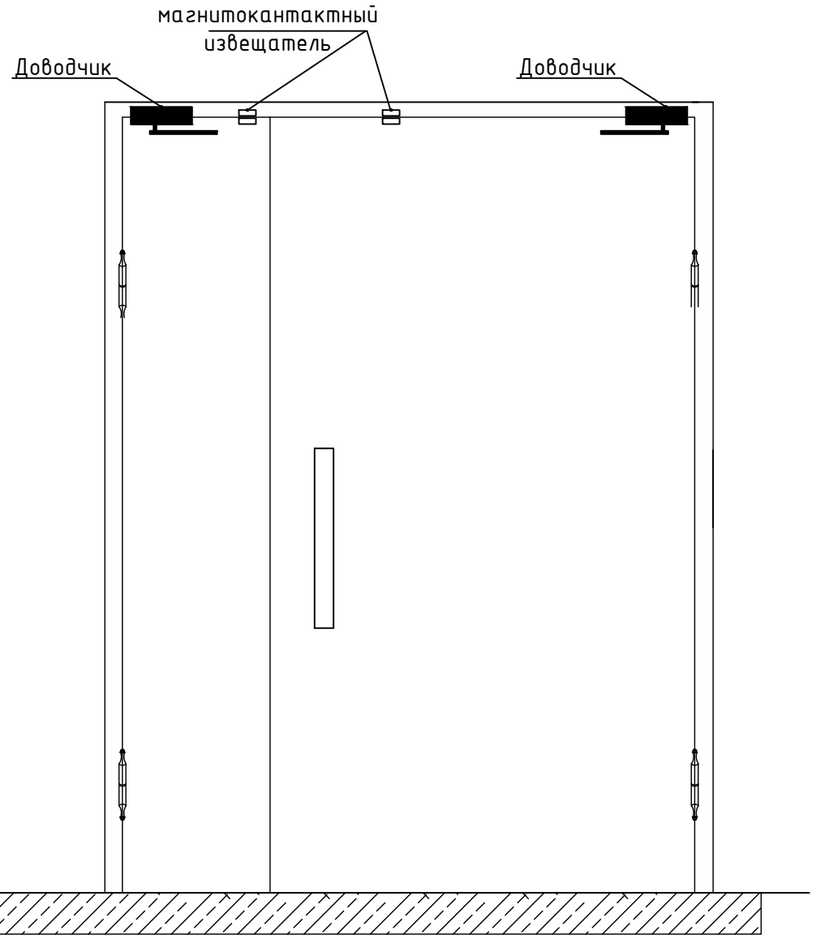

Примечание:
1) Подключение производить строго по документации производителя оборудования, паспортам, руководствам по эксплуатации и др.

Изм.	Кол.уч.	Лист	№док.	Подп.	Дата
Разработал		Злобин			10.24
ГИП		Артюхов			10.24

ГКО-303-22-Р-СОТС2

Многофункциональный гостиничный комплекс с подземной автостоянкой по адресу: г.Москва, проспект Мира, вл. 222/2

Система охранно-тревожной сигнализации. Жилая и офисная части. Корпуса 1-4

Стадия	Лист	Листов
Р	29	

Эскиз расположения охранных извещателей.

ВПК-проект

Согласовано

Взамен инв. №

Подп. и дата

Инв. № подл.

Копировал

Формат А3

Типовая схема подключения адресных охранных извещателей в адресную линию связи

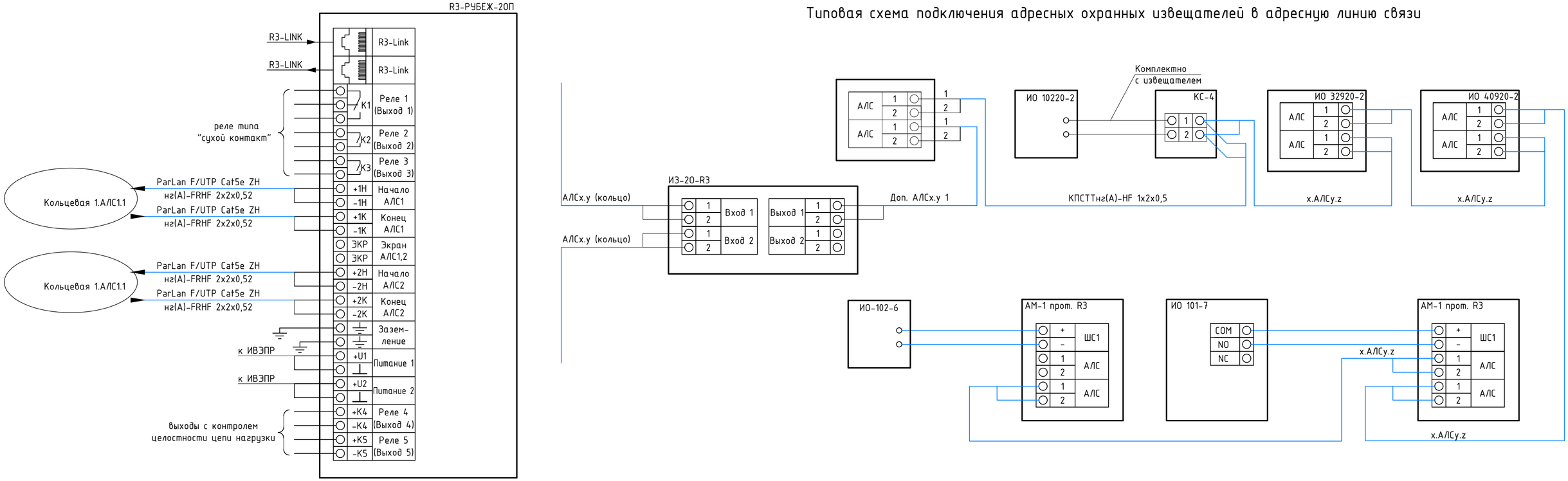

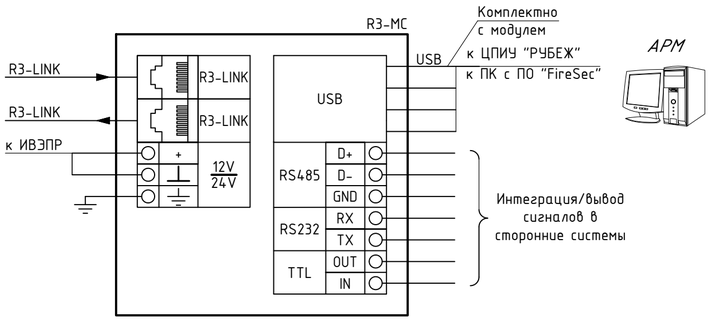

Схема обжима кабеля для интерфейса "R3-Link"

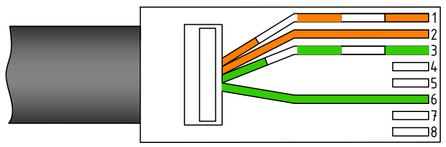

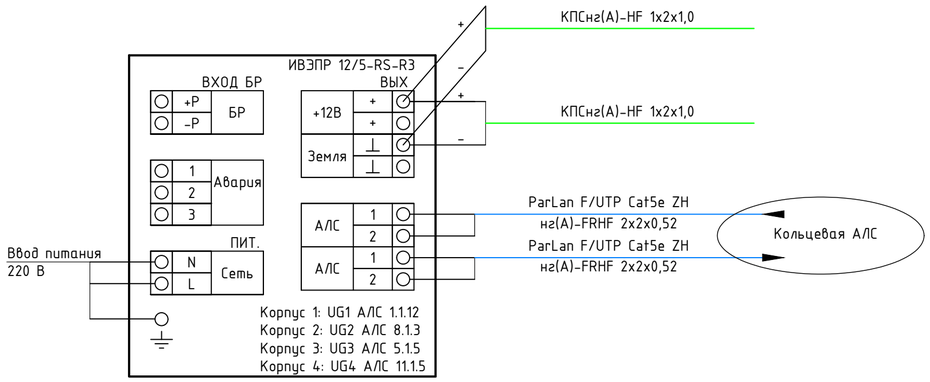

Примечание:
1) Подключение производить строго по документации производителя оборудования, паспортам, руководствам по эксплуатации и др.
2) АРМ СОТС/СКУД располагается на 1 этаже 4 корпуса в помещении "4.17.1 Диспетчерская", оборудование учтено разделом ГКО-303-22-Р-СОТС.
3) Адресная линия связи учтена разделом ГКО-303-22-Р-СОТС. Схему соединений приборов приемно-контрольных Рубеж-20П прот. R3 см. лист 2 раздела ГКО-303-22-Р-СОТС.
4) Блок питания UG1-UG4 ИВЭПР 12/5 RS-R3, учтены разделом ГКО-303-22-Р-СОТС.
5) Модуль сопряжения R3-МС, ЦПИУ "Рубеж" исп.2 учтены разделом ГКО-303-22-Р-СОТС.

– адресная линия связи, ParLan F/UTP Cat5e ZH нг(А)-FRHF 2x2x0,52

Изм.	Кол.уч.	Лист	№док.	Подп.	Дата	ГКО-303-22-Р-СОТС2		
						Многофункциональный гостиничный комплекс с подземной автостоянкой по адресу: г.Москва, проспект Мира, вл. 222/2		
Разработал		Злобин			10.24	Система охранно-тревожной сигнализации. Жилая и офисная части. Корпуса 1-4	Стадия	Лист	Листов
ГИП		Артюхов			10.24		Р	30	
						Типовая схема подключения оборудования охранной сигнализации	ВПК-проект		

Согласовано:
Взам. инв. N
Подп. и дата
Инв. N подл.

Формат А2

Поз.	Наименование и техническая характеристика	Тип, марка, обозначение документа, опросного листа	Код продукции	Поставщик	Ед. измерения	Кол-во	Масса 1 ед., кг	Примечание
1	2	3	4	5	6	7	8	9
1	Оборудование ЭТАП 1 Автостоянка							
1.1	Прибор приемно-контрольный и управления охранно-пожарный адресный	R3-РУБЕЖ-20П		ООО «КБ Пожарной Автоматики»	шт.	4		
2	Оборудование ЭТАП 1 Корпус 2							
2.1	Извещатель охранный точечный магнитоконтактный	ИО 102-6		РЗМКП	шт.	148		
2.2	Адресная метка	"АМ-1" прот.R3		ООО «КБ Пожарной Автоматики»	шт.	78		
2.3	Изолятор шлейфа	ИЗ-20-R3		ООО «КБ Пожарной Автоматики»	шт.	35		
3	Кабельные изделия ЭТАП 1 Корпус 2							
3.1	Кабель монтажный, парной скрутки, с изоляцией и оболочкой из полимерной композиции не содержащей галогенов	ParLan F/UTP Cat5e ZH нг(А)-FRHF 2х2х0,52		Паритет	м.	2540		
3.2	Труба ПЛЛ гибкая гофр. не содержит галогенов д.20мм, ПВ-0, с протяжкой		81820	ДКС	м.	200		
3.3	Держатель-клипса, д.20мм, серый		51020М	ДКС	шт.	600		
3.4	Стяжка пластиковая 4.8х160мм, упак=100шт.			Россия	уп.	10		
3.5	Мастика герметизирующая огнезащитная	МГКП		ООО "НПЛ-38080"	кг	15		
3.6	Труба стальная водогазопроводная	ВГП 32			м	20		
3.7	Монтажный комплект (саморезы, дюбели, клеммные колодки, монтажные коробки, маркировочный комплект и др)				компл.	1		

Согласовано

Согласовано

Взам. Инв. №

Подпись и дата

Инв. № подл.

Изм.	Кол.уч.	Лист	№док.	Подп.	Дата
Разработал		Злобин			10.24
ГИП		Артюхов			10.24

ГКО-303-22-Р-СОТС2.СО

Многофункциональный гостиничный комплекс с подземной автостоянкой по адресу: г.Москва, проспект Мира, вл. 222/2

Система охранно-тревожной сигнализации. Жилая и офисная части. Корпуса 1-4

Стадия	Лист	Листов
Р	1	3

Спецификация изделий, оборудования и материалов

ВПК-проект

Формат А3

Поз.	Наименование и техническая характеристика	Тип, марка, обозначение документа, опросного листа	Код продукции	Поставщик	Ед. измерения	Кол-во	Масса 1 ед., кг	Примечание
4	Оборудование ЭТАП 1 Корпус 4							
4.1	Извещатель охранный точечный магнитоконтактный	ИО 102-6		РЗМКП	шт.	145		
4.2	Адресная метка	"АМ-1" прот.R3		ООО «КБ Пожарной Автоматики»	шт.	75		
4.3	Изолятор шлейфа	ИЗ-2О-R3		ООО «КБ Пожарной Автоматики»	шт.	35		
5	Кабельные изделия ЭТАП 1 Корпус 4							
5.1	Кабель монтажный, парной скрутки, с изоляцией и оболочкой из полимерной композиции не содержащей галогенов	ParLan F/UTP Cat5e ZH нг(А)-FRHF 2х2х0,52		Паритет	м.	2600		
5.2	Труба ПЛЛ гибкая гофр. не содержит галогенов д.20мм, ПВ-0, с протяжкой		81820	ДКС	м.	200		
5.3	Держатель-клипса, д.20мм, серый		51020М	ДКС	шт.	600		
5.4	Стяжка пластиковая 4.8х160мм, упак=100шт.			Россия	уп.	10		
5.5	Мастика герметизирующая огнезащитная	МГКП		ООО "НПЛ-38080"	кг	15		
5.6	Труба стальная водогазопроводная	ВГП 32			м	20		
5.7	Монтажный комплект (саморезы, дюбели, клеммные колодки, монтажные коробки, маркировочный комплект и др)				компл.	1		
6	Оборудование ЭТАП 2 Корпус 1							
6,1	Извещатель охранный точечный магнитоконтактный	ИО 102-6		РЗМКП	шт.	130		
6,2	Адресная метка	"АМ-1" прот.R3		ООО «КБ Пожарной Автоматики»	шт.	68		
6,3	Изолятор шлейфа	ИЗ-2О-R3		ООО «КБ Пожарной Автоматики»	шт.	31		
7	Кабельные изделия ЭТАП 2 Корпус 1							
7.1	Кабель монтажный, парной скрутки, с изоляцией и оболочкой из полимерной композиции не содержащей галогенов	ParLan F/UTP Cat5e ZH нг(А)-FRHF 2х2х0,52		Паритет	м.	2380		
7.2	Труба ПЛЛ гибкая гофр. не содержит галогенов д.20мм, ПВ-0, с протяжкой		81820	ДКС	м.	180		

Согласовано

Согласовано

Взам. Инв. №

Подпись и дата

Инв. № подл.

Поз.	Наименование и техническая характеристика	Тип, марка, обозначение документа, опросного листа	Код продукции	Поставщик	Ед. измерения	Кол-во	Масса 1 ед., кг	Примечание
7.3	Держатель-клипса, д.20мм, серый		51020М	ДКС	шт.	540		
7.4	Стяжка пластиковая 4.8х160мм, упак=100шт.			Россия	уп.	10		
7.5	Мастика герметизирующая огнезащитная	МГКП		ООО "НПЛ-38080"	кг	15		
7.6	Труба стальная водогазопроводная	ВГП 32			м	20		
7.7	Монтажный комплект (саморезы, дюбели, клеммные колодки, монтажные коробки, маркировочный комплект и др)				компл.	1		
8	Оборудование ЭТАП 2 Корпус 3							
8.1	Извещатель охранный точечный магнитоконтактный	ИО 102-6		РЗМКП	шт.	146		
8.2	Адресная метка	"АМ-1" прот.R3		ООО «КБ Пожарной Автоматики»	шт.	76		
8.3	Изолятор шлейфа	ИЗ-2О-R3		ООО «КБ Пожарной Автоматики»	шт.	35		
9	Кабельные изделия ЭТАП 2 Корпус 3							
9.1	Кабель монтажный, парной скрутки, с изоляцией и оболочкой из полимерной композиции не содержащей галогенов	ParLan F/UTP Cat5e ZH нг(А)-FRHF 2х2х0,52		Паритет	м.	2570		
9.2	Труба ПЛЛ гибкая гофр. не содержит галогенов д.20мм, ПВ-0, с протяжкой		81820	ДКС	м.	200		
9.3	Держатель-клипса, д.20мм, серый		51020М	ДКС	шт.	600		
9.4	Стяжка пластиковая 4.8х160мм, упак=100шт.			Россия	уп.	10		
9.5	Мастика герметизирующая огнезащитная	МГКП		ООО "НПЛ-38080"	кг	15		
9.6	Труба стальная водогазопроводная	ВГП 32			м	20		
9.7	Монтажный комплект (саморезы, дюбели, клеммные колодки, монтажные коробки, маркировочный комплект и др)				компл.	1		

Согласовано

Согласовано

Взам. Инв. №

Подпись и дата

Инв. № подл.