ООО "Открытые мастерские"

ГОСТИНИЦА, РАСПОЛОЖЕННАЯ ПО АДРЕСУ: Г. МОСКВА, ВНУТРИГОРОДСКОЕ МУНИЦИПАЛЬНОЕ ОБРАЗОВАНИЕ ПРЕОБРАЖЕНСКОЕ, УЛ. ПОТЕШНАЯ, ВЛ.5, СТР. 1, 2.

РАБОЧАЯ ДОКУМЕНТАЦИЯ

Системы ЭОМ

11-ОМ/2023-ЭН

Наружное электроосвещение

(Устранение замечаний от аудит)

В ПРОИЗВОДСТВО РАБОТ
ДАТА: 22.09.2025
№ ЗАДАЧИ: С-171

Москва 2025 г.

ООО "Открытые мастерские"

ГОСТИНИЦА, РАСПОЛОЖЕННАЯ ПО АДРЕСУ: Г. МОСКВА, ВНУТРИГОРОДСКОЕ МУНИЦИПАЛЬНОЕ ОБРАЗОВАНИЕ ПРЕОБРАЖЕНСКОЕ, УЛ. ПОТЕШНАЯ, ВЛ.5, СТР. 1, 2.

РАБОЧАЯ ДОКУМЕНТАЦИЯ

Системы ЭОМ

11-ОМ/2023-ЭН

Наружное электроосвещение
(Устранение замечаний от аудит)

В ПРОИЗВОДСТВО РАБОТ
ДАТА: 22.09.2025
№ ЗАДАЧИ: С-171

Главный инженер проекта Зверева Т.С.

Москва 2025 г.

АССОЦИАЦИЯ САМОРЕГУЛИРУЕМЫХ ОРГАНИЗАЦИЙ ОБЩЕРОССИЙСКАЯ НЕГОСУДАРСТВЕННАЯ НЕКОММЕРЧЕСКАЯ ОРГАНИЗАЦИЯ – ОБЩЕРОССИЙСКОЕ МЕЖОТРАСЛЕВОЕ ОБЪЕДИНЕНИЕ РАБОТОДАТЕЛЕЙ «НАЦИОНАЛЬНОЕ ОБЪЕДИНЕНИЕ САМОРЕГУЛИРУЕМЫХ ОРГАНИЗАЦИЙ, ОСНОВАННЫХ НА ЧЛЕНСТВЕ ЛИЦ, ВЫПОЛНЯЮЩИХ ИНЖЕНЕРНЫЕ ИЗЫСКАНИЯ, И САМОРЕГУЛИРУЕМЫХ ОРГАНИЗАЦИЙ, ОСНОВАННЫХ НА ЧЛЕНСТВЕ ЛИЦ, ОСУЩЕСТВЛЯЮЩИХ ПОДГОТОВКУ ПРОЕКТНОЙ ДОКУМЕНТАЦИИ»

7718276784-20250818-0936
(регистрационный номер выписки)

18.08.2025
(дата формирования выписки)

ВЫПИСКА
из единого реестра сведений о членах саморегулируемых организаций в области инженерных изысканий и в области архитектурно-строительного проектирования и их обязательствах

Настоящая выписка содержит сведения о юридическом лице (индивидуальном предпринимателе), осуществляющем подготовку проектной документации:

Общество с ограниченной ответственностью "Открытые мастерские"
(полное наименование юридического лица/ФИО индивидуального предпринимателя)

1157746893248
(основной государственный регистрационный номер)

1. Сведения о члене саморегулируемой организации:		
1.1	Идентификационный номер налогоплательщика	7718276784
1.2	Полное наименование юридического лица (Фамилия Имя Отчество индивидуального предпринимателя)	Общество с ограниченной ответственностью "Открытые мастерские"
1.3	Сокращенное наименование юридического лица	ООО "ОМ"
1.4	Адрес юридического лица Место фактического осуществления деятельности (для индивидуального предпринимателя)	107023, Россия, Москва, Москва, Преображенское, Электрозаводская, 27, стр 8
1.5	Является членом саморегулируемой организации	Саморегулируемая организация ассоциация проектировщиков «СтройАльянсПроект» (СРО-П-171-01062012)
1.6	Регистрационный номер члена саморегулируемой организации	П-171-007718276784-0265
1.7	Дата вступления в силу решения о приеме в члены саморегулируемой организации	22.08.2017
1.8	Дата и номер решения об исключении из членов саморегулируемой организации, основания исключения	

2. Сведения о наличии у члена саморегулируемой организации права осуществлять подготовку проектной документации:

2.1 в отношении объектов капитального строительства (кроме особо опасных, технически сложных и уникальных объектов, объектов использования атомной энергии) (дата возникновения/изменения права)	2.2 в отношении особо опасных, технически сложных и уникальных объектов капитального строительства (кроме объектов использования атомной энергии) (дата возникновения/изменения права)	2.3 в отношении объектов использования атомной энергии (дата возникновения/изменения права)
Да, 22.08.2017	Да, 20.05.2025	Нет

В ПРОИЗВОДСТВО РАБОТ
ДАТА: 22.09.2025
№ ЗАДАЧИ: С-171

3. Компенсационный фонд возмещения вреда		
3.1	Уровень ответственности члена саморегулируемой организации по обязательствам по договору подряда на подготовку проектной документации, в соответствии с которым указанным членом внесен взнос в компенсационный фонд возмещения вреда	**Четвертый уровень ответственности (составляет триста миллионов рублей и более)**
3.2	Сведения о приостановлении / прекращении права осуществлять подготовку проектной документации объектов капитального строительства	
4. Компенсационный фонд обеспечения договорных обязательств		
4.1	Дата, с которой член саморегулируемой организации имеет право осуществлять подготовку проектной документации по договорам подряда, заключаемым с использованием конкурентных способов заключения договоров, в соответствии с которым указанным членом внесен взнос в компенсационный фонд обеспечения договорных обязательств	**22.08.2017**
4.2	Уровень ответственности члена саморегулируемой организации по обязательствам по договорам подряда на подготовку проектной документации, заключаемым с использованием конкурентных способов заключения договоров, в соответствии с которым указанным членом внесен взнос в компенсационный фонд обеспечения договорных обязательств	**Третий уровень ответственности (не превышает триста миллионов рублей)**
4.3	Дата уплаты дополнительного взноса	**26.06.2024**
4.4	Сведения о приостановлении / прекращении права осуществлять подготовку проектной документации по договорам подряда, заключаемым с использованием конкурентных способов заключения договоров	
5. Фактический совокупный размер обязательств		
5.1	Фактический совокупный размер обязательств по договорам подряда на подготовку проектной документации, заключаемым с использованием конкурентных способов заключения договоров на дату выдачи выписки	**Нет**

НОПРИЗ

ДОКУМЕНТ ПОДПИСАН УСИЛЕННОЙ КВАЛИФИЦИРОВАННОЙ ЭЛЕКТРОННОЙ ПОДПИСЬЮ

Владелец: «НАЦИОНАЛЬНОЕ ОБЪЕДИНЕНИЕ ИЗЫСКАТЕЛЕЙ И ПРОЕКТИРОВЩИКОВ» «НОПРИЗ»

129090 г. Москва пр-т Мира 5 стр.2

СЕРТИФИКАТ 02 A9 84 C2 00 16 B3 DB A0 42 4E 1C 7B 48 A1 7E 77

ДЕЙСТВИТЕЛЕН: с 01.07.2025 по 10.10.2026.

В ПРОИЗВОДСТВО РАБОТ
ДАТА: 22.09.2025
№ ЗАДАЧИ: С-171

Ведомость основных комплектов рабочих чертежей

Обозначение	Наименование	Примечание
11-ОМ/2023-ЭМ1	Корпус 1. Жилая часть. Силовое электрооборудование	
11-ОМ/2023-ЭО1	Корпус 1. Жилая часть. Электроосвещение	
11-ОМ/2023-ЭМ2	Корпус 2. Жилая часть. Силовое электрооборудование	
11-ОМ/2023-ЭО2	Корпус 2. Жилая часть. Электроосвещение	
11-ОМ/2023-ЭОМ3	Встроенные нежилые помещения. Электроосвещение и силовое электрооборудование	
11-ОМ/2023-ЭОМ4	Подземная автостоянка. Электроосвещение и силовое электрооборудование	
11-ОМ/2023-ЭОМ.ИТП	Индивидуальный тепловой пункт. Электроосвещение и силовое электрооборудование	
11-ОМ/2023-ЭОМ.ВНС	Водопроводная насосная станция. Электроосвещение и силовое электрооборудование	
11-ОМ/2023-ЭГ	Молниезащита. Заземление. Основная система уравнивания потенциалов	
11-ОМ/2023-ЭС	Система электроснабжения. Внутриплощадочные сети 0.4кВ	
11-ОМ/2023-ЭН	Наружное электроосвещение	

ВЕДОМОСТЬ ССЫЛОЧНЫХ И ПРИЛАГАЕМЫХ ДОКУМЕНТОВ

Обозначение	Наименование	Примечание
	Ссылочные документы	
ПУЭ (7-е издание)	Правила устройств электроустановок	
СП 52.13330.2016	Естественное и искусственное освещение	
	Актуализированная редакция СНиП 23-05-95*	
СП 76.13330.2016	Электротехнические устройства.	
	Актуализированная редакция СНиП 3.05.06-85	
Типовая серия А11-2011	Прокладка кабелей напряжением до 35кВ в траншеях	
	с применением двустенных гофрированных труб АО "ДКС"	
Типовая серия 5.407-150	Прокладка проводов и кабелей в стальных трубах	
	Прилагаемые документы	
11-ОМ/2023-ЭН.СО	Спецификация оборудования, изделий и материалов	Листов: 5
11-ОМ/2023-ЭН.П1	Узел крепления опоры в грунт	Листов: 1

Согласовано

Согласовано

Взам. инв. №

Подп. и дата

Инв. № подл.

Технические решения, принятые в проекте, соответствуют требованиям экологических, санитарно-гигиенических, противопожарных и других норм, действующих на территории Российской Федерации, а также исходным данным и техническим условиям по безопасности эксплуатации установки и обеспечивают безопасную для жизни и здоровья людей эксплуатацию объекта при соблюдении предусмотренных проектом мероприятий.

Безопасная эксплуатация объектов по данному проекту обеспечивается при условии соблюдения действующих правил техники безопасности и эксплуатационных инструкций, и соответствии зданий и сооружений, оборудования, материалов, схем и условий строительно-монтажных работ проектным требованиям.

Главный инженер проекта Т.С. Зверева

В ПРОИЗВОДСТВО РАБОТ
ДАТА: 22.09.2025
№ ЗАДАЧИ: С-171

Изм.	Кол. уч	Лист	№ док.	Подп.	Дата	11-ОМ/2023-ЭН		
						Гостиница, расположенная по адресу: г. Москва, внутригородское муниципальное образование Преображенское, ул. Потешная, вл. 5, стр. 1, 2		
Разработал		Борзова			09.25	Наружное электроосвещение	Стадия	Лист	Листов
							Р	1	13
Гл. спец.		Демихов			09.25				
ГИП		Зверева			09.25	Общие данные (начало)	Открытые мастерские		
Н. контр.		Зверева			09.25				

Формат А3

ВЕДОМОСТЬ РАБОЧИХ ЧЕРТЕЖЕЙ ОСНОВНОГО КОМПЛЕКТА

Лист	Наименование	Примечание
1	Общие данные (начало)	
2	Общие данные (продолжение)	
3	Общие данные (окончание)	
4	Принципиальная схема управления ЯУО	
5	Схема электрическая принципиальная (начало)	
6	Схема электрическая принципиальная (окончание)	
7	Схема электрическая принципиальная ЩР1-НО	
8	Схема подключения опоры наружного освещения Тверь Гала	
9	Схема подключения торшера наружного освещения Маяк Мини	
10	План сети наружного освещения (начало)	
11	План сети наружного освещения (окончание)	
12	Разбивочный четеж сети наружного освещения	
13	Размещение ВРУ-НО в помещении ГРЩ	

Согласовано

Согласовано

Взам. инв. №

Подп. и дата

Инв. № подл.

В ПРОИЗВОДСТВО РАБОТ
ДАТА: 22.09.2025
№ ЗАДАЧИ: С-171

Изм.	Кол. уч	Лист	№ док.	Подп.	Дата
Разработал		Борзова			09.25
Гл. спец.		Демихов			09.25
ГИП		Зверева			09.25
Н. контр.		Зверева			09.25

11-ОМ/2023-ЭН

Гостиница, расположенная по адресу: г. Москва, внутригородское муниципальное образование Преображенское, ул. Потешная, вл. 5, стр. 1, 2

Наружное электроосвещение

Стадия	Лист	Листов
Р	2	

Общие данные (продолжение)

Открытые мастерские

Формат А4

Общие указания.

1. Целью данного проекта является разработка рабочей документации по сети наружного освещения территории помещений гостиничного типа для временного проживания, расположенные по адресу: г. Москва, внутригородское муниципальное образование Преображенское, ул. Потешная, вл. 5, стр. 1,2.

Проект выполнен на основании:
- задания на проектирование;
- смежных разделов проекта;
- действующих нормативных документов и правил.

2. В соответствии с требованиями СП52.13330.2016 проектом приняты следующие минимальные значения средней горизонтальной освещенности ($E_{ср.}$) и равномерности ее распределения U_0:

- детские площадки и места отдыха (категория П2) - $E_{ср}$=10,0лк, U_0=0,3
- тротуары, отделенные от проезжей части дорог и улиц, основные проезды микрорайонов (П4) - $E_{ср}$=4,0лк, U_0=0,2
- второстепенные проезды, дворы и хозяйственные площадки на территориях микрорайонов (категория П5) - $E_{ср}$=2,0лк, U_0=0,1

3. В качестве осветительных приборов предусмотрено применение светодиодных осветительных систем 220В "Тверь Гала", торшеров 220В "МАЯК МИНИ".

4. Установка светильников на перекрытии подземной автостоянки выполняется на заранее подготовленных закладных элементах. Закладные элементы предусматриваются разделом 11-ОМ/2023-КР2.

5. Установка светильников в грунт (вне перекрытия подземной парковки) выполняется в заранее подготовленные котлованы с последующим бетонированием, см. лист 11-ОМ/2023-ЭН.П1.

6. По заданию архитектурного отдела предусматривается установка светильников подсветки ступеней наружноой лестницы. Для подсветки разделом применяется светильники "Трейл Степ" и "Трейл Мини Степ" с номинальным напряжением 24В. Блок питания 220/24В, предназначенный для группового подключения данных светильников, устанавливается в шкаф ЩР1-НО, схема ЩР1-НО-см. лист 7 данного проекта.

7. Питание светильников наружного освещения осуществляется от шкафа управления наружным освещением ЯУО, установленного в помещении электрощитовой жилой части корпуса 2, принципиальную схему щита ЯУО см. листы 5,6 данного комплекта. Для подключения к сети 220В светильников, рассчитанных на 24В, проектом предусмотрен шкаф ЩР1-НО, установленный на улице. Принципиальную схему щита ЩР1-НО см. лист 7 данного комплекта.

8. Управление наружным освещением осуществляется автоматически при помощи реле времени программируемого циклического, предназначенного для включения-отключения освещения в моменты захода и восхода солнца в зависимости от географических координат местности и времени года реле времени. Схему управления наружным освещением см. лист лист 4 данного комплекта.

9. В соответствии с заданием, магистраль наружного освещения выполняется кабелем марки АВБШв. Прокладка кабеля наружного освещения по перекрытию подземной автостоянки выполняется кабелем марки ВВГнг(А) в земле в стальной трубе. Соединение труб выполняется при помощи гильз из труды большего диаметра (см. лист 5.407-150.1-01 типовой серии 5.407-150.) Соединение при помощи сварки запрещается.

10. Между нишами для светильников "Трейл Мини Степ" предусматривается прокладка кабеля в ПВХ-трубе в воздушном зазоре навесной системы наружной лестницы.

11. Монтаж кабелей наружного освещения в земле осуществляется на глубине не менее 700мм от поверхности земли, в местах пересечения с автодорогами - не мене 1м. Проложенный кабель должен иметь присыпку, а сверху засыпку из песка. Засыпка траншеи комьями мерзлой земли, грунтом, содержащим камни, куски металла и т.п., не допускается. Кабель защищается от механических повреждений путем прокладки в двустенной ПНД/ПВД трубе по всей длине линии.

12. В местах ввода кабелей в трубу с целью герметизации выполнить уплотнение ввода при помощи уплотнителей кабельных проходов УКПТ.

13. Прокладка кабельных линий на участках пересечения с инженерными коммуникациями выполняется согласно типовой серии А11-2011.

14. Все элементы опор наружного освещения, нормально не находящиеся под напряжением, но которые могут оказаться под напряжением вследствие нарушения изоляции, подлежат занулению. Зануление осуществляется путем присоединения вышеуказанных элементов к PE-проводнику магистрали наружного освещения.

15. Для защиты кабеля от возгорания и распротранения горения, при прокладке в помещении ВРУ, кабели дополнительно покрыть огнезащитным составом.

16. Оборудование и материалы, принимаемые к монтажу, в том чис
производства, должны иметь сертификат соответствия в Системе сертиф
кабельная продукция и кабеленесущие монтажные изделия- дополнит
пожарной безопасности НПБ 246-97.

17. Электромонтажные работы выполнить в соответствии с СП 2 СП 7

В ПРОИЗВОДСТВО РАБОТ
ДАТА 22.09.2025
№ ЗАДАЧИ: С-171

Согласовано

Согласовано

Взам. инв. №

Подп. и дата

Инв. № подл.

Изм.	Кол. уч	Лист	№ док.	Подп.	Дата	11-ОМ/2023-ЭН			
						Гостиница, расположенная по адресу: г. Москва, внутригородское муниципальное образование Преображенское, ул. Потешная, вл. 5, стр. 1, 2			
Разработал		Борзова			09.25	Наружное электроосвещение	Стадия	Лист	Листов
							Р	3	
Гл. спец.		Демихов			09.25				
ГИП		Зверева			09.25	Общие данные (окончание)	Открытые мастерские		
Н. контр.		Зверева			09.25				

Формат А3

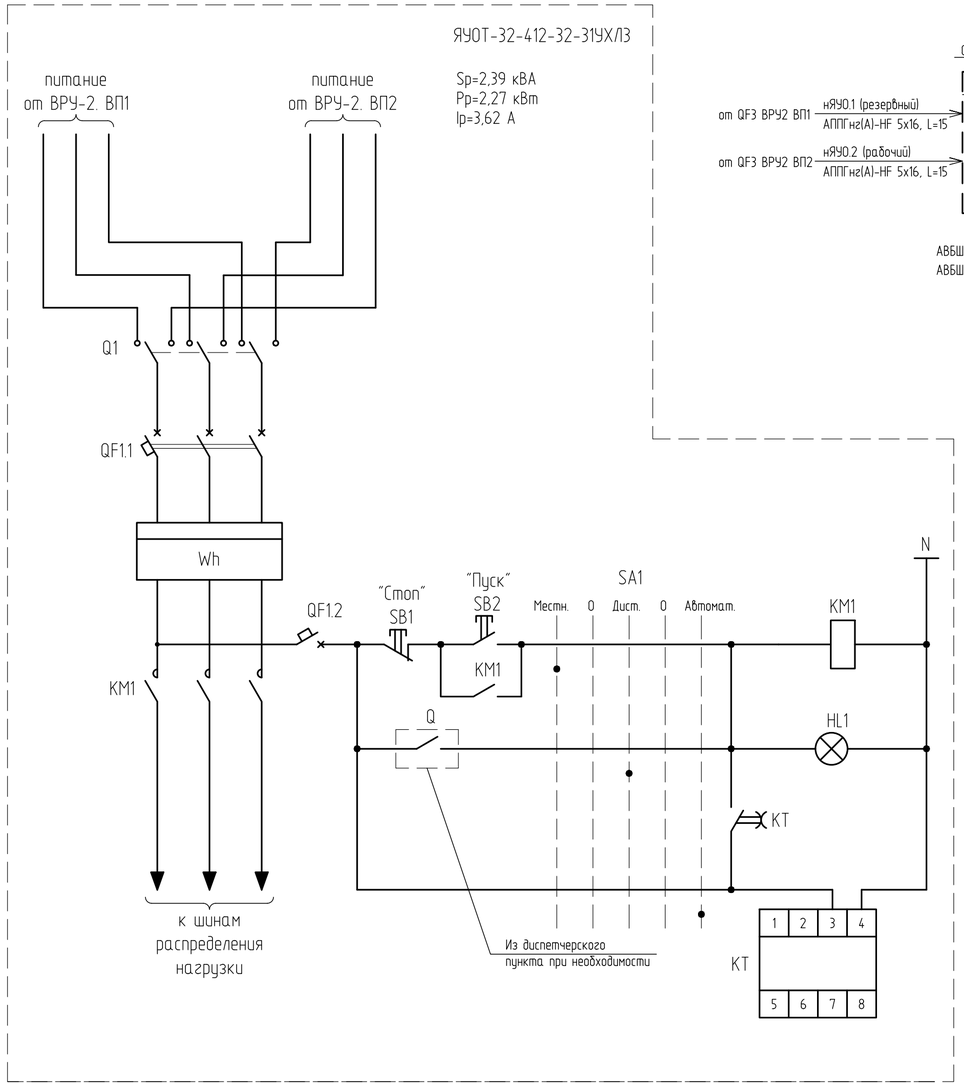

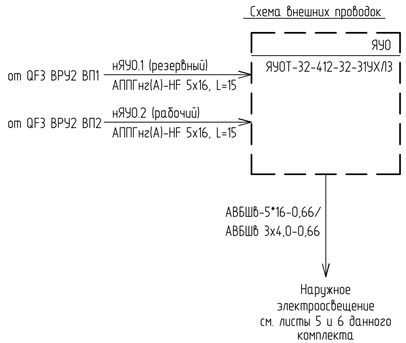

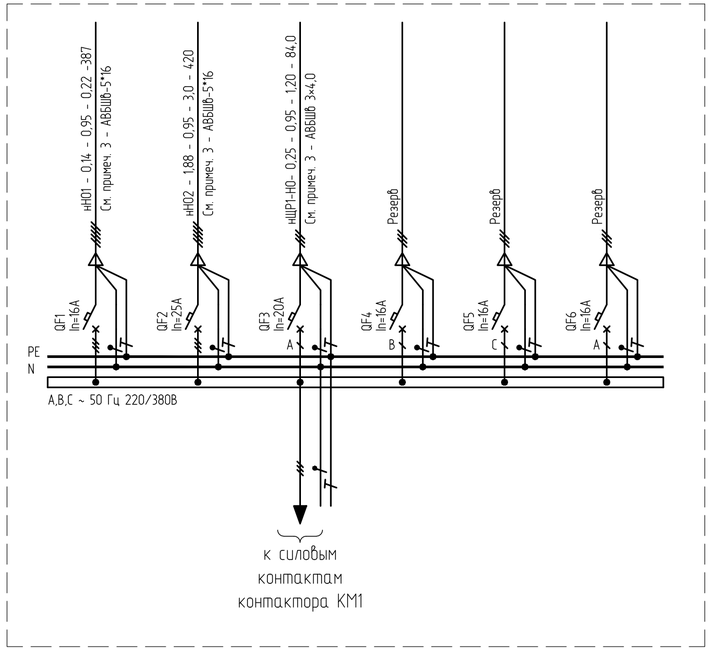

Поз. обозн.	Наименование	Кол.	Примечание
Q1	Выключатель-разъединитель реверсивный OptiSwitch DI-40-3C 3P, 40A	1	
QF1.1	Автоматический выключатель ВА47-60М 3Р 40А 6кА хар-ка С	1	
Wh	Счетчик электроэнергии прямого включения PI1 Пульсар	1	
	3/3MYS-1/2K-5/60-5,10-4-OИ, номинальный (максимальный) ток: 5-60А		
KM1	Контактор КМИ-23210 32А 230В/АС3 1NO	1	
QF1.2	Автоматический выключатель ВА47-60М 1Р 6А 6кА хар-ка С	1	
SB1	Кнопка КМЕ4111м/1-220В-красный-1но+1нз-цилиндр-индикатор-IP40-КЭАЗ	1	
SB2	Кнопка КМЕ4111м/1 220В белый 1но+1нз цилиндр индикатор IP40	1	
SA1	Переключатель LAY5-BJ33 3 положения "I-0-II"	1	
HL1	Сигнальная лампа	1	
KT	Реле времени астрономическое PCZ-525-1	1	
QF1	Автоматический выключатель ВА-103 3Р 16А хар-ка В 6кА IP20	1	
QF2	Автоматический выключатель ВА-103 3Р 25А хар-ка В 6кА IP20	1	
QF3	Автоматический выключатель ВА-103 1Р 20А хар-ка В 6кА IP20	1	
QF4-QF6	Автоматический выключатель ВА-103 1Р 16А хар-ка В 6кА IP20	3	

Примечания:
1. Данную схему смотреть совместно со схемой листов 5 стр. данного комплекта.
2. Щит индивидуального изготовления. Однолинейная схема является комбинированной подачей заводу-и
3. Потери напряжения рассчитаны по фазам, полученные значения приведены в таблице 2 листа 5 до

В ПРОИЗВОДСТВО РАБОТ
ДАТА: 22.09.2025
№ ЗАДАЧИ: С-171

Изм.	Кол. уч.	Лист	№ док.	Подп.	Дата	11-ОМ/2023-ЭН			
						Гостиница, расположенная по адресу: г. Москва, внутригородское муниципальное образование Преображенское, ул. Потешная, вл. 5, стр. 1, 2			
Разработал		Борзова			09.25	Наружное электроосвещение	Стадия	Лист	Листов
Гл. спец.		Демихов			09.25		Р	4	
Н. контр.		Зверева			09.25	Принципиальная схема управления ЯУО	Открытые мастерские		

Согласовано
Согласовано
Взам. инв. №
Подп. и дата
Инв. № подл.

Формат А4×3

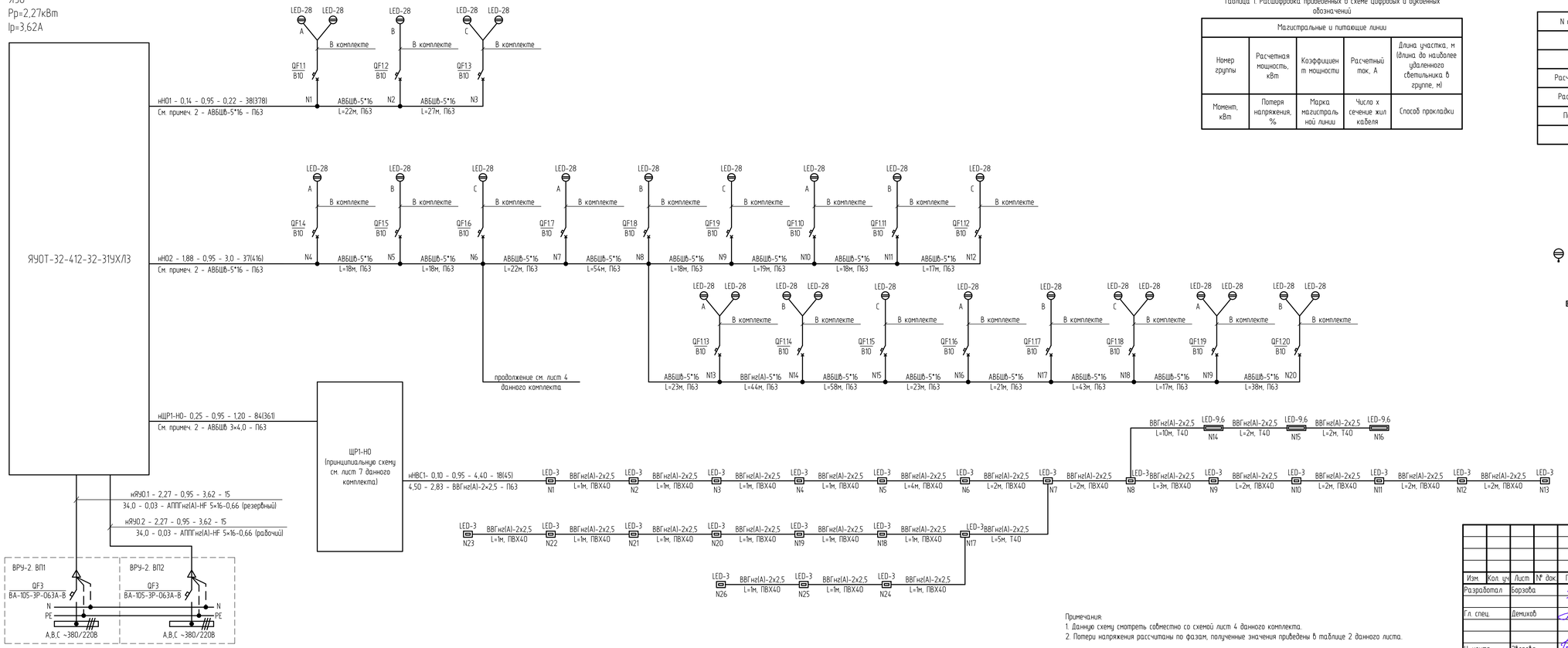

Таблица 1. Расшифровка приведенных в схеме цифровых и буквенных обозначений

Магистральные и питающие линии				
Номер группы	Расчетная мощность, кВт	Коэффициент мощности	Расчетный ток, А	Длина участка, м (длина до наиболее удаленного светильника в группе, м)
Момент, кВт	Потеря напряжения, %	Марка магистральной линии	Число х сечение жил кабеля	Способ прокладки

Таблица 2. Расчет электрических нагрузок по фазам и выбор защитного аппарата

N автоматического выключателя	QF1			QF2			QF3		
Наименование линии	НО1			НО2			НО3		
Фаза	A	B	C	A	B	C	A	B	C
Расчетная мощность по фазам, кВт	0,06	0,03	0,06	0,61	0,62	0,64	0,25	-	-
Расчетный ток линий по фазам, А	0,27	0,13	0,27	2,91	2,99	3,08	1,20	-	-
Потери напряжения в линии, %	0,02	0,01	0,04	0,62	0,69	0,60	0,71	-	-
Номинальный ток АВ, А	16			25			20	-	-

Условные обозначения

- проектируемая опора наружного освещения с 1/2 консольным(-ыми) светодиодным(-ими) светильником(-ами), с указанием номера опоры, мощности и фазы подключения светильника(-ов)
- встраиваемый светодиодный светильник ТРЕЙЛ МИНИ СТЕП 3Вт, 24В, IP65
- встраиваемый светодиодный светильник ТРЕЙЛ МИНИ СТЕП 9.6Вт, 24В, IP69K

Примечания:
1. Данную схему смотреть совместно со схемой лист 4 данного комплекта.
2. Потери напряжения рассчитаны по фазам, полученные значения приведены в таблице 2 данного листа.

В ПРОИЗВОДСТВО РАБОТ
ДАТА: 22.09.2025
№ ЗАДАЧИ: С-171

Изм.	Кол. уч.	Лист	№ док.	Подп.	Дата	11-ОМ/2023-ЭН		
						Гостиница, расположенная по адресу: г. Москва, внутригородское муниципальное образование Преображенское, ул. Потешная, вл. 5, стр. 1, 2		
Разработал		Борзова			09.25	Наружное электроосвещение	Стадия	Лист	Листов
Гл. спец.		Демихов			09.25		Р	5	
Н. контр.		Звереева			09.25	Схема электрическая принципиальная ЯУО (начало)	Открытые мастерские		

Согласовано
Согласовано
Взам. инв. №
Подп. и дата
Инв. № подл.

Формат А4×4

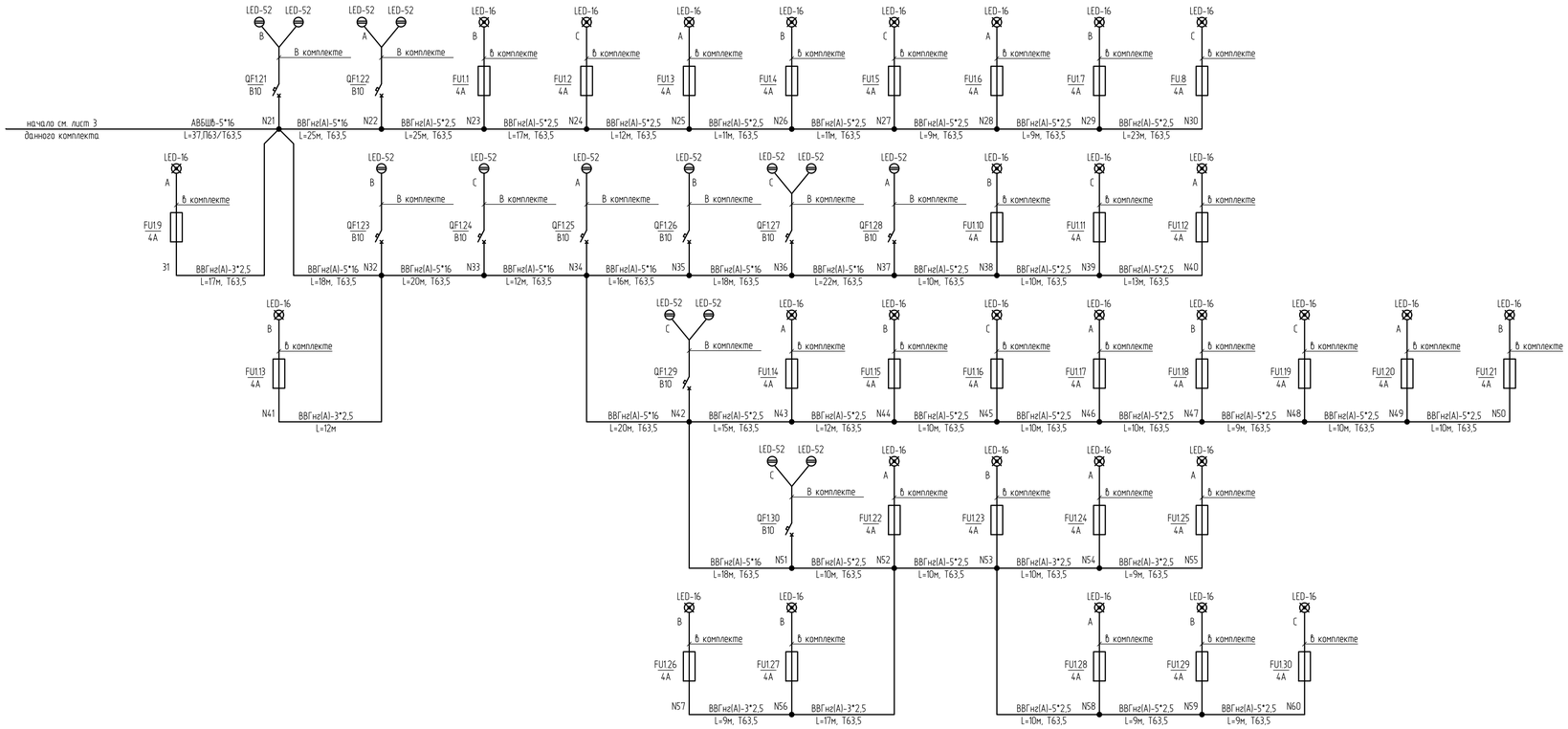

Условные обозначения

- проектируемая опора наружного освещения с 1/2 консольным(-ыми) светодиодным(-ыми) светильником(-ами), с указанием номера опоры, мощности и фазы подключения светильника(-ов)
- проектируемый торшер наружного освещения с указанием номера торшера, мощности и фазы подключения светильника

Примечания:
1. Данную схему смотреть совместно со схемой лист 4 данного комплекта.

В ПРОИЗВОДСТВО РАБОТ
ДАТА: 22.09.2025
№ ЗАДАЧИ: С-171

Изм.	Кол. уч.	Лист	№ док.	Подп.	Дата	11-ОМ/2023-ЭН			
Разработал		Борзова			09.25	Гостиница, расположенная по адресу: г. Москва, внутригородское муниципальное образование Преображенское, ул. Потешная, вл. 5, стр. 1, 2			
Гл. спец.		Демихов			09.25	Наружное электроосвещение	Стадия	Лист	Листов
							Р	6	
Н. контр.		Зверева			09.25	Схема электрическая принципиальная ЯУО (окончание)	Открытые мастерские		

Согласовано

Согласовано

Взам. инв. №

Подп. и дата

Инв. № подл.

Формат А4×4

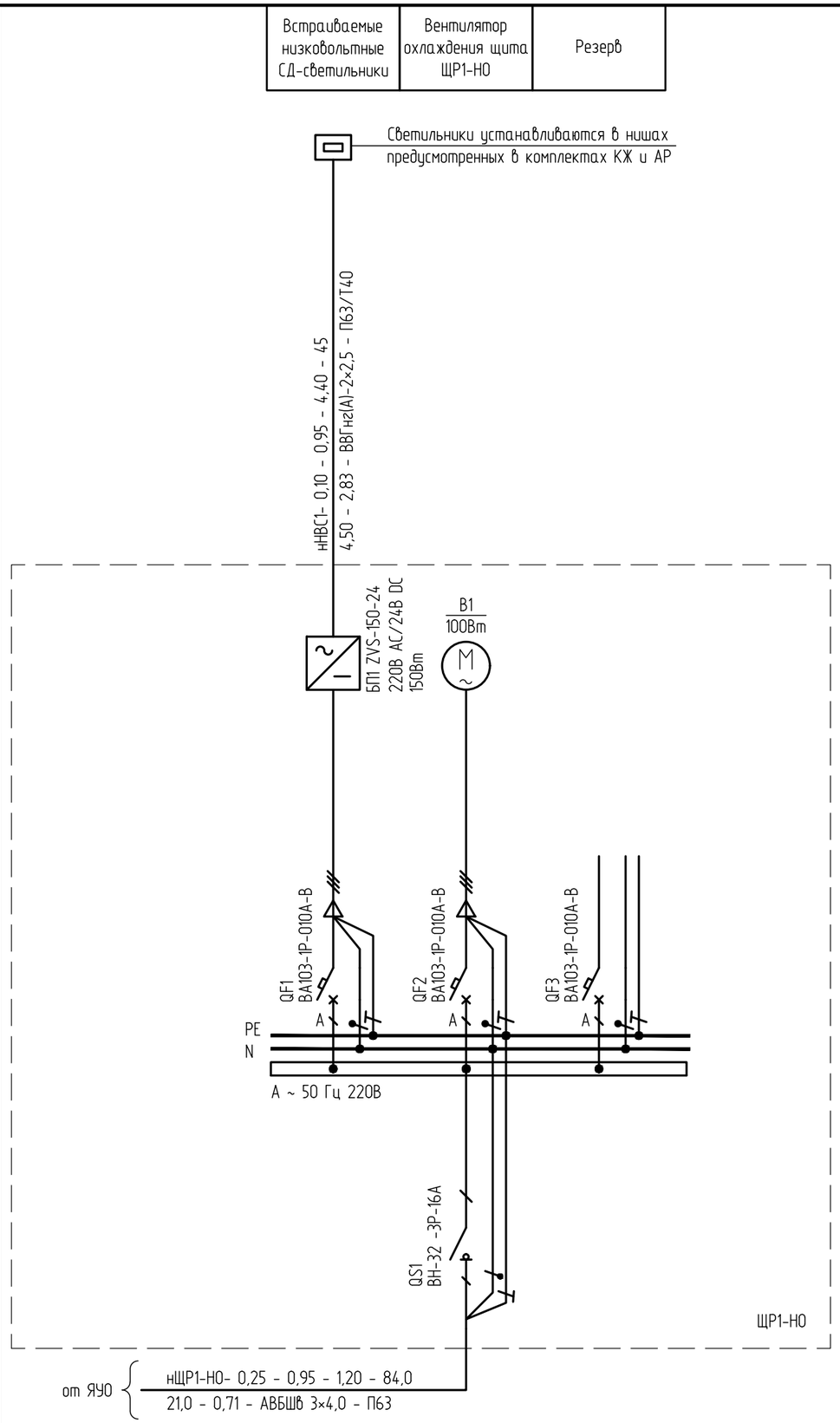

Спецификация

Марка поз.	Наименование	Кол.	Примечание
ЩР1-НО	Щит распределительный наружного освещения уличной	1	
	установки, для установки на грунтовой фундамент		
	материал - антивандальный пластик (SMC полиэстер),		
	армированный стекловолокном		
	Степень защиты - IP54, климатическое исполнение - УХЛ1,		
	степень защиты от механических повреждений - IK10,		
	класс защиты от поражения электрическим током - II,		
	класс пожаростойкости - V0		
QS1	Выключатель нагрузки модульный ВН-32-363-УХЛ3	1	
	количество полюсов - 3, номинальный ток - 63А		
QF1-QF3	Автоматический выключатель ВА-103-1Р-10А-С	3	
	количество полюсов - 1, номинальный ток - 10А,		
	отключающая способность - 6кА, характеристика		
	срабатывания - В		
БП1	БП ZVS-150-24, напряжение - 220В AC/24В DC,	1	
	потребляемая мощность - 150Вт		
В1	Встроенный щитовой вентилятор	1	

Примечания:
1. Щит индивидуального изготовления. Однолинейная схема является одновременно заданием заводу-и
2. Предусмотреть возможность охлаждения блока питания 220/24В, расположенного в щите ЩР1-НО.

В ПРОИЗВОДСТВО РАБОТ
ДАТА: 22.09.2025
№ ЗАДАЧИ: С-171

Согласовано

Согласовано

Взам. инв. №

Подп. и дата

Инв. № подл.

Изм.	Кол. уч	Лист	№ док.	Подп.	Дата
Разработал		Борзова			09.25
Гл. спец.		Демихов			09.25
Н. контр.		Зверева			09.25

11-ОМ/2023-ЭН

Гостиница, расположенная по адресу: г. Москва, внутригородское муниципальное образование Преображенское, ул. Потешная, вл. 5, стр. 1, 2

Наружное электроосвещение

Стадия	Лист	Листов
Р	7	

Схема электрическая принципиальная ЩР1-НО

Открытые мастерские

Формат А3

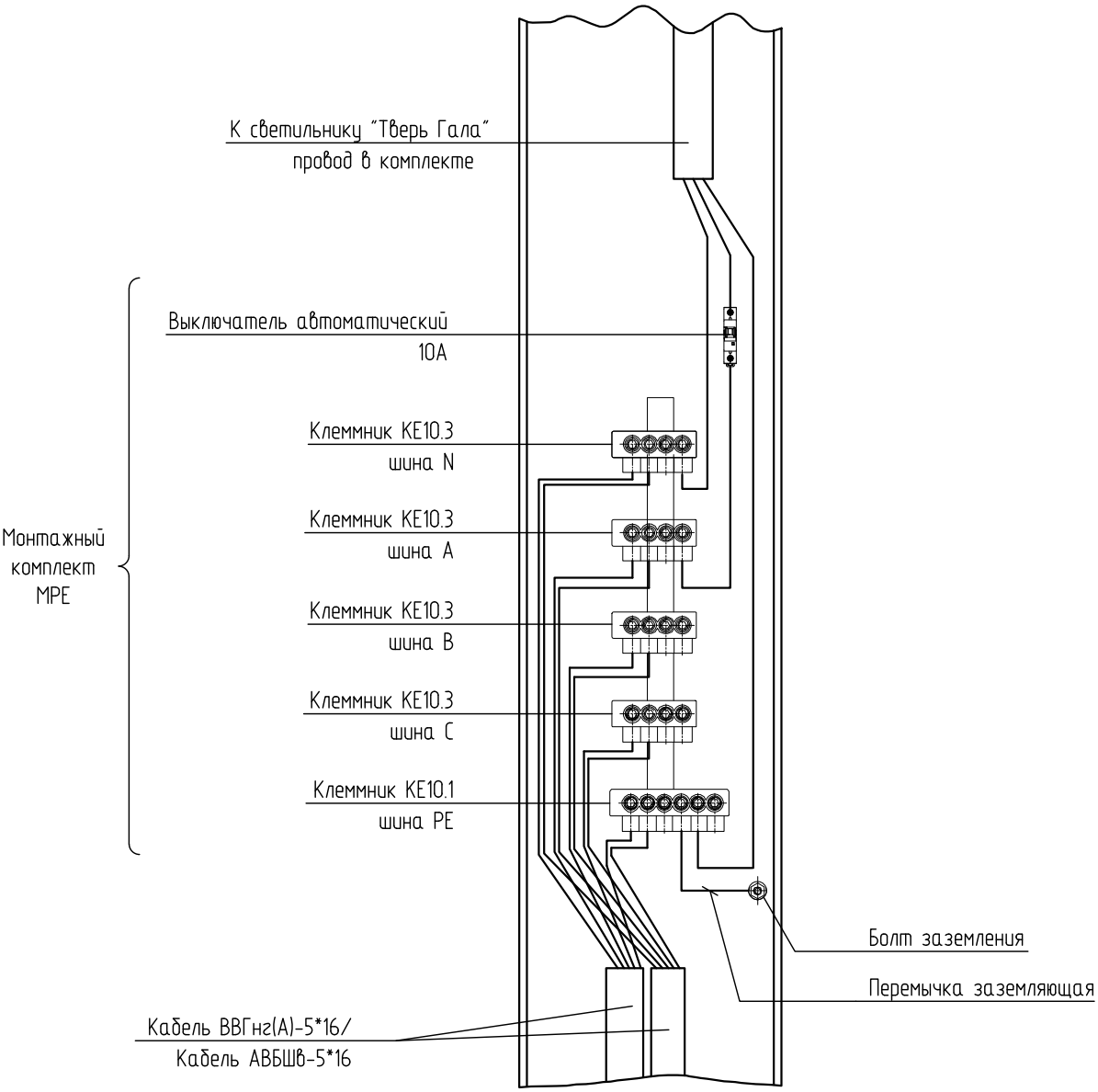

В ПРОИЗВОДСТВО РАБОТ
ДАТА: 22.09.2025
№ ЗАДАЧИ: С-171

Согласовано

Согласовано

Взам. инв. №

Подп. и дата

Инв. № подл.

Изм.	Кол. уч	Лист	№ док.	Подп.	Дата
Разработал		Борзова			09.25
Гл. спец.		Демихов			09.25
Н. контр.		Зверева			09.25

11-ОМ/2023-ЭН

Гостиница, расположенная по адресу: г. Москва, внутригородское муниципальное образование Преображенское, ул. Потешная, вл. 5, стр. 1, 2

Наружное электроосвещение

Стадия	Лист	Листов
Р	8	

Схема подключения опоры наружного освещения Тверь Гала

Открытые мастерские

Формат А4

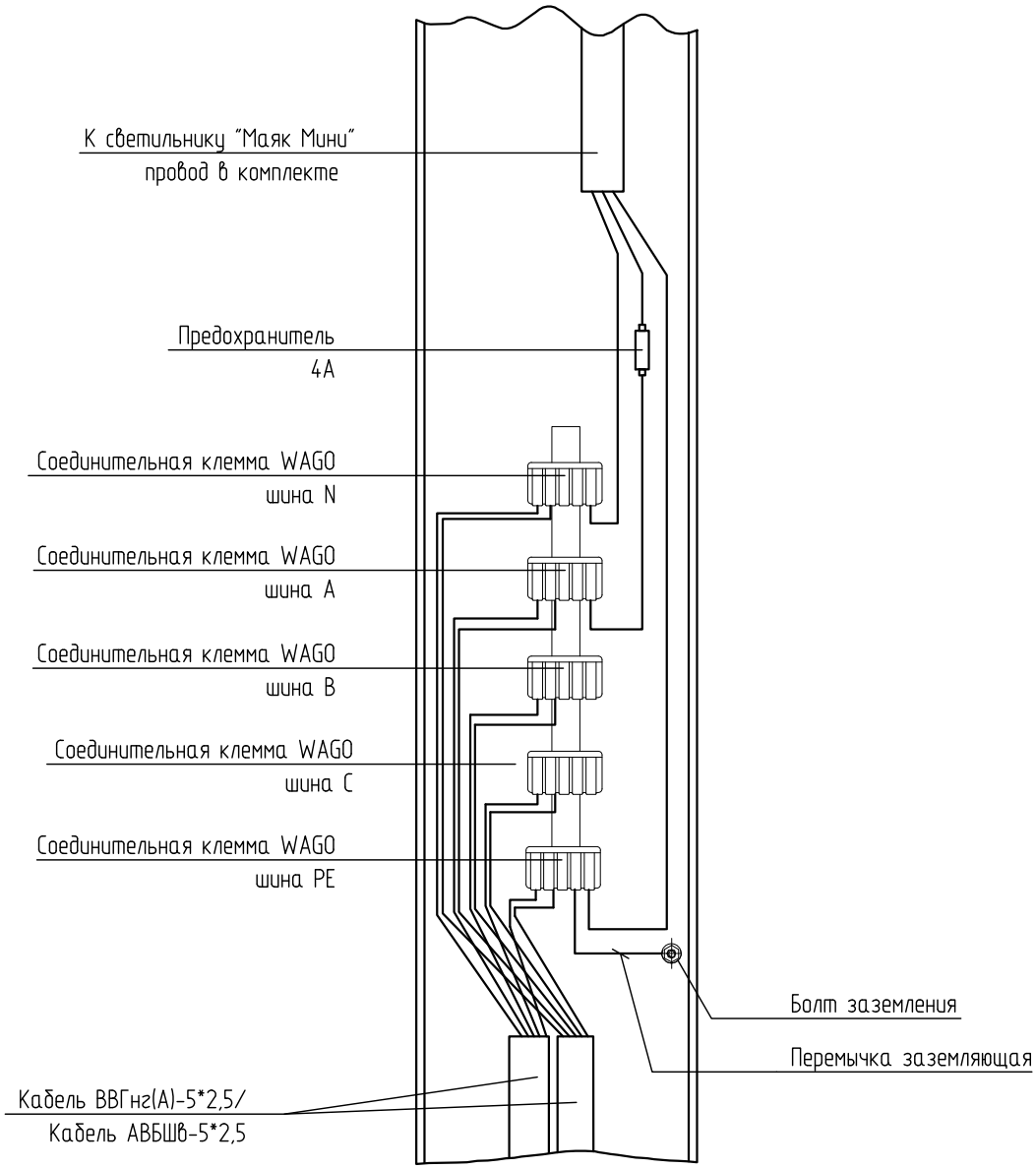

В ПРОИЗВОДСТВО РАБОТ
ДАТА: 22.09.2025
№ ЗАДАЧИ: С-171

Согласовано

Согласовано

Взам. инв. №

Подп. и дата

Инв. № подл.

Изм.	Кол. уч	Лист	№ док.	Подп.	Дата
Разработал		Борзова			09.25
Гл. спец.		Демихов			09.25
Н. контр.		Зверева			09.25

11-ОМ/2023-ЭН

Гостиница, расположенная по адресу: г. Москва, внутригородское муниципальное образование Преображенское, ул. Потешная, вл. 5, стр. 1, 2

Наружное электроосвещение

Стадия	Лист	Листов
Р	9	

Схема подключения торшера наружного освещения Маяк Мини

Открытые мастерские

Формат А4

Разрез 1-1 (Т-13)

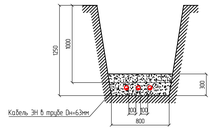

Разрез 2-2 (Т-11)

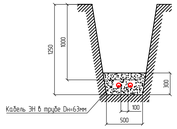

Разрез 3-3 (Т-2)

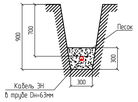

Разрез 4-4 (Т-10)

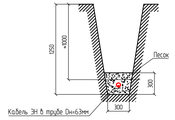

Разрез 5-5 (Т-4)

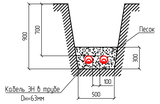

ГАБАРИТЫ ТРАНШЕЙ И ОБЪЕМЫ ЗЕМЛЯНЫХ РАБОТ

Тип траншей	B, мм	H, мм	Объем земляных работ на 100м траншеи, м³		Объем мелкой просеянной земли или песка на 100м траншеи, м³	Глубина заложения кабеля, мм
			Рытье траншеи	Обратная засыпка		
Т-2	300	900	40,0	29,5	10,4	700
Т-4	500		58,0	41,5	16,4	
Т-10	300	1250	62,5	52,1	10,4	1000
Т-11	500		87,5	71,1	16,4	
Т-13	800		125,0	99,6	25,5	

ВЕДОМОСТЬ ОБЪЕМОВ СТРОИТЕЛЬНЫХ И МОНТАЖНЫХ РАБОТ

№ п/п	Наименование работ	Ед.изм.	Количество
	Строительные работы		
1	Рытье траншеи	м³	240,53
2	Обратная засыпка траншеи обычным грунтом	м³	188,66
4	Обратная засыпка траншеи песком	м³	52,11
	Монтажные работы		
1	Укладка кабеля в траншеи	м	538,20

ЭКСПЛИКАЦИЯ КАБЕЛЬНЫХ СООРУЖЕНИЙ

Поз	Наименование	Количество на траншее					Обозначение документа
		ТК-1	ТК-2	ТК-3	ТК-4	ТК-5	
1	Тип Т-2 (длина, м)	-	3,3	25,5	52,8	153,4	
2	Тип Т-4 (длина, м)	-	14	9,4	6,6	-	
4	Тип Т-10 (длина, м)	-	5,2	23,1	39,8	55	
5	Тип Т-11 (длина, м)	-	40,3	-	6,7	-	
7	Тип Т-13 (длина, м)	5,40	3	-	-	-	
8	Ввод кабелей в здание (шт)	1,00	-	-	-	-	АТП-2011.46
9	Пересечение с кабельной линией (шт)	-	2,00	1,00	3,00	-	АТП-2011.29-02
10	Пересечение с автодорогой (шт)	-	2,00	-	2,00	2,00	АТП-2011.38-02
11	Пересечение с трубопроводом (шт)	-	4,00	1,00	3,00	9,00	АТП-2011.31-02
12	Пересечение с теплосетью (шт)	1,00	-	-	-	1,00	АТП-2011.32
13	Монтаж в хризотилцементной трубе	1,10	-	-	-	-	АТП-2011.43

Примечания:
1. Монтаж и питание светильников, крепящихся на кронштейны на фасадных стенах, предусмотрены в проекте 11-ОМ/2023-ЭО.
2. Проектируемая линия наружного освещения в зоне автостоянки прокладывается в стальных трубах и выполняется кабелем марки ВВГнг(А).
3. Данный лист необходимо рассматривать совместно с листом 11 данного комплекта.

ВЕДОМОСТЬ ОПОР

Поз	Назначение опоры	Тип опоры	Тип кронштейна	Количество	Тип светильника
N1		Осветительная система Тверь Гала степень защиты - IP65, высота - 6м	-	1	Тверь Гала TVGAL 60/2 (901)
N2			-	1	Тверь Гала TVGAL 60/1 (901)
N3			-	1	Тверь Гала TVGAL 60/2 (901)
N4 - N12			-	9	Тверь Гала TVGAL 60/1 (901)
N13 - N14			-	2	Тверь Гала TVGAL 60/2 (901)
N15 - N17			-	3	Тверь Гала TVGAL 60/1 (901)
N18 - N20			-	3	Тверь Гала TVGAL 60/2 (901)
N21 - N22			-	2	Тверь Гала TVGAL 60M/2 (901)
N23 - N31		Уличный прожектор МАЯК ММИ степень защиты - IP65, высота - 1,2м	-	9	MAJAK MM M 12
N32-N35		Осветительная система Тверь Гала степень защиты - IP65, высота - 6м	-	4	Тверь Гала TVGAL 60M/1 (901)
N36			-	1	Тверь Гала TVGAL 60M/2 (901)
N37			-	1	Тверь Гала TVGAL 60M/1 (901)
N38-N41		Уличный прожектор МАЯК ММИ степень защиты - IP65, высота - 1,2м	-	4	MAJAK MM M 12
N42		Осветительная система Тверь Гала степень защиты - IP65, высота - 6м	-	1	Тверь Гала TVGAL 60M/2 (901)
N43-N50		Уличный прожектор МАЯК ММИ степень защиты - IP65, высота - 1,2м	-	8	MAJAK MM M 12
N51		Осветительная система Тверь Гала степень защиты - IP65, высота - 6м	-	1	Тверь Гала TVGAL 60M/2 (901)
N52-N60		Уличный прожектор МАЯК ММИ степень защиты - IP65, высота - 1,2м	-	9	MAJAK MM M 12

Условные обозначения

- проектируемый шкаф наружного освещения, 380/220В, IP30
- проектируемая линия наружного освещения 380/220В, выполненная кабелем марки АВБШВ/ВВГнг(А) в ПНД/ПВД трубе (с указанием количества прокладываемых в трубе кабелей)
- проектируемая линия наружного освещения 380/220В, выполненная кабелем марки АВБШВ/ВВГнг(А) в хризотилцементной трубе
- проектируемая опора наружного освещения с 1/2 консольным(-ми) светом светильником(-ами), с указанием номера опоры, мощности и фазы подключен
- проектируемый прожектор наружного освещения с указанием номера прожектор подключения светильника

В ПРОИЗВОДСТВО РАБОТ
ДАТА: 22.09.2025
№ ЗАДАЧИ: С-171

Изм.	Кол. уч.	Лист	N док.	Подп.	Дата	11-ОМ/2023-ЭН		
Разработал		Борзова			09.25	Гостиница, расположенная по адресу: г. Москва, Внутригородское муниципальное образование Преображенское, ул. Потешная, вл. 5, стр. 1, 2		
Гл. спец.		Демихов			09.25	Наружное электроосвещение	Стадия	Лист	Листов
							Р	10	
Н. контр.		Зверева			09.25	План сети наружного освещения	Открытые мастерские		

Согласовано

Взам. инв. №

Подп. и дата

Инв. № подл.

Формат А3×4

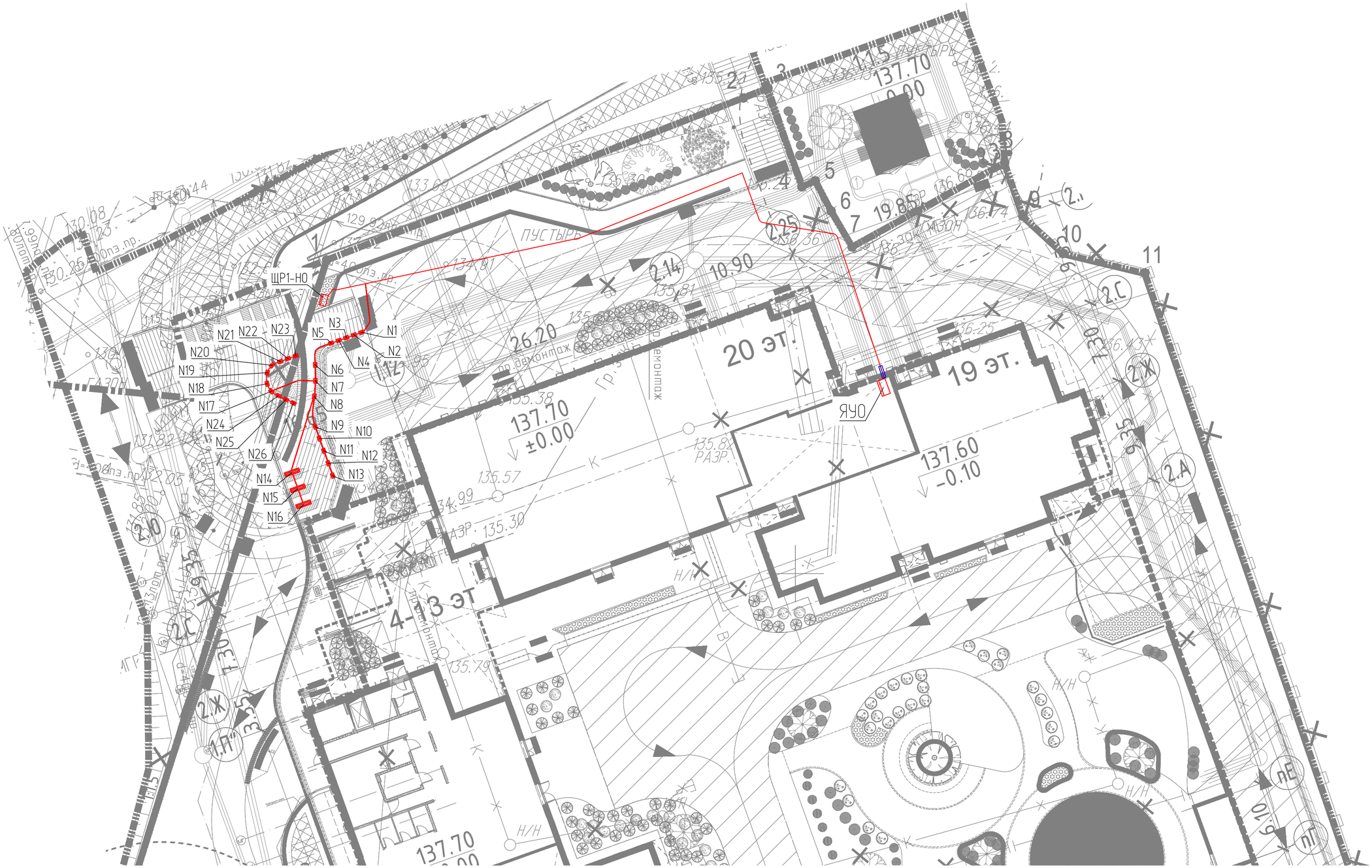

Условные обозначения

- проектируемый низковольтный шкаф наружной установки, 220/24В, IP65
- N1 — встраиваемый светодиодный светильник ТРЕЙЛ МИНИ СТЕП 3Вт, 24В, IP65, с указанием номера светильника
- N1 — встраиваемый светодиодный светильник ТРЕЙЛ МИНИ СТЕП 9,6Вт, 24В, IP69K с указанием номера светильника
- проектируемая линия 24В наружного освещения, выполненная кабелем марки ВВГнг(А) в ПНД/ПВД/металлической трубе
- проектируемая линия 380/220В наружного освещения, выполненная кабелем марки АВБШв/ВВГнг(А) в ПНД/ПВД трубе
- проектируемая линия наружного освещения, выполненная кабелем марки АВБШв/ВВГнг(А) в хризотилцементной трубе

Примечания:
1. Светильники 24В устанавливаются в нишах, предусмотренных комплектом поставки МАФ.

В ПРОИЗВОДСТВО РАБОТ
ДАТА: 22.09.2025
№ ЗАДАЧИ: С-171

Изм.	Кол. уч	Лист	№ док.	Подп.	Дата	11-ОМ/2023-ЭН		
						Гостиница, расположенная по адресу: г. Москва, внутригородское муниципальное образование Преображенское, ул. Потешная, вл. 5, стр. 1, 2		
Разработал		Борзова			09.25	Наружное электроосвещение	Стадия	Лист	Листов
							Р	11	
Гл. спец.		Демихов			09.25				
Н. контр.		Зверева			09.25	План сети наружного низковольтного освещения	Открытые мастерские		

Согласовано

Согласовано

Взам. инв. №

Подп. и дата

Инв. № подл.

Формат А2

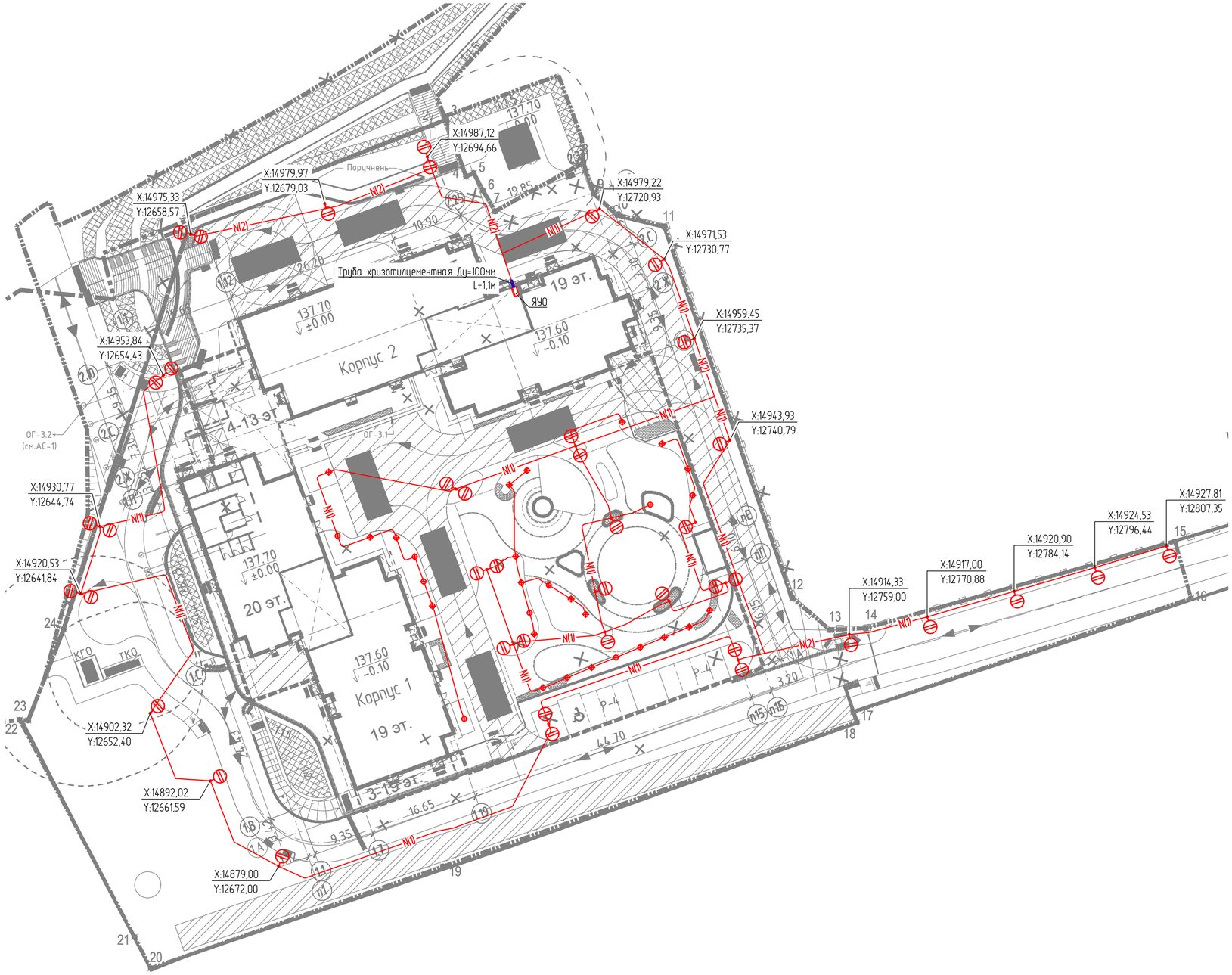

Условные обозначения

- проектируемый шкаф наружного освещения, 380/220В, IP30
- проектируемая линия наружного освещения 380/220В, выполненная кабелем марки АВБШв/ВВГнг(А) в ПНД/ПВД трубе (с указанием количества прокладываемых в траншее кабелей)
- проектируемая линия наружного освещения 380/220В, выполненная кабелем марки АВБШв/ВВГнг(А) в хризотилцементной трубе
- проектируемая опора наружного освещения с 1/2 консольным(-ыми) светодиодным(-ыми) светильником(-ами)
- проектируемый торшер наружного освещения
- X: 14877,65 / Y:12670,44 — геодезические координаты расположения светильников наружного освещения

Примечания:
1. Места расположения опор наружного освещения, находящиеся на перекрытии автопарки см. комплек
2. Опоры наружного освещения, расположенные на перекрытии [illegible] в осна комплектах КЖ. Прокладка кабеля между данными опорами осуществляется в стальных трубах
3. Данный чертеж смотреть совместно с листом 10 данного комплекта.

В ПРОИЗВОДСТВО РАБОТ
ДАТА: 22.09.2025
№ ЗАДАЧИ: С-171

Изм.	Кол. уч.	Лист	№ док.	Подп.	Дата	11-ОМ/2023-ЭН		
						Гостиница, расположенная по адресу: г. Москва, внутригородское муниципальноеобразование Преображенское, ул. Потешная, вл. 5, стр. 1, 2		
Разработал		Борзова			09.25	Наружное электроосвещение	Стадия	Лист	Листов
							Р	12	
Гл. спец.		Демихов			09.25				
						Разбивочный чертеж сети наружного освещения	Открытые мастерские		
Н. контр.		Зверева			09.25				

Согласовано

Согласовано

Взам. инв. №

Подп. и дата

Инв. № подл.

Формат А2

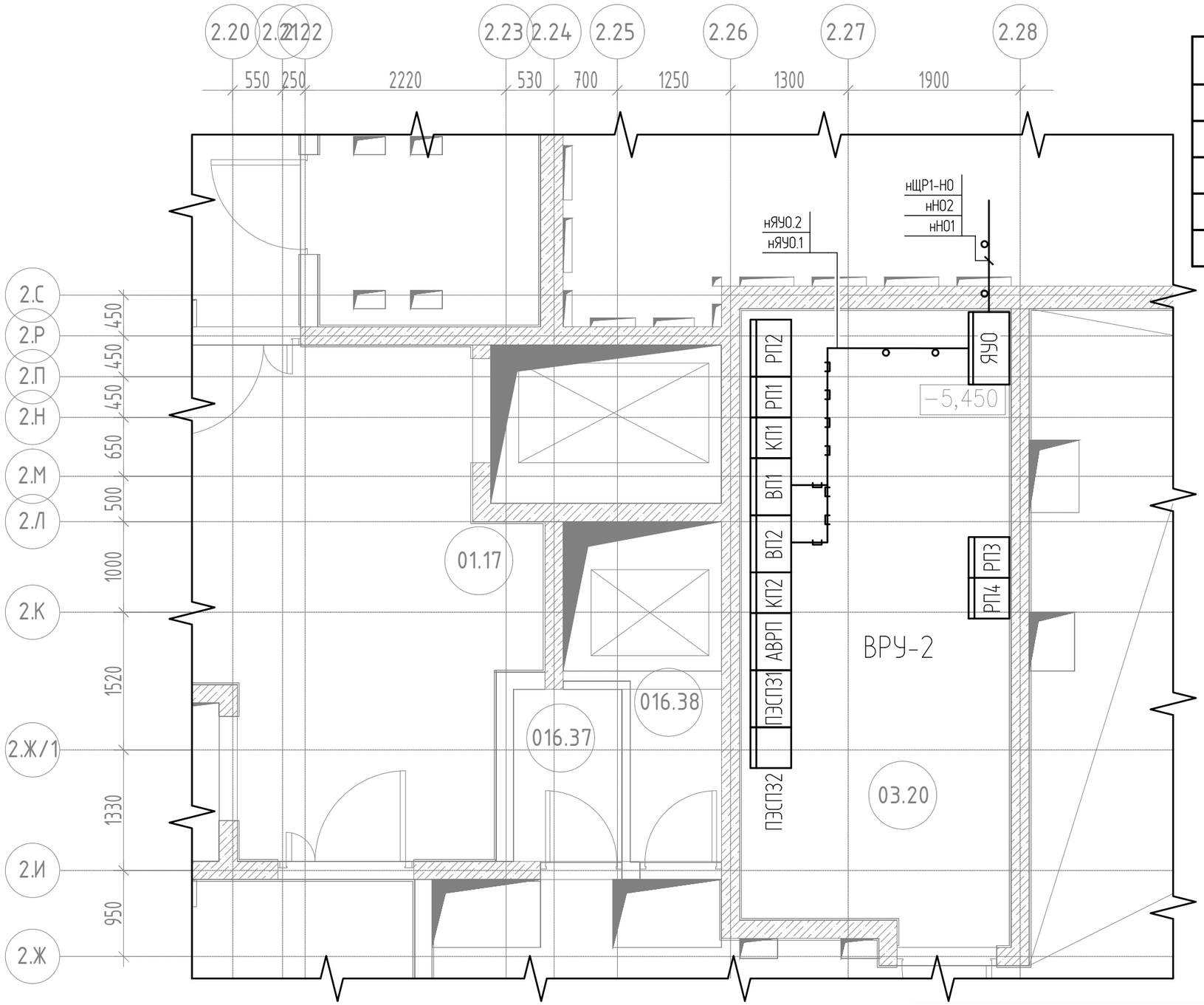

Экспликация помещений. Корпус 2. Этаж -1		
Номер	Наименование	Площадь
01.17	Лифтовой холл	19,35
16.37	Кладовая	2,28
16.38	Кладовая	5,09
3.20	Электрощитовое помещение	20,63

Примечания:
1. Щиты крепятся к стене на высоте 1700 м

В ПРОИЗВОДСТВО РАБОТ
ДАТА: 22.09.2025
№ ЗАДАЧИ: С-171

Согласовано

Согласовано

Взам. инв. №

Подп. и дата

Инв. № подл.

Изм.	Кол. уч	Лист	№ док.	Подп.	Дата
Разработал		Борзова			09.25
Гл. спец.		Демихов			09.25
Н. контр.		Зверева			09.25

11-ОМ/2023-ЭН

Гостиница, расположенная по адресу: г. Москва, внутригородское муниципальное образование Преображенское, ул. Потешная, вл. 5, стр. 1, 2

Наружное электроосвещение

Стадия	Лист	Листов
Р	13	

Размещение ВРУ-НО в помещении ГРЩ

Открытые мастерские

Формат А3

Поз.	Наименование и техническая характеристика	Тип, марка, обозначение документа, опросного листа	Код продукции	Поставщик	Ед. измере-ния	Кол.	Масса 1 ед., кг	Примечания
1	2	3	4	5	6	7	8	9
	1. ЭЛЕКТРООБОРУДОВАНИЕ							
1	Ящик управления освещением трёхфазного исполнения, с напряжением главной цепи 380В, с автоматическим управлением от реле времени, на вводе в ящик установлен переключатель-разъеденитель, количетсво групповых распределительных линий - 6, номинальный ток ящика 32А, степень защиты IP31, категория размещения и климатическое исполнение УХЛ3. Система заземления TN-S. Конструктивное исполнение напольное. В комплекте ЯУО: - переключатель реверсивный 3-х полюсный, Iном = 40А IP20; - выключатель автоматический 3-х полюсный, Iном = 40А, хар-ка С 10кА IP20; - счетчик электроэнергии прямого включения, номинальный (максимальный) ток: 5-60А IP51; - автоматический выключатель 3-х полюсный, Iном = 16/20/25А, хар-ка В 6кА IP20; - автоматический выключатель 1-о полюсный, Iном = 16А, хар-ка В 6кА (3шт.) IP20.	ЯУОТ-32-412-32-31УХЛ3		ООО "ТПЭ-Тяжпромэлектро", Россия	шт.	1		принципиальную схему управления шкафа ЯУО см. лист 4 данного комплекта
2	Шкаф для установки блока питания 220/24В, степень защиты - IP54, климатическое исполнение - УХЛ1	ЩР1-НО		ООО "ПКП Энергопласт", Россия	шт.	1		принципиальную схему шкафа ЩР1-НО см. лист 7 данного комплекта
	2. ИЗДЕЛИЯ МЕТАЛЛИЧЕСКИЕ							
1	Трубчатый закладной элемент для опор с фланцевым креплением Ø170	ТР-1		"ГК Сарос", Россия	шт.	30		
2	Трубчатый закладной элемент для опор с фланцевым креплением Ø155	ЗТ-1000		"ГК Сарос", Россия	шт.	30		
	3. СВЕТОТЕХНИЧЕСКОЕ ОБОРУДОВАНИЕ							
1	Осветительная система 4000К, IP65, 220В, CRI>80, 28Вт, 3239лм в составе: - стальной опоры (антикоррозийное покрытие – горячее цинкование); - светильника из алюминиевого сплава (светодиодный модуль с вторичной оптикой, рассеиватель -прозрачный поликарбонат).	Тверь Гала TVGAL 60/1 (90)		"ГК Сарос", Россия	шт.	13		
2	Осветительная система 4000К, IP65, 220В, CRI>80, 2х28Вт, 2х3239лм в составе: - стальной опоры (антикоррозийное покрытие – горячее цинкование); - светильника из алюминиевого сплава (светодиодный модуль с вторичной оптикой, рассеиватель -прозрачный поликарбонат).	Тверь Гала TVGAL 60/2 (90)		"ГК Сарос", Россия	шт.			

В ПРОИЗВОДСТВО РАБОТ
ДАТА: 22.09.2025
№ ЗАДАЧИ: С-171

1. Электрооборудование и материалы, приведенные в спецификации, могут быть заменены на аналогичные других производителей, при полном соответствии их технических характеристик.

Согласовано

Взам. инв. №

Подп. и дата

Инв. № подл.

Изм.	Кол. уч	Лист	№ док	Подп.	Дата
Разработал		Алиусманов			09.25
Гл. спец.		Демихов			09.25
Н. контр.		Зверева			09.25

11-ОМ/2023-ЭН.СО

Гостиница, расположенная по адресу: г. Москва, внутригородское муниципальноеОбразование Преображенское, ул. Потешная, вл. 5, стр. 1, 2

Наружное электроосвещение

Стадия	Лист	Листов
Р	1	5

Спецификация оборудования, изделий и материалов

Открытые мастерские

Формат А3

Поз.	Наименование и техническая характеристика	Тип, марка, обозначение документа, опросного листа	Код продукции	Поставщик	Ед. измере-ния	Кол.	Масса 1 ед., кг	Примечания
1	2	3	4	5	6	7	8	9
3	Осветительная система 4000К, IP65, 220В, CRI>80, 52Вт, 5875лм в составе: - стальной опоры (антикоррозийное покрытие – горячее цинкование); - светильника из алюминиевого сплава (светодиодный модуль с вторичной оптикой, рассеиватель -прозрачный поликарбонат).	Тверь Гала TVGAL 60M/1 (90)		"ГК Сарос", Россия	шт.	5		
4	Осветительная система 4000К, IP65, 220В, CRI>80, 52Вт, 2х5875лм в составе: - стальной опоры (антикоррозийное покрытие – горячее цинкование); - светильника из алюминиевого сплава (светодиодный модуль с вторичной оптикой, рассеиватель -прозрачный поликарбонат).	Тверь Гала TVGAL 60M/2 (90)		"ГК Сарос", Россия	шт.	5		
5	Уличный торшер МАЯК МИНИ 4000К, IP65, 220В, CRI>80, 16Вт, 1650лм: - корпус – сталь; - антикоррозийное покрытие – горячее цинкование; - рассеиватель – прозрачный поликарбонат.	MAJAK MINI M 12		"ГК Сарос", Россия	шт.	30		
6	Встраиваемый светодиодный светильник Трейл Степ 3000К, IP69K ,24В, CRI>80, 9,6Вт, 120лм - - монолитный полимерный корпус; - декоративный фланец – нержавеющая сталь; - монтажный стакан – нержавеющая сталь.	TRL ST 500		"ГК Сарос", Россия	шт.	3		
7	Светодиодный встраиваемый светильник Трейл Мини Степ 3000К, IP65 ,24В, CRI>80, 3 Вт, 120лм - монолитный полимерный корпус; - рассеиватель - матовый поликарбонат; - декоративный фланец - нержавеющая сталь.	TRL MINI STEP 3		"ГК Сарос", Россия	шт.	23		
8	Блок питания - входное напряжение - 220В; - выходное напряжение - 24В; - мощность - 150Вт; - степень защиты - IP67; - корпус - герметичный, закрытый, металлический.	ZVS-150-24	626150	OVERLIGHT	шт.	1		
	4. ИЗДЕЛИЯ ЭЛЕКТРОМОНТАЖНЫЕ							
1	Муфта концевая внутренней и наружной установки на основе термоусаживаемых изделий для оконцевания пяти жильного кабеля с пластмассовой изоляцией. Номинальное напряжение: 1кВ. Без наконечников.	5ПКВНТПБ-10/25-БН ГОСТ Р 52373-2005		ЗАО "ПЗЭМИ", Россия	шт.	59		оконцевание кабелей в пространстве опоры
2	Гибкая двустенная гофрированная труба. Наружный диаметр: 63мм. Цвет красный. Бухта 100м		121963100	ООО"ДКС". Россия	шт.	6		

В ПРОИЗВОДСТВО РАБОТ
ДАТА: 22.09.2025
№ ЗАДАЧИ: С-171

Согласовано

Взам. инв. №

Подп. и дата

Инв. № подл.

Поз.	Наименование и техническая характеристика	Тип, марка, обозначение документа, опросного листа	Код продукции	Поставщик	Ед. измере-ния	Кол.	Масса 1 ед., кг	Примечания
1	2	3	4	5	6	7	8	9
3	Труба бесшовная горячедеформированная оцинкованная 63,5х5 мм L=3м	ГОСТ-8732-78			шт.	100		
4	Труба бесшовная горячедеформированная оцинкованная 108х5 мм L=3м	ГОСТ-8732-78			шт.	2		
5	Труба бесшовная горячедеформированная оцинкованная 40х5 мм L=3м	ГОСТ-8732-78			шт.	7		
6	Поворот из оцинкованной стали на 90°, д.63,5х5мм				шт.	15		
7	Гильза для соединения труб 76х5 мм L=120мм, оцинкованная сталь	ГОСТ-8732-78			шт.	214		
8	Монтажный комплект MPE для опор освещения и уличных фонарей в составе: - планка с DIN рейкой; - выключатель автоматический 10А, хар-ка В; - клеммник KE на 4 провода (4 шт.); - клеммник KE на 6 проводов (1 шт.); - клеммник KE применяется как для алюминиевых так и для медных проводников. Al 4х10-35мм2/ Cu 1,5-25мм2.	MPE	78361	"ГК Сарос", Россия	шт.	30		
9	Корпус GURO-FC в комплекте с предохранителем D01(E14) 68х18 мм. Номинальный ток предохранителя: 4А	GURO-FC-1D1-06		ООО "ЭЛ-ГРУП", Россия	компл	30		
10	Соединительная клемма 5-ти проводная 0,5-2,5 кв.мм, 450В, 24А		2273-205	WAGO	шт.	120		
11	Соединительная клемма 3-ти проводная 0,5-2,5 кв.мм, 450В, 24А		2273-243	WAGO	шт.	18		
12	Проводник заземляющий универсальный	ПЗУ-6-250		"КВТ", Россия	шт.	60		
13	Термоусаживаемый уплотнитель кабельных проходов	УКПт-120/28		"КВТ", Россия	шт.	130		
14	Труба ПВХ гибкая гофрированная лёгкая с протяжкой. Наружный диаметр - 40мм, бухта - 20м, цвет - серый		91940	ООО"ДКС". Россия	шт.	2		

В ПРОИЗВОДСТВО РАБОТ
ДАТА: 22.09.2025
№ ЗАДАЧИ: С-171

Согласовано

Взам. инв. №

Подп. и дата

Инв. № подл.

Поз.	Наименование и техническая характеристика	Тип, марка, обозначение документа, опросного листа	Код продукции	Поставщик	Ед. измере-ния	Кол.	Масса 1 ед., кг	Примечания
1	2	3	4	5	6	7	8	9
	5. КАБЕЛЬНАЯ ПРОДУКЦИЯ							
1	Кабель силовой с алюминиевыми токоведущими жилами, не распространяющий горение при групповой прокладке, с изоляцией и оболочкой из полимерных композиций, не содержащий галогенов. Номинальное напряжение - 0,66кВ.	АППГнг(А)-HF 5×16 ГОСТ 31996-2012			м	30		
2	Кабель силовой с алюминиевыми токоведущими жилами с изоляцией и оболочкой из поливинилхлоридного пластиката, бронированный. Номинальное напряжение - 0,66кВ.	АВБШв 5×16 ГОСТ 31996-2012			м	565		
3	Кабель силовой с медными токоведущими жилами с изоляцией и оболочкой из поливинилхлоридного пластиката, бронированный. Номинальное напряжение - 0,66кВ.	АВБШв 3×4,0 ГОСТ 31996-2012			м	84		
4	Кабель силовой с алюминиевыми токоведущими жилами с изоляцией и оболочкой из поливинилхлоридного пластиката, бронированный. Номинальное напряжение - 0,66кВ.	ВВГнг(А) 5×2,5 ГОСТ 31996-2012			м	285		
5	Кабель силовой с алюминиевыми токоведущими жилами с изоляцией и оболочкой из поливинилхлоридного пластиката, бронированный. Номинальное напряжение - 0,66кВ.	ВВГнг(А) 3×2,5 ГОСТ 31996-2012			м	60		
6	Кабель силовой с алюминиевыми токоведущими жилами с изоляцией и оболочкой из поливинилхлоридного пластиката, бронированный. Номинальное напряжение - 0,66кВ.	ВВГнг(А) 5×16 ГОСТ 31996-2012			м	215		
7	Кабель силовой с алюминиевыми токоведущими жилами с изоляцией и оболочкой из поливинилхлоридного пластиката, бронированный. Номинальное напряжение - 0,66кВ.	ВВГнг(А) 2×2,5 ГОСТ 31996-2012			м	67		
	6. СТРОИТЕЛЬНЫЕ И МОНТАЖНЫЕ РАБОТЫ							
1	Рытье траншеи				$м^3$	2466		
2	Обратная засыпка обычным грунтом				$м^3$	188,66		
3	Обратная засыпка песком				$м^3$	52,11		

В ПРОИЗВОДСТВО РАБОТ
ДАТА: 22.09.2025
№ ЗАДАЧИ: С-171

Согласовано

Взам. инв. №

Подп. и дата

Инв. № подл.

Изм.	Кол. уч.	Лист	№ док.	Подп.	Дата

Поз.	Наименование и техническая характеристика	Тип, марка, обозначение документа, опросного листа	Код продукции	Поставщик	Ед. измере-ния	Кол.	Масса 1 ед., кг	Примечания
1	2	3	4	5	6	7	8	9
	7. МАТЕРИАЛЫ ДЛЯ МОНТАЖА КАБЕЛЕЙ							
1	Песок			ООО "НПП Рогнеда", Россия	$м^3$	52,11		
2	Огнезащитная краска для кабеля. Упаковка: 25кг.	PIREX Cable Plus			шт.	1		
3	Труба хризотилцементная. Диаметр условного прохода: 100мм	ГОСТ 31416-2009			шт.	1		для ввода кабеля в здание
	Длина - 5000мм							

В ПРОИЗВОДСТВО РАБОТ
ДАТА: 22.09.2025
№ ЗАДАЧИ: С-171

Согласовано

Взам. инв. №

Подп. и дата

Инв. № подл.

Опора освещения

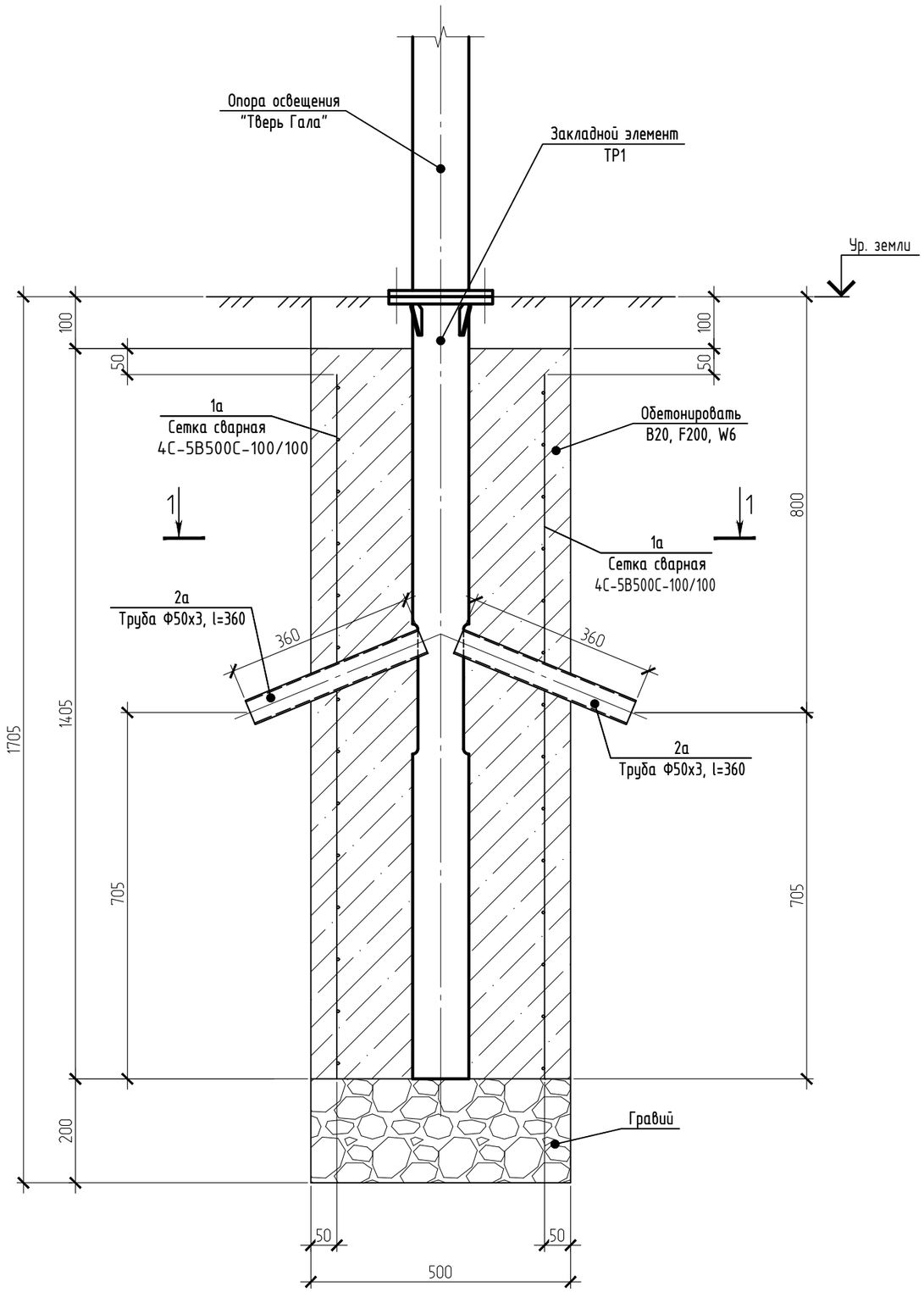

Спецификация на базу под опору освещения

Марка изделия	Поз.	Наименование	Кол.	Масса 1 дет. кг.	Масса изделия кг.
База под опоры освещения	1а	Сетка сварная 4С $\frac{5В500С-100}{5В500С-100}$ м2	1,76	3.08	23,92
	2а	ГОСТ 32528–2013 труба ф50х3 L=360	2	1,25	
		Закладной элемент ТР1	1	16,0	

Бетон кл. В20 F200 W6 0.28 м3

Гравий 0.04 м3

* спецификация и объемы бетона и гравия приведены на 1 фундамент

1 – 1

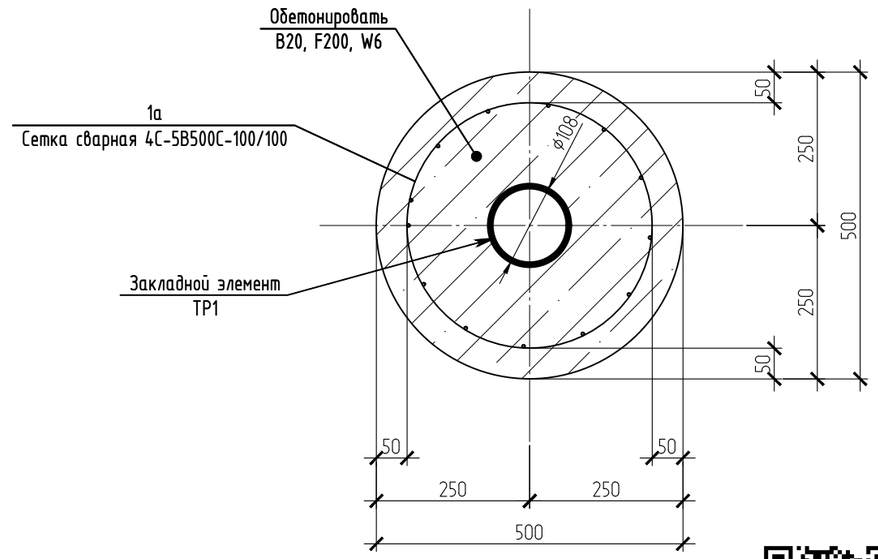

1. Общие указания см. лист 1.
2. Установить в бетонной опоре у всех граней сетку поз. [illegible] защитным слоем [illegible]
3. Установка закладного элемента осуществляется в заранее подготовленный котлован.
4. Перед бетонированием вводные отверстия закладного элемента закрыть, для исключения попадания
5. После установки фланца по уровню и достижения требуемой ориентации подземная часть заливается

В ПРОИЗВОДСТВО РАБОТ
ДАТА: 22.09.2025
№ ЗАДАЧИ: С-171

Согласовано

Согласовано

Взам. инв. №

Подп. и дата

Инв. № подл.

Изм.	Кол. уч	Лист	№ док.	Подп.	Дата	11-ОМ/2023-ЭН.П1			
						Гостиница, расположенная по адресу: г. Москва, внутригородское муниципальноеобразование Преображенское, ул. Потешная, вл. 5, стр. 1, 2			
Разработал		Мамлеева /			09.25	Наружное электроосвещение. Внутриплощадочные сети	Стадия	Лист	Листов
Гл. спец.		Викторов /			09.25		Р		1
Н. контр.		Зверева			09.25	Узел крепления опоры в грунт	Открытые мастерские		

Формат А3