ОБЩЕСТВО С ОГРАНИЧЕННОЙ ОТВЕТСТВЕННОСТЬЮ
"КОНКРИТ СТОУН"
ИНН 7721801810, КПП 772101001, 109428
г. Москва, ул. Стахановская, д. 8, стр. 2, этаж 1, комната 15

РАБОЧАЯ ДОКУМЕНТАЦИЯ

Гостиница, расположенная по адресу: г. Москва, ул. Электродная, земельный участок 2А

Система охранного телевидения

12-ОМ/2023-СОТ

Москва, 2025

ОБЩЕСТВО С ОГРАНИЧЕННОЙ ОТВЕТСТВЕННОСТЬЮ
“КОНКРИТ СТОУН”
ИНН 7721801810, КПП 772101001, 109428
г. Москва, ул. Стахановская, д. 8, стр. 2, этаж 1, комната 15

РАБОЧАЯ ДОКУМЕНТАЦИЯ

Гостиница, расположенная по адресу: г. Москва, ул. Электродная, земельный участок 2А

Система охранного телевидения

12-ОМ/2023-СОТ

Генеральный директор _____ Айрапетян А.В

Главный инженер проекта _____ Семенов Д.В.

Москва, 2025

Согласовано

Взам инв. N

Подп. и дата

Инв. N подл.

Ведомость рабочих чертежей комплекта		
Лист	*Наименование*	*Примечание*
2	Общие данные	
3	Общие указания	
4	Описание оборудования	
5	Типовой вариант крепление IP-камеры в лифтовой кабине	
6	Крепление видеокамер	
7	Структурная схема СОТ	
8	Схема электрических подключений	
9	Компоновка оборудования шкафа ТШ-СОТ	
10	Расположение оборудования СОТ. -1 этаж	
11	Расположение оборудования СОТ. 1 этаж	
12	Расположение оборудования СОТ. Типовые 2-17 этажи	
13	Расположение оборудования СОТ. 18 этаж	
14	Расположение оборудования СОТ. Кровля	

Ведомость ссылочных и прилагаемых документов		
Обозначение	Наименование	Примечание
	Ссылочные документы	
12-ОМ/2023-АР	Архитектурные решения	
	Прилагаемые документы	
12-ОМ/2023-СОТ.СО	Спецификация оборудования и материалов	
12-ОМ/2023-СОТ.КЖ	Кабельный журнал	Листов 10
12-ОМ/2023-СОТ.ЗД1	Задание на электроснабжение	Листов 1

Согласовано

Взам инв . N

Подп. и дата

Инв. N подл.

Изм.	Кол.уч.	Лист	№док.	Подпись	Дата	12-ОМ/2023-СОТ		
						Гостиница, расположенная по адресу: г. Москва, ул. Электродная, земельный участок 2А		
Разработал		Шитухина			15.08.25	Система охранного телевидения (видеонаблюдение)	Стадия	Лист	Листов
ГИП		Семенов			15.08.25		Р	2	
Проверил		Семенов			15.08.25	Общие данные	ООО "КОНКРИТ СТОУН"		

Формат А3_L

ОБЩИЕ УКАЗАНИЯ

1. ОБЩИЕ СВЕДЕНИЯ

1.1 Данный комплект чертежей выполнен на основании:

- проектной документации;
- ТЗ на разработку РД;
- принятых архитектурно-планированных решений.

1.2 Рабочая документация выполнена в соответствии с требованиями следующих технических регламентов и нормативных документов:

- СП 484.1311500.2020 "Системы противопожарной защиты. Перечень зданий, сооружений, помещений и оборудования, подлежащих защите автоматическими установками пожаротушения и системами пожарной сигнализации. Требования пожарной безопасности"
- СП 118.13330.2012 "Общественные здания и сооружения"
- СП 256.1325800.2016 "Электроустановки жилых и общественных зданий. Правила проектирования и монтажа (с Издание №1)"
- ВСН 60-89 "Ведомственные строительные нормы. Устройства связи, сигнализации и диспетчеризации инженерного оборудования жилых и общественных зданий. Нормы проектирования."
- ГОСТ 31565-2012 "Кабельные изделия. Требования пожарной безопасности."
- ПУЭ "Правила устройства электроустановок."

1.3. Технические решения, принятые в рабочей документации, соответствуют требованиям взрыво- и искробезопасности, экологических, санитарно-гигиенических, противопожарных норм и обеспечивают безопасную для жизни и здоровья людей эксплуатацию объекта при соблюдении предусмотренных рабочей документацией мероприятий и правил технической эксплуатации. Технические решения, принятые в рабочей документации, соответствуют заданию на проектирование, выданным техническим условиям, требованиям действующих технических регламентов, стандартов, сводов правил, других документов, содержащих установленные требования.

При монтаже и обслуживании системы не проводятся работы, которые оказывают влияние на безопасность объекта и для которых необходимо составлять акты освидетельствования скрытых работ, ответственных конструкций и участков сетей инженерно-технического обеспечения.

1.4. Комплекс монтажных и пуско-наладочных работ должен выполняться организацией, имеющей разрешение на их проведение, с соблюдением норм СП 76.13330, СП 77.13330и ПУЭ.

1.5. Проектом предусмотрена комплексная система безопасности объекта, включать в себя систему видеонаблюдения, функционирующую на базе IP сетей и реализующую следующие функции и имеющую следующие свойства:

- Видеокамеры снабженные функционалом и возможностями:
  - имеют разрешение не менее 2 мР
  - подсветка EXIR не менее 40 метров
  - автоматическая диафрагма
  - автоматическое управление системами подсветки
  - автофокусировка.

2. СИСТЕМА ОХРАННОГО ТЕЛЕВИДЕНИЯ (СОТ)

2.1. Система охранная телевизионная (СОТ) представляет собой систему для обеспечения визуального контроля охраняемой территории объекта-Гостиница, расположенная по адресу: г. Москва, ул. Электродная, земельный участок 2А, с целью предотвращения несанкционированного проникновения на охраняемую территорию и документирования происходящих событий.

СОТ обеспечивает получение, обработку, анализ и передачу визуальной информации о состоянии удаленных охраняемых объектов в диспетчерскую.

Система охранного видеонаблюдения покрывает следующие пространства и помещения:

- Места общественного пользования;
- Парковки;
- Индивидуальные кладовые;
- Лифтовые устройства;
- Зоны проходов и проездов на территории ЖК;
- Входы в здания ЖК;
- Прилегающая территория;
- Спортивные площадки;
- Детские площадки;
- Места установки специального оборудования коллективного использования;
- Проходы к техническим помещениям.

Система охранного видеонаблюдения реализует следующие функции и имеет следующие свойства:

- возможность масштабирования и расширения сети точек видеонаблюдения не менее чем на 30%, без изменения программно-аппаратной части сетевого и межсетевого оборудования.
- функции программно-аппаратной интеграции с системами АРМ охраны, CRM системы, ПО Умный дом
- возможность использования аналитики видеоизображения.
- хранения данных осуществляет хранение видеозаписей с камер в формате не менее 480р сроком не менее 30 суток.
- всепогодная, вандалозащищенная, с независимым электропитанием, с возможностью поддержания работоспособности при отключении питания не менее чем 30 минут.
- устройства хранения информации и сетевые устройства, расположены в помещении, исключающем доступ посторонних лиц, информация, хранящаяся на носителях, имеет программную защиту от повреждения или хищения, а также несанкционированного доступа к ней третьих лиц.
- возможность просмотра изображения с видеокамер в ПО Умный дом и возможность просмотра изображения с видеокамер на внутриквартирной домофонной IP-панели.

2.1. Видеорегистраторы СОТ обеспечивают сбор, хранение, просмотр видеоинформации от видеокамер, а также анализ видеоархива.

2.2. Основные технические решения:

- Основное оборудование разместить внутри телекоммуникационного шкафа ТШ-СОТ (1TR1.3), расположенного в помещении СС на -1-м этаже (пом. -1.4.10).
- Коммуникационную сеть подключения оборудования выполнить отдельно от сети СКС здания.
- IP-видеокамеры установить согласно планам расположения оборудования.
- АРМ оператора видеонаблюдения, клавиатуру, ИБП установить в помещении охраны (пом.1.3.14).

Прокладка кабелей осуществляется по существующим кабельным конструкциям (предусмотрены разделом 12-ОМ/2023-КНС), так и по вновь монтируемым участкам в гофрированной трубе.

- спуски и подъёмы от оконечных устройств до горизонтальных трасс выполняются в гофрированной трубе, в строительных пустотах
- Для подключения оборудования к коммутатору использовать кабель U/UTP Cat5e ZH нг(A)-HF 4x2x0.52.
- Кабель проложить согласно планам расположения оборудования.
- Нарезку кабелей производить после контрольного промера трасс прокладки с учетом запаса на разделку концов кабелей.
- Для прохода проводов и кабелей через стены, перекрытия использовать металлические гильзы (трубы)
- В местах прохода проводов и кабелей через стены, перекрытия или их выхода наружу следует заделывать зазоры между проводами, кабелями и трубой легко удаляемой массой из несгораемого материала (огнестойкого герметика)

Уплотнение следует выполнять с каждой стороны трубы (короба и т.п.)

Согласовано

Взам инв. N

Подп. и дата

Инв. N подл.

Изм.	Кол.уч.	Лист	№док.	Подпись	Дата	12-ОМ/2023-СОТ			
						Гостиница, расположенная по адресу: г. Москва, ул. Электродная, земельный участок 2А			
Разработал		Шитухина			15.08.25	Система охранного телевидения (видеонаблюдение)	Стадия	Лист	Листов
ГИП		Семенов			15.08.25		Р	3	
Проверил		Семенов			15.08.25	Общие указания	ООО "КОНКРИТ СТОУН"		

Формат А3В_L

3. ТРЕБОВАНИЯ К ЭЛЕКТРОСНАБЖЕНИЮ

Электропитание установок системы охранного телевидения по 1-ой категории надежности электроснабжения. Выполнить питание оборудования от источников бесперебойного питания.

Электропитание видеокамер осуществить по технологии PoE (Power over Ethernet) от сетевых коммутаторов ЛВС, установленных в шкафах телекоммуникационных. Видеорегистраторы, коммутаторы подключить к сети ~220В (выдано задание в ЭОМ). Заземлению (занулению) подлежат все металлические части электрооборудования, которые могут оказаться под напряжением вследствие нарушения изоляции.

Защитное заземление необходимо выполнить в соответствии с «Правилами устройства Электроустановок» (ПУЭ, издание 7, глава 1.7), СНиП 3.05.06-85 «Электротехнические устройства», требованиями ГОСТ 12.1.030-81 и технической документацией заводов-изготовителей комплектующих изделий. Сопротивление заземляющего устройства, используемого для заземления электрооборудования, должно быть не более 4 Ом. Присоединение заземляющих и нулевых защитных проводников к частям электрооборудования должно быть выполнено сваркой или болтовым соединением.

Все работы по монтажу оборудования и прокладке кабелей должны выполняться специализированной организацией в соответствии с технической документацией на оборудование, техническими условиями на кабельные и другие изделия с соблюдением правил по охране труда и техники безопасности.

4. ТРЕБОВАНИЯ К БЕЗОПАСНОСТИ ТРУДА.

Монтажные работы должны выполняться специализированной организацией при строительной готовности, в строгом соответствии с действующими нормами и правилами на монтаж, испытания и сдачу в эксплуатацию СТН РД 78.145-93. Монтажно-наладочные работы начинать после выполнения мероприятий по технике безопасности согласно СНиП 111-4-80.

5. МОНТАЖ ОБОРУДОВАНИЯ И ЭЛЕКТРОПРОВОДОВ.

Монтажная организация перед работами должна ознакомиться с проектом и изучить применяемое оборудование. Организациям, которые ранее применяли это оборудование, достаточно изучить только проект. Оборудование допускается к установке после проведения входного контроля с составлением акта по установленной форме.

Монтаж необходимо осуществлять в определенной последовательности:

- проверка закладных труб на сквозной проход провода;
- осуществить крепление коробов и труб ПХВ в указанных местах;
- произвести монтаж проводов;
- произвести установку оборудования;
- произвести установку источников питания;
- по очереди подключить кабели к оборудованию;
- проверить правильность создания логики управления всем оборудованием.

К монтажу и обслуживанию системы допускаются лица, прошедшие инструктаж по технике безопасности. Прохождение инструктажа отмечается в журнале.

При производстве монтажных работ соблюдать требования СНиП 111-4-80 "Техника безопасности в строительстве", "Правила эксплуатации установок потребителей", "Правила техники безопасности при эксплуатации электроустановок потребителей Госэнергонадзора". При работе с электроустановками вывешивать предупредительные плакаты. Электромонтажные работы в действующих установках производить только после снятия напряжения. Пусконаладочные работы следует проводить в соответствии с требованиями СНиП 3.05.06.

6. РЕГЛАМЕНТНЫЕ РАБОТЫ

Регламентные работы по техническому обслуживанию и планово-предупредительному ремонту (ТО и ППР) всех систем, должны осуществляться в соответствии с годовым планом-графиком, составляемым с учетом документации заводов изготовителей и сроками проведения ремонтных работ, специализированной организацией, имеющей лицензию, по договору. Нормативы численности персонала учитывают выполнение работ по техническому обслуживанию и плановому техническому ремонту системы

Проведение указанных выше работ осуществляют: слесарь-электрик 4-го разряда - 1 чел. и электромонтер 5-го разряда- 1 чел. Техническое обслуживание цифрового регистратора осуществляется в объеме, определенном технической документацией.

Проверку работоспособности систем производят в соответствии с действующими нормативными документами и подтверждают актами. Основным назначением ТО является выполнение мероприятий, направленных на поддержание СОТ в состоянии готовности к применению:

- предупреждение неисправностей и преждевременный выход;
- плановый капитальный ремонт;
- неплановый ремонт.

К ТО относится наблюдение за плановой работой СОТ, устранение обнаруженных дефектов, регулировка, настройка, опробование и проверка. В объем текущего ремонта входит частичная разборка, замена или ремонт проводов и кабельных сооружений. Производятся замеры и испытания оборудования, и устранение обнаруженных дефектов.

В объем капитального ремонта, кроме работ, предусмотренных текущим ремонтом, входит замена изношенных элементов СОТ и улучшение эксплуатационных возможностей оборудования.

Неплановый ремонт выполняется в объеме текущего или капитального ремонта и производится после пожара, аварии, вызванной неудовлетворительной эксплуатацией оборудования или для предотвращения ее.

При проведении работ по ТО следует руководствоваться требованиями инструкций по эксплуатации заводов-изготовителей.

7. РАСЧЕТ ЕМКОСТИ ВИДЕОАРХИВА

Формула для расчёта объёма жесткого диска для видеоархива имеет следующий вид:

$$V=T*\Sigma(b*n)*3600*t/8192,$$

где V – объём архива в гигабайтах, T – кол-во дней хранения архива, b – поток с одной камеры в Mbit/s, n – кол-во камер с этим потоком, t – суммарное время записи в течении суток (в часах), 3600 – кол-во секунд в часе, 8192 – количество мегабитов в гигабайте.

Необходимо определить объём дискового пространства для архива на 30 дней для 80 камер разрешением 480p. Для 2-мегапиксельной камеры и стандарта сжатия H.264 возьмём среднее значение потока равным 1 Mbit/s. Система работает круглосуточно, запись ведётся постоянно, суммарное время записи от каждой камеры 24 часа.

Расчёт будет выглядеть следующим образом:

$V=30*(1*80)*3600*24/8192 \approx 25,3$ ГБ

Следовательно, для решения данной задачи потребуются диски общим объёмом 26 ТБ.

С учетом запаса выбираем 4 hdd x 8 ТБ = 32 ТБ

Согласовано

Взам инв . N

Подп. и дата

Инв. N подл.

Изм.	Кол.уч.	Лист	No.док.	Подпись	Дата	12-ОМ/2023-СОТ	Лист 2

Формат А3_L

Оборудование

IP видеокамера уличная купольная DH-IPC-HDW2230TP-AS-0280B

Характеристики:

- Видеокамера IP уличная купольная 2Mп
- 1/2.7" CMOS,ICR,DWDR,чувствительность 0.005 лк@F1.6
- Сжатие: H.265+/H.265/H.264+/H.264/H.264B/H.264H/MJPEG,2 потока.
- Разрешение и скорость трансляции видео 2Mп(1920*1080)@25к/с
- Объектив 2.8мм (возможна замена)
- Видеоаналитика: пересечение линии/вторжение в область.
- Дальность ИК-подсветки 30м,
- Встроенный микрофон,
- IP67,
- Поддержка карты памяти Micro SD 256 ГБ
- DC12V/PoE
- Материал корпуса: металл и пластик

2Mп цилиндрическая видеокамера DH-IPC-HFW2230SP-S-0360B Dahua

Характеристики:

- 2Mп, матрица 1/2.7" CMOS, низкая освещенность, высокое разрешение изображений
- Выход 2Mп (1920 Ч 1080)@25/30 к/с
- Кодирование H.265, высокая степень сжатия, низкий битрейт
- Встроенные ИК-светодиоды, макс. дальность ИК-подсветки: 30 м
- ROI, SMART H.264/H.265, гибкое кодирование, применимо в различных сценариях
- Режим поворота, DWDR, 3D DNR, HLC, BLC, технология цифровых водяных знаков
- Интеллектуальное обнаружение: контроль области, пересечение линии
- Обнаружение нарушений: обнаружение движения, закрытие объектива, отсутствие SD-карты
- SD-карта до 256 Гб
- Поддержка питания DC 12 В/POE
- Класс защиты IP67

ANPR видеокамера Dahua DHI-ITC237-PW6M-IRLZF1050-B

Характеристики:

- Матрица 1/1.8" progressive STARVIS™ CMOS
- Макс. разрешение 1920x1080
- Дальность подсветки 25 м
- Фокусное расстояние 10–50 мм
- Управление фокусом Автоматическое, вручную
- Видео компрессия H.265 / H.264M / H.264H / H.264B / MJPEG
- Количество потоков 2 потока
- Поддержка разрешений 1080p(1920x1080)/720p(1280x720)/ D1(704x576)
- Частота кадров (главный поток) 1080p (1–25 к/с)
- Частота кадров (доп. поток) 720p / D1 (1–25 к/с)
- Видео битрейт 20K~65536Кбит/с
- Управление потоком CBR/VBR
- BLC Поддерживается
- HLC Поддерживается
- WDR 96 дБ
- Ethernet RJ -45 (100/1000Base -T)
- Сетевые протоколы IPv4/IPv6, HTTP, TCP/IP, UDP, NTP, DHCP, DNS
- Совместимость ONVIF, CGI
- Количество одновременных подключений 20
- Метод хранения NAS, Локальный ПК, Micro SD карта
- Поддержка браузеров IE9, IE10, IE11, Chrome V33, V41
- Программное обеспечение DSS, PMS
- Аудио интерфейсы 1 Вх / 1 Вых
- Интерфейсы тревоги 1 Вх / 2 Вых
- Локальное хранилище micro SD до 64 Гб
- Распознавание номерных знаков, поддерживается,
- определение марки авто, фотофиксация события, белый лист (10000),
- управление шлагбаумом
- Питание DC 12В
- PoE PoE(802.3af)
- Потребляемая мощность 20 Вт
- Рабочая температура -30°C - +65°C
- Влажность <95%
- Степень защиты IP67
- Размеры 370x125x106 мм
- Вес 1700 г
- Материал Металл

Маршрутизатор Mikrotik CCR2004-1G-12S+2XS

Характеристики:

- Характеристики Маршрутизатор Mikrotik CCR2004-1G-12S+2XS
- Заводские данные
- Гарантия от производител 12 мес.
- Страна-производитель Латвия
- Общие параметры
- Тип маршрутизатор
- Модель Mikrotik CCR2004-1G-12S+2XS
- Основной цвет
- белый
- Код производителя [CCR2004-1G-12S+2XS]
- Подключение к сети интернет (WAN)
- Тип подключения SFP
- Мобильный выход в интернет нет
- Поддержка IPv6 есть
- Порты
- Общее количество портов 1
- Количество/скорость настраиваемых WAN/LAN 1x1000 Мбит/с
- Количество SFP портов 14
- Скорость SFP портов 2x25 Гбит/с, 12x10 Гбит/с
- Поддержка PoE нет
- USB разъем нет
- Скорость передачи по проводному подключению
- 1000 Мбит/с, 10000 Мбит/с, 25000 Мбит/с
- Маршрутизация
- Поддержка DHCP есть
- NAT есть
- Статическая маршрутизация есть
- Протоколы динамической маршрутизации RIP v2, OSPF, BGP
- Dynamic DNS есть
- Безопасность
- Межсетевой экран (Firewall) есть
- Средства защиты сети
- NAT, защита от DoS, фильтрация по MAC, DMZ, фильтрация по IP,
- контроль шторма на порту, защита от петли на порту,
- фильтрация по TCP/UDP, SPI
- VPN
- Функции VPN
- IPSec, PPTP server, OpenVPN server
- Функции
- Поддержка MESH нет
- Управление Web-интерфейс, Telnet, Winbox, SSH, мобильное приложение
- Режимы работы режим моста, маршрутизатор
- Дополнительно
- Возможность установки вне помещения нет
- Тип и напряжение питания от сети 100-240В/50-60Гц
- Мобильное приложение MikroTik
- Индикаторы работы порта есть
- Рабочая температура от -20°C до 60° C
- Комплектация документация, набор для крепления,
- кабель питания, резиновые ножки
- Дополнительная информация routerOS: Level 6, консольный порт,
- защита корпуса IP20
- Габариты, Вес Ширина 443 мм Длина/Глубина 224 мм Высота 44 мм
- Вес 2400 г

Изм.	Кол.уч.	Лист	№док.	Подпись	Дата
Разработал		Шитухина			15.08.25
ГИП		Семенов			15.08.25
Проверил		Семенов			15.08.25

12-ОМ/2023-СОТ

Гостиница, расположенная по адресу: г. Москва, ул. Электродная, земельный участок 2А

Система охранного телевидения (видеонаблюдение)	Стадия	Лист	Листов
	Р	4	
Описание оборудования	ООО "КОНКРИТ СТОУН"		

Согласовано

Взам инв . N

Подп. и дата

Инв. N подл.

Формат А3_L

Коммутатор Mikrotik CRS354-48P-4S+2Q+RM

Характеристики:

Интерфейсы
- 1x 10/100 Ethernet
- 48x 10/100/1000 Ethernet
- 4x SFP+ (10G)
- 2x QSFP+ (40G)

Питание на входе 100–240 В AC
Порты PoE 802.3af/at, Passive PoE 26 или 53 В
Размеры (Ш x Д x В) 443 x 382 x 44 мм
Крепление
Монтируется в стойку
Максимальное энергопотребление
· 800 Вт, 85 Вт (без подключённых устройств)
Температура окружающей среды рабочая -20.. +60°

Коммутатор Mikrotik CRS328-24P-4S+RM

Характеристики:

Интерфейсы
· 24 порта 10/100/1000 Мбит/с RJ45
· 4 SFP+ слота 1
· 1 консольный порт RJ45

Источник питания 100–240 В AC
Порты PoE+ (RJ45) 802.3af/at, Passive PoE 24 В
Размеры (Ш x Д x В) 443 x 305 x 44 мм
Крепление Монтируется в стойку
Максимальное энергопотребление
494 Вт, 44 Вт (без подключённых устройств)
Температура окружающей среды рабочая -20.. +60 °C

32-канальный 1.5U 4K сетевой видеорегистратор Dahua DH-NVR5432-EI

Характеристики:

- Подключение до 32 IP камер
- Поддержка сжатия H.265 / H.264+ / H.264, двойное декодирование
- 320Мб/с входящаяя пропускная способность
- 12Мп разрешение записи
- 2-HDMI / VGA параллельные видео выходы
- Поддержка 4 SATA HDD до 24Тб, 1-eSATA, 2-USB 2.0, 1-USB 3.0
- Поддержка Easy4ip, добавление по QR коду
- Мониторинг: Веб-браузер, CMS (DSS / SmartPSS) и смартфоны android, Iphone (Easy4ip)

Монитор 31.5", TFT-LED DS-D5032QE

Характеристики:

Диагональ	31,5"
Режим работы	24/7
Разрешение	1920 x 1080
Яркость	250кд/м2
Контрастность:	1 400:1
Время отклика	6 мс
Частота смены кадров	60 Гц
Угол обзора по вертикали	178 °
Угол обзора по горизонтали	178 °
Глубина цвета	8 бит
Входы:	HDMI, VGA, DVI, аудио TRS 3.5
Корпус:	Пластиковый
Динамики:	есть
Настенное крепл.	VESA 100x100 мм
Вес	5.3 кг

Согласовано

Взам инв . N

Подл. и дата

Инв. N подл.

Изм.	Кол.уч.	Лист	No.док.	Подпись	Дата

12-ОМ/2023-СОТ

Лист 2

Формат А3_L

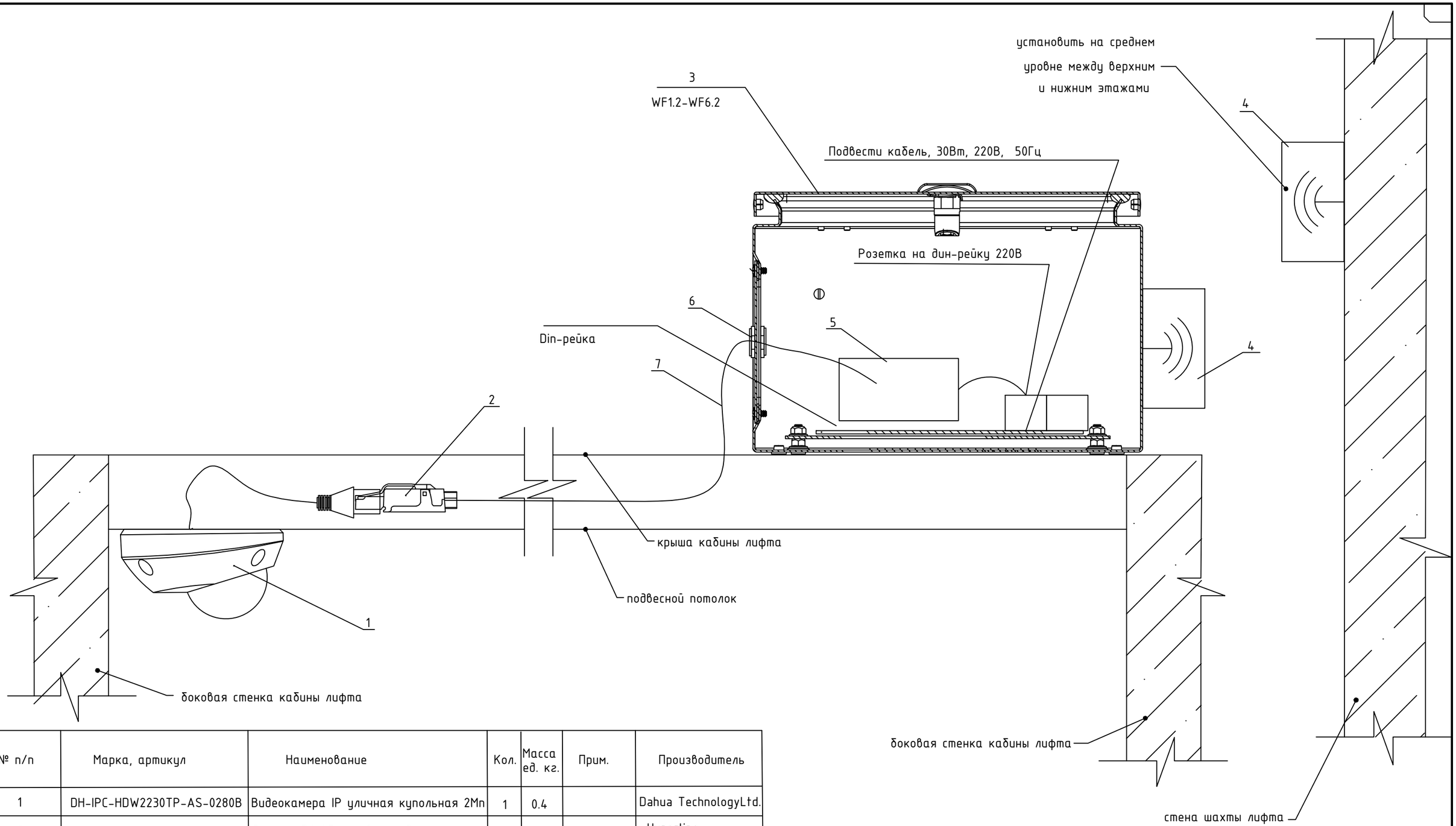

№ п/п	Марка, артикул	Наименование	Кол.	Масса ед. кг.	Прим.	Производитель
1	DH-IPC-HDW2230TP-AS-0280B	Видеокамера IP уличная купольная 2Мп	1	0.4		Dahua TechnologyLtd.
2	PLUF-8P8C-S-C6-SH	Разъем RJ-45 полевая заделка	1			Hyperline
3	R5CE0341	Навесной шкаф СЕ, 300х200х150 мм.,IP66	1		WF1.2-WF6.2	DKC
4	NanoStation M2	Радиомост	2			Ubiquiti
5	12/3.0	Блок питания 12 В, 3А	1			Optimus CCTV
6	R5BCM16	Латунный кабельнный ввод M16,d=4-8мм.	2			DKC
7		Патч-корды RJ-45, кат. 5е, (U/UTP)	1			
8	MRD10-16	Розетка на DIN-рейку 220 В	2			IEK

Изм.	Кол.уч.	Лист	№док.	Подпись	Дата
Разработал		Шитухина			15.08.25
ГИП		Семенов			15.08.25
Проверил		Семенов			15.08.25

12-ОМ/2023-СОТ

Гостиница, расположенная по адресу: г. Москва, ул. Электродная, земельный участок 2А

Система охранного телевидения (видеонаблюдение)

Стадия	Лист	Листов
Р	5	

Типовой вариант крепление IP-камеры в лифтовой кабине

ООО "КОНКРИТ СТОУН"

Согласовано

Взам инв. N

Подл. и дата

Инв. N подл.

Формат А3L

Монтаж видеокамеры внутреннего видеонаблюдения

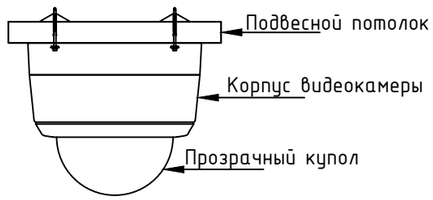

Монтаж видеокамеры наружного видеонаблюдения

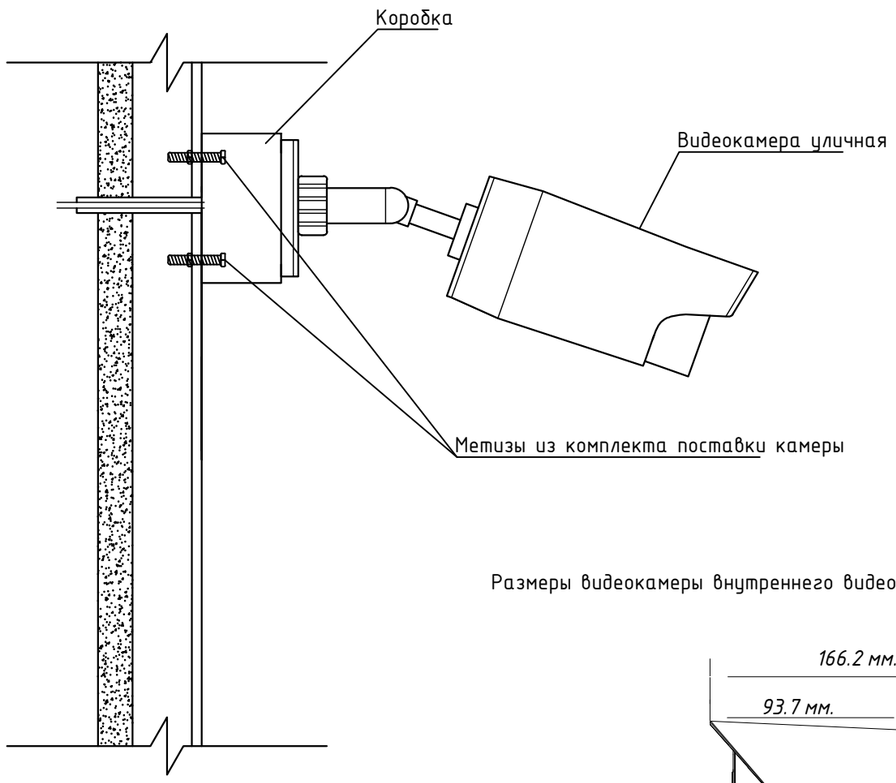

Размеры коробки для
видеокамеры наружного
видеонаблюдения DH-PFA134

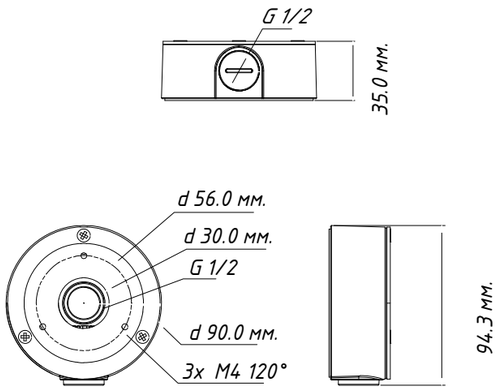

Размеры коробки для
видеокамеры внутреннего видеонаблюдения

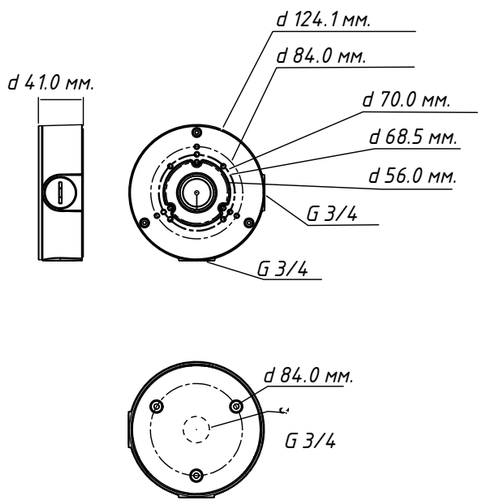

Размеры видеокамеры внутреннего видеонаблюдения DH-IPC-HFW2230SP-S-0360B

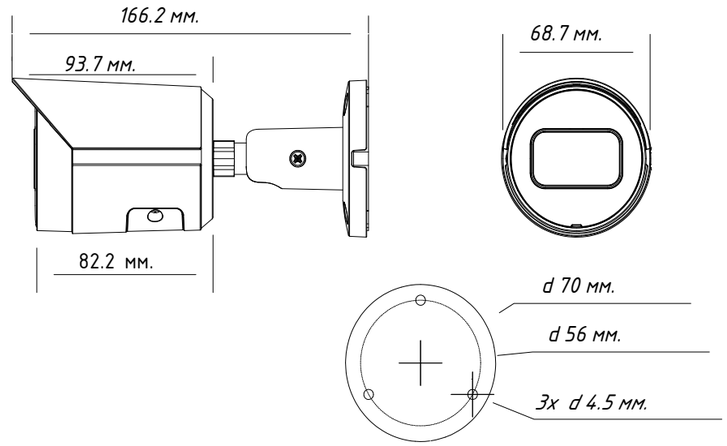

Размеры видеокамеры внутреннего видеонаблюдения

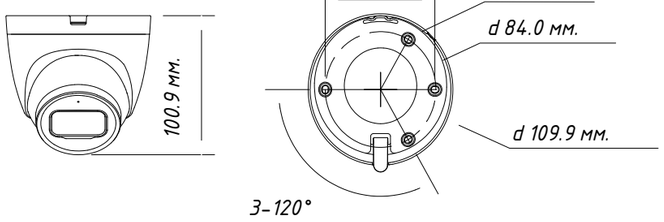

Согласовано

Взам инв . N

Подп. и дата

Инв. N подл.

Изм.	Кол.уч.	Лист	№док.	Подпись	Дата
Разработал		Шитухина			15.08.25
ГИП		Семенов			15.08.25
Проверил		Семенов			15.08.25

12-ОМ/2023-СОТ

Гостиница, расположенная по адресу: г. Москва, ул. Электродная, земельный участок 2А

Система охранного телевидения (видеонаблюдение)	Стадия	Лист	Листов
	Р	6	
Крепление видеокамер	ООО "КОНКРИТ СТОУН"		

Формат А3_L

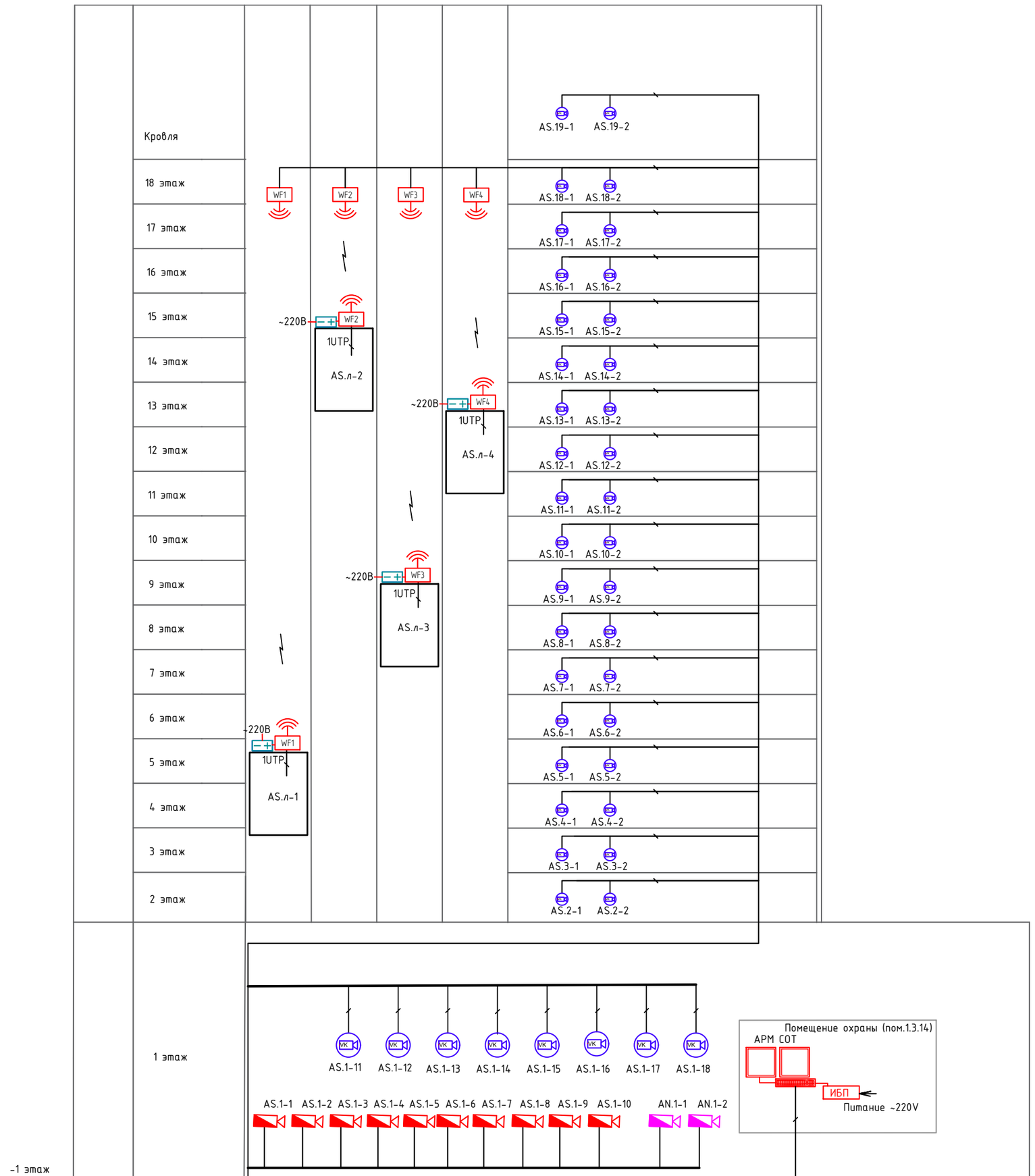

Согласовано

Взам инв. N

Подп. и дата

Инв. N подл.

Изм.	Кол.уч.	Лист	№док.	Подпись	Дата
Разработал		Шитухина			10.25
ГИП		Семенов			10.25
Проверил		Семенов			10.25

12-ОМ/2023-СОТ

Гостиница, расположенная по адресу: г. Москва, ул. Электродная, земельный участок 2А

Система охранного телевидения (видеонаблюдение)	Стадия	Лист	Листов
	Р	7	
Структурная схема СОТ	ООО "КОНКРИТ СТОУН"		

Формат А2_Р

ТШ-СОТ

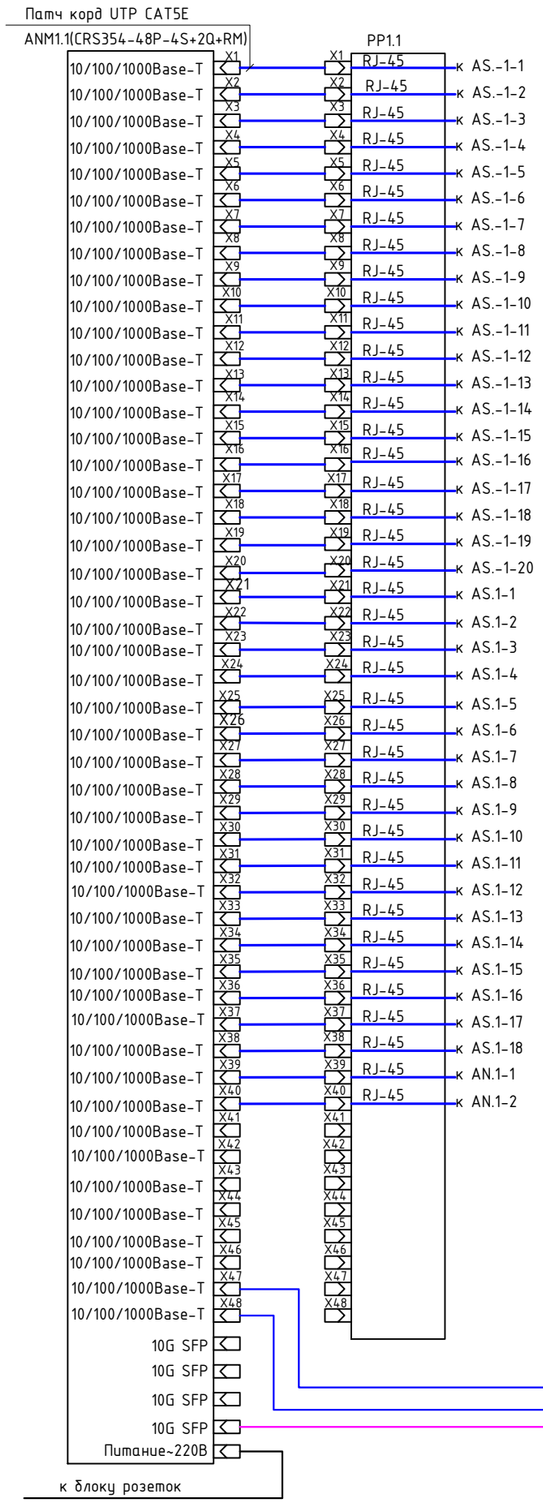

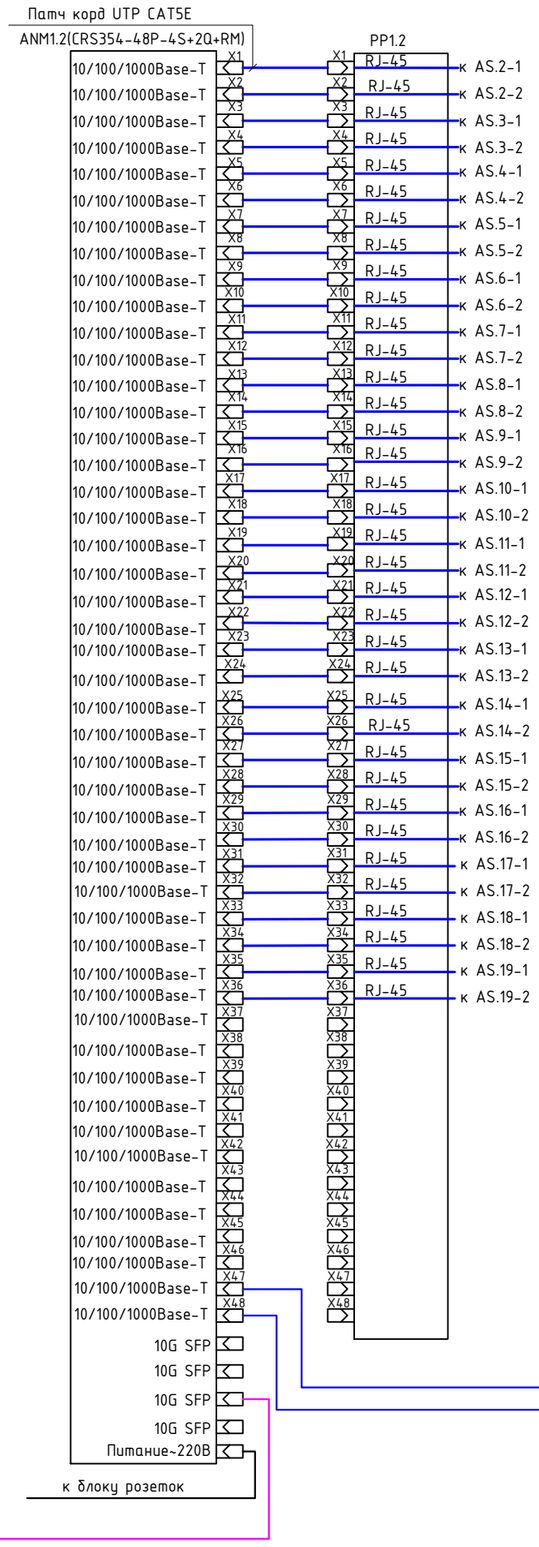

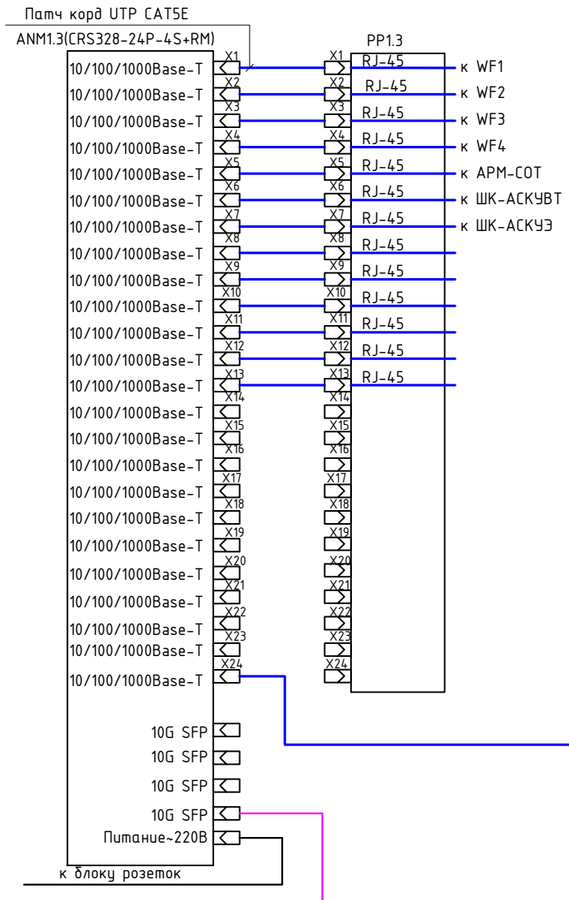

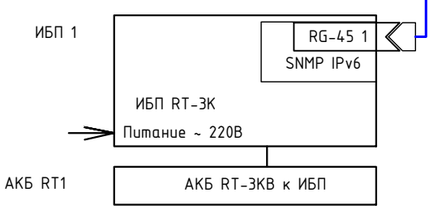

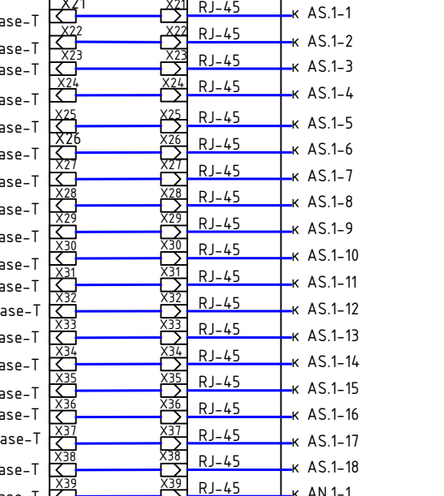

Требования к кабельному монтажу

- для сохранения геометрической формы кабеля, удалять внешнюю оболочку только на расстоянии, которое требуется для заделки пар кабеля на коммутационном оборудовании, следуя инструкции производителя;
- при заделке кабелей (компьютерная сеть, ЛВС) или выше, витки пары должны начинаться не далее 13мм от точки контакта, для сохранения характеристик кабеля;
- для получения наилучших характеристик кабеля на коммутационном оборудовании, необходимо сохранять исходную структуру витков пары максимально близко к точке заделки;
- минимальный радиус изгиба кабеля UTP 4x2x0.52 должен быть не менее 4 диаметров кабеля, ~25мм.
- вариант расключения всех розеток СКС должен соответствовать стандарту TIA/EIA-568-B.1. вариант "B";

Согласовано

Взам инв. N

Подп. и дата

Инв. N подл.

Изм.	Кол.уч.	Лист	№док.	Подпись	Дата
Разработал		Шитухина			15.08.25
ГИП		Семенов			15.08.25
Проверил		Семенов			15.08.25

12-ОМ/2023-СОТ

Гостиница, расположенная по адресу: г. Москва, ул. Электродная, земельный участок 2А

Система охранного телевидения (видеонаблюдение)

Стадия	Лист	Листов
Р	8	

Схема электрических подключений

ООО "КОНКРИТ СТОУН"

Формат А2_Р

ТШ-СОТ (вид спереди)

ТШ-СОТ (вид сзади)

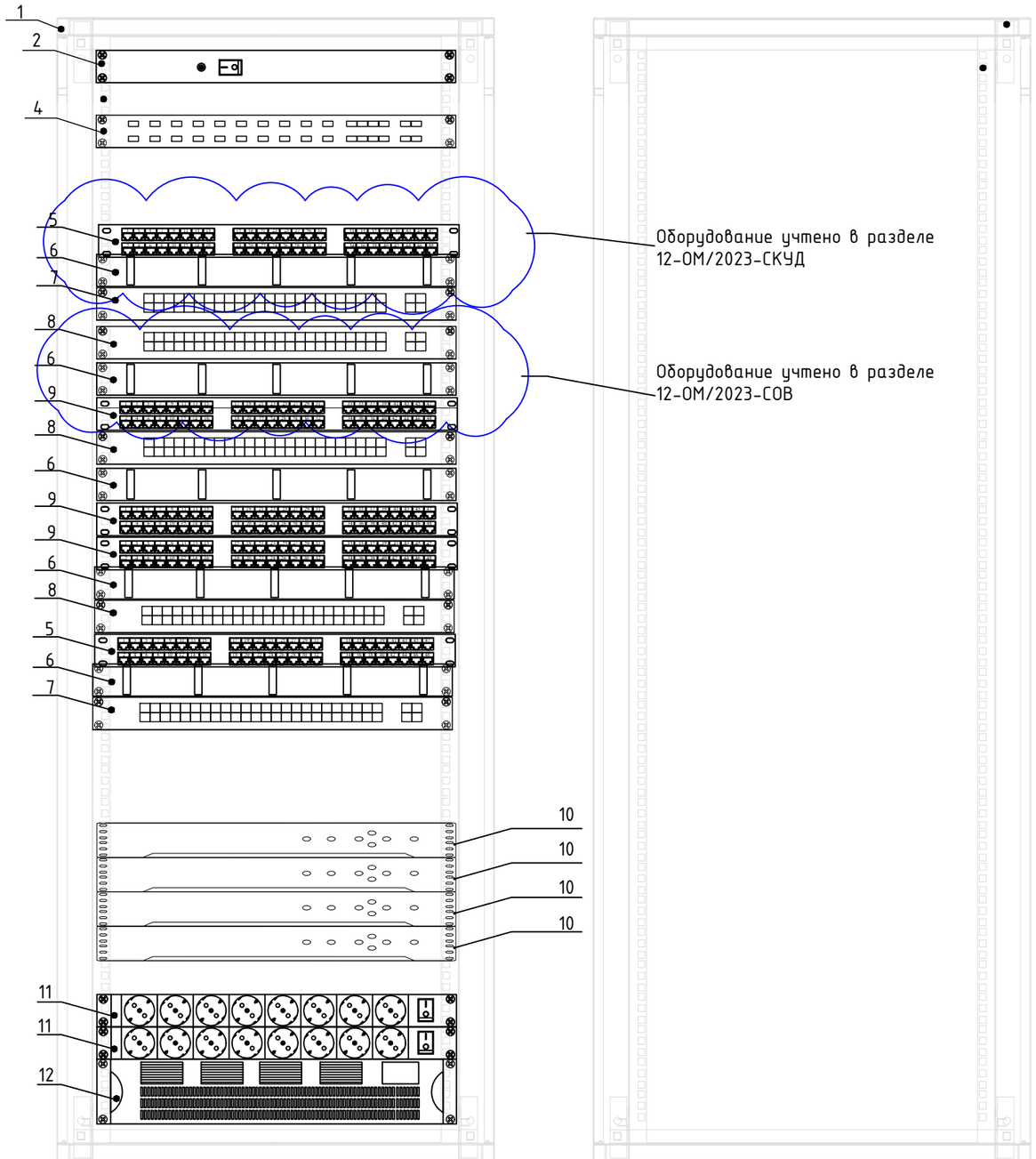

Перечень оборудования			
№п/п	Наименование	Кол.	Примечания
1	Шкаф телекоммуникационный напольный, 19", 33U	1	
2	Вентиляторный модуль	1	
4	Маршрутизатор Mikrotik CCR2004-1G-12S+2XS	1	
5	Патч-панель 19", 24 порта RJ-45, категория 5е	2	1 учтен в разделе СКУД
6	Органайзер кабельный горизонтальный с крышкой, 19", 1U	5	2 учтены в разделах СКУД/СОВ
7	Управляемый 24-портовый коммутатор MikroTik CRS328-24P-4S+RM	2	1 учтен в разделе СКУД
8	Управляемый 48-портовый коммутатор MikroTik CRS354-48P-4S+2Q+RM	3	1 учтен в разделе СОВ
9	Патч-панель 19", 48 портов RJ-45, категория 5е	3	1 учтен в разделе СОВ
10	32-канальный 1.5U 4K сетевой видеорегистратор, Dahua DH-NVR5432-EI	4	
11	Блок распределения электропитания (PDU), 220В, 19'',1U, 8 розеток, шнур - 2м	2	
12	Источник бесперебойного питания	1	

Примечания
1. Размещение оборудования в ТШ-СОТ, уточнять при монтаже.
2. Шкаф ТШ-СОТ заземлить согласно ПУЭ.
3. Внешний вид оборудования может отличаться. Приведено для справки

Изм.	Кол.уч.	Лист	№док.	Подпись	Дата				
Разработал		Шитухина			15.08.25	12-ОМ/2023-СОТ			
ГИП		Семенов			15.08.25	Гостиница, расположенная по адресу: г. Москва, ул. Электродная, земельный участок 2А			
Проверил		Семенов			15.08.25	Система охранного телевидения (видеонаблюдение)	Стадия	Лист	Листов
							Р	9	
						Компоновка оборудования шкафа ТШ-СОТ	ООО "КОНКРИТ СТОУН"		

Согласовано

Взам инв. N

Подп. и дата

Инв. N подл.

Формат А3_L

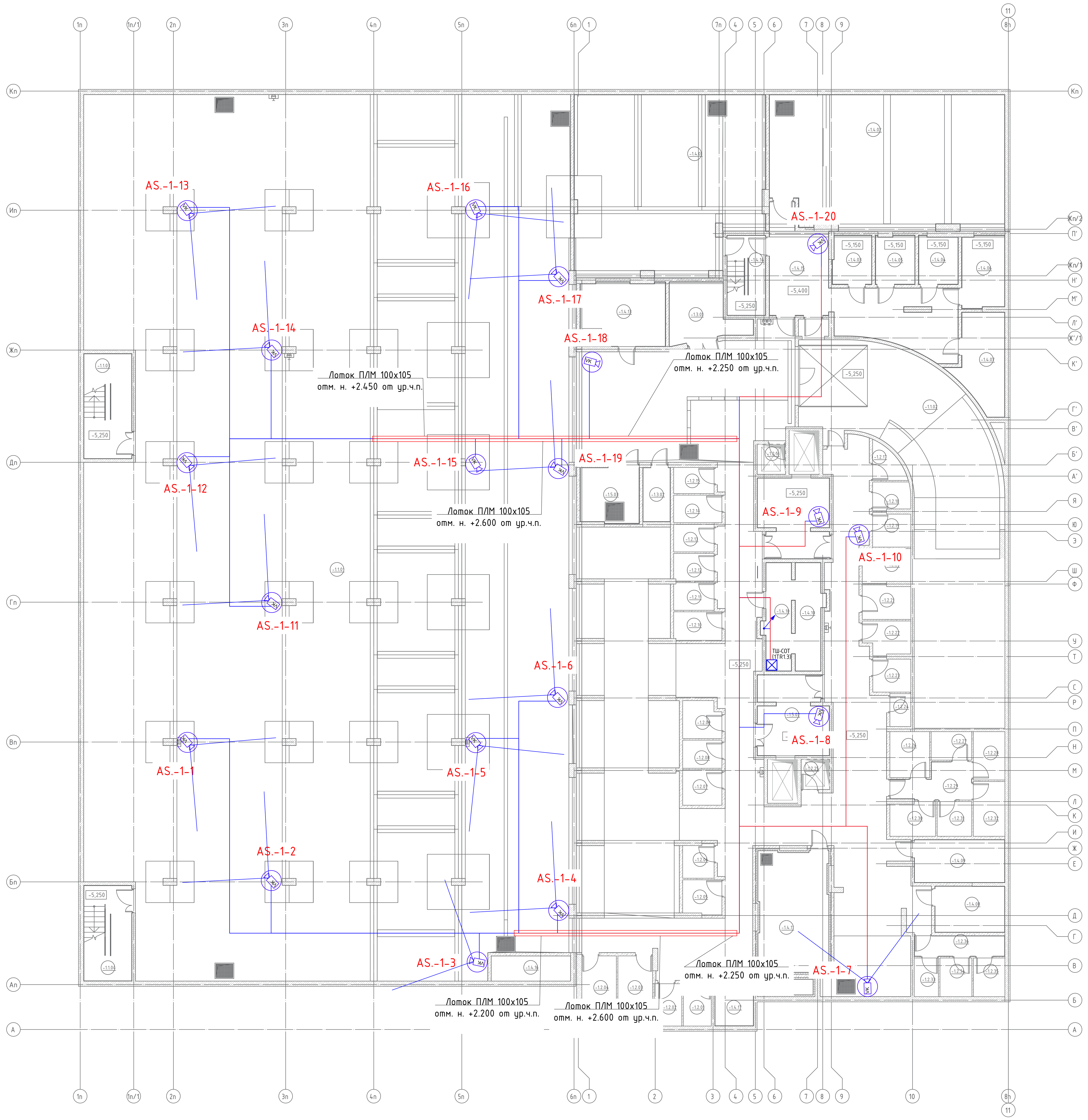

Условные графические обозначения

Обозначение	Наименование	Примечание
	Автоматизированное рабочее место	
	Купольная IP-камера DAHUA DH-IPC-HDW2230TP-AS-0280B	
	Наружная IP-камера DAHUA DH-IPC-HFW2230SP-S-0360B	
	Видеокамера уличная для распознавания автомобильных знаков DAHUA DHI-ITC237-PW6M-IRLZF-B	
	Шкаф слаботочный 19"	
	Кабель волоконно-оптический TB-A-9-08T-D-K-LSZH-IN/OUT-40	
	Кабель U/UTP Cat5e ZH нг(А)-HF 4х2х0.52	
	Прокладка кабеля в лотке металлическом перфорированном	
	Точка доступа (беспроводной мост)	
	Лоток проволочный перфорированный	
	Подъем кабеля с нижнего этажа на верхний этаж	
	Подъем кабеля с нижнего этажа	
	Подъем кабеля на верхний этаж	

AS.X-N

где:
AS - видеокамера
X - номер этажа
N - номер камеры на этаже

Примечания :
1. Размещение оборудования уточнить при монтаже.
2. Прокладку кабеля вести в соответствии с требованиями ПУЭ.
3. Расстояние между сигнальным кабелем и силовым кабелем должно быть не менее 200 мм. Возможна совместная прокладка в разных отсеках лотка, имеющего сплошную продольную перегородку с пределом огнестойкости не менее 0,25 ч из несгораемого материала.
4. Трассы прокладки кабелей показаны условно. Уточнить в процессе монтажа.
5. Металлические корпуса щитов заземлить к существующему контуру заземления согласно СНиП 3.05.06-85, ПУЭ, ГОСТ 12.1.030-81
6. Длины кабелей согласно кабельному журналу 12-ОМ/2023-СОТ.КЖ.
7. Наружные камеры видеонаблюдения установить на фасаде здания, на отм +4.000.
8. Внутренние камеры видеонаблюдения установить в помещениях на потолке, в лифтовых кабинах на потлке (см. монтажный чертеж).
9. Для монтажа и коммутации кабелей использовать монтажные коробки (учтены в спецификации).

Экспликация помещений -1 этажа

Номер помещения		Наименование	Площадь, м²	Кат. пом.
Автостоянка				
-1.1.01	-1.1.01	Помещение хранения автомобилей (49 м/м)	1821,37	В2
-1.1.02	-1.1.02	Рампа	221,31	В2
-1.1.03	-1.1.03	Эвак. лестница 1	16,77	
-1.1.04	-1.1.04	Эвак. лестница 2	15,24	
			2074,69	
Административно-служебные помещения				
-1.3.01	-1.3.01	Помещение хранения уборочной техники	12,19	В3
-1.3.02	-1.3.02	Пом. хран. и рем. светильников и электрооборудования	4,87	В4
			17,06	
Индивидуальные кладовые				
-1.2.01	-1.2.01	Кладовая	3,96	В4
-1.2.02	-1.2.02	Кладовая	3,91	В4
-1.2.03	-1.2.03	Кладовая	8,15	В4
-1.2.04	-1.2.04	Кладовая	8,11	В4
-1.2.05	-1.2.05	Кладовая	4,48	В4
-1.2.06	-1.2.06	Кладовая	3,51	В4
-1.2.07	-1.2.07	Кладовая	4,64	В4
-1.2.08	-1.2.08	Кладовая	3,69	В4
-1.2.09	-1.2.09	Кладовая	4,69	В4
-1.2.10	-1.2.10	Кладовая	4,59	В4
-1.2.11	-1.2.11	Кладовая	3,74	В4
-1.2.12	-1.2.12	Кладовая	3,74	В4
-1.2.13	-1.2.13	Кладовая	3,74	В4
-1.2.14	-1.2.14	Кладовая	4,46	В4
-1.2.15	-1.2.15	Кладовая	3,53	В4
-1.2.16	-1.2.16	Кладовая	2,86	В4
-1.2.17	-1.2.17	Кладовая	3,23	В4
-1.2.18	-1.2.18	Кладовая	3,50	В4
-1.2.19	-1.2.19	Кладовая	4,30	В4
-1.2.20	-1.2.20	Кладовая	5,49	В4
-1.2.21	-1.2.21	Кладовая	5,47	В4
-1.2.22	-1.2.22	Кладовая	5,06	В4
-1.2.23	-1.2.23	Кладовая	4,28	В4
-1.2.24	-1.2.24	Кладовая	2,30	В4
-1.2.25	-1.2.25	Кладовая	2,85	В4
-1.2.26	-1.2.26	Кладовая	6,11	В4
-1.2.27	-1.2.27	Кладовая	3,87	В4
-1.2.28	-1.2.28	Кладовая	5,11	В4
-1.2.29	-1.2.29	Коридор	7,77	
-1.2.30	-1.2.30	Кладовая	5,11	В4
-1.2.31	-1.2.31	Кладовая	4,01	В4
-1.2.32	-1.2.32	Кладовая	5,78	В4
-1.2.33	-1.2.33	Кладовая	3,13	В4
-1.2.34	-1.2.34	Кладовая	4,14	В4
-1.2.35	-1.2.35	Кладовая	4,06	В4
-1.2.36	-1.2.36	Коридор	6,04	
			163,40	
МОП				
-1.5.01	-1.5.01	Лифтовой холл / Пожаробезопасная зона МГН	18,08	
-1.5.02	-1.5.02	Лифтовой холл / Пожаробезопасная зона МГН	18,08	
-1.5.03	-1.5.03	Буферная мусорокамера	10,78	В3
			46,93	
Технические помещения				
-1.4.01	-1.4.01	ИТП	109,10	Г
-1.4.02	-1.4.02	Водомерный узел / Насосные	101,22	Д
-1.4.03	-1.4.03	ВРУ ИТП	6,37	В3
-1.4.04	-1.4.04	ВРУ АПТ	6,42	В3
-1.4.05	-1.4.05	ВРУ ВНС	6,62	В3
-1.4.06	-1.4.06	ВРУ автостоянки	10,49	В3
-1.4.07	-1.4.07	ГРЩ	14,28	В3
-1.4.08	-1.4.08	ВРУ Помещений общественного назначения	10,88	В3
-1.4.09	-1.4.09	ВРУ гостиничных номеров	13,10	В3
-1.4.10	-1.4.10	Аппаратная СС	18,91	В3
-1.4.11	-1.4.11	Приточная венткамера	28,23	Д
-1.4.13	-1.4.13	Узел учета тепла	18,01	Д
-1.1.14	-1.4.14	Эвакуационная лестница ИТП	10,20	
-1.4.15	-1.4.15	Коридор	43,32	
-1.4.16	-1.4.16	Шахта КДУ	6,66	
-1.4.17	-1.4.17	Техническое помещение	7,45	В4
			411,26	
Итого:			2713,34	

Согласовано

Взам. инв. №

Подп. и дата

Инв. № подл.

Изм.	Кол.уч	Лист	N°док.	Подпись	Дата	12-ОМ/2023-СОТ		
						Гостиница, расположенная по адресу: г. Москва, ул. Электродная, земельный участок 2А		
Разработал		Шитухина			15.08.25	Система охранного телевидения (видеонаблюдение)	Стадия: Р	Лист: 1 / Листов:
ГИП		Семенов			15.08.25			
Н.контр.		Чернова			15.08.25	Расположение оборудования СОТ. -1 этаж	ООО "КОНКРИТ СТОУН"	

Формат А0_L

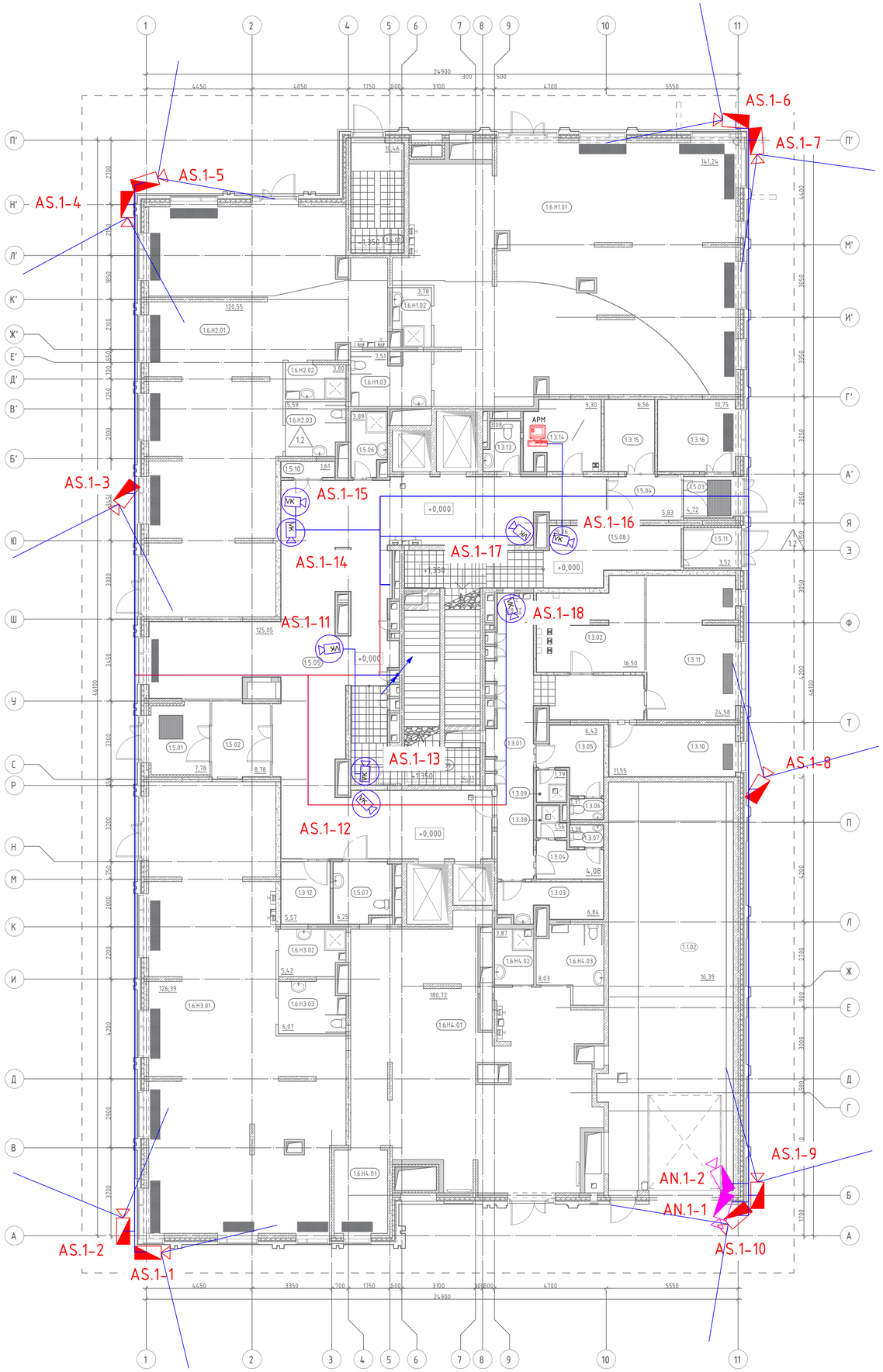

Экспликация помещений 1 этажа

Номер помещения	Наименование	Площадь, м2
№ пом	Наименование	AR_Площадь_округление
Автостоянка		
1.1.01	Эвакуационная лестница автостоянки	17,69
1.1.02	Эвакуационная лестница автостоянки	16,39
		34,08
Административно-служебные помещения		
1.3.01	Коридор	28,72
1.3.02	Диспетчерская	16,50
1.3.03	Комната прприема пищи	6,84
1.3.04	Гардероб женский	4,08
1.3.05	Гардероб мужской	6,43
1.3.06	С/У	1,31
1.3.07	С/У	1,38
1.3.08	Душевая Ж	1,56
1.3.09	Душевая М	1,79
1.3.10	Административное помещение	11,55
1.3.11	Административное помещение	24,58
1.3.12	Комната для хранения багажа	5,57
1.3.13	С/У	3,08
1.3.14	Помещение охраны	9,30
1.3.15	Центральная кладовая чистого белья	6,56
1.3.16	Центральная кладовая грязного белья	10,75
		140,00
МОП		
1.5.01	Тамбур	7,78
1.5.02	Тамбур	8,78
1.5.03	Тамбур	4,72
1.5.04	Тамбур	5,83
1.5.05	Вестибюль (Лобби)	125,05
1.5.06	КУИ	3,89
1.5.07	С/У МГН	6,25
1.5.08	Эвакуационная лестница	29,76
1.5.09	Эвакуационная лестница	14,21
1.5.10	Объектовый пункт пожаротушения	1,61
1.5.11	Тамбур	3,52
		211,40
Технические помещения		
1.4.01	Эвакуационная лестница ИТП	10,46
		10,46
Торговое помещение		
1.6.Н1.01	Торговое помещение	141,24
1.6.Н1.02	КУИ	3,78
1.6.Н1.03	С/У универсальная кабина	7,51
1.6.Н2.01	Торговое помещение	120,55
1.6.Н2.02	КУИ	3,80
1.6.Н2.03	С/У универсальная кабина	5,59
1.6.Н3.01	Торговое помещение	126,39
1.6.Н3.02	КУИ	5,42
1.6.Н3.03	С/У универсальная кабина	6,07
1.6.Н4.01	Торговое помещение	180,72
1.6.Н4.02	КУИ	3,87
1.6.Н4.03	С/У универсальная кабина	8,03
		612,97
Итого:		1008,91

Условные графические обозначения

Обозначение	Наименование	Примечание
	Автоматизированное рабочее место	
	Купольная IP-камера DAHUA DH-IPC-HDW2230TP-AS-0280B	
	Наружная IP-камера DAHUA DH-IPC-HFW2230SP-S-0360B	
	Видеокамера уличная для распознавания автомобильных знаков DAHUA DHI-ITC237-PW6M-IRLZF-B	
	Шкаф слаботочный 19"	
	Кабель волоконно-оптический ТВ-А-9-08Т-D-K-LSZH-IN/OUT-40	
	Кабель U/UTP Cat5e ZH нг(А)-HF 4x2x0.52	
	Прокладка кабеля в лотке металлическом перфорированном	
	Точка доступа (беспроводной мост)	
	Лоток проволочный перфорированный	
	Подъем кабеля с нижнего этажа на верхний этаж	
	Подъем кабеля с нижнего этажа	
	Подъем кабеля на верхний этаж	

AS.X-N

где:
AS - видеокамера
X - номер этажа
N - номер камеры на этаже

Примечания :
1. Размещение оборудования уточнить при монтаже.
2. Прокладку кабеля вести в соответствии с требованиями ПУЗ.
3. Расстояние между сигнальным кабелем и силовым кабелем должно быть не менее 200 мм. Возможна совместная прокладка в разных отсеках лотка, имеющего сплошную продольную перегородку с пределом огнестойкости не менее 0,25 ч из несгораемого материала.
4. Трассы прокладки кабелей показаны условно. Уточнить в процессе монтажа.
5. Металлические корпуса щитов заземлить к существующему контуру заземления согласно СНиП 3.05.06-85, ПУЗ, ГОСТ 12.1.030-81
6. Длины кабелей согласно кабельному журналу 12-ОМ/2023-СОТ.КЖ.
7. Наружные камеры видеонаблюдения установить на фасаде здания, на отм +4.000.
8. Внутренние камеры видеонаблюдения установить в помещениях на потолке, в лифтовых кабинах на потолке (см. монтажный чертеж).
9. Для монтажа и коммутации кабелей использовать монтажные коробки (учтены в спецификации).

						12-ОМ/2023-СОТ
						Гостиница, расположенная по адресу: г. Москва, ул. Электродная, земельный участок 2А
Изм.	Кол.уч	Лист	№док.	Подпись	Дата	
Разработал		Шитухина			15.08.25	Система охранного телевидения (видеонаблюдение)
ГИП		Семенов			15.08.25	
Н.контр.		Чернова			15.08.25	Расположение оборудования СОТ. 1 этаж

Стадия	Лист	Листов
Р	2	

ООО "КОНКРИТ СТОУН"

Формат А1_L

Согласовано

Взам инв. N

Подп. и дата

Инв. N подл.

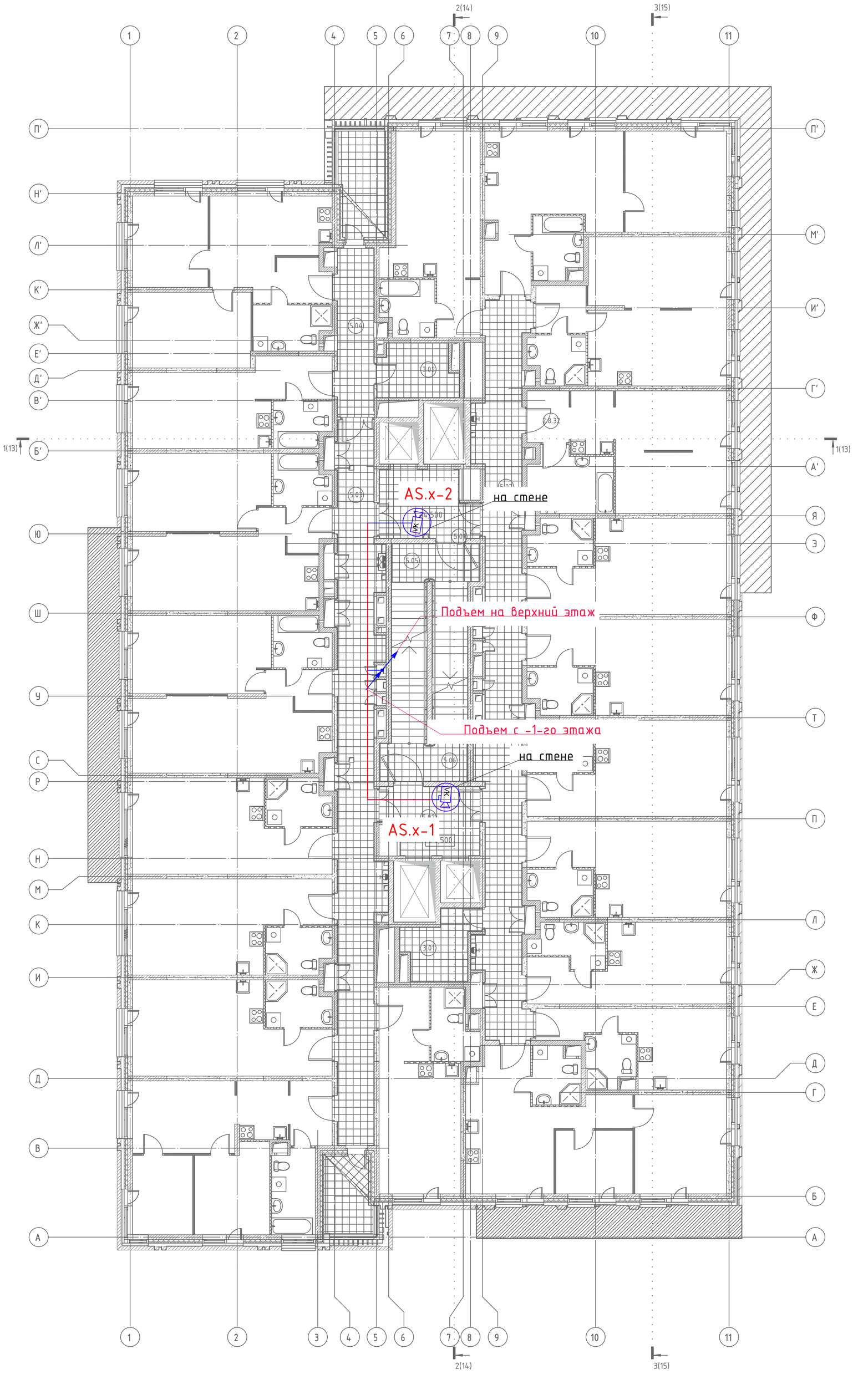

Экспликация помещений МОП			
Номер помещения	Наименование	Площадь, м²	Кат. пом.
Административно-служебные помещения			
3.01	Помещение поэтажного обслуживания	7,51	
3.02	Помещение поэтажного обслуживания	7,13	
		14,64	
МОП Жильё			
5.01	Лифтовой холл / Пожаробезопасная зона МГН	10,99	
5.02	Лифтовой холл / Пожаробезопасная зона МГН	10,99	
5.03	Коридор	49,70	
5.04	Коридор	10,93	
5.05	Эвакуационная лестница 1	15,97	
5.06	Эвакуационная лестница 2	15,97	
5.07	Коридор	52,29	
		166,84	
Итого:		181,48	

УСЛОВНЫЕ ОБОЗНАЧЕНИЯ

- Стена из железобетона
- Стена из газосиликатных блоков, 100, 200мм
- Перегородка из кирпича, 120мм
- Утеплитель, 100мм
- Стена из газосиликатных блоков высотой 250 мм
- Штукатурка, 20мм
- Засыпка
- ОВ — Отверстия в перекрытиях в потолке (инженерная система)
- ДУ — Отверстия в перекрытиях в полу (инженерная система)
- 1.2 — Тип пола
- +0.500 — Отметка пола
- xxx / xxx — Номер узла или фрагмента / Номер раздела или узла
- Л.1.02 (Номер п/п, Корпус) — Номер лестницы
- Лф.1.01 (Номер п/п, Корпус, Лифт) — Номер лифта
- 05 — Номер помещения
- Б03 (Номер п/п, Назначение помещения) — Помещения аренды
- 12,5 — Площадь помещения
- Граница смежных помещений
- ПК — Пожарный кран
- Д-1 — Марка заполнения дверного проёма
- Лст-1 — Марка Ревизионного лючка

Условные графические обозначения

Обозначение	Наименование	Примечание
	Автоматизированное рабочее место	
	Купольная IP-камера DAHUA DH-IPC-HDW2230TP-AS-0280B	
	Наружная IP-камера DAHUA DH-IPC-HFW2230SP-S-0360B	
	Видеокамера уличная для распознавания автомобильных знаков DAHUA DHI-ITC237-PW6M-IRLZF-B	
	Шкаф слаботочный 19"	
	Кабель волоконно-оптический ТВ-А-9-08Т-D-К-LSZH-IN/OUT-40	
	Кабель U/UTP Cat5e ZH нг(А)-HF 4х2х0.52	
	Проклайка кабеля в лотке металлическом перфорированном	
	Точка доступа (беспроводной мост)	
	Лоток проволочный перфорированный	
	Подъем кабеля с нижнего этажа на верхний этаж	
	Подъем кабеля с нижнего этажа	
	Подъем кабеля на верхний этаж	

AS.X-N

где:
AS – видеокамера
X – номер этажа
N – номер камеры на этаже

Примечания :
1. Размещение оборудования уточнить при монтаже.
2. Прокладку кабеля вести в соответствии с требованиями ПУЭ.
3. Расстояние между сигнальным кабелем и силовым кабелем должно быть не менее 200 мм. Возможна совместная прокладка в разных отсеках лотка, имеющего сплошную продольную перегородку с пределом огнестойкости не менее 0,25 ч из несгораемого материала.
4. Трассы прокладки кабелей показаны условно. Уточнить в процессе монтажа.
5. Металлические корпуса щитов заземлить к существующему контуру заземления согласно СНиП 3.05.06-85, ПУЭ, ГОСТ 12.1.030-81
6. Длины кабелей согласно кабельному журналу 12-ОМ/2023-СОТ.КЖ.
7. Наружные камеры видеонаблюдения установить на фасаде здания, на отм +4.000.
8. Внутренние камеры видеонаблюдения установить в помещениях на потолке, в лифтовых кабинах на потолке (см. монтажный чертеж).
9. Для монтажа и коммутации кабелей использовать монтажные коробки (учтены в спецификации).

Согласовано

Взам инв. N

Подп. и дата

Инв. N подл.

Изм.	Кол.уч	Лист	N°док.	Подпись	Дата
Разработал		Шитухина			15.08.25
ГИП		Семенов			15.08.25
Н.контр.		Чернова			15.08.25

12-ОМ/2023-СОТ

Гостиница, расположенная по адресу: г. Москва, ул. Электродная, земельный участок 2А

Система охранного телевидения (видеонаблюдение)

Стадия	Лист	Листов
Р	3	

Расположение оборудования СОТ. Типовые 2-17 этажи

ООО "КОНКРИТ СТОУН"

Формат А1_Р

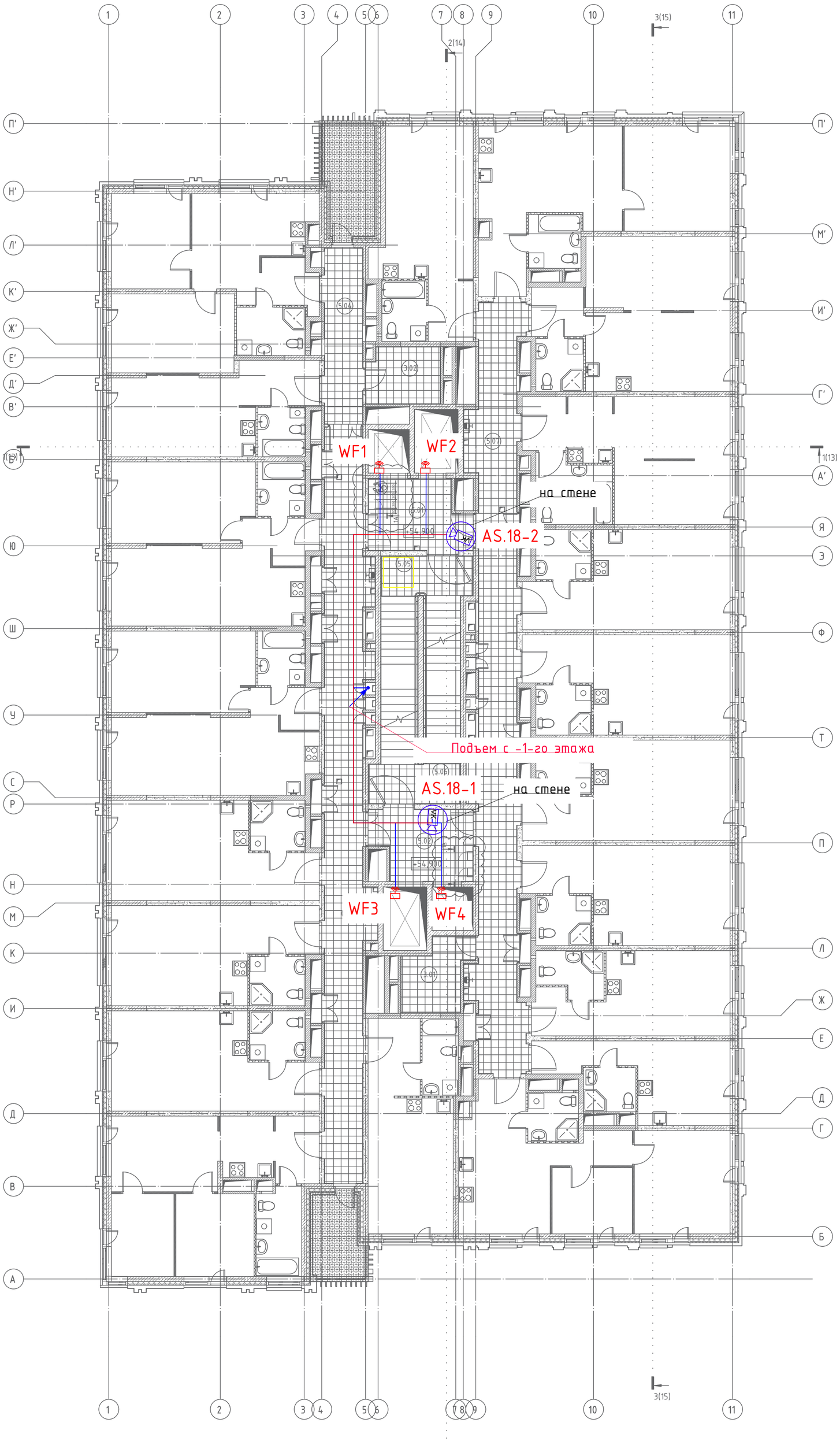

Экспликация помещений МОП

Номер помещения	Наименование	Площадь, м²	Кат. пом.
Административно-служебные помещения			
3.01	Помещение поэтажного обслуживания	7,51	
3.02	Помещение поэтажного обслуживания	7,13	
		14,64	
МОП Жильё			
5.01	Лифтовой холл / Пожаробезопасная зона МГН	10,99	
5.02	Лифтовой холл / Пожаробезопасная зона МГН	10,99	
5.03	Коридор	49,70	
5.04	Коридор	10,93	
5.05	Эвакуационная лестница 1	15,97	
5.06	Эвакуационная лестница 2	15,97	
5.07	Коридор	52,29	
Итого:		166,84 181,48	

Условные графические обозначения

Обозначение	Наименование	Примечание
	Автоматизированное рабочее место	
	Купольная IP-камера DAHUA DH-IPC-HDW2230TP-AS-0280B	
	Наружная IP-камера DAHUA DH-IPC-HFW2230SP-S-0360B	
	Видеокамера уличная для распознавания автомобильных знаков DAHUA DHI-ITC237-PW6M-IRLZF-B	
	Шкаф слаботочный 19"	
	Кабель волоконно-оптический ТВ-А-9-08Т-D-K-LSZH-IN/OUT-40	
	Кабель U/UTP Cat5e ZH нг(А)-HF 4х2х0.52	
	Прокладка кабеля в лотке металлическом перфорированном	
	Точка доступа (беспроводной мост)	
	Лоток проволочный перфорированный	
	Подъем кабеля с нижнего этажа на верхний этаж	
	Подъем кабеля с нижнего этажа	
	Подъем кабеля на верхний этаж	

AS.X-N

где:
AS – видеокамера
X – номер этажа
N – номер камеры на этаже

Примечания :
1. Размещение оборудования уточнить при монтаже.
2. Прокладку кабеля вести в соответствии с требованиями ПУЭ.
3. Расстояние между сигнальным кабелем и силовым кабелем должно быть не менее 200 мм. Возможна совместная прокладка в разных отсеках лотка, имеющего сплошную продольную перегородку с пределом огнестойкости не менее 0,25 ч из несгораемого материала.
4. Трассы прокладки кабелей показаны условно. Уточнить в процессе монтажа.
5. Металлические корпуса щитов заземлить к существующему контуру заземления согласно СНиП 3.05.06-85, ПУЭ, ГОСТ 12.1.030-81
6. Длины кабелей согласно кабельному журналу 12-ОМ/2023-СОТ.КЖ.
7. Наружные камеры видеонаблюдения установить на фасаде здания, на отм +4.000.
8. Внутренние камеры видеонаблюдения установить в помещениях на потолке, в лифтовых кабинах на потолке (см. монтажный чертеж).
9. Для монтажа и коммутации кабелей использовать монтажные коробки (цутены в спецификации).

Согласовано

Взам инв . N

Подп. и дата

Инв. N подл.

Изм.	Кол.уч	Лист	N°док.	Подпись	Дата
Разработал		Шатухина			15.08.25
ГИП		Семенов			15.08.25
Н.контр.		Чернова			15.08.25

12-ОМ/2023-СОТ

Гостиница, расположенная по адресу: г. Москва, ул. Электродная, земельный участок 2А

Система охранного телевидения (видеонаблюдение)

Стадия	Лист	Листов
Р	13	

Расположение оборудования СОТ. 18 этаж. Расположение оборудования СОТ

ООО "КОНКРИТ СТОУН"

Формат А1_Р

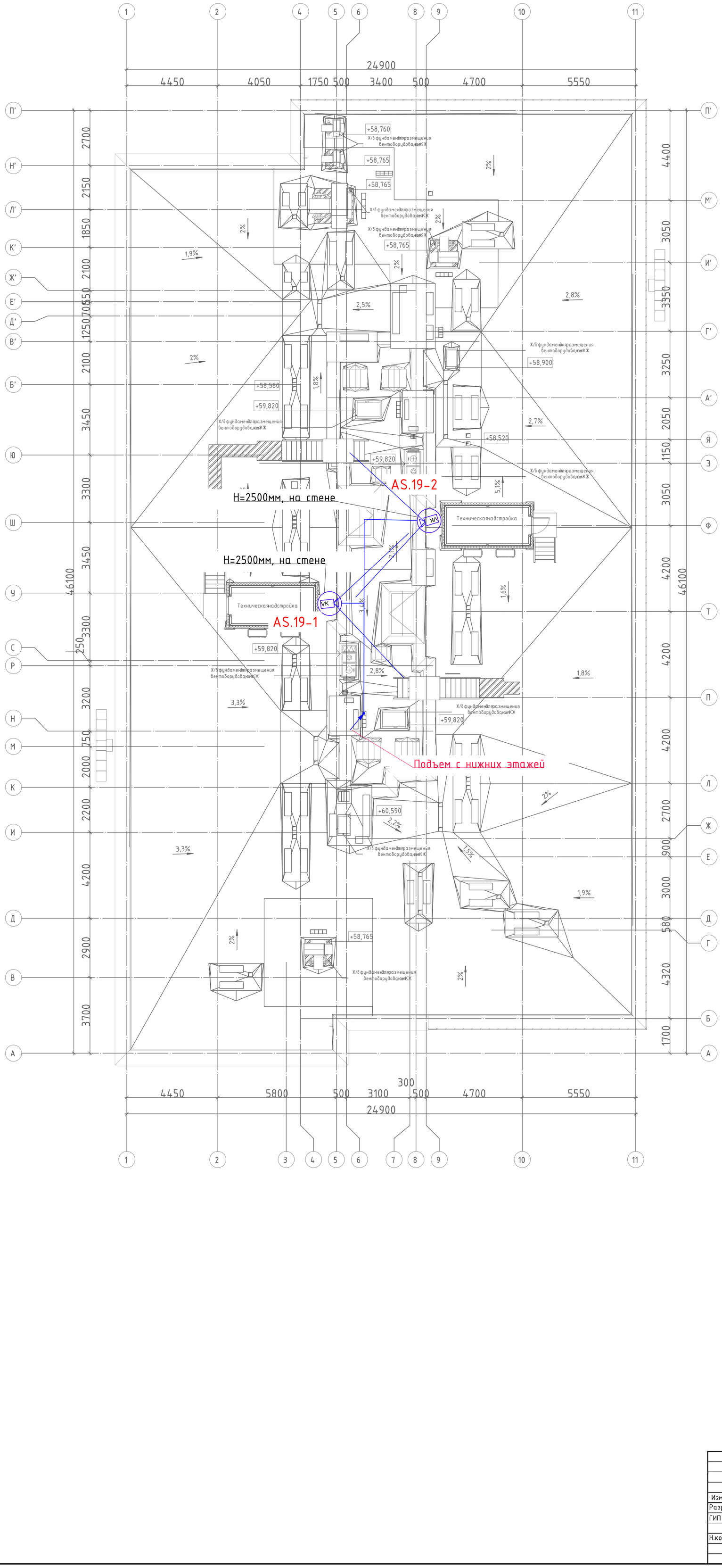

УСЛОВНЫЕ ОБОЗНАЧЕНИЯ

- Стена из железобетона
- Стена из газосиликатных блоков, 100, 200мм
- Перегородка из кирпича, 120мм
- Утеплитель, 100мм
- Стена из газосиликатных блоков высотой 250 мм
- Штукатурка, 20мм
- Засыпка
- ОВ — Отверстия в перекрытиях в потолке (инженерная система)
- ДУ — Отверстия в перекрытиях в полу (инженерная система)
- 1.2 — Тип пола
- +0.500 — Отметка пола
- xxx / xxx — Номер узла или фрагмента; Номер раздела или узла
- Л.1.02 (Номер п/п, Корпус) — Номер лестницы
- Лф.1.01 (Номер п/п, Корпус, Лифт) — Номер лифта
- 05 — Номер помещения
- Б03 (Номер п/п, Назначение помещения) — Помещения аренды
- 12,5 — Площадь помещения
- Граница смежных помещений
- ПК — Пожарный кран
- Д-1 — Марка заполнения дверного проёма
- Лст-1 — Марка Ревизионного лючка

УСЛОВНО-ГРАФИЧЕСКИЕ ОБОЗНАЧЕНИЯ СОТ

Вид	Описание
	Купольная IP-камера DAHUA DH-IPC-HDW2230TP-AS-0280B
	Наружная IP-камера DAHUA DH-IPC-HFW2230SP-S-0360B
	Лоток металлический перфорированный, учтен в разлеле СКС
	Кабель UTP, кат. 5е, нг(А)-HF 4х2х0,52 (подключение видеокамер)

Примечание:

1. – Электропитание видеокамер осуществляется по технологии PoE.
2. – Кабельные линии проложить в лотках (учтенных в проекте СКС), отводы от лотка по потолку,стенам в гофрированой ПВХ трубе в нутри здания , в ППЛ трубе снаружи по стенам здания под вентилируемом фасаде

Согласовано

Взам инв. N

Подп. и дата

Инв. N подл.

Изм.	Кол.уч	Лист	N°док.	Подпись	Дата
Разработал		Шитухина			15.08.25
ГИП		Семенов			15.08.25
Н.контр.		Чернова			15.08.25

12-ОМ/2023-СОТ

Гостиница, расположенная по адресу: г. Москва, ул. Электродная, земельный участок 2А

Система охранного телевидения (видеонаблюдение)

Стадия	Лист	Листов
Р	14	

Расположения оборудования СОТ - План кровли

ООО "КОНКРИТ СТОУН"

Формат А1_Р

Обозначение кабеля / провода	Трасса		Участок трассы кабеля/провода	Кабель / провод					
				По проекту			Проложен		
	Начало	Конец		Марка	Количество и сечение жил	Длина, м	Марка	Количество и сечение жил	Длина, м
AS.-1.1	ТШ-СОТ, пом. -1.4.10	AS.-1.1		U/UTP Cat5e ZH нг(A)-HF	4x2x0,52	66			
AS.-1.2	ТШ-СОТ, пом. -1.4.10	AS.-1.2		U/UTP Cat5e ZH нг(A)-HF	4x2x0,52	56			
AS.-1.3	ТШ-СОТ, пом. -1.4.10	AS.-1.3		U/UTP Cat5e ZH нг(A)-HF	4x2x0,52	40			
AS.-1.4	ТШ-СОТ, пом. -1.4.10	AS.-1.4		U/UTP Cat5e ZH нг(A)-HF	4x2x0,52	35			
AS.-1.5	ТШ-СОТ, пом. -1.4.10	AS.-1.5		U/UTP Cat5e ZH нг(A)-HF	4x2x0,52	50			
AS.-1.6	ТШ-СОТ, пом. -1.4.10	AS.-1.6		U/UTP Cat5e ZH нг(A)-HF	4x2x0,52	52			
AS.-1.7	ТШ-СОТ, пом. -1.4.10	AS.-1.7		U/UTP Cat5e ZH нг(A)-HF	4x2x0,52	33			
AS.-1.8	ТШ-СОТ, пом. -1.4.10	AS.-1.8		U/UTP Cat5e ZH нг(A)-HF	4x2x0,52	17			
AS.-1.9	ТШ-СОТ, пом. -1.4.10	AS.-1.9		U/UTP Cat5e ZH нг(A)-HF	4x2x0,52	13			
AS.-1.10	ТШ-СОТ, пом. -1.4.10	AS.-1.10		U/UTP Cat5e ZH нг(A)-HF	4x2x0,52	41			
AS.-1.11	ТШ-СОТ, пом. -1.4.10	AS.-1.11		U/UTP Cat5e ZH нг(A)-HF	4x2x0,52	60			
AS.-1.12	ТШ-СОТ, пом. -1.4.10	AS.-1.12		U/UTP Cat5e ZH нг(A)-HF	4x2x0,52	51			
AS.-1.13	ТШ-СОТ, пом. -1.4.10	AS.-1.13		U/UTP Cat5e ZH нг(A)-HF	4x2x0,52	58			
AS.-1.14	ТШ-СОТ, пом. -1.4.10	AS.-1.14		U/UTP Cat5e ZH нг(A)-HF	4x2x0,52	45			
AS.-1.15	ТШ-СОТ, пом. -1.4.10	AS.-1.15		U/UTP Cat5e ZH нг(A)-HF	4x2x0,52	34			
AS.-1.16	ТШ-СОТ, пом. -1.4.10	AS.-1.16		U/UTP Cat5e ZH нг(A)-HF	4x2x0,52	42			
AS.-1.17	ТШ-СОТ, пом. -1.4.10	AS.-1.17		U/UTP Cat5e ZH нг(A)-HF	4x2x0,52	37			
AS.-1.18	ТШ-СОТ, пом. -1.4.10	AS.-1.18		U/UTP Cat5e ZH нг(A)-HF	4x2x0,52	26			

Согласовано

Взам инв. N

Подп. и дата

Инв. N подл.

Изм.	Кол.уч	Лист	No.док	Подпись	Дата
Разработал		Шитухина			15.08.2025
ГИП		Семенов			15.08.2025
Проверил		Семенов			15.08.2025

12-ОМ/2023-СОТ.КЖ

Кабельный журнал

Стадия	Лист	Листов
Р	1	4

ООО "КОНКРИТ СТОУН"

Формат А3_L

Обозначение кабеля / провода	Трасса		Участок трассы кабеля/провода	Кабель / провод					
				По проекту			Проложен		
	Начало	Конец		Марка	Количество и сечение жил	Длина, м	Марка	Количество и сечение жил	Длина, м
AS.-1.19	ТШ-СОТ, пом. -1.4.10	AS.-1.19		U/UTP Cat5e ZH нг(A)-HF	4x2x0,52	30			
AS.-1.20	ТШ-СОТ, пом. -1.4.10	AS.-1.20		U/UTP Cat5e ZH нг(A)-HF	4x2x0,52	29			
WF1	ТШ-СОТ, пом. -1.4.10	WF1		U/UTP Cat5e ZH нг(A)-HF	4x2x0,52	118			
WF2	ТШ-СОТ, пом. -1.4.10	WF2		U/UTP Cat5e ZH нг(A)-HF	4x2x0,52	115			
WF3	ТШ-СОТ, пом. -1.4.10	WF3		U/UTP Cat5e ZH нг(A)-HF	4x2x0,52	117			
WF4	ТШ-СОТ, пом. -1.4.10	WF4		U/UTP Cat5e ZH нг(A)-HF	4x2x0,52	115			
AS.1-1	ТШ-СОТ, пом. -1.4.10	AS.1-1		U/UTP Cat5e ZH нг(A)-HF	4x2x0,52	56			
AS.1-2	ТШ-СОТ, пом. -1.4.10	AS.1-2		U/UTP Cat5e ZH нг(A)-HF	4x2x0,52	55			
AS.1-3	ТШ-СОТ, пом. -1.4.10	AS.1-3		U/UTP Cat5e ZH нг(A)-HF	4x2x0,52	39			
AS.1-4	ТШ-СОТ, пом. -1.4.10	AS.1-4		U/UTP Cat5e ZH нг(A)-HF	4x2x0,52	51			
AS.1-5	ТШ-СОТ, пом. -1.4.10	AS.1-5		U/UTP Cat5e ZH нг(A)-HF	4x2x0,52	52			
AS.1-6	ТШ-СОТ, пом. -1.4.10	AS.1-6		U/UTP Cat5e ZH нг(A)-HF	4x2x0,52	56			
AS.1-7	ТШ-СОТ, пом. -1.4.10	AS.1-7		U/UTP Cat5e ZH нг(A)-HF	4x2x0,52	55			
AS.1-8	ТШ-СОТ, пом. -1.4.10	AS.1-8		U/UTP Cat5e ZH нг(A)-HF	4x2x0,52	52			
AS.1-9	ТШ-СОТ, пом. -1.4.10	AS.1-9		U/UTP Cat5e ZH нг(A)-HF	4x2x0,52	69			
AS.1-10	ТШ-СОТ, пом. -1.4.10	AS.1-10		U/UTP Cat5e ZH нг(A)-HF	4x2x0,52	70			
AS.1-11	ТШ-СОТ, пом. -1.4.10	AS.1-11		U/UTP Cat5e ZH нг(A)-HF	4x2x0,52	49			
AS.1-12	ТШ-СОТ, пом. -1.4.10	AS.1-12		U/UTP Cat5e ZH нг(A)-HF	4x2x0,52	49			
AS.1-13	ТШ-СОТ, пом. -1.4.10	AS.1-13		U/UTP Cat5e ZH нг(A)-HF	4x2x0,52	26			
AS.1-14	ТШ-СОТ, пом. -1.4.10	AS.1-14		U/UTP Cat5e ZH нг(A)-HF	4x2x0,52	31			
AS.1-15	ТШ-СОТ, пом. -1.4.10	AS.1-15		U/UTP Cat5e ZH нг(A)-HF	4x2x0,52	31			
AS.1-16	ТШ-СОТ, пом. -1.4.10	AS.1-16		U/UTP Cat5e ZH нг(A)-HF	4x2x0,52	41			

Согласовано

Взам инв. N

Подп. и дата

Инв. N подл.

Обозначение кабеля / провода	Трасса		Участок трассы кабеля/провода	Кабель / провод					
				По проекту			Проложен		
	Начало	Конец		Марка	Количество и сечение жил	Длина, м	Марка	Количество и сечение жил	Длина, м
AS.1-17	ТШ-СОТ, пом. -1.4.10	AS.1-17		U/UTP Cat5e ZH нг(A)-HF	4x2x0,52	44			
AS.1-18	ТШ-СОТ, пом. -1.4.10	AS.1-18		U/UTP Cat5e ZH нг(A)-HF	4x2x0,52	33			
AN.1-1	ТШ-СОТ, пом. -1.4.10	AN.1-1		U/UTP Cat5e ZH нг(A)-HF	4x2x0,52	70			
AN.1-2	ТШ-СОТ, пом. -1.4.10	AN.1-2		U/UTP Cat5e ZH нг(A)-HF	4x2x0,52	70			
AS.2-1	ТШ-СОТ, пом. -1.4.10	AS.2-1		U/UTP Cat5e ZH нг(A)-HF	4x2x0,52	24			
AS.2-2	ТШ-СОТ, пом. -1.4.10	AS.2-2		U/UTP Cat5e ZH нг(A)-HF	4x2x0,52	24			
AS.3-1	ТШ-СОТ, пом. -1.4.10	AS.3-1		U/UTP Cat5e ZH нг(A)-HF	4x2x0,52	29			
AS.3-2	ТШ-СОТ, пом. -1.4.10	AS.3-2		U/UTP Cat5e ZH нг(A)-HF	4x2x0,52	29			
AS.4-1	ТШ-СОТ, пом. -1.4.10	AS.4-1		U/UTP Cat5e ZH нг(A)-HF	4x2x0,52	34			
AS.4-2	ТШ-СОТ, пом. -1.4.10	AS.4-2		U/UTP Cat5e ZH нг(A)-HF	4x2x0,52	34			
AS.5-1	ТШ-СОТ, пом. -1.4.10	AS.5-1		U/UTP Cat5e ZH нг(A)-HF	4x2x0,52	39			
AS.5-2	ТШ-СОТ, пом. -1.4.10	AS.5-2		U/UTP Cat5e ZH нг(A)-HF	4x2x0,52	39			
AS.6-1	ТШ-СОТ, пом. -1.4.10	AS.6-1		U/UTP Cat5e ZH нг(A)-HF	4x2x0,52	44			
AS.6-2	ТШ-СОТ, пом. -1.4.10	AS.6-2		U/UTP Cat5e ZH нг(A)-HF	4x2x0,52	44			
AS.7-1	ТШ-СОТ, пом. -1.4.10	AS.7-1		U/UTP Cat5e ZH нг(A)-HF	4x2x0,52	49			
AS.7-2	ТШ-СОТ, пом. -1.4.10	AS.7-2		U/UTP Cat5e ZH нг(A)-HF	4x2x0,52	49			
AS.8-1	ТШ-СОТ, пом. -1.4.10	AS.8-1		U/UTP Cat5e ZH нг(A)-HF	4x2x0,52	54			
AS.8-2	ТШ-СОТ, пом. -1.4.10	AS.8-2		U/UTP Cat5e ZH нг(A)-HF	4x2x0,52	54			
AS.9-1	ТШ-СОТ, пом. -1.4.10	AS.9-1		U/UTP Cat5e ZH нг(A)-HF	4x2x0,52	59			
AS.9-2	ТШ-СОТ, пом. -1.4.10	AS.9-2		U/UTP Cat5e ZH нг(A)-HF	4x2x0,52	59			
AS.10-1	ТШ-СОТ, пом. -1.4.10	AS.10-1		U/UTP Cat5e ZH нг(A)-HF	4x2x0,52	64			
AS.10-2	ТШ-СОТ, пом. -1.4.10	AS.10-2		U/UTP Cat5e ZH нг(A)-HF	4x2x0,52	64			

Согласовано

Взам инв. N

Подп. и дата

Инв. N подл.

Изм.	Кол.уч.	Лист	№док.	Подпись	Дата

Обозначение кабеля / провода	Трасса		Участок трассы кабеля/провода	Кабель / провод					
				По проекту			Проложен		
	Начало	Конец		Марка	Количество и сечение жил	Длина, м	Марка	Количество и сечение жил	Длина, м
AS.11-1	ТШ-СОТ, пом. -1.4.10	AS.11-1		U/UTP Cat5e ZH нг(A)-HF	4x2x0,52	69			
AS.11-2	ТШ-СОТ, пом. -1.4.10	AS.11-2		U/UTP Cat5e ZH нг(A)-HF	4x2x0,52	69			
AS.12-1	ТШ-СОТ, пом. -1.4.10	AS.12-1		U/UTP Cat5e ZH нг(A)-HF	4x2x0,52	74			
AS.12-2	ТШ-СОТ, пом. -1.4.10	AS.12-2		U/UTP Cat5e ZH нг(A)-HF	4x2x0,52	74			
AS.13-1	ТШ-СОТ, пом. -1.4.10	AS.13-1		U/UTP Cat5e ZH нг(A)-HF	4x2x0,52	79			
AS.13-2	ТШ-СОТ, пом. -1.4.10	AS.13-2		U/UTP Cat5e ZH нг(A)-HF	4x2x0,52	79			
AS.14-1	ТШ-СОТ, пом. -1.4.10	AS.14-1		U/UTP Cat5e ZH нг(A)-HF	4x2x0,52	84			
AS.14-2	ТШ-СОТ, пом. -1.4.10	AS.14-2		U/UTP Cat5e ZH нг(A)-HF	4x2x0,52	84			
AS.15-1	ТШ-СОТ, пом. -1.4.10	AS.15-1		U/UTP Cat5e ZH нг(A)-HF	4x2x0,52	89			
AS.15-2	ТШ-СОТ, пом. -1.4.10	AS.15-2		U/UTP Cat5e ZH нг(A)-HF	4x2x0,52	89			
AS.16-1	ТШ-СОТ, пом. -1.4.10	AS.16-1		U/UTP Cat5e ZH нг(A)-HF	4x2x0,52	94			
AS.16-2	ТШ-СОТ, пом. -1.4.10	AS.16-2		U/UTP Cat5e ZH нг(A)-HF	4x2x0,52	94			
AS.17-1	ТШ-СОТ, пом. -1.4.10	AS.17-1		U/UTP Cat5e ZH нг(A)-HF	4x2x0,52	99			
AS.17-2	ТШ-СОТ, пом. -1.4.10	AS.17-2		U/UTP Cat5e ZH нг(A)-HF	4x2x0,52	99			
AS.18-1	ТШ-СОТ, пом. -1.4.10	AS.18-1		U/UTP Cat5e ZH нг(A)-HF	4x2x0,52	104			
AS.18-2	ТШ-СОТ, пом. -1.4.10	AS.18-2		U/UTP Cat5e ZH нг(A)-HF	4x2x0,52	104			
AS.19-1	ТШ-СОТ, пом. -1.4.10	AS.19-1		U/UTP Cat5e ZH нг(A)-HF	4x2x0,52	115			
AS.19-2	ТШ-СОТ, пом. -1.4.10	AS.19-2		U/UTP Cat5e ZH нг(A)-HF	4x2x0,52	116			
АРМ СОТ	ТШ-СОТ, пом. -1.4.10	АРМ СОТ		U/UTP Cat5e ZH нг(A)-HF	4x2x0,52	60			

Согласовано

Взам инв. N

Подп. и дата

Инв. N подл.

Позиция	Наименование и техническая характеристика	Тип, марка, обозначение документа,опросного листа	Завод-изготовитель	Код оборудования, изделия, материала	Единица измерения	Количество	Масса единицы, кг	Примечание
1	2	3	4	5	6	7	8	9
	1. Оборудование							
1	Купольная IP-камера	DH-IPC-HDW2230TP-AS-0280B	DAHUA		шт.	68		
2	Цилиндрическая IP-камера уличная	DH-IPC-HFW2230SP-S-0360B	DAHUA		шт.	10		
3	IP-камера для распознавания автономеров	DHI-ITC237-PW6M-IRLZF-B	DAHUA		шт.	2		
4	Маршрутизатор Mikrotik CCR2004-1G-12S+2XS	CCR2004-1G-12S+2XS	Mikrotik		шт.	1		
5	24 портовый коммутатор MikroTik CRS328-24P-4S+RM	CRS328-24P-4S+RM	Mikrotik		шт.	1		
6	48-портовый коммутатор MikroTik CRS354-48P-4S+2Q+RM	CRS354-48P-4S+2Q+RM	Mikrotik		шт.	2		
7	ИБП Delta RT-Series 3000 ВА (UPS302R2RT2B035)	RT-3K, UPS302R2RT2B035	Delta		шт.	1		
8	Delta RT-Series Battery cabinet for RT 3kVA (BBU062B109535)	RT-3KB, BBU062B109535	Delta		шт.	1		
9	Карта интерфейсная Delta SNMP IPv6 ALL-IN-ONE PDC/STS/COOLING/UPS (3915100975-S35)	3915100975-S35	Delta		шт.	1		
10	Трансивер DEM-310GT	310GT/A1A	D-link		шт.	8		
11	Шнур оптический duplex LG-LG 9/125 sm 2м LSZH	FOP(d)-9-LC-LC-2m	Cabeus		шт.	4		
12	POE удлинитель	E-PoE/1	Osnovo		шт.	10		
13	Патч-корды RJ-45 - RJ-45, категории 5, (U/UTP), 24 AWG, LSZH, 0.3 м	PC-LPM-UTP-RJ45-RJ45-C5e-0.3M-LSZH-GY	Hyperline		шт.	78		
14	Патч-корды RJ-45 - RJ-45, категории 5, (U/UTP), 24 AWG, LSZH 0.5 м	PC-LPM-UTP-RJ45-RJ45-C5e-0.5M-LSZH-GY	Hyperline		шт.	5		
15	Патч-корды RJ-45 - RJ-45, категории 5, (U/UTP), 24 AWG, LSZH 1,5 м	PC-LPM-UTP-RJ45-RJ45-C5e-1.5M-LSZH-GY	Hyperline		шт.	2		
16	Патч-панель 19", 1U, 48 порта RJ-45 Cat.5, Krone IDC, 1U WT-2264	Krone IDC, 1U WT-2264	W&T		шт.	2		
17	Патч-панель 19", 1U, 24 порта RJ-45 Cat.5, Krone IDC WT-2178A-KR	Krone IDC WT-2178A-KR	W&T		шт.	1		
18	IP видеорегистратор 32 канала	DHI-NVR5432-EI	Dahua		шт.	4		
19	Жесткий диск 8 Тб	Purple WD85PURU	Western Digital		шт.	4		
20	Персональный компьютер для организации рабочего места оператора СОТ (CPU – AMD Ryzen 7 5700G, ОЗУ 16 Gb,SSD 256 OS Windows – 10)				шт.	1		
21	Монитор TFTLOD 32"	DS-D5032QE	Hikvision		шт.	4		
22	Кронштейн для мониторов	ProSolution-D30	ABC Mount		шт.	1		

Примечания:

1. В спецификацию не включены: ЗиП, резерв по оборудованию, кабелям и материалам, а также отдельные виды изделий и материалов – номенклатуру и количество которых определяет строительно-монтажная организация на основе действующих технологических и производственных норм (метизы, крепеж и т. д.), (согласно ГОСТ 21.501-2018, ГОСТ 21.110-2013).
2. Возможна замена материалов и оборудования на аналогичные с характеристиками не хуже чем у указанных в спецификации по согласованию с заказчиком.

Согласовано

Взам инв . N

Подп. и дата

Инв. N подл.

Изм.	Кол.уч	Лист	No.док	Подпись	Дата
Разработал		Шитухина			15.08.2025
ГИП		Семенов			15.08.2025
Проверил		Семенов			15.08.2025

12-ОМ/2023-СОТ.СО

Спецификация оборудования и материалов

Стадия	Лист	Листов
Р	1	2

ООО "КОНКРИТ СТОУН"

Формат А3_L

Позиция	Наименование и техническая характеристика	Тип, марка, обозначение документа,опросного листа	Завод-изготовитель	Код оборудования, изделия, материала	Единица измерения	Количество	Масса единицы, кг	Примечание
1	2	3	4	5	6	7	8	9
23	ИБП для АРМ	VX-1000VA	Delta		шт.	1		
24	Шкаф напольный 19-дюймовый, 47U, 2277x600x800мм	SH-05C-47U60/80-BK	Cabeus		шт.	1		
25	Панель заземления 300 мм / 200 А	ПЗ-300.200А	ЦМО		шт.	1		
26	Модуль вентиляторный 19", 6 вент., с контроллером	R-FAN-6K-1U	ЦМО		шт.	1		
27	Блок силовых розеток BNH, Shuko x 8, 66А, выключатель, чёрный	B800.3-1.5U- 8S-1.8EU	ЦМО		шт.	2		
28	Горизонтальный кабельный органайзер 19", черный	ГКО-6-6-9005	ЦМО		шт.	2		
29	Разъем RJ-45(8P8C) 5e (в упаковке 100 шт)	PLUG-8P8C-U-C5-100	Cabeus		уп..	2		
30	Навесной шкаф CE, 300x200x150мм , IP 66	арт . R5CE0341	DKC		шт.	4		
31	Розетка на DIN-рейку с заземлением контактов РАр 10-3-ОП (MRD10-16)	MRD10-16	IEK		шт.	4		
32	Латунный кабельный ввод М16, d=4-8 мм.	арт . R5BCM16	DKC		шт.	8		
33	Точка доступа MikroTik SXTSQ Lite5	RBSXTSQ5ND	Mikrotik		шт.	8		
34	Монтажная коробка для камер DH-IPC-HDW2230TP-AS-0280B	PFA130-E	Dahua		шт.	68		
35	Монтажная коробка для камер DH-IPC-HFW2230SP-S-0360B	DH-PFA134	Dahua		шт.	10		
36	Монтажная коробка для камер DHI-ITC237-PW6M-IRLZF-B , 100x100x50 с 8 входами IP54		Dahua		шт.	2		
	Материалы							
1	Кабель U/UTP Cat5e ZH нг(A)-HF 4x2x0,52	U/UTP Cat5e ZH нг(A)-HF 4x2x0,52	Россия	Паритет	м.	8150		
2	Провод желто-зеленый	ПуГПнг(А)-HF 1х4,0	Россия		м.	10		
3	Проволочный лоток 100x105x3000	ПЛМ-100х105х3000-4,0-ЭЦ	Россия		шт.	12		
4	Соединитель перфорированный для проволочных лотков СПЛП	41201	Россия		шт.	10		
5	Шпилька, винт, шайба d=8мм		Россия		шт.	36		
6	Монтажная плата	53301	Россия		шт.	36		
7	Труба гофрированная ПВХ 20 мм с протяжкой легкая серая (25м)	9192025	DKC		м.	4000		
8	Держатель-клипса быстрого монтажа DKC д20 мм упак 100 шт. 51020М	51020М	DKC		уп.	120		
9	Крепежный комплект (дюбель + саморез)		DKC		шт.	6300		
10	Маркировочный комплект		КМП		шт.	300		
11	Труба ПНД гибкая гофрированная д.20мм легкая с протяжкой 100м, цвет черный	91920В	DKC		м.	300		
12	Герметик кабельных вводов		Stopaq FN 2100	Stopaq BV	шт.	15		
13	Герметик огнезащитный нейтральный	ОГНЕТИТАН SN	ГЕРМОИЗОЛ Россия		шт.	40		
14	Монтажная огнестойкая пена, 750 мл	Selena		Selena	шт.	15		
15	Труба металлическая d40 (гильзы через стены перекрытия)		Россия		м.	150		

Согласовано

Взам инв . N

Подп. и дата

Инв. N подл.

Изм.	Кол.уч.	Лист	No.док	Подпись	Дата

Позиция	Электро приемник	Обозначение	Номер помещение, где установлен потребитель.	U, В	Ру, вКт	Кол-во, ед	Примечание
1	2	3	5	6	7	8	9
	Этаж -01						
1	ТШ-СОТ	ИБП 1	-1.4.10	~220 В, 50Гц	3,0	1	Подвод кабеля к ТШ1.1-СОТ, запас 2 м
	Этаж 1						
1	АРМ СОТ	ИБП АРМ	1.3.14	~220 В, 50Гц	0,9	1	розетка ~220 В, 50Гц, на стене возле рабочего места
	Этаж 18						
1	Точка доступа	WF1	Лифтовая кабина л1.1, корп. 1	~220 В, 50Гц	0,3	1	Подвод кабеля к щиту над кабиной лифта, запас 1 м.
2	Точка доступа	WF2	Лифтовая кабина л1.2, корп. 1	~220 В, 50Гц	0,3	1	Подвод кабеля к щиту над кабиной лифта, запас 1 м.
3	Точка доступа	WF3	Лифтовая кабина л1.3, корп. 1	~220 В, 50Гц	0,3	1	Подвод кабеля к щиту над кабиной лифта, запас 1 м.
4	Точка доступа	WF4	Лифтовая кабина л1.4, корп. 1	~220 В, 50Гц	0,3	1	Подвод кабеля к щиту над кабиной лифта, запас 1 м.

1. Предусмотреть заземление всех металлических нетоковедущих частей электрооборудования.
2. Качество электроэнергии должно соответствовать ГОСТ 32144-2013.
3. Питание электроприемников должно осуществляется от устройства автоматического включения резерва от главного распределительного щита с устройством АВР, в соотВетствии с требованиями СП 6.13130.2013.
4. Кабельные линии питания должны быть выполнены огнестойким кабелем с пределом огнестойкости ПО1 по ГОСТ 31565-2012.
5. Размещение оборудования уточнить при монтаже.
6. Вывод заканчивается кабелем со свободным концом не менее 2м в точке установки слаботочного шкафа 19".

Согласовано

Взам инв. N

Подп. и дата

Инв. N подл.

Изм.	Кол.уч	Лист	No.док	Подпись	Дата
Разработал		Шитухина			15.08.2025
ГИП		Семенов			15.08.2025
Проверил		Семенов			15.08.2025

12-ОМ/2023-СОТ.ЗД1

Задание на электроснабжение

Стадия	Лист	Листов
Р	1	1

ООО "КОНКРИТ СТОУН"

Формат А4