КПСК

Проектирование объектов строительства
СВИДЕТЕЛЬСТВО № 0112-2015-7722851437-П-064

«Многоквартирный жилой дом по адресу: Московская область, городской округ Звенигород, район «Восточный», микрорайон 2»

Стадия проектирования:	Рабочая документация
Договор:	23-16
Шифр альбома:	23-16-КМ.1
Наименование альбома:	Корпус 1. Конструкции металлические
Директор	Михалицын
Главный инженер проекта	Патрушев
Исполнители	Кислицын

Одинцово, 2023

Разрешение	Обозначение	23-16-КМ.1
№ б/н	Наименование объекта строительства	«Многоквартирный жилой дом по адресу: Московская область, городской округ Звенигород, район «Восточный», микрорайон 2»

Изм.	Лист	Содержание изменения	Код	Примечание
1	2, 14.1-14.8, 16	Откорректирована ведеомость рабочих чертежей Листы добавлены. Внесены дополнения		

Согласованно

Н.контр

Изм. внёс	Кислицын		06.25	КПСК	Лист	Листов
Составил	Патрушев		06.25		1	1
ГИП	Патрушев		06.25			
Утвердил	Патрушев		06.25			

Защита металлических конструкций и элементов от коррозии

Защиту стальных конструкций от коррозии осуществлять в соответствии с требованиями СП 28.13330.2017. Подготовка поверхности металлоконструкций перед окраской заключается в удалении ржавчины и различного рода загрязнений металлическими щётками и ветошью с последующим обезжириванием поверхности. Временной интервал между обработкой поверхности и нанесением лакокрасочного покрытия не должен превышать 6 часов. Очистку поверхности под окраску выполнить до степени 2 по ГОСТ 9.402-2004.
Антикоррозионную защиту стальных конструкций выполнять эмалью ПФ-115 ГОСТ 6465-76 по грунтовке ГФ-021 ГОСТ 25129-2020. Нанесение эмали ПФ-115 выполнять распылением в 3 слоя по двойному слою грунтов ГФ-021. Покрытия, повреждённые при сварке, необходимо восстановить.
Работы по защите производить в соответствии с требованиями СП 72.13330.2016, СП 71.13330.2017, ГОСТ 12.3.016-87.

Указания по производству сварочных работ

Соединения стальных элементов выполнять ручной дуговой сваркой по ГОСТ 5264-80*.
Режимы сварки должны соответствовать требованиям СП 70.13330.2012.
Свариваемые поверхности конструкции и рабочее место сварщика следует защищать от возможного попадания влаги.
Поверхности свариваемых элементов не должны иметь очагов видимой коррозии. Качество сварных швов должно удовлетворять требованиям ГОСТ 5264-80*.
Поверхности смежных сгораемых конструкций и элементов должны быть защищены металлическими листами. После окончания работ данные поверхности следует проверять на предмет скрытых источников огня.

Перечень видов работ, для которых необходимо составление актов освидетельствования скрытых работ

Монтаж стальных конструкций:
огрунтовка поверхности стальных конструкций; защита стальных конструкций от коррозии (с указанием каждого слоя покрытия); опирание и анкеровка стальных конструкций, сокрывающихся при последующих работах.

Общие указания

1. Данный комплект рабочих чертежей марки КМ "Конструкции металлические." разработан в составе рабочей документации на строительство многоэтажного жилого дома по адресу: Московская область,
городской округ Звенигород, район "Восточный", микрорайон 2, корпус 1.
2. Данный альбом см. совместно с альбомом 23-16 АС.
3. Сварку выполнять по ГОСТ 5264-80 электродами типа Э42 ГОСТ 9467-91.
4. Перед заказом изделий выполнить проверочные натурные замеры.
5. Стальные элементы окрасить по RAL в заводских условиях.
6. Закладные детали перед монтажом огрунтовать в два слоя грунтовкой ГФ-021 по ГОСТ 25129-82* и окрасить
эмалью ПФ-115 по ГОСТ 6465-76* серого цвета

Согласовано

Взам. инв.N

Подп. и дата

Инв. N подл.

Изм.	Кол.уч.	Лист	№док.	Подп.	Дата	23-16-КМ.1			
						Многоквартирный жилой дом по адресу: Московская область, городской округ Звенигород, район «Восточный», микрорайон 2			
						Корпус 1	Стадия	Лист	Листов
							Р	1	
ГИП		Патрушев			05.24	Общие данные (лист 1)	КПСК		
Исполнит.		Кислицын			05.24				
Н.контр		Жукова			05.24				

Ведомость рабочих чертежей комплекта КМ

Лист	Наименование	Примечание
1	Общие данные (лист 1)	
2	Общие данные (лист 2)	Изм.1 (Зам.)
3	Решётка над приямком 600х600	
4	Приямки НПР	
5	Крышка Кпр-1	
5.1	Крышка Кпр-2	
6	Лестницы ЛН	
7	Ограждения Ог-7...Ог9	
8	Плиты фундамента для установок пожаротушения и повышения давления	
9	Схема расположения скользящих опор	
9.1	Ограждение ОГЛС-1	
10	Колонна металлическая КМ-1	
11	Ограждения лестничного марша	
12	Ограждения Ом-1...Ом5	
13	Схемы расположения ограждений лоджий	
14	Схемы установки вент. блоков	Изм.1 (Нов.)
14.1	Схема раскладки вент. блоков на один этаж	Изм.1 (Нов.)
14.2	Схема раскладки вент. блоков на кровле	Изм.1 (Нов.)
14.3	Схема расположения вент. блоков типового этажа (секция 1,2)	Изм.1 (Нов.)
14.4	Схема расположения вент. блоков типового этажа (секция 3,4)	Изм.1 (Нов.)
14.5	Схема расположения вент. блоков на кровле (секция 1,2)	Изм.1 (Нов.)
14.6	Схема расположения вент. блоков на кровле (секция 3,4)	
15	Ограждения кровли	
16	Ведомость расхода материалов	Изм.1 (Зам.)

Ведомость ссылочных и прилагаемых документов

Обозначение	Наименование	Примечание
СП 70.13330-2012	Несущие и ограждающие конструкции.	
ГОСТ 5264-80	Ручная дуговая сварка. Соединения сварные. Основные типы, конструктивные элементы и размеры	
ГОСТ 26633-2015	Бетоны тяжелые и мелкозернистые. Технические условия	
ГОСТ Р 52544-2006	Прокат арматурный свариваемый периодического профиля классов А500С и В500С для армирования железобетонных конструкций. Т.У.	
ГОСТ 530-2012	Кирпич и камни керамические. Технические условия	
СП 16.13330.2017	Стальные конструкции	

Настоящая проектная документация разработана в соответствии с градостроительным планом земельного участка,заданием на проектирование, градостроительным регламентом, техническими регламентами, в том числе устанавливающими требования по обеспечению безопасности эксплуатации зданий, строений, сооружений и безопасного использования прилегающих к ним территорий и соблюдением технических условий.

ГЛАВНЫЙ ИНЖЕНЕР ПРОЕКТА Патрушев

Изм.	Кол.уч.	Лист	№док.	Подп.	Дата
1	-	Зам.			06.25

ГИП	Патрушев	05.24
Исполнит.	Кислицын	05.24
Н.контр	Жукова	05.24

23-16-КМ.1

Многоквартирный жилой дом по адресу:
Московская область, городской округ Звенигород, район «Восточный», микрорайон 2

Корпус 1

Стадия	Лист	Листов
Р	2	

Общие данные (лист 2)

КПСК

Согласовано

Взам. инв.N

Подп. и дата

Инв. N подл.

Решётка над приямком 600х600

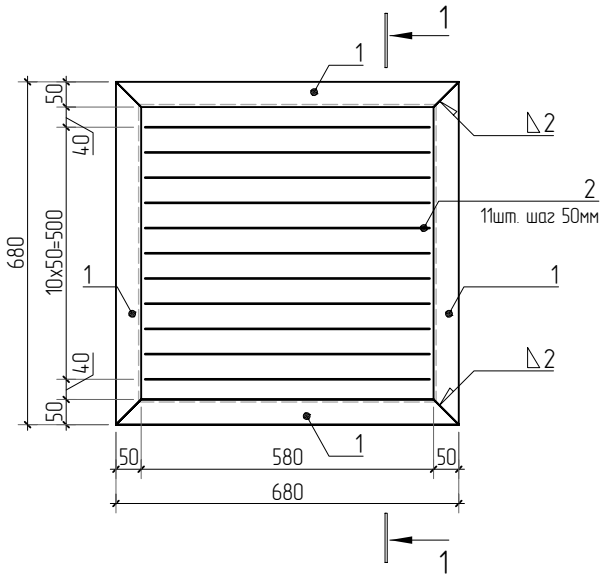

1-1

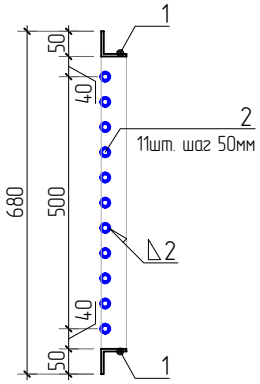

Спецификация элементов

Поз.	Обозначение	Наименование	Кол.	Масса ед., кг	Приме-чание
		Приямок			
1		Уголок 50х5 ГОСТ 8509-93 / С245 ГОСТ 27772-88* L=680мм	4	2.56	10.24
2	ГОСТ 34028-2016	ϕ 16 А240 L=580 мм	11	0.92	10.12
		Общий вес без учёта сварки	20.36		

1. Спецификация составлена на 1 решетку.
2. Сварку выполнять электродами Э42-А ГОСТ 9467-75*. Сварные швы по ГОСТ 5264-80*. Катеты швов принять по наименьшей толщине свариваемых элементов.
3. Все металлические поверхности покрасить грунтовкой ГФ-021 ГОСТ 25129-2020.
4. Расположение приямков см. альбомы КЖ.
5. Количество решеток над приямками 600х600мм – 6 шт.

Согласовано

Взам. инв.N

Подп. и дата

Инв. N подл.

Изм.	Кол.уч.	Лист	№док.	Подп.	Дата
ГИП		Патрушев			05.24
Исполнит.		Кислицын			05.24
Н.контр		Жукова			05.24

23-16-КМ.1

Многоквартирный жилой дом по адресу:
Московская область, городской округ Звенигород, район «Восточный», микрорайон 2

Корпус 1

Стадия	Лист	Листов
Р	3	

Решётка над приямком 600х600

КПСК

Приямок НПР-1

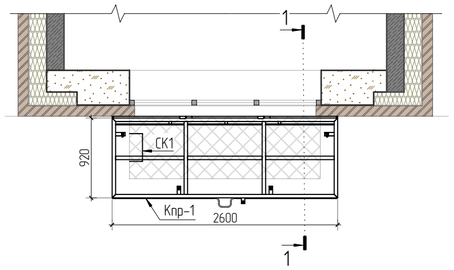

Разрез 1-1

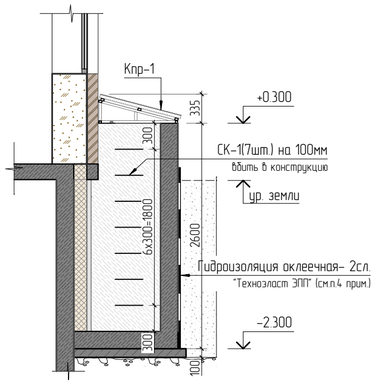

Аксонометрия приямка НПР-1

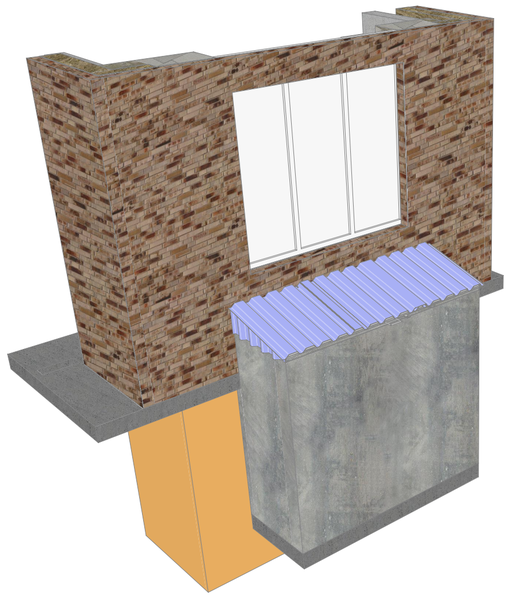

Спецификация приямков НПР-1, НПР-2

Поз.	Обозначение	Наименование	Кол.	Масса ед., кг	Приме-чание
		НПР-1	5		
		Металлоконструкции			
Кпр-1	см. лист 5	Крышка Кпр-1	1		
		Материалы			
СК1	ГОСТ 34028-2016	⌀16 А240 L=800мм	7	1.26	8.82
		НПР-2	3		
		Металлоконструкции			
Кпр-2	см. лист 5.1	Крышка Кпр-2	1		
		Материалы			
СК1	ГОСТ 34028-2016	⌀16 А240 L=800мм	7	1.26	8.82

1. Заделка скоб осуществляется на глубину 100 мм в отверстия диаметром 26 мм с последующей заливкой отверстия цементным раствором М-50 по ГОСТ 28013.
2. Конструкцию Крышек Кпр-1, 2 см. листы 5, 5.1.
Катеты швов принять по наименьшей толщине свариваемых элементов.
3. Дом монтажа конструкции окрасить антикоррозийной эмалью "СПЕЦНАЗ" (ОАО "Ярославские краски ")
4. Все бетонные и кирпичные поверхности, контактирующие с грунтом, покрыть гидроизоляцией оклеечной-2 сл. "Технэласт ЭПП" наклеенной выше проектной отметки земли на 100мм по огрунтованной праймером битумным ТЕХНОНИКОЛЬ №01 (ТУ 5775-011-17925162-2003) стене
5. Расположение приямков НПР и привязку к осям см. альбом КЖ 8.1.

Спецификация лестниц ЛН-1, ЛН-2, ЛН-3, ЛН-4

Поз.	Обозначение	Наименование	Кол.	Масса ед., кг	Приме-чание
		ЛН-1	1		
		Металлоконструкции			
Ог4	см. лист 6	Ограждение Ог4	1		
Ог5	см. лист 6	Ограждение Ог5	1		
		ЛН-2	1		
		Металлоконструкции			
Ог6	см. лист 6	Ограждение Ог6	1		
		ЛН-3	1		
		Металлоконструкции			
Ог7	см. лист 7	Ограждение Ог7	1		
Ог8	см. лист 7	Ограждение Ог8	1		
		ЛН-4	1		
		Металлоконструкции			
Ог9	см. лист 7	Ограждение Ог9	1		

Приямок НПР-2

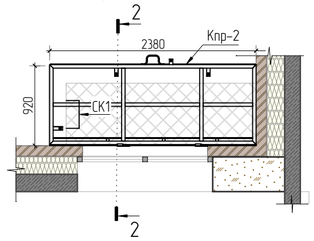

Разрез 2-2

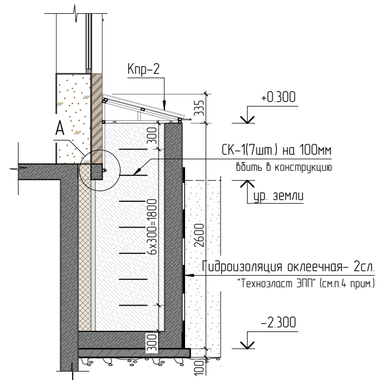

Аксонометрия приямка НПР-2

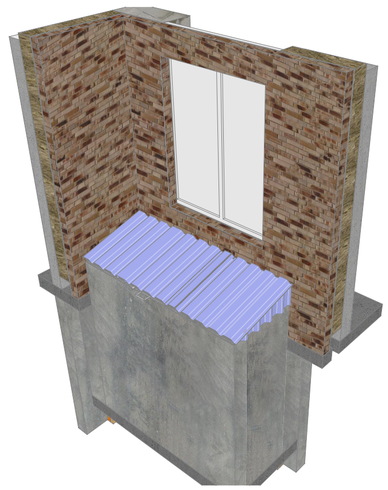

СК1

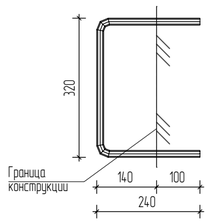

Узел А

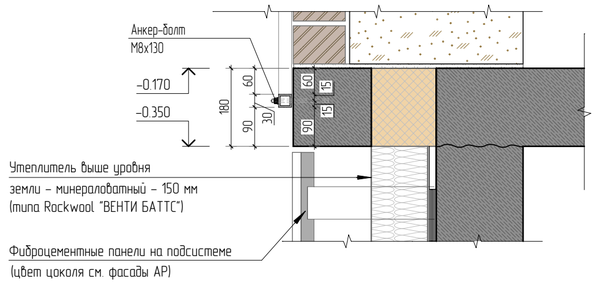

Согласовано

Взам. инв.N

Подп. и дата

Инв. N подл.

Изм.	Кол.уч.	Лист	№док.	Подп.	Дата	23-16-КМ.1		
						Многоквартирный жилой дом по адресу: Московская область, городской округ Звенигород, район «Восточный», микрорайон 2		
ГИП		Патрушев			05.24	Корпус 1	Стадия: Р	Лист: 4 / Листов:
Исполнит.		Кислицын			05.24			
Н.контр.		Жукова			05.24	Приямки НПР	КПСК	

Аксонометрия крышки Кпр-1

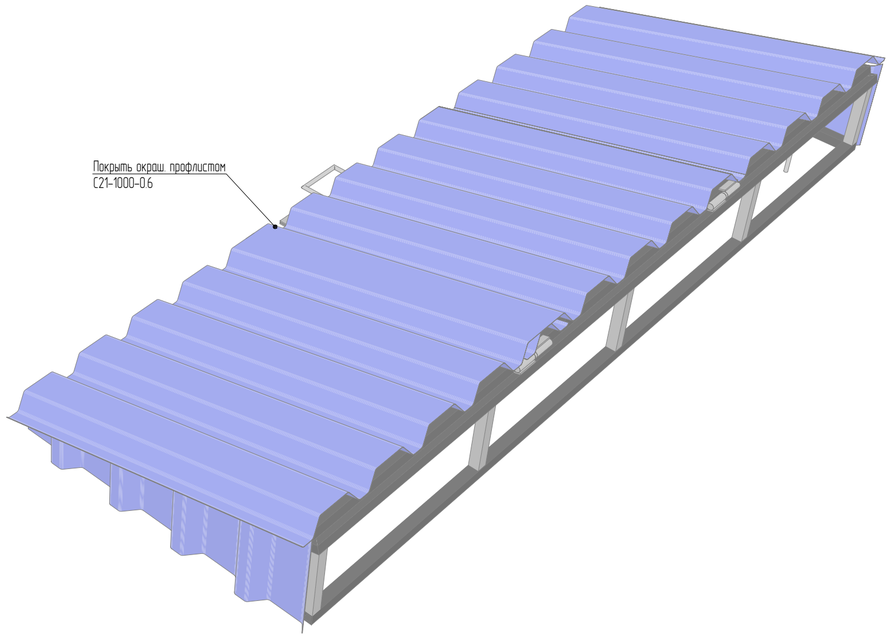

Аксонометрия каркаса крышки Кпр-1

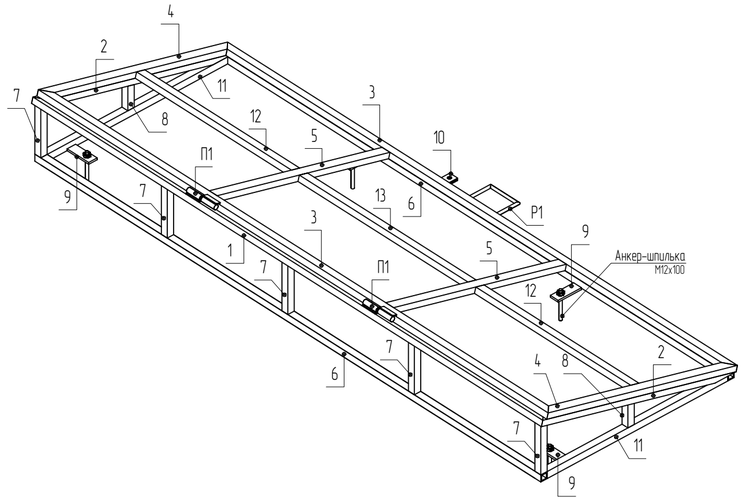

Спецификация крышки приямка Кпр-1

Поз.	Обозначение	Наименование	Кол.	Масса ед., кг	Приме-чание
1	ГОСТ 8645-68	Труба прям. 40х25х3, L=2600 мм	1	6.92	6.92 кг
2	ГОСТ 8645-68	Труба прям. 40х25х3, L=940 мм	2	2.5	5 кг
3	ГОСТ 8645-68	Труба прям. 40х25х3, L=2600 мм	2	6.92	13.84 кг
4	ГОСТ 8645-68	Труба прям. 40х25х3, L=920 мм	2	2.45	4.9 кг
5	ГОСТ 8645-68	Труба прям. 40х25х3, L=840 мм	2	2.23	4.46 кг
6	ГОСТ 8639-82	Труба прям. 30х4, L=2580 мм	2	8.41	16.82 кг
7	ГОСТ 8639-82	Труба прям. 30х4, L=212 мм	5	0.69	3.45 кг
8	ГОСТ 8639-82	Труба прям. 30х4, L=105 мм	2	0.34	0.68 кг
9	ГОСТ 19903-2015	Полоса -8х40х110 мм	4	0.27	1.62 кг
10	ГОСТ 19903-2015	Полоса -4х40х65 мм	2	0.08	0.16 кг
11	ГОСТ 8639-82	Труба прям. 30х4, L=850 мм	2	2.77	5.54 кг
12	ГОСТ 8639-82	Труба прям. 30х4, L=790 мм	2	2.57	5.14 кг
13	ГОСТ 8639-82	Труба прям. 30х4, L=860 мм	1	2.8	2.8 кг
ИТОГО, общий вес конструкции (без учёта сварки)					71.33 кг
Р1	ГОСТ 34028-2016	ф12 А240, L=470	1	0.41	0.41 кг
П1		Петля П1	2		шт.
		Анкер-шпилька М12х100	4		шт.
	ГОСТ 24045-2016	Профлист С21-1000-0.6	8		$м^2$

1-1

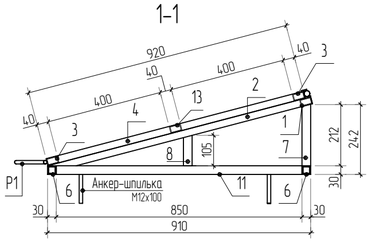

Каркас крышки Кпр-1

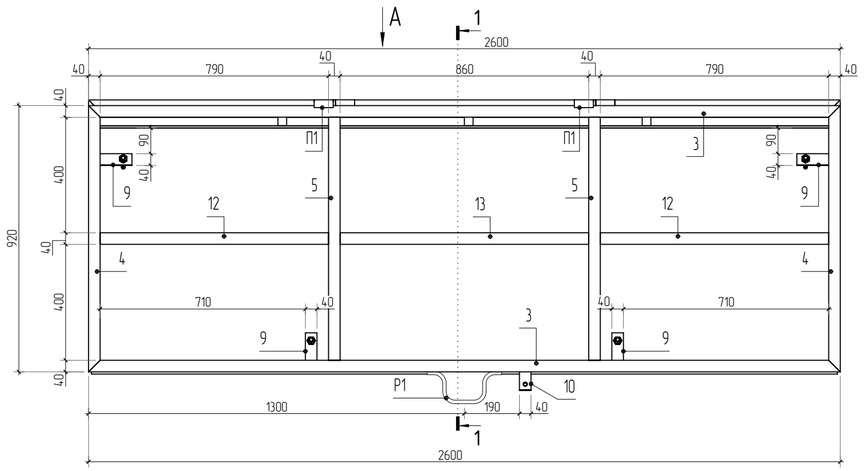

Поз. Р1

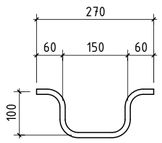

Поз. 10

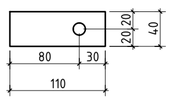

Вид А

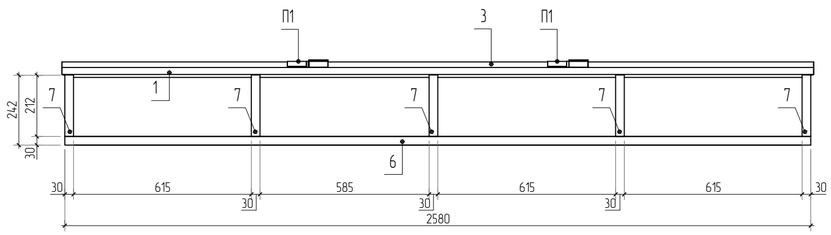

1. Спецификация составлена на 1 Крышку Кпр-1.
2. Сварку выполнять электродами Э42-А ГОСТ 9467-75*. Сварные швы по ГОСТ 5264-80*.
Катеты швов принять по наименьшей толщине свариваемых элементов.
3. Дом монтажа конструкции окрасить антикоррозийной эмалью "СПЕЦНАЗ" (ОАО "Ярославские краски ")
4. Расположение Крышки Кпр-1 см. лист 4.

Изм.	Кол.уч.	Лист	№док.	Подп.	Дата	23-16-КМ.1			
						Многоквартирный жилой дом по адресу: Московская область, городской округ Звенигород, район «Восточный», микрорайон 2			
ГИП		Патрушев			05.24	Корпус 1	Стадия	Лист	Листов
Исполнит.		Кислицын			05.24		Р	5	
Н.контр.		Жукова			05.24	Крышка Кпр-1	КПСК		

Согласовано

Взам. инв.N

Подп. и дата

Инв. N подл.

Аксонометрия крышки Кпр-2

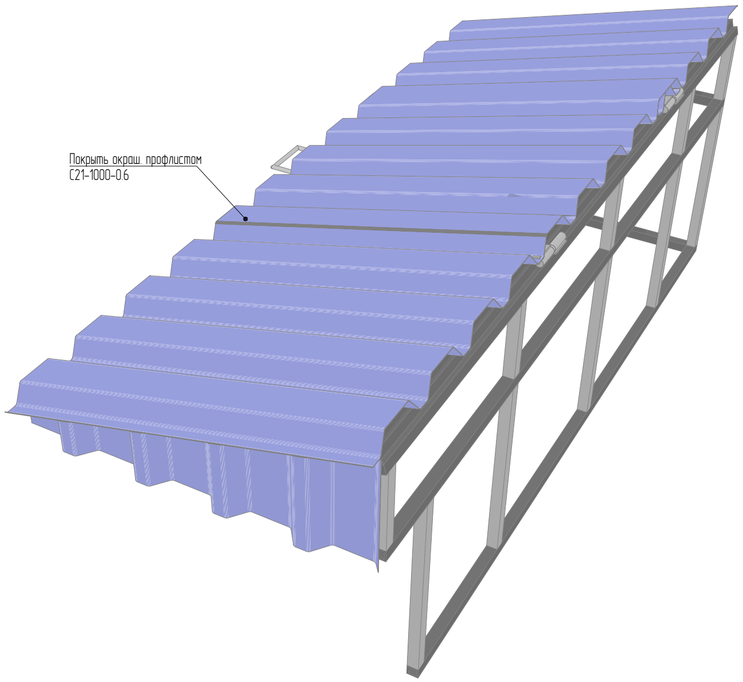

Аксонометрия каркаса крышки Кпр-2

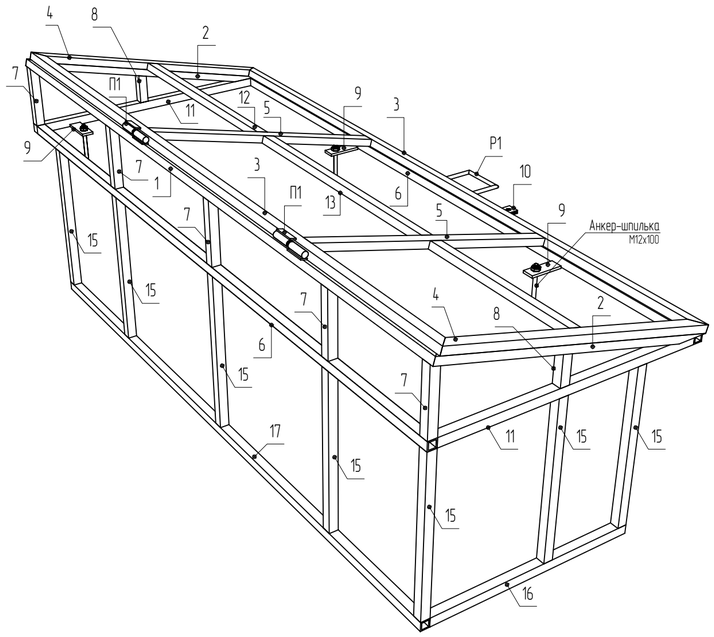

Спецификация крышки приямка Кпр-2

Поз.	Обозначение	Наименование	Кол.	Масса ед., кг	Приме-чание
1	ГОСТ 8645-68	Труба прям. 40х25х3, L=2380 мм	1	6.33	6.33 кг
2	ГОСТ 8645-68	Труба прям. 40х25х3, L=895 мм	2	2.38	4.76 кг
3	ГОСТ 8645-68	Труба прям. 40х25х3, L=2380 мм	2	6.33	12.66 кг
4	ГОСТ 8645-68	Труба прям. 40х25х3, L=920 мм	2	2.45	4.9 кг
5	ГОСТ 8645-68	Труба прям. 40х25х3, L=840 мм	2	2.23	4.46 кг
6	ГОСТ 8639-82	Труба прям. 30х4, L=2360 мм	2	6	12 кг
7	ГОСТ 8639-82	Труба прям. 30х4, L=212 мм	5	0.69	3.45 кг
8	ГОСТ 8639-82	Труба прям. 30х4, L=105 мм	2	0.34	0.68 кг
9	ГОСТ 19903-2015	Полоса -8х40х110 мм	3	0.27	1.35 кг
10	ГОСТ 19903-2015	Полоса -4х40х65 мм	2	0.08	0.16 кг
11	ГОСТ 8639-82	Труба прям. 30х4, L=850 мм	2	2.77	5.54 кг
12	ГОСТ 8639-82	Труба прям. 30х4, L=790 мм	1	2.57	2.57 кг
13	ГОСТ 8639-82	Труба прям. 30х4, L=860 мм	1	2.8	2.8 кг
14	ГОСТ 8639-82	Труба прям. 30х4, L=570 мм	1	1.73	1.73 кг
15	ГОСТ 8639-82	Труба прям. 30х4, L=530 мм	7	1.61	11.27 кг
16	ГОСТ 8639-82	Труба прям. 30х4, L=680 мм	1	2.07	2.07 кг
17	ГОСТ 8639-82	Труба прям. 30х4, L=2170 мм	1	6.6	6.6 кг
ИТОГО, общий вес конструкции (без учёта сварки)					83.33 кг
Р1	ГОСТ 34028-2016	⌀12 А240, L=470	1	0.41	0.41 кг
П1		Петля П1	2		шт.
		Анкер-шпилька М12х100	3		шт.
		Анкер-болт М8х130	5		шт.
	ГОСТ 24045-2016	Профлист С21-1000-0.6	6		$м^2$

Каркас крышки Кпр-2

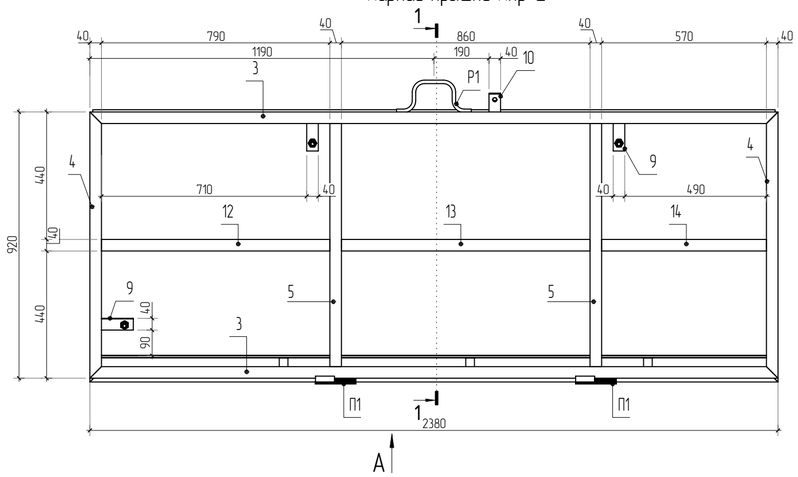

1-1

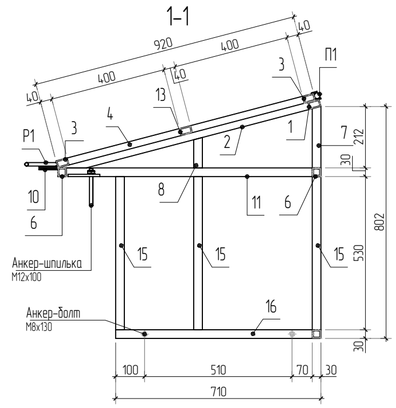

Вид А

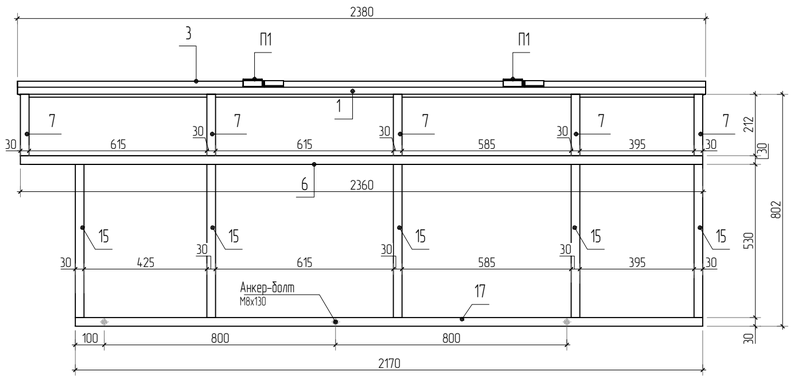

Поз. Р1

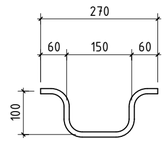

Поз. 10

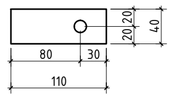

1. Спецификация составлена на одну Крышку Кпр-2.
2. Сварку выполнять электродами Э42-А ГОСТ 9467-75*. Сварные швы по ГОСТ 5264-80*.
Катеты швов принять по наименьшей толщине свариваемых элементов.
3. Дом монтажа конструкции окрасить антикоррозийной эмалью "СПЕЦНАЗ" (ОАО "Ярославские краски ")
4. Расположение Крышки Кпр-2 см. лист 4.

Изм.	Кол.уч.	Лист	№док.	Подп.	Дата	23-16-КМ.1		
						Многоквартирный жилой дом по адресу: Московская область, городской округ Звенигород, район «Восточный», микрорайон 2		
ГИП		Патрушев			05.24	Корпус 1	Стадия: Р	Лист: 5.1 / Листов:
Исполнит.		Кислицын			05.24	Крышка Кпр-2	КПСК	
Н.контр.		Жукова			05.24			

Согласовано

Взам. инв.N

Подп. и дата

Инв. N подл.

Лестница ЛН-1

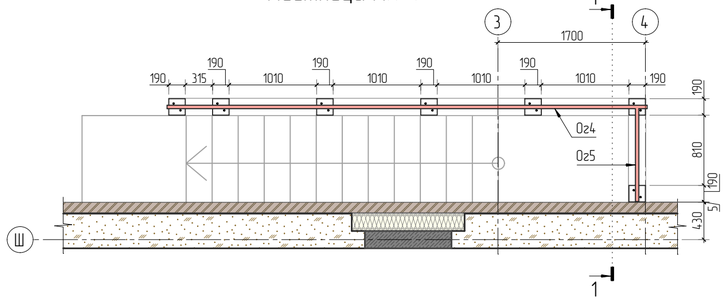

Лестница ЛН-2

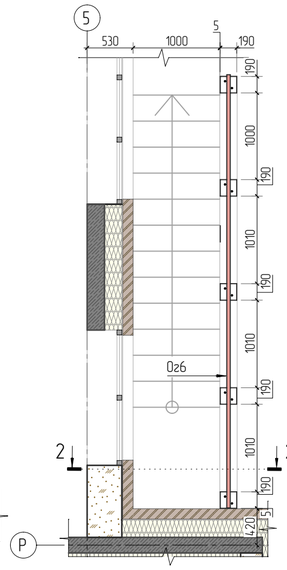

Лестница ЛН-3

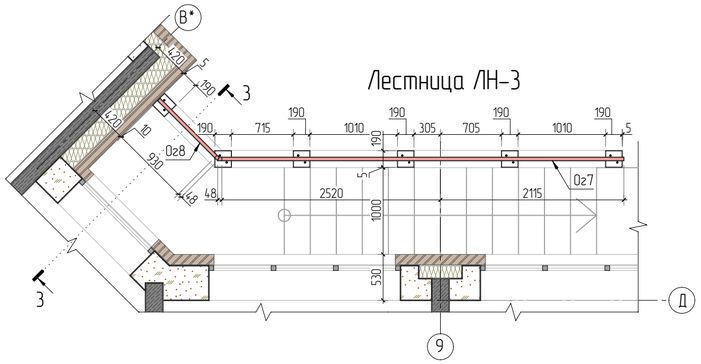

Лестница ЛН-4

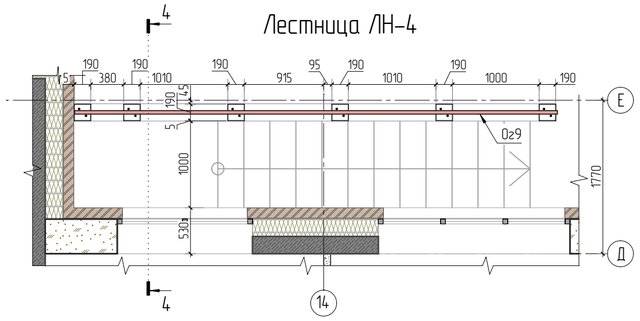

Разрез 1-1

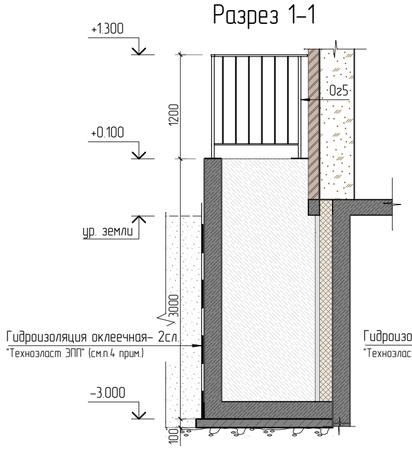

Разрез 2-2

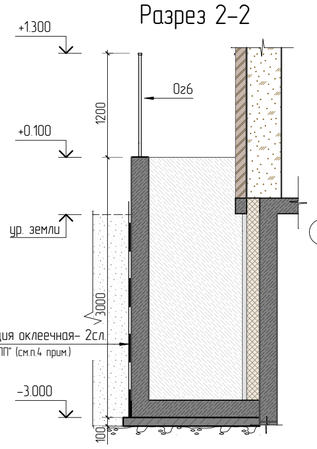

Разрез 3-3

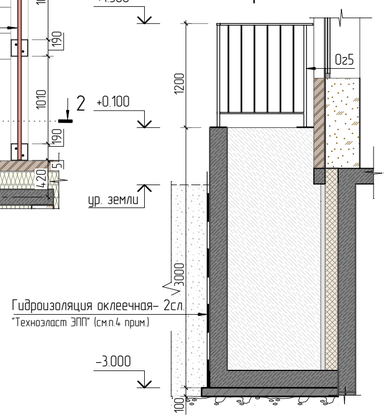

Разрез 4-4

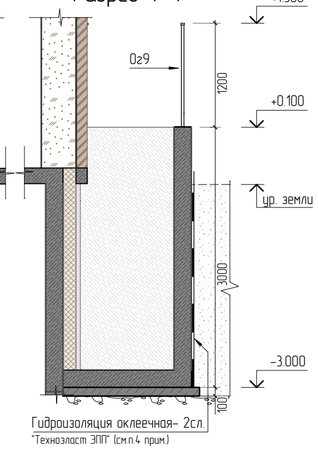

1. Расположение лестниц ЛН и привязку к осям см. альбом КЖ 8.1.
2. Конструкцию ограждений см. лист Х.
3. Дом монтажа конструкции окрасить антикоррозийной эмалью "СПЕЦНАЗ" (ОАО "Ярославские краски ")
4. Все бетонные поверхности, контактирующие с грунтом, покрыть гидроизоляцией оклеечной-2 сл. "Технэласт ЭПП" наклеенной выше проектной отметки земли на 100мм по огрунтованной праймером битумным ТЕХНОНИКОЛЬ №01 (ТУ 5775-011-17925162-2003) стене.

Ограждение Og4

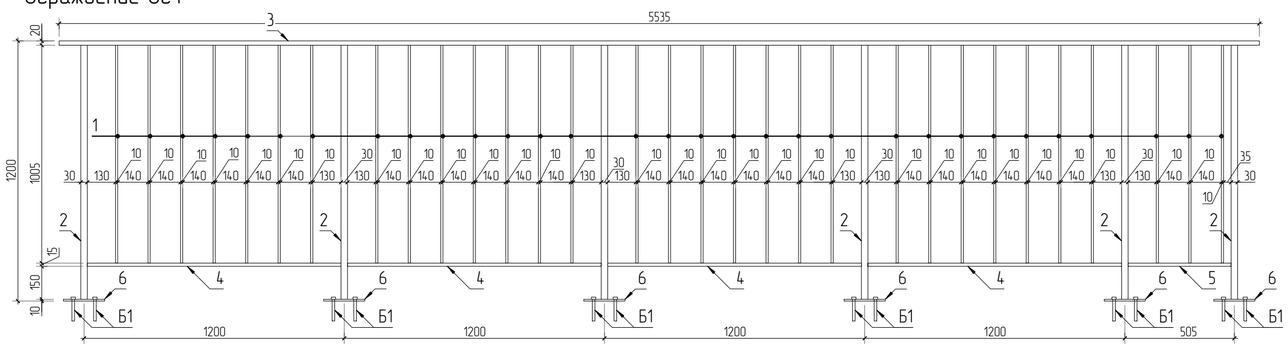

Поз. 5, 10, 16

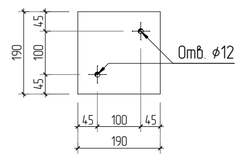

Спецификация ограждения Og4, Og5, Og6

Поз.	Обозначение	Наименование	Кол.	Масса ед., кг	Примечание
		Ограждение Og4 (на одно ограждение)			
1	ГОСТ 2591-2006	Квадрат 10, L=1005 мм	31	0.79	24.5 кг
2	ГОСТ 8639-82	Труба кв. 30х2 L=1170 мм	6	1.99	11.94 кг
3	ГОСТ 8645-68	Труба прям. 40х20х2 L=5535 мм	1	9.41	9.41 кг
4	ГОСТ 8645-68	Труба прям. 30х15х1.5 L=1170 мм	4	1.13	4.52 кг
5	ГОСТ 8645-68	Труба прям. 30х15х1.5 L=475 мм	1	0.45	0.45 кг
6	ГОСТ 103-2006	Полоса 190х8 L=190	6	2.26	13.56 кг
Б1		Анкер шпилька М10х100	12		шт.
Итого общий вес конструкций без учета сварки					64.38 кг
		Ограждение Og5 (на одно ограждение)			
7	ГОСТ 8645-68	Труба прям. 30х15х1.5 L=970 мм	1	0.93	0.93 кг
8	ГОСТ 8645-68	Труба прям. 40х20х2 L=1070 мм	1	1.82	1.82 кг
9	ГОСТ 8639-82	Труба кв. 30х2 L=1170 мм	1	1.99	1.99 кг
10	ГОСТ 2591-2006	Квадрат 10, L=1005 мм	6	0.79	4.74 кг
11	ГОСТ 103-2006	Полоса 190х8 L=190	1	2.26	2.26 кг
Б1		Анкер шпилька М10х100	2		шт.
Итого общий вес конструкций без учета сварки					11.74 кг
		Ограждение Og6 (на одно ограждение)			
12	ГОСТ 2591-2006	Квадрат 10, L=1005 мм	28	0.79	22.12 кг
13	ГОСТ 8639-82	Труба кв. 30х2 L=1170 мм	5	1.99	9.95 кг
14	ГОСТ 8645-68	Труба прям. 40х20х2 L=4995 мм	1	8.49	8.49 кг
15	ГОСТ 8645-68	Труба прям. 30х15х1.5 L=1170 мм	3	1.13	3.39 кг
16	ГОСТ 8645-68	Труба прям. 30х15х1.5 L=1160 мм	1	1.11	1.11 кг
17	ГОСТ 103-2006	Полоса 190х8 L=190	5	2.26	11.3 кг
Б1		Анкер шпилька М10х100	10		шт.
Итого общий вес конструкций без учета сварки					56.36 кг

Ограждение Og6

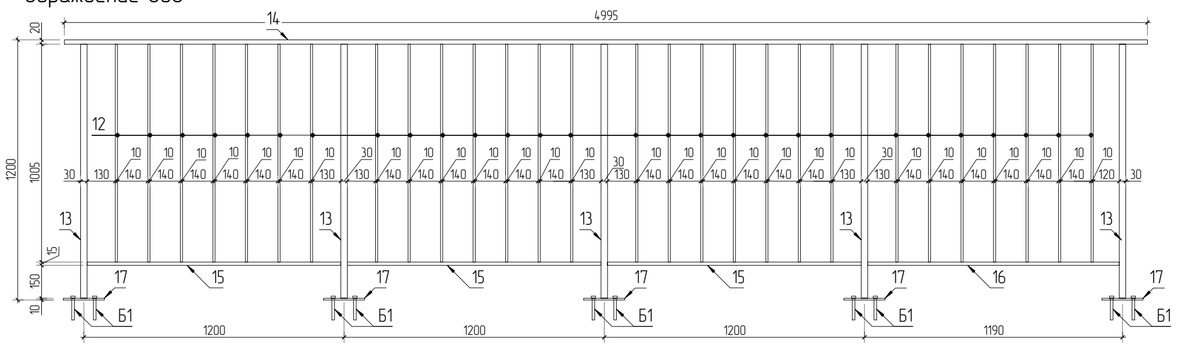

Ограждение Og5

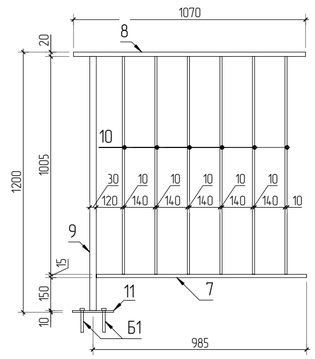

Изм.	Кол.уч.	Лист	№док.	Подп.	Дата
ГИП		Патрушев			05.24
Исполнит.		Кислицын			05.24
Н.контр.		Жукова			05.24

23-16-КМ.1

Многоквартирный жилой дом по адресу: Московская область, городской округ Звенигород, район «Восточный», микрорайон 2

Корпус 1

Стадия	Лист	Листов
Р	6	

Лестницы ЛН

КПСК

Согласовано

Взам. инв.N

Подп. и дата

Инв. N подл.

Ограждение Ог7

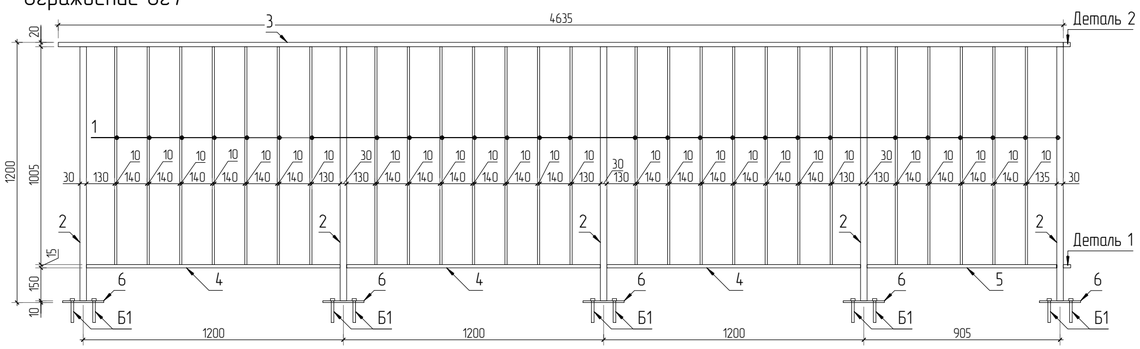

Ограждение Ог8

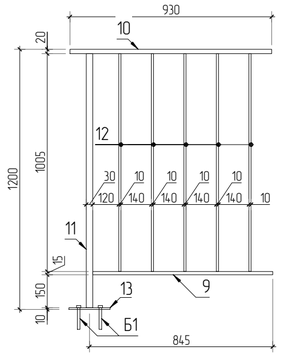

Ограждение Ог9

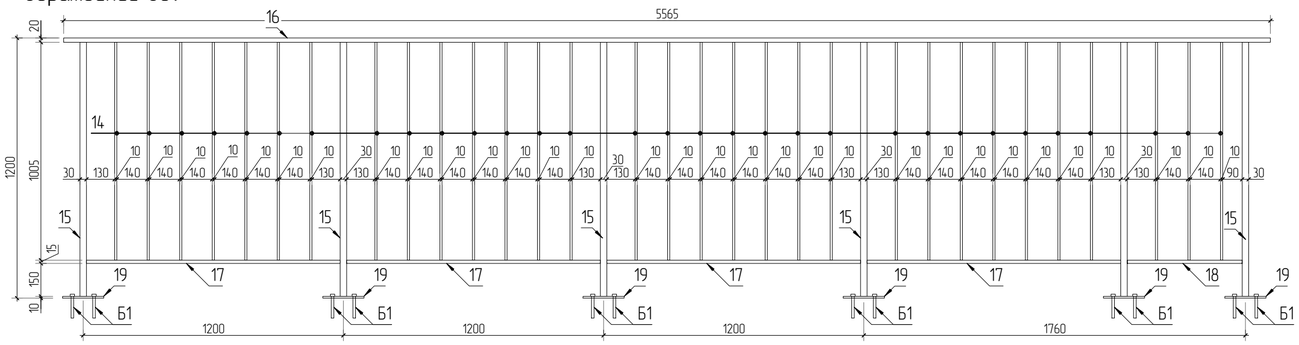

Поз. 6, 13, 19

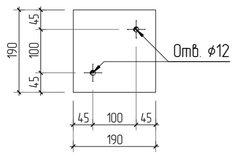

Деталь 1 Деталь 2

Поз. 7 Поз. 8

Спецификация ограждения Ог7, Ог8, Ог9

Поз.	Обозначение	Наименование	Кол.	Масса ед., кг	Примечание
		Ограждение Ог7 (на одно ограждение)			
1	ГОСТ 2591-2006	Квадрат 10, L=1005 мм	26	0.79	20.54 кг
2	ГОСТ 8639-82	Труба кв. 30х2 L=1170 мм	5	1.99	9.95 кг
3	ГОСТ 8645-68	Труба прям. 40х20х2 L=4635 мм	1	7.88	7.88 кг
4	ГОСТ 8645-68	Труба прям. 30х15х1.5 L=1170 мм	3	1.13	3.39 кг
5	ГОСТ 8645-68	Труба прям. 30х15х1.5 L=875 мм	1	0.84	0.84 кг
6	ГОСТ 103-2006	Полоса 190х8 L=190	5	2.26	11.3 кг
7	ГОСТ 8645-68	Труба прям. 30х15х1.5 L=46 мм	2	0.04	0.08 кг
8	ГОСТ 8645-68	Труба прям. 40х20х2 L=48 мм	2	0.08	0.16 кг
Б1		Анкер шпилька М10х100	10		шт.
Итого общий вес конструкций без учета сварки					54.14 кг
		Ограждение Ог8 (на одно ограждение)			
9	ГОСТ 8645-68	Труба прям. 30х15х1.5 L=830 мм	1	0.8	0.8 кг
10	ГОСТ 8645-68	Труба прям. 40х20х2 L=930 мм	1	1.58	1.58 кг
11	ГОСТ 8639-82	Труба кв. 30х2 L=1170 мм	1	1.99	1.99 кг
12	ГОСТ 2591-2006	Квадрат 10, L=1005 мм	5	0.79	3.95 кг
13	ГОСТ 103-2006	Полоса 190х8 L=190	1	2.26	2.26 кг
Б1		Анкер шпилька М10х100	2		шт.
Итого общий вес конструкций без учета сварки					13.1 кг
		Ограждение Ог9 (на одно ограждение)			
14	ГОСТ 2591-2006	Квадрат 10, L=1005 мм	31	0.79	24.5 кг
15	ГОСТ 8639-82	Труба кв. 30х2 L=1170 мм	6	1.99	11.94 кг
16	ГОСТ 8645-68	Труба прям. 40х20х2 L=5565 мм	1	9.46	9.46 кг
17	ГОСТ 8645-68	Труба прям. 30х15х1.5 L=1170 мм	4	1.13	4.52 кг
18	ГОСТ 8645-68	Труба прям. 30х15х1.5 L=530 мм	1	0.51	0.51 кг
19	ГОСТ 103-2006	Полоса 190х8 L=190	6	2.26	11.3 кг
Б1		Анкер шпилька М10х100	12		шт.
Итого общий вес конструкций без учета сварки					62.23 кг

1. Спецификация составлена на 1 ограждение.
2. Сварку выполнять электродами Э42-А ГОСТ 9467-75*. Сварные швы по ГОСТ 5264-80*.
Катеты швов принять по наименьшей толщине свариваемых элементов.
3. Дом монтажа конструкции окрасить антикоррозийной эмалью "СПЕЦНАЗ" (ОАО "Ярославские краски ")
4. Расположение огражений см. лист Х.
5. Соединить два ограждения Ог7 и Ог8 деталями 1,2.

Изм.	Кол.уч.	Лист	№док.	Подп.	Дата	23-16-КМ.1			
						Многоквартирный жилой дом по адресу: Московская область, городской округ Звенигород, район «Восточный», микрорайон 2			
ГИП		Патрушев			05.24	Корпус 1	Стадия	Лист	Листов
Исполнит.		Кислицын			05.24		Р	7	
Н.контр		Жукова			05.24	Ограждения Ог-7...Ог9	КПСК		

Согласовано

Взам. инв.N

Подп. и дата

Инв. N подл.

Опалубочный план фундамента
для установки повышения давления и пожаротушения

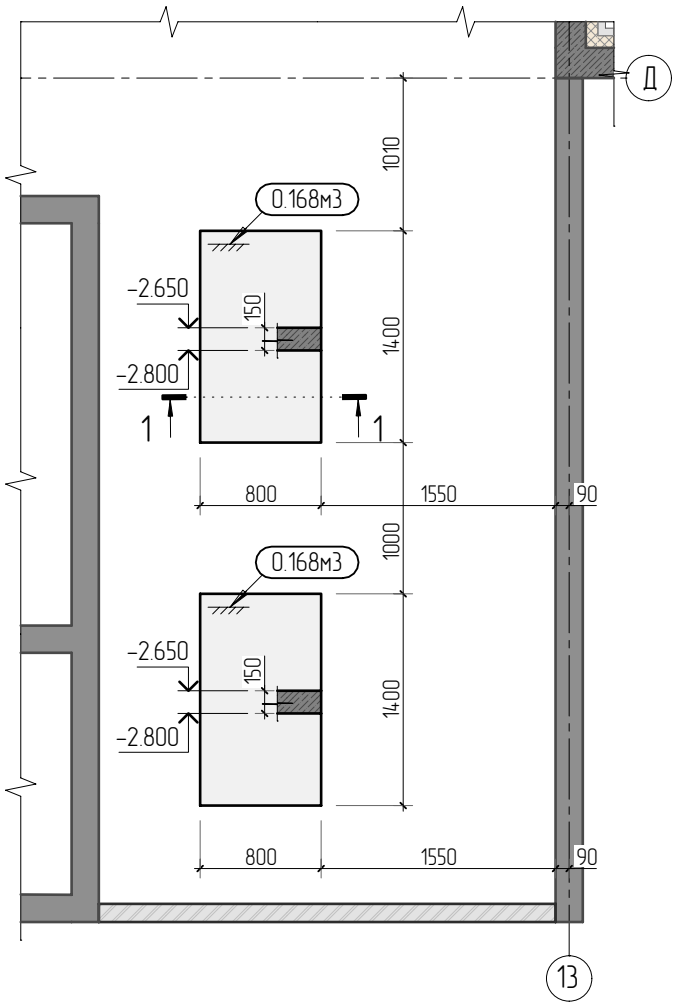

Разрез 1-1

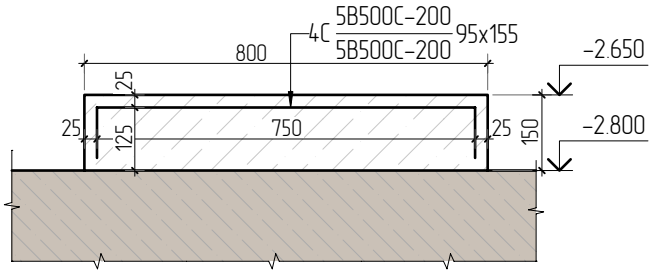

Спецификация арматурных сеток

Поз.	Обозначение	Наименование	Кол.	Масса ед., кг	Приме-чание
	ГОСТ 23279-2012	4С 5В500С-200/5В500С-200 95х155 м2	2.94	1.45	4.3 кг

1. Для заливки плит использовать бетон марки В15.

Изм.	Кол.уч.	Лист	№док.	Подп.	Дата
ГИП		Патрушев			05.24
Исполнит.		Кислицын			05.24
Н.контр		Жукова			05.24

23-16-КМ.1

Многоквартирный жилой дом по адресу: Московская область, городской округ Звенигород, район «Восточный», микрорайон 2

Корпус 1

Стадия	Лист	Листов
Р	8	

Плиты фундамента для установок пожаротушения и повышения давления

КПСК

Согласовано

Взам. инв.N

Подп. и дата

Инв. N подл.

Схема расположения кладки под скользящие опоры

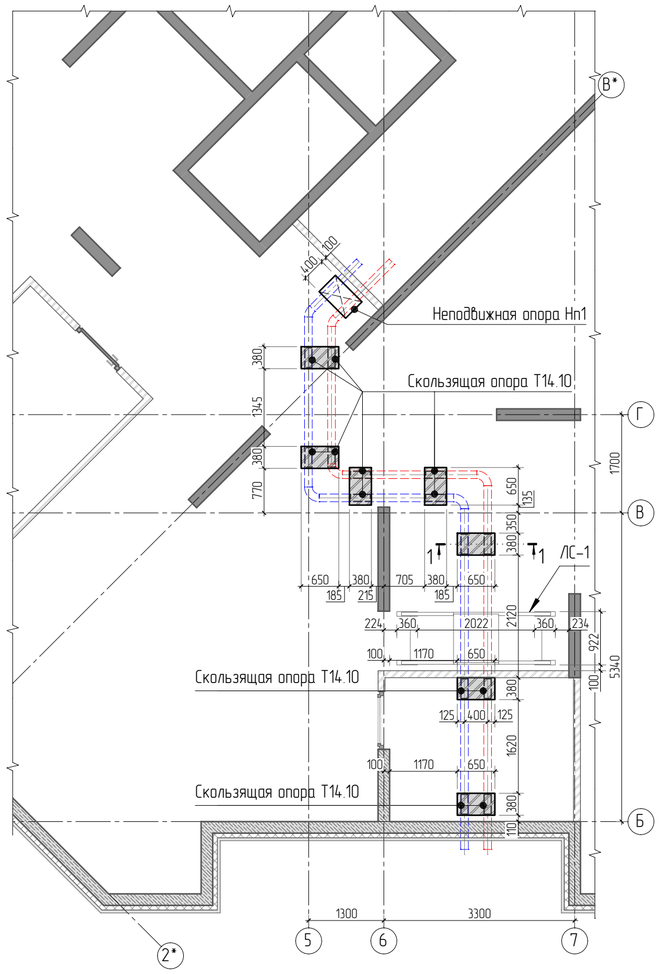

Ведомость объемов материалов

Поз.	Наименование		Кол.	Масса ед., кг	Приме-чание
	Кирпичная кладка Кр-р-по 1НФ/100/2.0/35 – 380 мм	м3	0.92		
	Арматурные сетки диаметром Ø3 Вр-I с ячейкой 50х50	кг	7.7		кирпич
	Металлические элементы				
	Опора скользящая Т14.10	шт.	14	2.25	
	Лестница ЛС-1	шт.	1	210.2	
	Неподвижная опора Нп1	шт.	1	42.24	

Примечания.

1. Кладку из кирпича выполнить на цементнопесчаном растворе марки М100.
2. Толщина горизонтальных швов кладки из кирпича и камней правильной формы должна составлять 10–12мм.

Армирование выполнить сеткой диаметром 3мм Вр-I ячейкой 50х50 шириной 220мм.

Спецификация на сборочные единицы

Марка изделия	Поз.	Наименование		Кол.	Масса ед., кг	Масса изделия
ЛС-1	1	[14П ГОСТ 8240-97 L=780мм		2	14.2	210.2
	2	[14П ГОСТ 8240-97 L=1273мм		4	23.2	
	3	⌐ 70х5 ГОСТ 8509-93 L=784мм		2	4.22	
	4	— 5х90 ГОСТ 103-2006 L=784мм		1	2.77	
	5	Лист стальной с ромбическим рифлением 4мм ГОСТ 8568-77	$м^2$	1.4	33.5	
	6	Лист стальной с ромбическим рифлением 4мм ГОСТ 8568-77	$м^2$	0.65	33.5	
	7	— 10х80 ГОСТ 103-2006 L=360мм		2	2.27	
	8	Анкер М10/20		8		

Ведомость деталей

Поз.	Эскиз
7	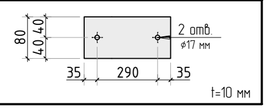

1–1

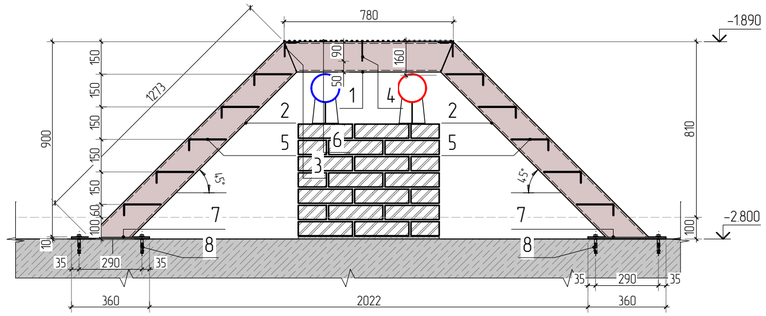

2–2

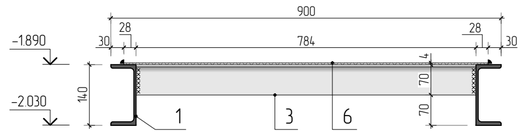

Лестница ЛС-1

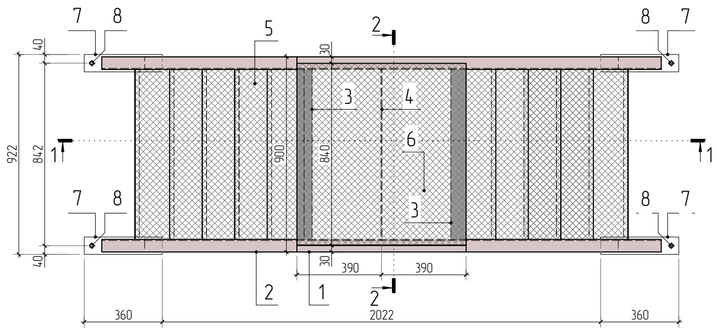

Спецификация неподвижной опоры Нп1

Поз.	Обозначение	Наименование	Кол.	Масса ед., кг	Приме-чание
		Неподвижная опора Нп1 (на одну опору)			
1	ГОСТ 8240-97	[Швеллер 14П L=594 мм	2	7.3	14.6 кг
2	ГОСТ 8240-97	[Швеллер 14П L=800 мм	1	9.84	9.84 кг
3	ГОСТ 103-2006	Полоса 200х6 L=400 мм	2	3.7	7.4 кг
4	ГОСТ 103-2006	Полоса 150х6 L=300 мм	4	2.13	8.52 кг
5	ГОСТ 103-2006	Полоса 100х6 L=100 мм	4	0.47	1.88 кг
Б1		Анкер болт М12х130	8		шт.
Итого общий вес конструкций без учета сварки					42.24 кг

Разрез 1–1

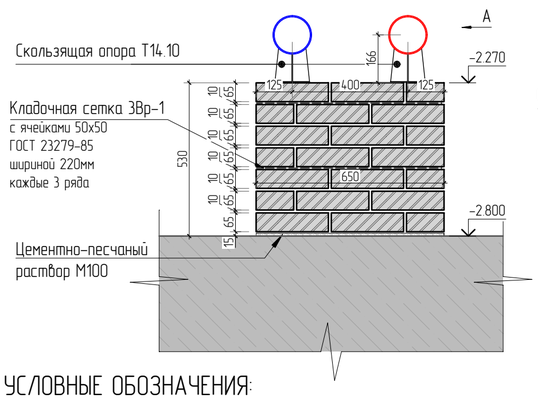

Вид А

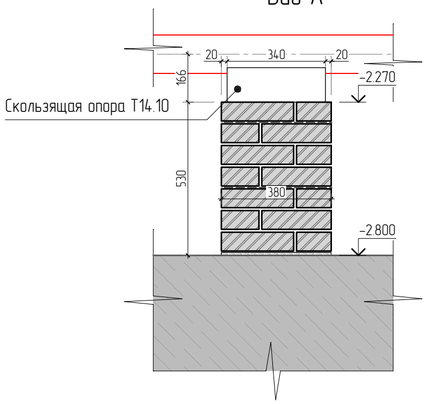

Конструкция крепления неподвижной опоры Нп1

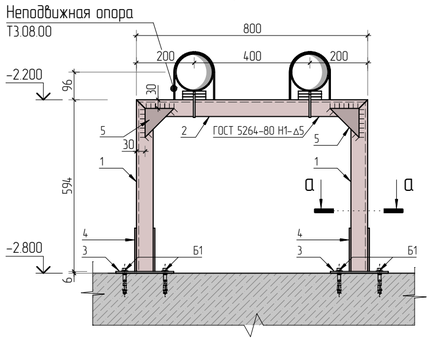

а–а

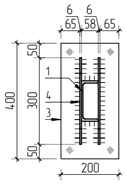

поз. 3

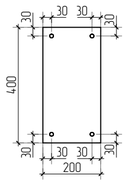

поз. 4

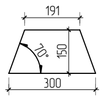

поз. 5

Аксонометрия неподвижной опоры

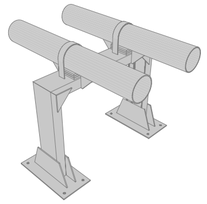

УСЛОВНЫЕ ОБОЗНАЧЕНИЯ:

– кирпичная кладка из кирпича КР-р-по 1НФ/100/2.0/35/ГОСТ 530-2012 на растворе М100, толщиной 380 мм;

Изм.	Кол.уч.	Лист	№док.	Подп.	Дата
ГИП		Патрушев			05.24
Исполнит.		Кислицын			05.24
Н.контр		Жукова			05.24

23-16-КМ.1

Многоквартирный жилой дом по адресу: Московская область, городской округ Звенигород, район «Восточный», микрорайон 2

Корпус 1

Стадия	Лист	Листов
Р	9	

Схема расположения скользящих опор

КПСК

Согласовано

Взам. инв.N

Подп. и дата

Инв. N подл.

Ограждение лестницы ЛС-1

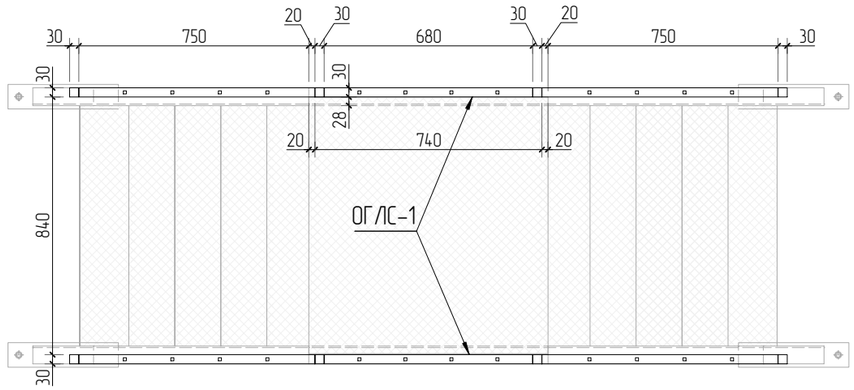

Спецификация ограждения ОГЛС-1

Поз.	Обозначение	Наименование	Кол.	Масса ед., кг	Приме-чание
		Ограждение ОГЛС-1 (на одно ограждение)			
1	ГОСТ 2591-2006	Квадрат 10, L=985 мм	4	0.77	3.08 кг
2	ГОСТ 2591-2006	Квадрат 10, L=1034 мм	8	0.81	6.48 кг
3	ГОСТ 8639-82	Труба кв. 30х2 L=1180 мм	2	2.01	4.02 кг
4	ГОСТ 8639-82	Труба кв. 30х2 L=1229 мм	2	2.09	4.18 кг
5	ГОСТ 8645-68	Труба прям. 40х20х2 L=835 мм	1	1.42	1.42 кг
6	ГОСТ 8645-68	Труба прям. 40х20х2 L=1147 мм	2	1.95	3.9 кг
7	ГОСТ 8645-68	Труба прям. 30х15х1.5 L=680 мм	1	0.65	0.65 кг
8	ГОСТ 8645-68	Труба прям. 30х15х1.5 L=1203 мм	2	1.15	2.3 кг
Итого общий вес конструкций без учета сварки					26.03 кг

*Количество материала дано без учёта подрезки

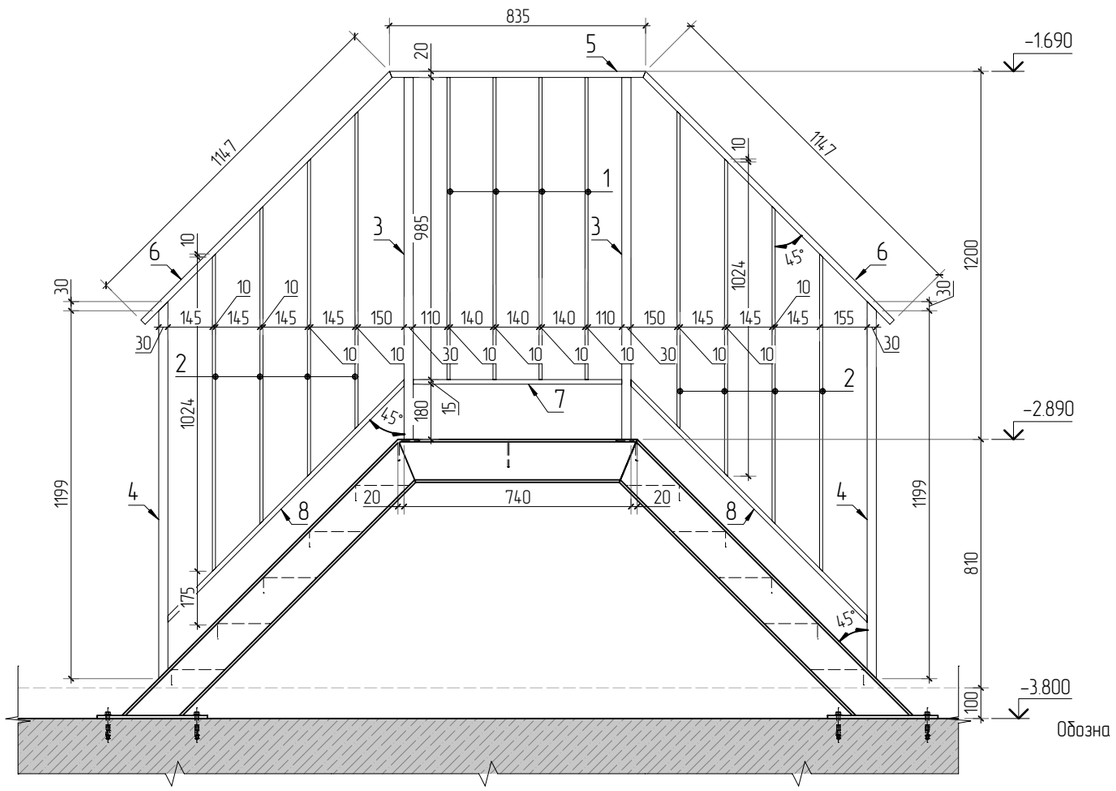

Вид А

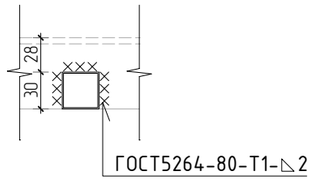

Узел опирания
стойки ограждения

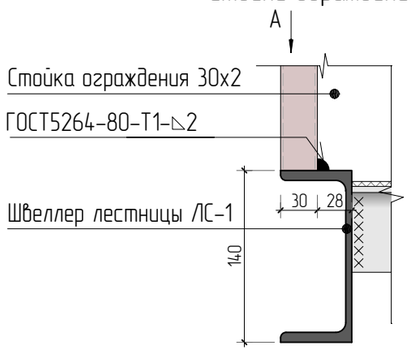

Примечания.

1. Расположение лестницы ЛС-1 и привязку к осям см. лист 9.
2. Сварку выполнять электродами Э42-А ГОСТ 9467-75*. Сварные швы по ГОСТ 5264-80*.
Катеты швов принять по наименьшей толщине свариваемых элементов.
3. Дом монтажа конструкции окрасить антикоррозийной эмалью "СПЕЦНАЗ" (ОАО "Ярославские краски ")

Изм.	Кол.уч.	Лист	№док.	Подп.	Дата
ГИП		Патрушев			05.24
Исполнит.		Кислицын			05.24
Н.контр		Жукова			05.24

23-16-КМ.2

Многоквартирный жилой дом по адресу:
Московская область, городской округ Звенигород, район «Восточный», микрорайон 2

Корпус 2

Стадия	Лист	Листов
Р	9.1	

Ограждение ОГЛС-1

КПСК

Согласовано

Взам. инв.N

Подп. и дата

Инв. N подл.

Схема расположения металлических колон КМ-1 секций 1, 3, 4

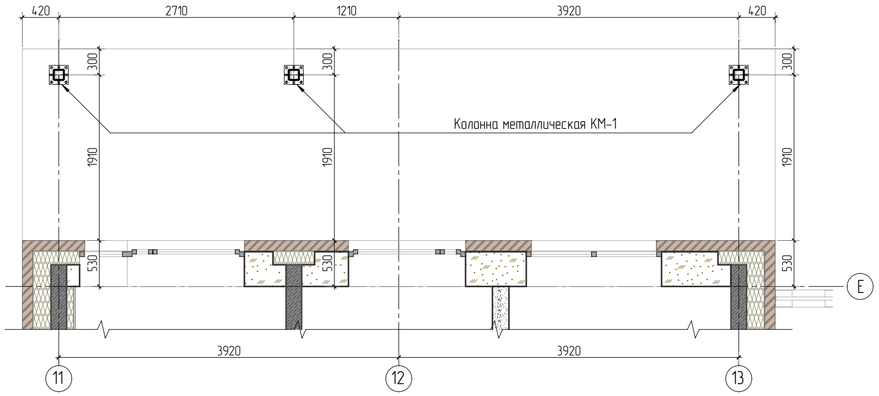

Колонна Км-1

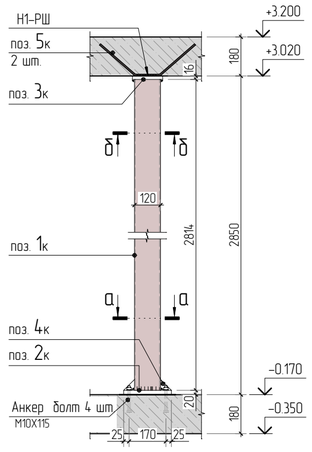

Схема расположения металлических колон КМ-1 секции 2

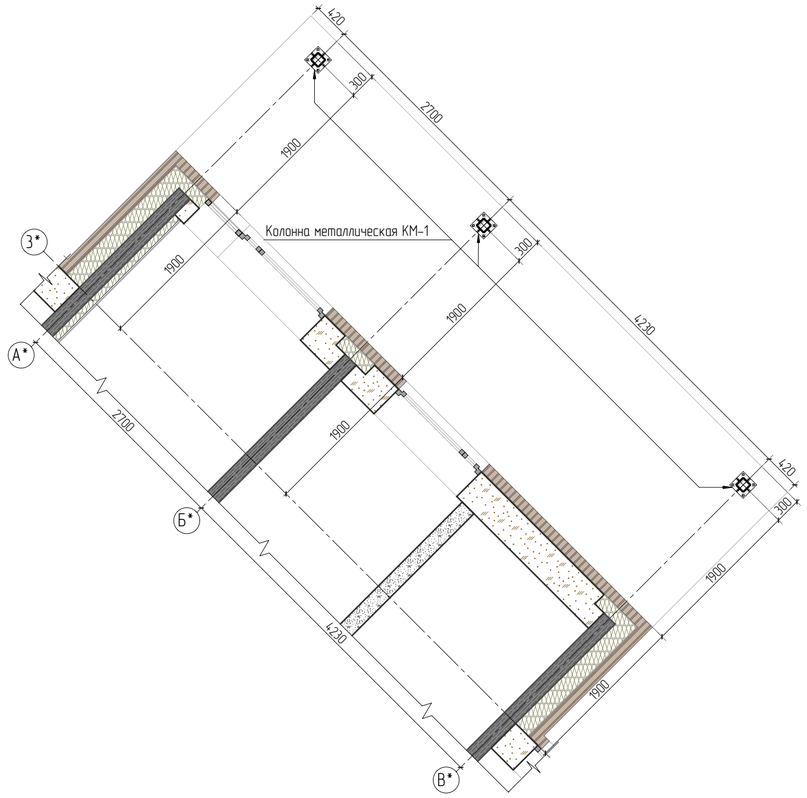

а-а

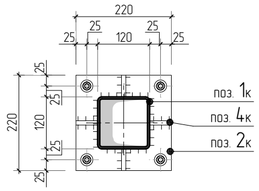

б-б

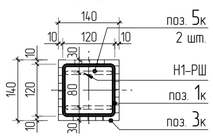

Спецификация на сборочные единицы

Марка изделия	Поз.	Наименование	Кол.	Масса ед., кг	Масса изделия
КМ-1	1к	☐ 120х5 ГОСТ Р 54157-2010 L=2814мм	1	49.39	60.98
	2к	— 20х220 ГОСТ 82-70 L=220мм	1	7.61	
	3к	— 16х140 ГОСТ 103-2006 L=140мм	1	2.46	
	4к	— 10х50 ГОСТ 103-2006 L=50мм	4	0.2	
	5к	ГОСТ Р 52544-2006 ⌀8 А500С L=900мм	2	0.36	

Спецификация элементов

Поз.	Обозначение	Наименование	Кол.	Масса ед., кг	Приме-чание
		Металлические элементы			
КМ-1	См. лист АС-35	Колонна металлическая Км-1 шт.	12	60.98	
		Крепежные элементы			
	ТУ-25.94.12-014-17523759-2017	Анкер болт М12х115 шт.	14	-	

Ведомость деталей

Поз.	Эскиз
2к	4 отв. ⌀14 мм; 220; 170; 25; t=20 мм
4к	50; 40; 10; t=10 мм
5к	R15; 100; 400; ⌀8 А500С L= 900 мм

Установку металлических колон, произвести до начала монтажа конструкции перекрытия второго этажа.

1. Концы арматурных стержней позиции 5к отогнуть в тело плиты перекрытия.
2. Сварные соединения по ГОСТ 5264-80. Сварку вести электродами Э-42, высота сварных швов по наименьшей толщине стыкуемых элементов.
3. Материал конструкций – сталь горячекатная, прокатная С245 по ГОСТ27772-88.
4. Антикоррозийную защиту выполнить в соответствии с указаниями СП 72.13330.2016. Окраску производить в 2 слоя по грунтовке ГФ 021 в соответствии с СП 28.13330.2017.
Окраску производить при температуре не ниже +5 градусов.

Изм.	Кол.уч.	Лист	№док.	Подп.	Дата	23-16-КМ.1			
						Многоквартирный жилой дом по адресу: Московская область, городской округ Звенигород, район «Восточный», микрорайон 2			
ГИП		Патрушев			05.24	Корпус 1	Стадия	Лист	Листов
Исполнит.		Кислицын			05.24		Р	10	
Н.контр.		Жукова			05.24	Колонна металлическая КМ-1	КПСК		

Согласовано

Взам. инв.N

Подп. и дата

Инв. N подл.

Ограждение лестничного марша Оглм-1

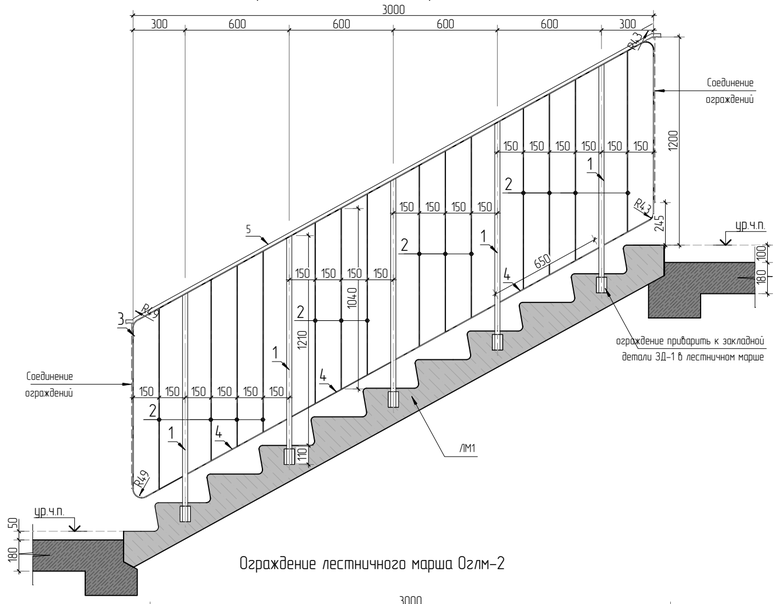

Ограждение лестничного марша Оглм-2

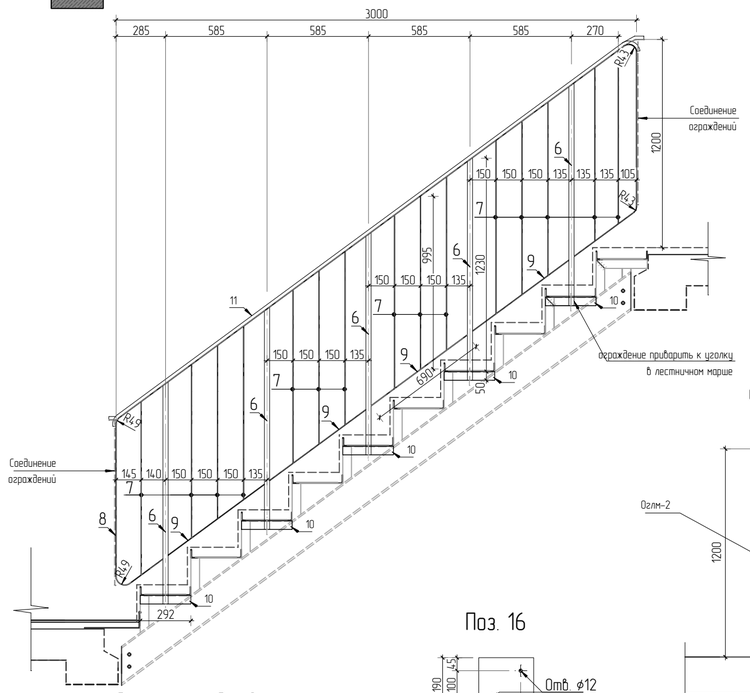

Аксонометрия соединения ограждений лестничного марша

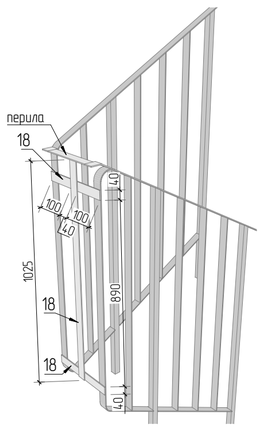

Схема расположения ограждений лестничного марша

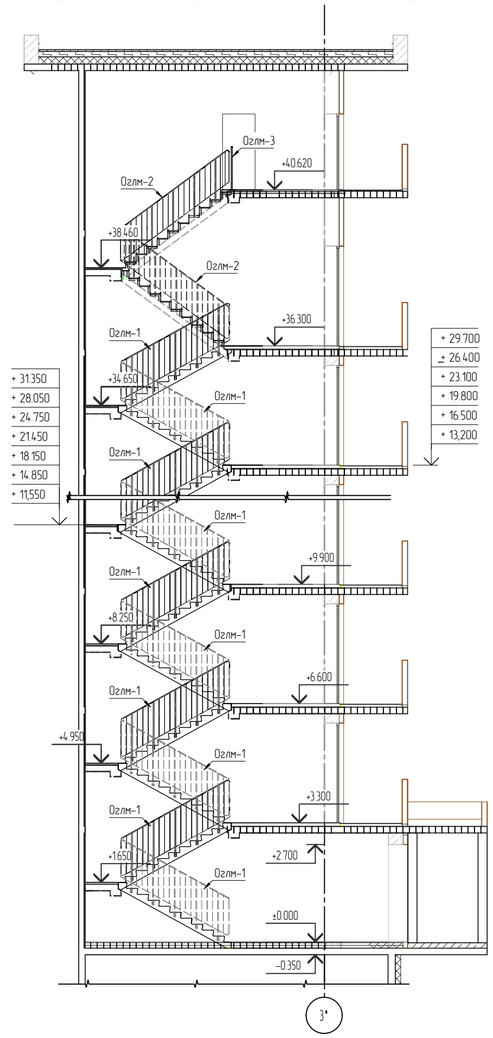

Ограждение лестничного марша Оглм-3

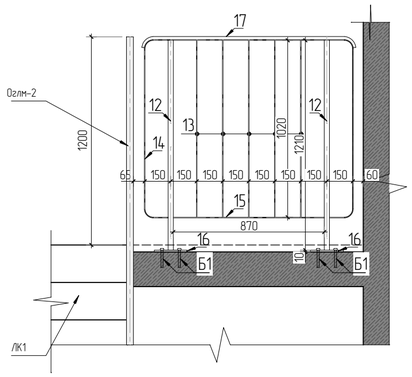

Поз. 16

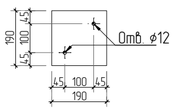

Аксонометрия перил

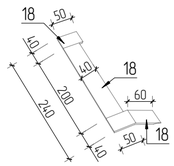

Спецификация ограждения Оглм-1, Оглм-2, Оглм-3

Поз.	Обозначение	Наименование	Кол.	Масса ед., кг	Приме-чание
		Ограждение Оглм-1 (на одно ограждение)			
1	ГОСТ 8639-82	Труба кв. 30х3 L=1320 мм	5	2.37	11.85 кг
2	ГОСТ 103-2006	Полоса 40х4 L=1040 мм	14	1.4	19.6 кг
3	ГОСТ 103-2006	Полоса 40х4 L= м.п	6.2	1.26	7.81 кг
4	ГОСТ 103-2006	Полоса 40х4 L= 650 мм	4	0.82	3.28 кг
5	ГОСТ 19111-2001	Поручень ПВХ 40х4 L= м.п.	3.5		
Итого общий вес конструкций без учета сварки					42.54 кг
		Ограждение Оглм-2 (на одно ограждение)			
6	ГОСТ 8639-82	Труба кв. 30х3 L=1280 мм	5	2.35	11.75 кг
7	ГОСТ 103-2006	Полоса 40х4 L=995 мм	15	1.25	20.85 кг
8	ГОСТ 103-2006	Полоса 40х4 L= м.п	6.57	1.26	8.28 кг
9	ГОСТ 103-2006	Полоса 40х4 L= 690 мм	4	0.86	3.44г
10	ГОСТ 85093-93	Уголок 50х5 L= 292 мм	5	1.1	5.5 кг
11	ГОСТ 19111-2001	Поручень ПВХ 40х4 L= м.п.	3.76		
Итого общий вес конструкций без учета сварки					49.82 кг
		Ограждение Оглм-3 (на одно ограждение)			
12	ГОСТ 8639-82	Труба кв. 30х3 L=1210 мм	2	2.06	4.12 кг
13	ГОСТ 103-2006	Полоса 40х4 L=1020 мм	5	1.28	6.4 кг
14	ГОСТ 103-2006	Полоса 40х4 L= м.п	3.7	1.26	4.66 кг
15	ГОСТ 103-2006	Полоса 40х4 L= 870 мм	1	1.1	1.1 кг
16	ГОСТ 103-2006	Полоса 190х8 L=190	2	2.26	4.52 кг
17	ГОСТ 19111-2001	Поручень ПВХ 40х4 L= м.п.	1.265		
Б1		Анкер шпилька М10х100	4		шт.
Итого общий вес конструкций без учета сварки					20.8 кг
		Соединение ограждений(на два ограждения)			
18	ГОСТ 103-2006	Полоса 40х4 L= м.п	1.9	1.26	2.4 кг
	ГОСТ 19111-2001	Поручень ПВХ 40х4 L= м.п.	0.4		

*Количество огражений на один лестничный марш: Оглм-1 22шт. Оглм-2 2шт. Оглм-3 1шт. Соединение ограждений 11шт.

1. Сварные соединения по ГОСТ 5264-80. Сварку вести электродами Э-42, высота сварных швов по наименьшей толщине стыкуемых элементов. Длину швов принимать по длине сопряжения свариваемых элементов.
2. Материал конструкций – сталь горячекатная, прокатная С245 по ГОСТ27772-88.
3. Антикоррозийную защиту выполнить в соответствии с указаниями СП 72.13330.2016. Окраску производить в 2 слоя по грунтовке ГФ 021 в соответствии с СП 28.13330.2017.
Окраску производить при температуре не ниже +5 градусов.

Изм.	Кол.уч.	Лист	№док.	Подп.	Дата	23-16-КМ.1		
						Многоквартирный жилой дом по адресу: Московская область, городской округ Звенигород, район «Восточный», микрорайон 2		
ГИП		Патрушев			05.24	Корпус 1	Стадия: Р	Лист: 11 / Листов:
Исполнит.		Кислицын			05.24	Ограждения лестничного марша	КПСК	
Н.контр.		Жукова			05.24			

Согласовано

Взам. инв.N

Подп. и дата

Инв. N подл.

Ограждение Ом1

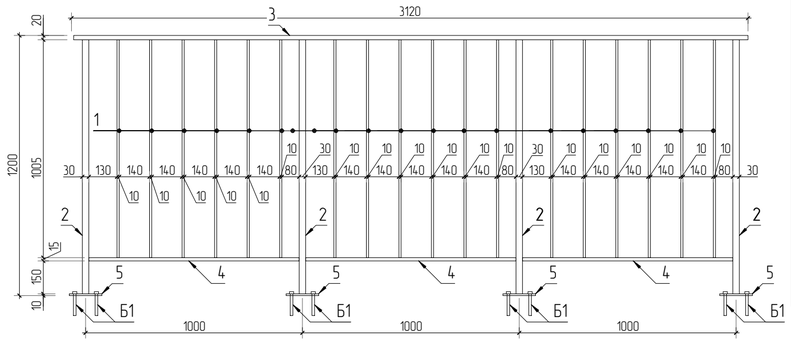

Ограждение Ом2

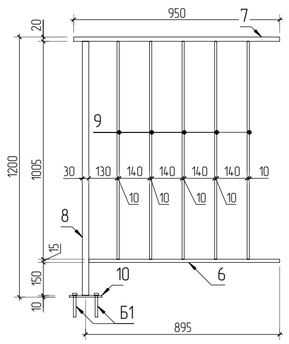

Ограждение Ом4

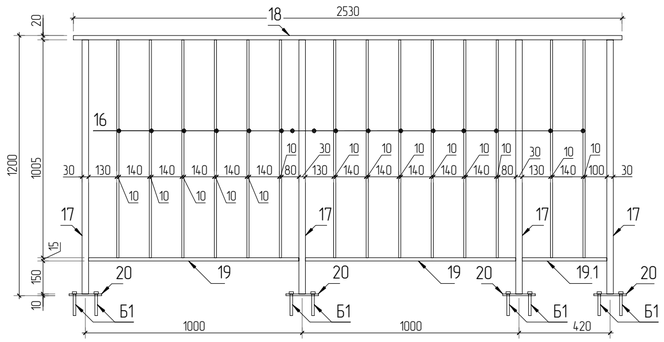

Ограждение Ом3

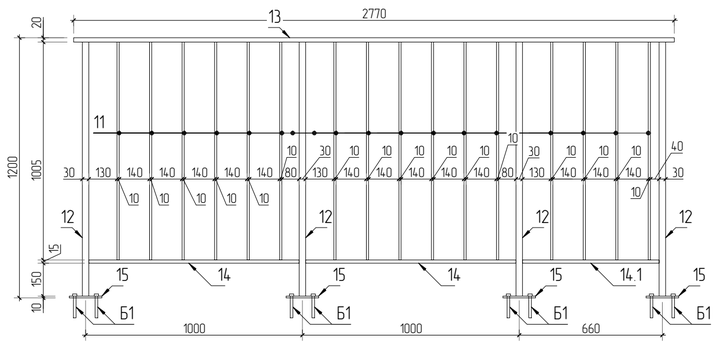

Поз. 5, 10, 15, 25

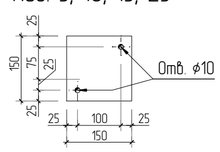

Ограждение Ом5

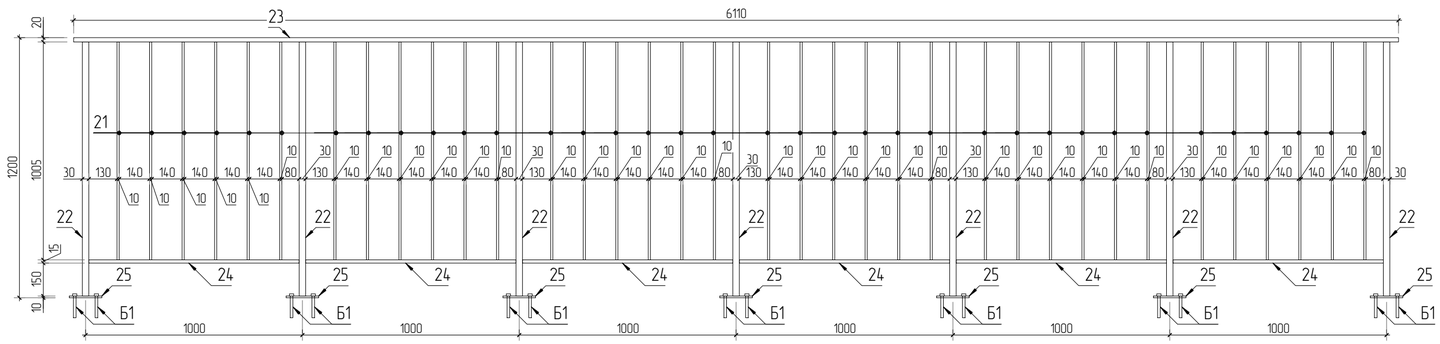

Спецификация ограждения Ом5

Поз.	Обозначение	Наименование	Кол.	Масса ед., кг	Приме-чание
		Ограждение Ом5 (на одно ограждение)			
21	ГОСТ 2591-2006	Квадрат 10, L=1005 мм	36	0.79	28.4 кг
22	ГОСТ 8639-82	Труба кв. 30х2 L=1170 мм	7	1.99	13.93 кг
23	ГОСТ 8645-68	Труба прям. 40х20х2 L=6110 мм	1	5.3	10.39 кг
24	ГОСТ 8645-68	Труба прям. 30х15х1.5 L=970 мм	6	0.93	5.58 кг
25	ГОСТ 103-2006	Полоса 150х8 L=150 мм	7	1.41	9.87 кг
Б1		Анкер шпилька М8х100	14		шт.
Итого общий вес конструкций без учета сварки					68.17 кг

Спецификация ограждения Ом1, Ом2, Ом3, Ом4

Поз.	Обозначение	Наименование	Кол.	Масса ед., кг	Приме-чание
		Ограждение Ом1 (на одно ограждение)			
1	ГОСТ 2591-2006	Квадрат 10, L=1005 мм	18	0.79	14.2 кг
2	ГОСТ 8639-82	Труба кв. 30х2 L=1170 мм	4	1.99	7.96 кг
3	ГОСТ 8645-68	Труба прям. 40х20х2 L=3120 мм	1	5.3	5.3 кг
4	ГОСТ 8645-68	Труба прям. 30х15х1.5 L=970 мм	3	0.93	2.79 кг
5	ГОСТ 103-2006	Полоса 150х8 L=150 мм	4	1.41	5.64 кг
Б1		Анкер шпилька М8х100	8		шт.
Итого общий вес конструкций без учета сварки					35.89 кг
		Ограждение Ом2 (на одно ограждение)			
6	ГОСТ 8645-68	Труба прям. 30х15х1.5 L=880 мм	1	0.84	0.84 кг
7	ГОСТ 8645-68	Труба прям. 40х20х2 L=950 мм	1	1.53	1.53 кг
8	ГОСТ 8639-82	Труба кв. 30х2 L=1170 мм	1	1.99	1.99 кг
9	ГОСТ 2591-2006	Квадрат 10, L=1005 мм	5	0.79	3.95 кг
10	ГОСТ 103-2006	Полоса 150х8 L=150 мм	1	1.41	1.41 кг
Б1		Анкер шпилька М8х100	2		шт.
Итого общий вес конструкций без учета сварки					9.72 кг
		Ограждение Ом3 (на одно ограждение)			
11	ГОСТ 2591-2006	Квадрат 10, L=1005 мм	16	0.79	12.64 кг
12	ГОСТ 8639-82	Труба кв. 30х2 L=1170 мм	4	1.99	7.96 кг
13	ГОСТ 8645-68	Труба прям. 40х20х2 L=2770 мм	1	4.71	4.71 кг
14	ГОСТ 8645-68	Труба прям. 30х15х1.5 L=970 мм	2	0.93	1.86 кг
14.1	ГОСТ 8645-68	Труба прям. 30х15х1.5 L=630 мм	1	0.6	0.6 кг
15	ГОСТ 103-2006	Полоса 150х8 L=150 мм	4	1.41	5.64 кг
Б1		Анкер шпилька М8х100	8		шт.
Итого общий вес конструкций без учета сварки					33.4 кг
		Ограждение Ом4 (на одно ограждение)			
16	ГОСТ 2591-2006	Квадрат 10, L=1005 мм	14	0.79	11.06 кг
17	ГОСТ 8639-82	Труба кв. 30х2 L=1170 мм	4	1.99	7.96 кг
18	ГОСТ 8645-68	Труба прям. 40х20х2 L=2530 мм	1	4.3	4.3 кг
19	ГОСТ 8645-68	Труба прям. 30х15х1.5 L=970 мм	2	0.93	1.86 кг
19.1	ГОСТ 8645-68	Труба прям. 30х15х1.5 L=390 мм	1	0.37	0.37 кг
20	ГОСТ 103-2006	Полоса 150х8 L=150 мм	4	1.41	5.64 кг
Б1		Анкер шпилька М8х100	8		шт.
Итого общий вес конструкций без учета сварки					31.19 кг

1. Спецификация составлена на 1 ограждение..
2. Сварку выполнять электродами Э42-А ГОСТ 9467-75*. Сварные швы по ГОСТ 5264-80*.
Катеты швов принять по наименьшей толщине свариваемых элементов.
3. Дом монтажа конструкции окрасить антикоррозийной эмалью "СПЕЦНАЗ" (ОАО "Ярославские краски ")
4. Расположение ограждений см. лист 13.

Изм.	Кол.уч.	Лист	№док.	Подп.	Дата	23-16-КМ.1			
						Многоквартирный жилой дом по адресу: Московская область, городской округ Звенигород, район «Восточный», микрорайон 2			
ГИП		Патрушев			05.24	Корпус 1	Стадия	Лист	Листов
Исполнит.		Кислицын			05.24		Р	12	
Н.контр.		Жукова			05.24	Ограждения Ом-1...Ом5	КПСК		

Согласовано

Взам. инв.N

Подп. и дата

Инв. N подл.

Схема расположения ограждений Ом1, Ом2 в угловой лоджии

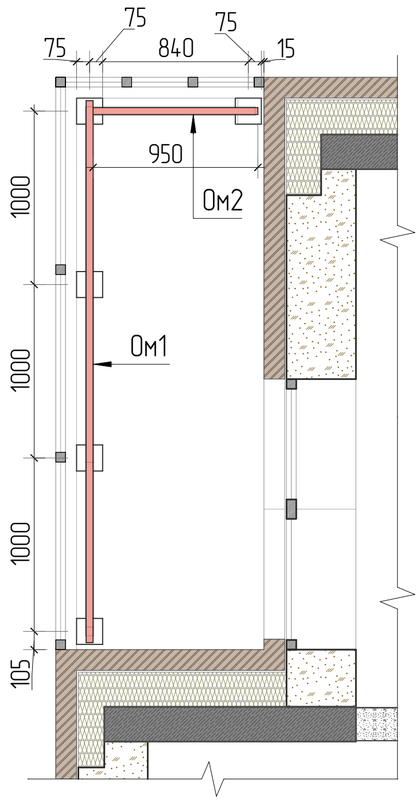

Схема расположения ограждений Ом5

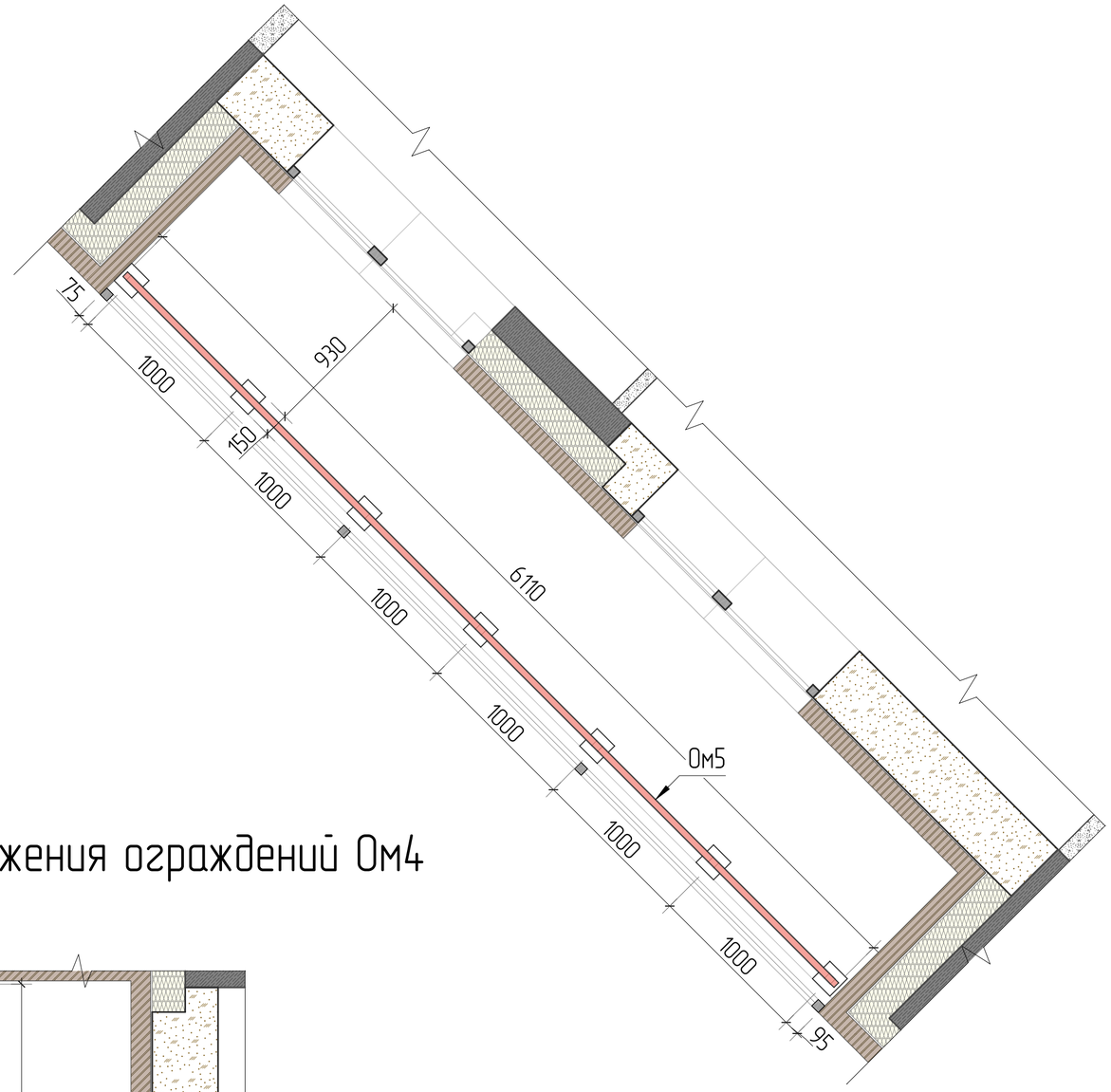

Схема расположения ограждений Ом3

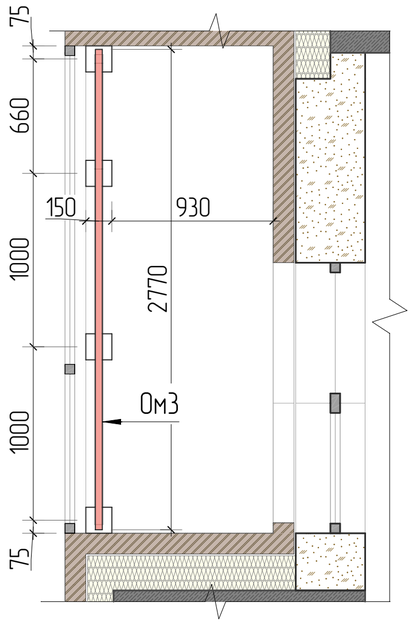

Схема расположения ограждений Ом4

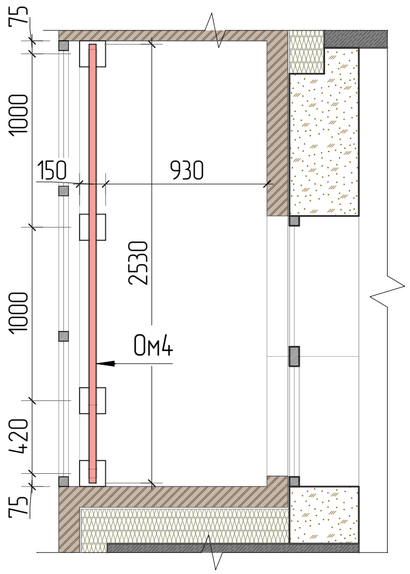

1. Ограждения лоджий устанавливаются на 1, 10, 11, 12 этажах соответственно.
2. Общее количество типов ограждений на один этаж:
   Ом1 и Ом2–2шт.
   Ом3–14шт.
   Ом4–2шт.
   Ом5–1шт.
3. Конструкцию ограждений см. лист 12.

						23-16-КМ.1		
Изм.	Кол.уч.	Лист	№док.	Подп.	Дата	Многоквартирный жилой дом по адресу: Московская область, городской округ Звенигород, район «Восточный», микрорайон 2		
ГИП		Патрушев			05.24	Корпус 1	Стадия: Р	Лист: 13 / Листов:
Исполнит.		Кислицын			05.24			
Н.контр.		Жукова			05.24	Схемы расположения ограждений лоджий	КПСК	

Согласовано

Взам. инв.N

Подп. и дата

Инв. N подл.

Схема установки блока CVENT 26x26-1А

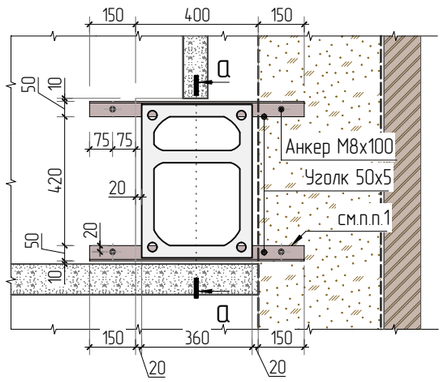

Схема установки блоков CVENT 30x35-1А, 30x40-2А

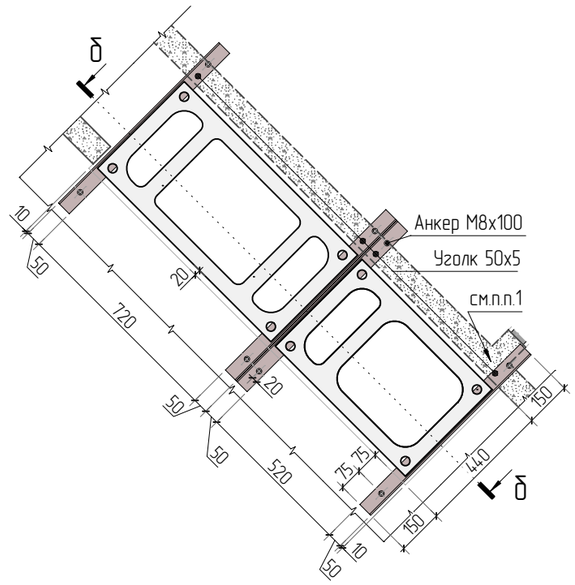

Схема установки блоков CVENT 30x35-1А

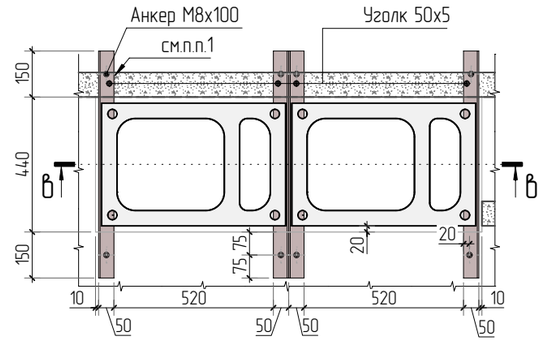

а–а

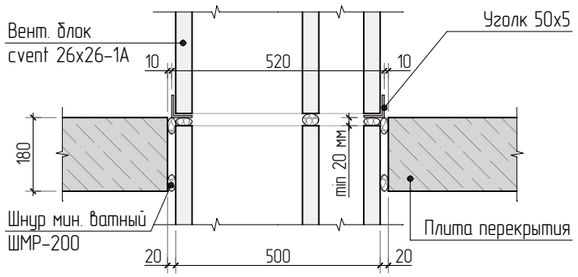

в–в

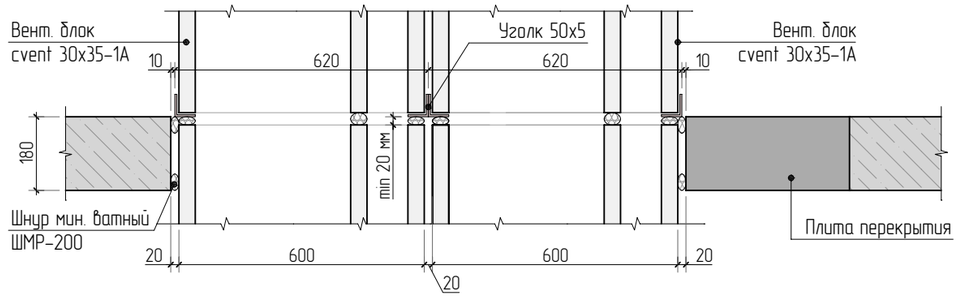

б–б

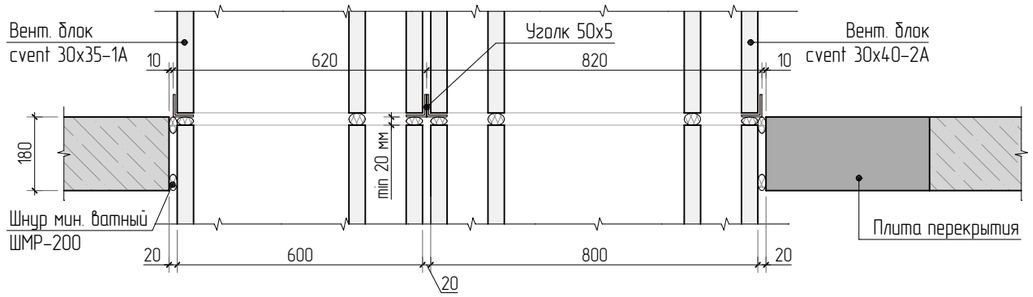

1. Для опирания вент. блоков установить уголок, до возведения наружных стен из газоблока и перегородок из керамзитобетонных блоков.
2. Материал конструкций – сталь горячекатная, прокатная С245 по ГОСТ27772-88.
3. Антикоррозийную защиту выполнить в соответствии с указаниями СП 72.13330.2016. Окраску производить в 2 слоя по грунтовке ГФ 021 в соответствии с СП 28.13330.2017.
Окраску производить при температуре не ниже +5 градусов.
4. Схему раскладки вент. блоков см. листы 14.1, 14.2.
5. Схему расположения вент. блоков см. листы 14.3, 14.4.

Спецификация элементов

Поз.	Обозначение	Наименование	Кол.	Масса ед., кг	Приме-чание
		Металлические элементы			
	ГОСТ 8509-93	Уголок 50х5 L= м.п.	64.64	3.77	
		Крепежные элементы			
	ТУ-25.94.12-014-17523759-2017	Анкер болт М8х100 шт.	176	-	
Итого общее на 12 этажей Уголок 50х5:			775.68 м.п		
Итого общее на 12 этажей Анкер М8х100:			2112 шт.		

Изм.	Кол.уч.	Лист	№док.	Подп.	Дата
ГИП		Патрушев			05.24
Исполнит.		Кислицын			05.24
Н.контр		Жукова			05.24

23-16-КМ.1

Многоквартирный жилой дом по адресу:
Московская область, городской округ Звенигород, район «Восточный», микрорайон 2

Корпус 1

Стадия	Лист	Листов
Р	14	

Схемы установки вент. блоков

КПСК

Согласовано

Взам. инв.N

Подп. и дата

Инв. N подл.

Схема раскладки вент. блоков
CVENT 26-26-1A со спутником
на один типовой этаж

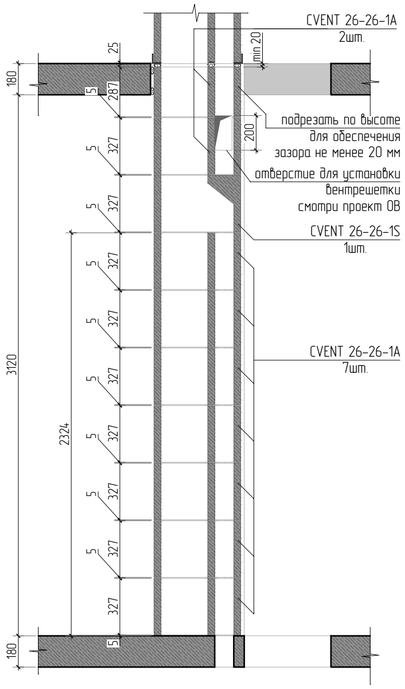

Схема раскладки вент. блоков
CVENT 30-35-1A со спутником
на один типовой этаж

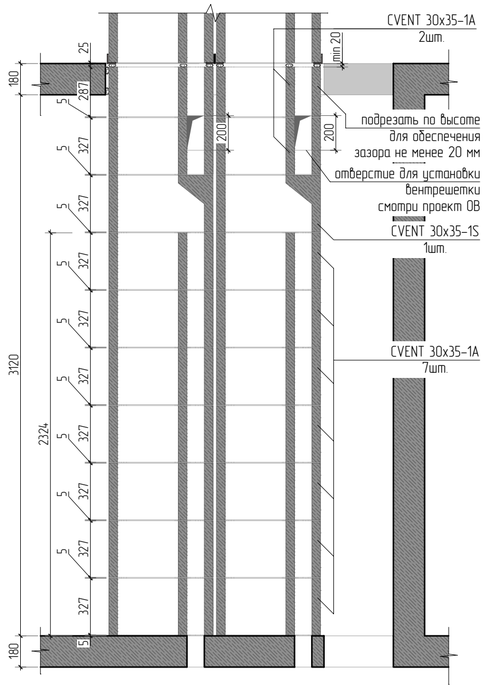

Схема раскладки вент. блоков
CVENT 30-35-1A со спутником и
CVENT 30x40-2A со спутниками на один типовой этаж

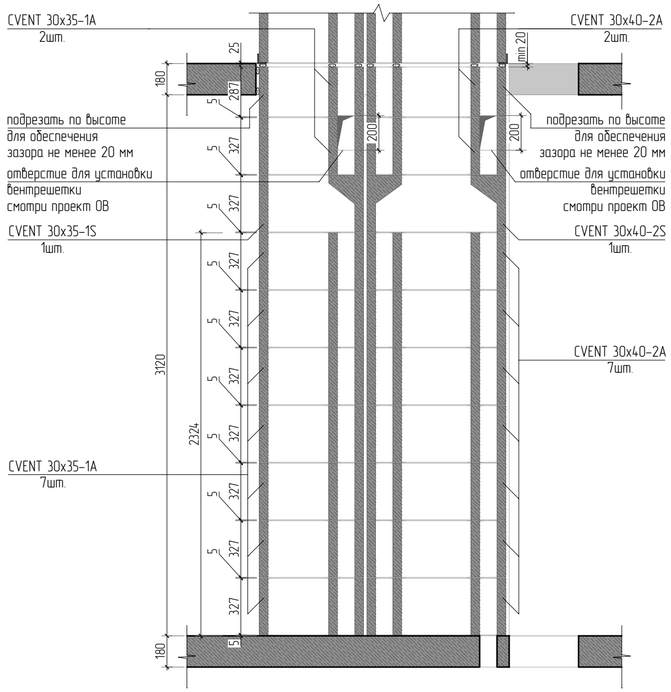

Ведомость объемов вент.блоков на один этаж

Поз.	Наименование	Кол. шт.	Масса ед., кг	Приме-чание
	CVENT 26x26-1A	54	36	
	CVENT 26x26-1S	6	37	
	CVENT 30x35-1A	315	49	
	CVENT 30x35-1S	35	51	
	CVENT 30x40-2A	27	63	
	CVENT 30x40-2S	3	67	

1. Кладку вент. блоков вести на кладочном растворе марки М100.
2. Схему опирания вент. блоков на металлический уголок см. лист 14.
3. Схему раскладки вент. блоков на кровле см. лист 14.2.

1	-	Нов			06.25	23-16-КМ.1
Изм.	Кол.уч.	Лист	№док.	Подп.	Дата	Многоквартирный жилой дом по адресу: Московская область, городской округ Звенигород, район «Восточный», микрорайон 2
ГИП		Патрушев			05.24	Корпус 1 — Стадия: Р; Лист: 14.1; Листов:
Исполнит.		Кислицын			05.24	Схема раскладки вент. блоков на один этаж
Н.контр.		Жукова			05.24	КПСК

Согласовано

Взам. инв.N

Подп. и дата

Инв. N подл.

Схема раскладки вент. блоков
CVENT 30-35-1А со спутником,
CVENT 30х40-2А со спутниками на кровле

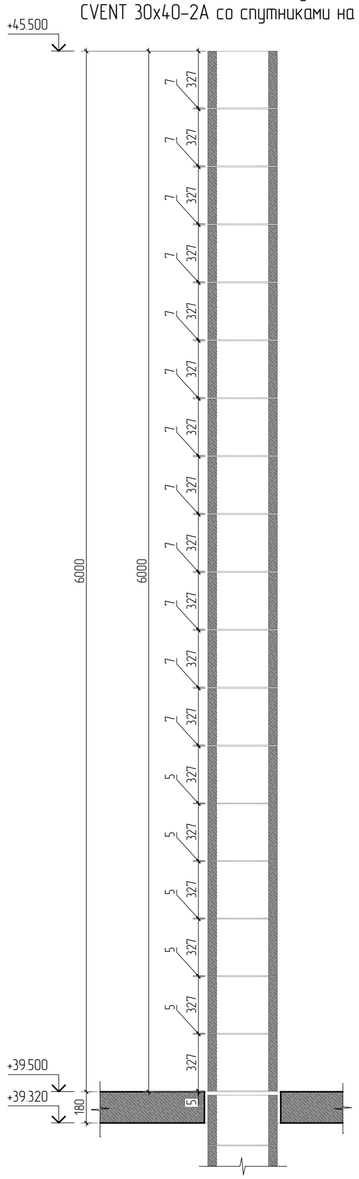

Схема раскладки вент. блоков
CVENT 30-35-1А со спутником,
CVENT 26х26-1А со спутником на кровле

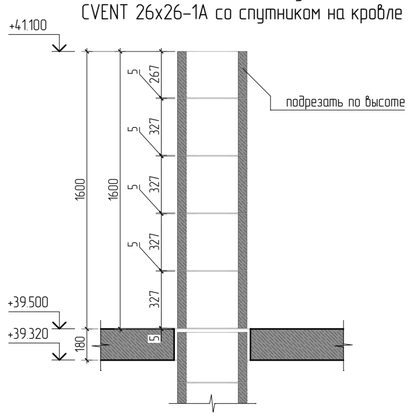

Узел прохода вентшахты с облицовкой кирпичем через кровлю

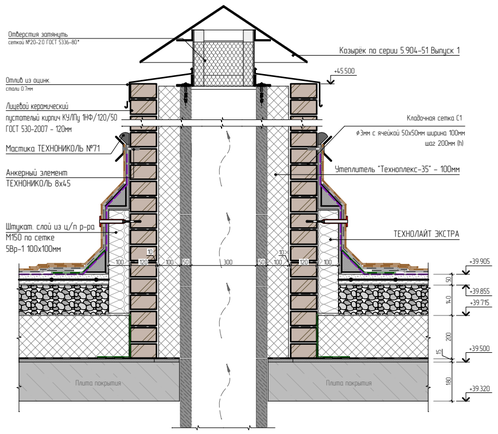

Узел прохода вентшахты через кровлю

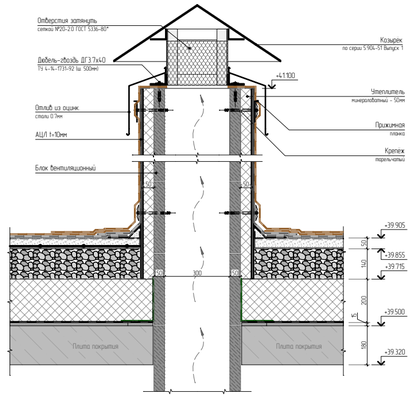

Ведомость объемов вент.блоков на кровле

Поз.	Наименование	Кол. шт.	Масса ед., кг	Приме-чание
	CVENT 26х26-1А	36	36	
	CVENT 30х35-1А	392	49	
	CVENT 30х40-2А	44	63	

1. Кладку вент. блоков вести на кладочном растворе марки М100.
2. Схему опирания вент. блоков на металлический уголок см. лист 14.

1	-	Нов			06.25	23-16-КМ.1
Изм.	Кол.уч	Лист	№док.	Подп.	Дата	Многоквартирный жилой дом по адресу: Московская область, городской округ Звенигород, район «Восточный», микрорайон 2
ГИП		Патрушев			05.24	Корпус 1 — Стадия: Р; Лист: 14.2; Листов:
Исполнит.		Кислицын			05.24	Схема раскладки вент. блоков на кровле
Н.контр.		Жукова			05.24	КПСК

Согласовано

Взам. инв.N

Подп. и дата

Инв. N подл.

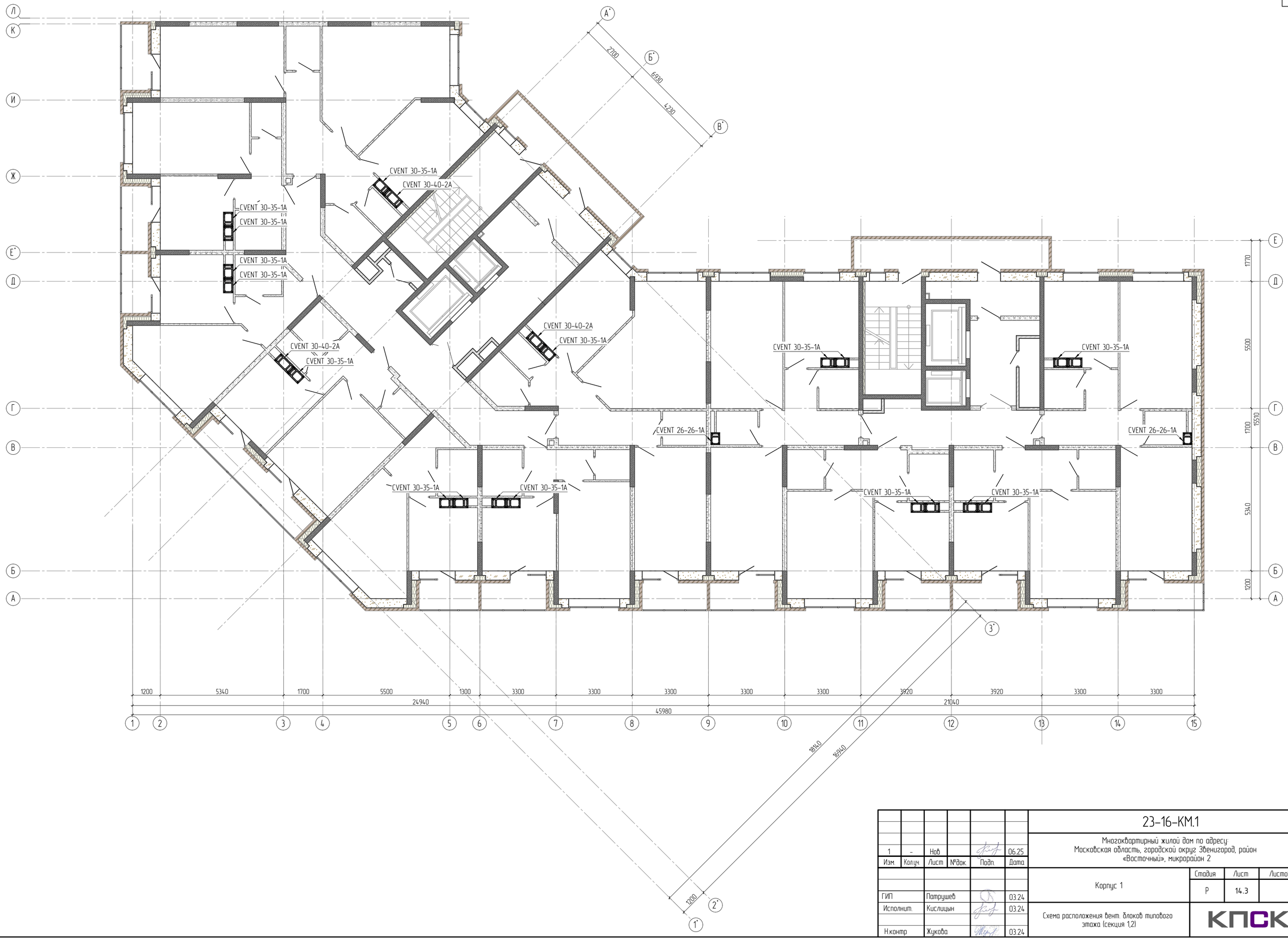

1	-	Нов			06.25	23-16-КМ.1
Изм.	Кол.уч.	Лист	№док.	Подп.	Дата	Многоквартирный жилой дом по адресу: Московская область, городской округ Звенигород, район «Восточный», микрорайон 2
ГИП		Патрушев			03.24	Корпус 1 — Стадия: Р; Лист: 14.3; Листов:
Исполнит.		Кислицын			03.24	Схема расположения вент. блоков типового этажа (секция 1,2)
Н.контр.		Жукова			03.24	КПСК

Согласовано

Взам. инв.N

Подп. и дата

Инв. N подл.

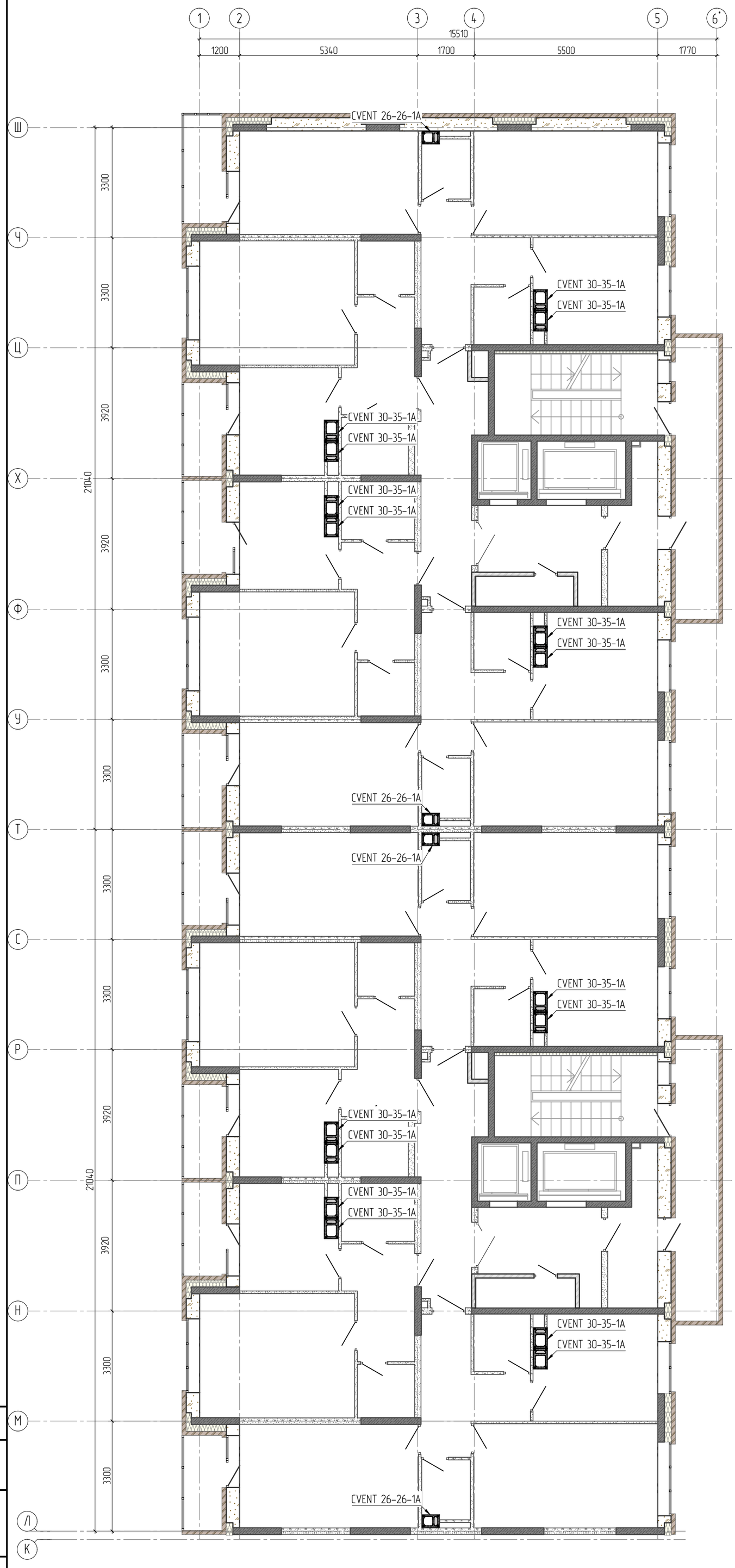

УСЛОВНЫЕ ОБОЗНАЧЕНИЯ:

- Вентиляционный канал SCHIEDEL CVENT CVENT 26x26-1A со спутником
- Вентиляционный канал SCHIEDEL CVENT CVENT 30x40-2A со спутниками
- Вентиляционный канал SCHIEDEL CVENT CVENT 30x35-1A со спутником

1	-	Нов			06.25	23-16-КМ.1
Изм.	Кол.уч.	Лист	№док.	Подп.	Дата	Многоквартирный жилой дом по адресу: Московская область, городской округ Звенигород, район «Восточный», микрорайон 2
ГИП		Патрушев			03.24	Корпус 1 — Стадия: Р; Лист: 14.4; Листов:
Исполнит.		Кислицын			03.24	Схема расположения вент. блоков типового этажа (секция 3,4)
Н.контр		Жукова			03.24	КПСК

Согласовано

Взам. инв.N

Подп. и дата

Инв. N подл.

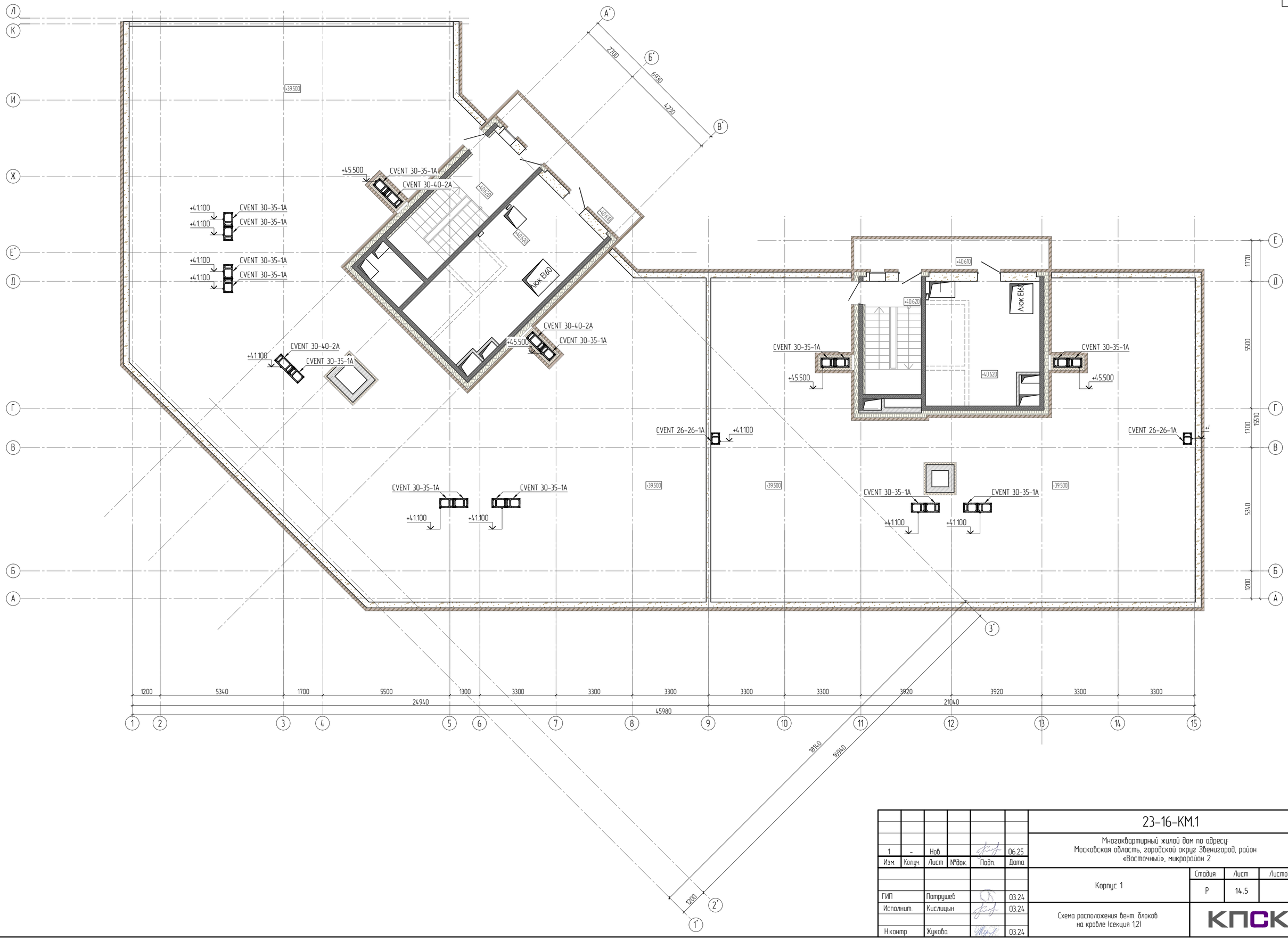

1	-	Нов			06.25	23-16-КМ.1
Изм.	Кол.уч.	Лист	№док.	Подп.	Дата	Многоквартирный жилой дом по адресу: Московская область, городской округ Звенигород, район «Восточный», микрорайон 2
ГИП		Патрушев			03.24	Корпус 1 — Стадия: Р; Лист: 14.5; Листов:
Исполнит.		Кислицын			03.24	Схема расположения вент. блоков на кровле (секция 1,2)
Н.контр		Жукова			03.24	КПСК

Согласовано

Взам. инв.N

Подп. и дата

Инв. N подл.

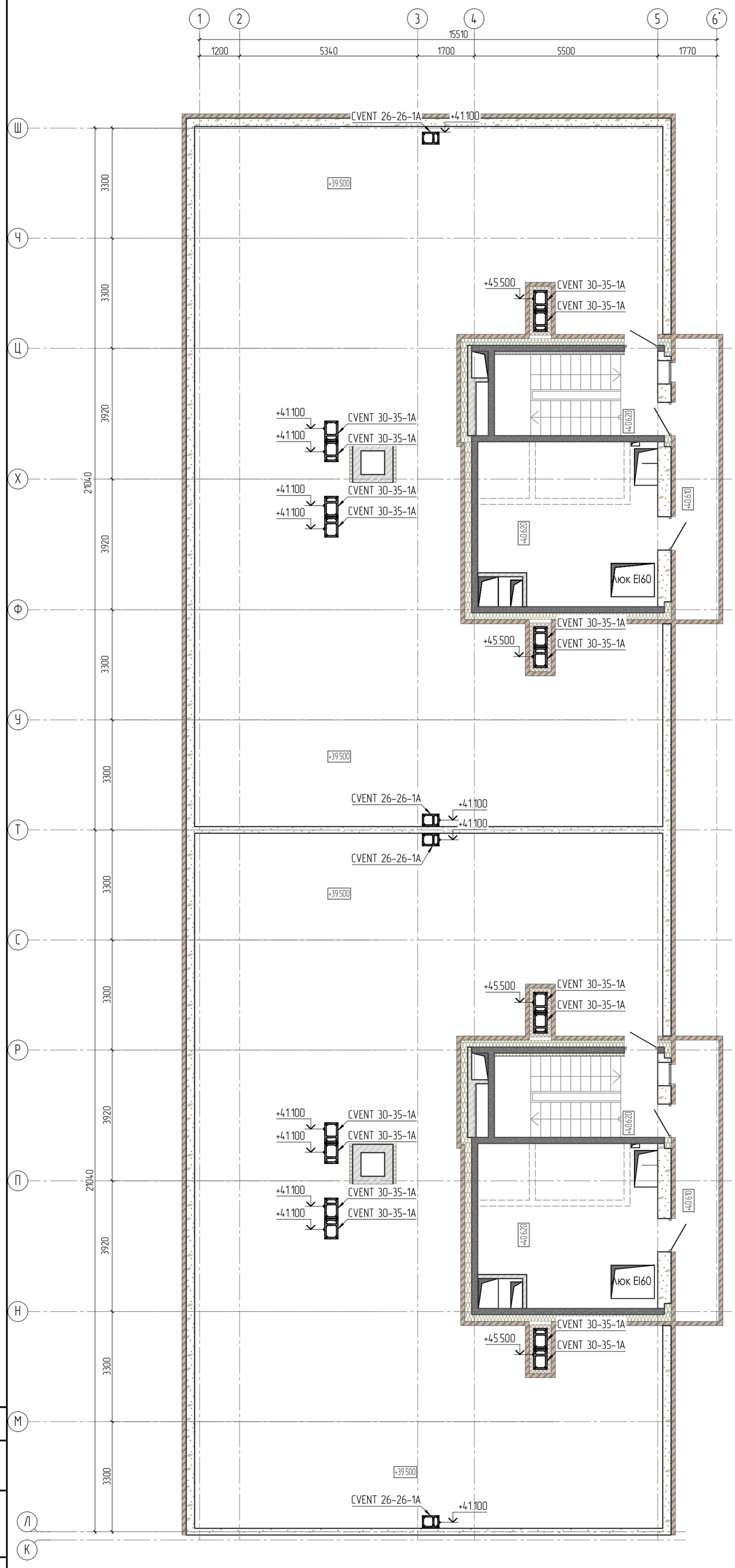

УСЛОВНЫЕ ОБОЗНАЧЕНИЯ:

- Вентиляционный канал SCHIEDEL CVENT CVENT 26x26-1A со спутником
- Вентиляционный канал SCHIEDEL CVENT CVENT 30x40-2A со спутниками
- Вентиляционный канал SCHIEDEL CVENT CVENT 30x35-1A со спутником

1	-	Нов			06.25	23-16-КМ.1
Изм.	Кол.уч.	Лист	№док.	Подп.	Дата	Многоквартирный жилой дом по адресу: Московская область, городской округ Звенигород, район «Восточный», микрорайон 2
ГИП		Патрушев			03.24	Корпус 1 — Стадия: Р; Лист: 14.6; Листов:
Исполнит.		Кислицын			03.24	Схема расположения вент. блоков на кровле (секция 3,4)
Н.контр		Жукова			03.24	КПСК

Согласовано

Взам. инв.N

Подп. и дата

Инв. N подл.

Ограждение МОк-1

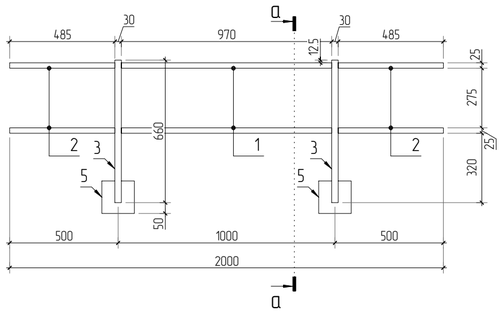

Ограждение МОк-2

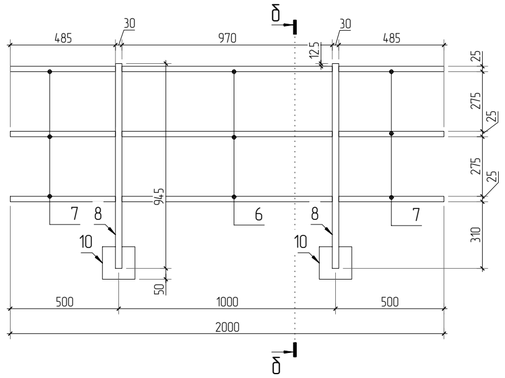

а–а

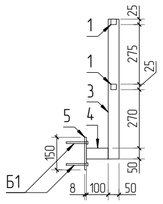

б–б

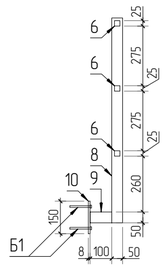

Узел примыкания кровли к парапету

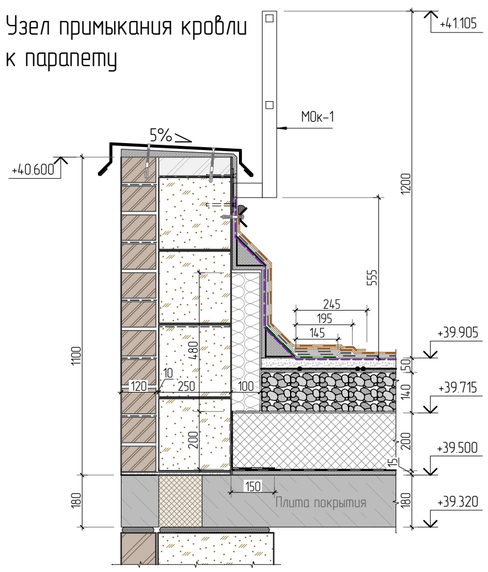

Узел примыкания кровли к парапету

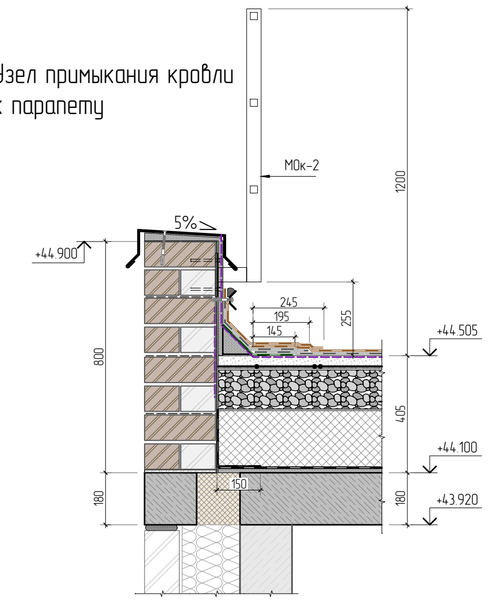

Поз. 5

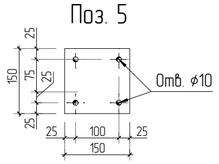

Спецификация ограждения МОк-1

Поз.	Обозначение	Наименование	Кол.	Масса ед., кг	Примечание
		Ограждение МОк-1 (на одно ограждение)			
1	ГОСТ 32931-2015	Квадрат 25х2, L=970 мм	2	1.35	2.7 кг
2	ГОСТ 32931-2015	Квадрат 25х2, L=485 мм	4	0.67	2.68 кг
3	ГОСТ 32931-2015	Труба прям. 50х30х2 L=645 мм	2	1.5	3 кг
4	ГОСТ 32931-2015	Труба прям. 50х30х2 L=100 мм	2	0.23	0.46 кг
5	ГОСТ 103-2006	Полоса 150х8 L=150 мм	2	1.41	2.82 кг
Б1		Анкер шпилька М8х100	8		шт.
Итого общий вес конструкций без учета сварки					11.66 кг
		Ограждение МОк-2 (на одно ограждение)			
6	ГОСТ 32931-2015	Квадрат 25х2, L=970 мм	2	1.35	2.7 кг
7	ГОСТ 32931-2015	Квадрат 25х2, L=485 мм	4	0.67	2.68 кг
8	ГОСТ 32931-2015	Труба прям. 50х30х2 L=945 мм	2	2.2	4.4 кг
9	ГОСТ 32931-2015	Труба прям. 50х30х2 L=100 мм	2	0.23	0.46 кг
10	ГОСТ 103-2006	Полоса 150х8 L=150 мм	2	1.41	2.82 кг
Б1		Анкер шпилька М8х100	8		шт.
Итого общий вес конструкций без учета сварки					13.06 кг

Ведомость объемов материалов

Поз.	Наименование		Кол.	Масса ед., кг	Примечание
	Металлическе элементы				
МОк-1	Ограждение металлическое МОк-1	шт.	91	11.66	основная кровля
МОк-2	Ограждение металлическое МОк-2	шт.	53	13.06	кровля машинки
	Крепежные элементы				
Б1	Анкер шпилька М8х100	шт.	1152		

*Количество ограждений дано с учетом порезки ограждения на углах

1. Стальные конструкции изготовить в заводских условиях. Соединение элементов стальных конструкций– сварное.
2. Сварку выполнять электродами Э42-А ГОСТ 9467-75*. Сварные швы по ГОСТ 5264-80*.
Катеты швов принять по наименьшей толщине свариваемых элементов.
3. При монтаже ограждений на углах здания допускается подрезка по месту в размер.
4. Дом монтажа конструкции окрасить антикоррозийной эмалью "СПЕЦНАЗ" (ОАО "Ярославские краски ")
5. Расположение огражений см. лист 13.

Согласовано

Взам. инв.N

Подп. и дата

Инв. N подл.

Изм.	Кол.уч.	Лист	№док.	Подп.	Дата
ГИП		Патрушев			05.24
Исполнит.		Кислицын			05.24
Н.контр		Жукова			05.24

23-16-КМ.1

Многоквартирный жилой дом по адресу:
Московская область, городской округ Звенигород, район «Восточный», микрорайон 2

Корпус 1

Стадия	Лист	Листов
Р	15	

Ограждения кровли

КПСК

Ведомость объемов материалов

Поз.	Наименование		Кол.	Масса ед., кг	Приме-чание
	Материалы подвального этажа				
	см. лист 9	Кирпичная кладка Кр-р-по 1НФ/100/2.0/35 - 380 мм м3	0.92		
	см. лист 9	Арматурные сетки диаметром Ø3 Вр-I с ячейкой 50х50 кг	7.7		кирпич
	Металлическе элементы				
Кпр-1	см. лист 5	Крышка приямка Кпр-1	5	71.33	
Кпр-2	см. лист 5.1	Крышка приямка Кпр-2	3	83.33	
Ог4	см. лист 6	Ограждение лестницы ЛН-1 Ог4	1	64.38	
Ог5	см. лист 6	Ограждение лестницы ЛН-1 Ог5	1	11.74	
Ог6	см. лист 6	Ограждение лестницы ЛН-2 Ог6	1	56.36	
Ог7	см. лист 7	Ограждение лестницы ЛН-3 Ог7	1	54.14	
Ог8	см. лист 7	Ограждение лестницы ЛН-3 Ог8	1	13.1	
Ог9	см. лист 7	Ограждение лестницы ЛН-4 Ог9	1	62.23	
ЛС-1	см. лист 9	Лестница ЛС-1	1	210.2	
ОГЛС-1	см. лист 9.1	Ограждение лестницы ЛС-1	2	26.03	
	см. лист 8	Решётка над приямком 600х600	6	20.36	
	см. лист 9	Неподвижная опора Нп1	1	42.24	
	Монолитные элеиенты				
	см. лист 3	плита фундамента установки повышения давления и пожаротушения	2		
	выше отметки 0				
	Металлические элементы				
КМ-1	см. лист 10	Колонна металлическая Км-1	12	60.98	
Ом1	см. лист 12	Ограждение лоджии Ом1	8	35.89	
Ом2	см. лист 12	Ограждение лоджии Ом2	8	9.72	
Ом3	см. лист 12	Ограждение лоджии Ом3	56	33.4	
Ом4	см. лист 12	Ограждение лоджии Ом4	8	31.19	
Ом5	см. лист 12	Ограждение лоджии Ом5	4	68.17	
Оглм-1	см. лист 11	Ограждение лестничного марша Оглм-1	88	36.94	
Оглм-2	см. лист 11	Ограждение лестничного марша Оглм-2	8	43.81	
Оглм-3	см. лист 11	Ограждение лестничного марша Оглм-3	4	18.37	
МОк-1	см. лист 15	Ограждение основной кровли МОк-1	91	11.66	
МОк-2	см. лист 15	Ограждение кровли машинки МОк-2	53	13.06	

Ведомость объемов материалов

Поз.	Наименование	Кол.	Масса ед., кг	Приме-чание
	Вент. блоки			
	CVENT 26x26-1A	629	36	
	CVENT 26x26-1S	66	37	
	CVENT 30x35-1A	3857	49	
	CVENT 30x35-1S	385	51	
	CVENT 30x40-2A	341	63	
	CVENT 30x40-2S	33	67	

Согласовано

Взам. инв.N

Подп. и дата

Инв. N подл.

Изм.	Кол.уч.	Лист	№док.	Подп.	Дата
1	-	Зам.			06.25
ГИП		Патрушев			05.24
Исполнит.		Кислицын			05.24
Н.контр		Жукова			05.24

23-16-КМ.1

Многоквартирный жилой дом по адресу:
Московская область, городской округ Звенигород, район «Восточный», микрорайон 2

Корпус 1

Стадия	Лист	Листов
Р	16	

Ведомость объёмов материалов

КПСК