ОБЩЕСТВО С ОГРАНИЧЕННОЙ ОТВЕСТСТВЕННОСТЬЮ "КУБИК"

ООО «КУБИК»
ИНН/КПП 5047248768/504701001 ОГРН 1215000021059
Юридический адрес: 141732, Московская Область, г.о. Лобня, г. Лобня, ул. Колычева, дом 1, помещение 002
Фактический и почтовый адрес: 153003, г. Иваново, ул. Зверева, д.12
Расч/счет 40702810602720007362 в АО «АЛЬФА-БАНК» БИК 044525593 Кор/счет 30101810200000000593
электронная почта: ptpm1@yandex.ru

Регистрационный номер в государственном реестре саморегулируемых организаций
№ СРО-П-182-005047248768-2795 от 23.09.2022г.

Заказ: 1-24/01
Заказчик: ООО «Открытые мастерские»

«Жилой комплекс, расположенный по адресу: г. Москва, внутригородское муниципальное образование Соколиная Гора, 8-я улица Соколиной Горы, земельный участок 26А».

РАБОЧАЯ ДОКУМЕНТАЦИЯ

Конструктивные решения.
Лестницы, площадки и крыльца (подземная часть).

1-24/01-КЖ14-1 ч.1

Том 2.3.33

2024

ОБЩЕСТВО С ОГРАНИЧЕННОЙ ОТВЕСТСТВЕННОСТЬЮ "КУБИК"

ООО «КУБИК»
ИНН/КПП 5047248768/504701001 ОГРН 1215000021059
Юридический адрес: 141732, Московская Область, г.о. Лобня, г. Лобня, ул. Колычева, дом 1, помещение 002
Фактический и почтовый адрес: 153003, г. Иваново, ул. Зверева, д.12
Расч/счет 40702810602720007362 в АО «АЛЬФА-БАНК» БИК 044525593 Кор/счет 30101810200000000593
электронная почта: ptpm1@yandex.ru

Регистрационный номер в государственном реестре саморегулируемых организаций
№ СРО-П-182-005047248768-2795 от 23.09.2022г.

Заказ: 1-24/01
Заказчик: ООО «Открытые мастерские»

«Жилой комплекс, расположенный по адресу: г. Москва, внутригородское муниципальное образование Соколиная Гора, 8-я улица Соколиной Горы, земельный участок 26А».

РАБОЧАЯ ДОКУМЕНТАЦИЯ

Конструктивные решения.
Лестницы, площадки и крыльца (подземная часть).

1-24/01-КЖ14-1 ч.1

Том 2.3.33

Генеральный директор **Астахова Е.Е.**

Главный инженер проекта **Майоров В.В.**

Изм.	№ док.	Подп.	Дата

Взам. инв. №
Подпись и дата
Инв. № подл.

2024

Разрешение	Обозначение	1-24/01-КЖ14-1 ч.1
	Наименование объекта строительства	«Жилой комплекс, расположенный по адресу: г. Москва, внутригородское муниципальное образование Соколиная Гора, 8-я улица Соколиной Горы, земельный участок 26А».

Изм.	**Порядковый номер листа в ПДФ**	**Содержание изменения**	**Код**	**Примечание**
Изм. от 19.04.25	1	Внесены изменения: - Добавлена ведомость рабочих чертежей и ведомость ссылочных и прилагаемых документов	5	

Согласовано:

Н. контр.

Изм. внес	Киселев		03.25	ООО «КУБИК»	Лист	Листов
Составил	Киселев		03.25		1	1
ГИП	Майоров		03.25			

Ведомость основных комплектов рабочих чертежей.

Обозначение	Наименование	Примечание
1-24/01-КЖ01-1-А	Фундаментная плита корпус А на отм. -5,850.	
1-24/01-КЖ01-1-Б	Фундаментная плита корпус Б на отм. -5,850.	
1-24/01-КЖ02-1-А	Вертикальные несущие конструкции корпус А ниже отм. 0,000.	
1-24/01-КЖ02-1-Б	Вертикальные несущие конструкции корпус Б ниже отм. 0,000.	
1-24/01-КЖ03-1-А	Плиты перекрытий корпус А на отм. 0,000.	
1-24/01-КЖ03-1-Б	Плиты перекрытий корпус Б на отм. -0,600.	
1-24/01-КЖ1-1-А	Вертикальные несущие конструкции Корпус А на отм. 0,000.	
1-24/01-КЖ1-1-Б	Вертикальные несущие конструкции Корпус Б на отм. -0,600.	
1-24/01-КЖ2-1-А	Плита перекрытия корпус А на отм. +5,090.	
1-24/01-КЖ2-1-Б	Плита перекрытия корпус Б на отм. +3,910.	
1-24/01-КЖ3-1-А	Вертикальные несущие конструкции корпус А на отм. +5,090.	
1-24/01-КЖ3-1-Б	Вертикальные несущие конструкции корпус Б на отм. +3,910.	
1-24/01-КЖ4-1-А	Плита перекрытия корпус А на отм. +7,200.	
1-24/01-КЖ4-1-Б	Плита перекрытия корпус Б на отм. +6,000.	
1-24/01-КЖ5-1-А	Вертикальные несущие конструкции корпус А на отм. +7,200.	
1-24/01-КЖ5-1-Б	Вертикальные несущие конструкции корпус Б на отм. +6,000.	
1-24/01-КЖ6-1-А	Плиты перекрытий корпус А на отм. +10,500...+60,000, +63,300...+66,600	
1-24/01-КЖ6-1-Б	Плиты перекрытий корпус Б на отм. +9,300...+42,300, +45,600...+52,200	
1-24/01-КЖ7-1-А	Вертикальные несущие конструкции корпус А на отм. +10,500...+60,000.	
1-24/01-КЖ7-1-Б	Вертикальные несущие конструкции корпус Б на отм. +9,300...+42,300.	
1-24/01-КЖ9-1-А	Вертикальные несущие конструкции корпус А на отм. +63,300...+66,600.	
1-24/01-КЖ9-1-Б	Вертикальные несущие конструкции корпус Б на отм. +45,600...+52,200.	
1-24/01-КЖ10-1-А	Плиты перекрытий корпус А на отм. +69,900.	
1-24/01-КЖ10-1-Б	Плиты перекрытий корпус Б на отм. +55,500.	
1-24/01-КЖ11-1-А	Вертикальные несущие конструкции корпус А на отм. +69,900.	
1-24/01-КЖ11-1-Б	Вертикальные несущие конструкции корпус Б на отм. +55,500 ; +59,100 .	
1-24/01-КЖ12-1-А	Плиты покрытия корпус А на отм. +73,500; +76,740.	
1-24/01-КЖ12-1-Б	Плиты покрытия корпус Б на отм. +59,100; +62,340.	
1-24/01-КЖ13-1-А	Вертикальные несущие конструкции корпус А на отм. +73,500; +76,740.	
1-24/01- КЖ14-1 ч. 1	Лестницы, площадки и крыльца (подземная часть).	
1-24/01- КЖ14-1 ч. 2	Лестницы, площадки и крыльца (надземная часть).	
1-24/01- КЖ15	Фундаменты под инженерное оборудование.	
1-24/01-КЖ01-2	Фундаментная плита подземной автостоянки на отм. -5,850.	
1-24/01-КЖ02-2	Вертикальные несущие конструкции подземной автостоянки на отм. -5,850.	
1-24/01-КЖ03-2	Плита покрытия подземной автостоянки на отм. ниже 0,000.	
1-24/01-КЖ04-2	Плита перекрытия подземной автостоянки на отм. выше 0,000.	
1-24/01-КЖ1-2	Вертикальные несущие конструкции на отм. выше 0,000 (стилобат).	

Здание рассчитано и запроектировано в соответствии с документами входящими в перечень национальных стандартов и сводов правил (частей таких стандартов и сводов правил), в результате применения которых на обязательной основе обеспечивается соблюдение требований Федерального закона "Технический регламент о безопасности зданий и сооружений" (утвержден Распоряжением Правительства Российской Федерации от 21 июня 2010 г. №1047-р)

Главный инженер проекта Майоров В.В.

Изменение от 16.04.2025 г. ..... л. ГЧ 1
-добавлена ведомость рабочих чертежей и ведомость ссылочных и прилагаемых документов

Ведомость рабочих чертежей основного комплекта 1-24/01- КЖ14-1 ч.1

Лист	Наименование	Примечание
1	Общие данные (начало)	
2	Общие данные (окончание)	
3	Лестничная клетка в осях: 5А-6А-А/А-Б/А. Разрез А-А (подземная часть)	
4	Лестничная клетка в осях: 8А-10А-Ж/А-И/А. Разрез Б-Б (подземная часть)	
5	Лестничная клетка в осях: 14А-15А-Ж/А-И/А. Разрез В-В (подземная часть)	
6	Лестничная клетка в осях: 3Б-4Б-Б/Б-В/Б. Разрез Г-Г (подземная часть)	
7	Схема армирования монолитной лестницы ЛМм-1 на отм.-5,950 в осях 18А-19А/Г А-Ж/А	
8	Схема армирования монолитной лестницы ЛМм-2 на отм.-5,950 в осях 8А-10А/Ж А-И/А	
9	Схема армирования монолитной лестницы ЛМм-3 на отм.-5,950 в осях 14А-15А-Ж/А-И/А	
10	Схема расположения ЛМм-4 с отм.-5,950 на отм. -0,770 в осях 18А-19А/Г А-Ж/А	
11	Схема армирования монолитной лестницы ЛМм-4	
12	Схема армирования монолитной лестницы ЛМм-5 на отм.-5,950 в осях: 3Б-4Б-Б/Б-В/Б	
13	Каркас Кр-1	
14	Ступень С-1	
15	Ступень С-2	

Ведомость спецификаций

Лист	Наименование	Примечание
3	Спецификация к лестничной клетке в осях: 5А-6А-А/А-Б/А (подземная часть)	
4	Спецификация к лестничной клетке в осях: 8А-10А-Ж/А-И/А (подземная часть)	
5	Спецификация к лестничной клетке в осях: 14А-15А-Ж/А-И/А (подземная часть)	
6	Спецификация к лестничной клетке в осях: 3Б-4Б-Б/Б-В/Б (подземная часть)	
7	Спецификация монолитной лестницы ЛМм-1	
8	Спецификация монолитной лестницы ЛМм-2	
9	Спецификация монолитной лестницы ЛМм-3	
11	Схема армирования монолитной лестницы ЛМм-4	
12	Спецификация монолитной лестницы ЛМм-5	
13	Спецификация каркаса Кр-1	
14	Спецификация ступени С-1	
15	Спецификация ступени С-2	

Ведомость расхода стали, кг												Материалы	
Марка элемента	Изделия арматурные										Всего	Бетон класса, м3	
	Арматура класса											ГОСТ 26633-2015	
	А240			А500С					Вр-I				
	ГОСТ 34028-2016			ГОСТ 34028-2016					ГОСТ 6727-80				
	6	8	Итого	8	10	12	16	Итого	5	Итого		В35	Итого
ЛМм-1	-	57,3	57,3	197,5	50	501,5	248,4	997,4	-	-	1054,7	7,11	7,11
ЛМм-2	-	55,3	55,3	190,7	28,1	481,4	243,4	943,6	-	-	998,9	6,73	6,73
ЛМм-3	-	50,1	50,1	198,4	46,7	466,3	217,4	928,8	-	-	978,9	6,68	6,68
ЛМм-4	6,4	120,3	126,7	-	281,2	466,2	464,4	1211,8	77,2	77,2	1415,7	7,12	7,12
ЛМм-5	-	86,8	86,8	169,2	55,4	561,9	391,4	1177,9	-	-	1264,7	7,51	7,51
Всего	6,4	369,8	376,2	755,8	461,4	2477,3	1565	5259,5	77,2	77,2	5712,9	35,15	35,15

Ведомость ссылочных и прилагаемых документов

Обозначение	Наименование	Примечание
	Ссылочные документы:	
СП 131.13330.2020	Строительная климатология. Актуализированная редакция СНиП 23-01-99*	
СП 20.13330.2016	Нагрузки и воздействия. Актуализированная редакция СНИП 2.01.07-85*	
СП 70.13330.2012	Несущие и ограждающие конструкции. Актуализированная редакция СНиП 3.03.01-87	
СП 52-101-2003	Бетонные и железобетонные конструкции без предварительного напряжения арматуры	
СП 63.13330.2018	Бетонные и железобетонные конструкции. Основные положения. Актуализированная редакция СНиП 52-01-2003	
СП 28.13330.2017	Защита строительных конструкций от коррозии. Актуализированная редакция СНиП 2.03.11-85	
СП 48.13330.2019	Организация строительства	
СНиП 12-03-2001, СНиП 12-04-2002	Безопасность труда в строительстве	
ГОСТ 34028-2016	Прокат арматурный для железобетонных конструкций. Технические условия	
ГОСТ 26633-2015	Бетоны тяжелые и мелкозернистые. Технические условия	

Схема жилого дома

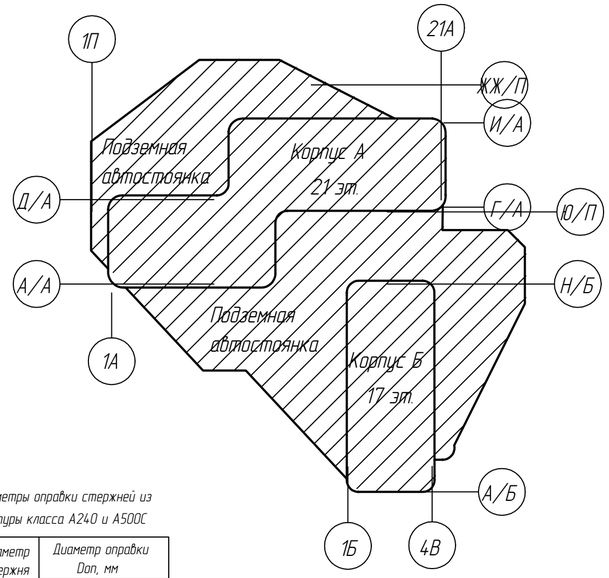

Параметры оправки стержней из арматуры класса А240 и А500С

Диаметр стержня ds, мм	Диаметр оправки Dоп, мм	
	А240	А500С
6	15	-
8	20	40
10	25	50
12	30	60
14	35	70
16	40	80
20	80	160
22	90	180
25	100	200

УКАЗАНИЯ НА ЗАГИБ АРМАТУРЫ КЛАССА А500С

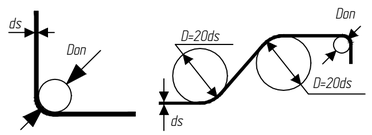

0,000=158.000

Изм.	Кол.уч.	Лист	№док.	Подпись	Дата
Разраб.		Киселев			12.2024
Гл.констр.		Шиповская			12.2024
Гл.констр.		Шиповская			12.2024
Н.контр.		Ермолаева			12.2024

Заказчик ООО "Открытые мастерские"

Шифр 1-24/01- КЖ14-1 ч.1

Жилой комплекс, расположенный по адресу: г.Москва внутригородское муниципальное образование Соколиная Гора, 8-я улица Соколиной Горы, земельный участок 26А

Лестницы, площадки и крыльца (подземная часть)

Стадия	Лист	Листов
Р	1	15

Общие данные (начало)

ООО "КУБИК"

Согласовано

Взам. инв. №

Подп. и дата

Инв. № подл.

Формат: А2

Общие указания

1. Комплект рабочих чертежей разработан на основании:
- задания на проектирование.
- чертежей комплекта АР.
2. Разработанная проектная документация соответствует действующим государственным нормам, правилам и стандартам, а также исходным данным, техническим условиям и требованиям, выданным органами государственного надзора (контроля) и заинтересованными организациями при согласовании мест размещения объектов .
3. За относительную отметку 0,000 принята отметка чистого пола 1-го этажа соответствующая абсолютной отметке на местности 158.00м в Московской системе высот.
4.Перечень технических регламентов и нормативных документов:
- Технический регламент о безопасности зданий и сооружений.
- Технический регламент о требованиях пожарной безопасности
- ГОСТ 27751-2014 Надежность строительных конструкций и оснований
- СП 20.13330.2016. Нагрузки и воздействия.
- СП 63.13330.2018 Бетонные и железобетонные конструкции.
- СП 52-101-2003 Бетонные и железобетонные конструкции без предварительного напряжения арматуры
5. Нагрузки для расчета конструкций приняты
- расчетная зимняя температура (средняя наиболее холодной пятидневки обеспеченностью 0.92) - минус 26 °С.
- Климатический район -IIв
- нормативное значение веса снегового покрова (по III району СП 20.13330.2016) - 1,50 кН/м2
- нормативное значение ветрового давления (по I району СП 20.13330.2016) - 0,23 кН/м2
6. Все сварные работы выполнить в соответствии с ГОСТ 5264-80*и ГОСТ 14098-2014.
7. Монолитные железобетонные конструкции выполнять в соответствии с требованиями СП 70.13330.2012 "Несущие и ограждающие конструкции" (актуализированная редакция СНиП 3.03.01-87).
8. Производство работ вести с соблюдением требований СП 70.13330.2012, СП 45.13330.2017 ,СНиП 12.03-2001, СНиП12.04-2002
9. Производство работ выполнять согласно утвержденному проекту производства работ, выполненному специализированной организацией. Данный проект разработан в расчете на производство работ по бетонированию при положительных температурах наружного воздуха. Строительство в зимних условиях допускается только при условии разработки соответствующего раздела в ППР, выполненного в соответствии с требованиями действующих нормативных документов в соответствии с п.п. 7.57 и 7.75 СП 70.13330.2012 и указаниями раздела проекта "Производство работ в зимних условиях" .

В ППР должен быть разработан раздел "Обеспечение качества строительно-монтажных работ", предусматривающий комплекс технических и организационных мероприятий эффективного контроля качества и надежности здания на всех этапах создания строительной продукции.

Производство строительно-монтажных работ при отсутствии ППР запрещается.

Армирование и бетонирование монолитных конструкций

10. Бетон должен соответствовать ГОСТ 26633-2012"Бетоны тяжелые и мелкозернистые. Технические условия "в частях: -технические требования, - приемка, - методы контроля и Технические рекомендации по обеспечению качества бетонных и растворных смесейи предотвращению коррозии бетона железобетонных конструкций", Правительство Москвы, М, 2005г. Марка бетона:
- по прочности на сжатие В35 по морозостойкости F200 , по водонепроницаемости W10;
11. В качестве вяжущего материала применять портландцемент марки не ниже М400 по ГОСТ 10178-85.
12. В качестве крупного заполнителя использовать щебень из природного камня по ГОСТ 8267-93. Марка щебня из природного камня должна быть не ниже 800. Наибольшая крупность заполнителя - 20 мм .
13. В качестве мелкого заполнителя использовать природный песок, удовлетворяющий требованиям ГОСТ 8736-93.
14. Вода для затворения бетонной смеси должна соответствовать требованиям ГОСТ 23732-2011
15. Перед установкой арматурных изделий в опалубку, стержни арматуры должны быть очищены от грязи, ржавчины и наледи металлическими щетками.
16. При укладке, уплотнении бетонной смеси, выдерживании и уходом за бетоном руководствоваться требованиями СП 70.13330.2012 "Несущие и ограждающие конструкции". Не допускается разопалубка монолитных конструкций при прочности бетона < 70% от проектной.
17. При перерывах в бетонировании устраивать рабочие швы бетонирования. Места рабочих швов согласовывать с авторским надзором. В рабочем шве устанавливать вертикальные сетки из проволоки d1 мм с ячейкой 10х10 мм в 2 слоя (сетка по ГОСТ 3826-82).
18. Проектом предусматривается армирование монолитных железобетонных конструкций отдельными стержнями . Стержни арматуры продольного и поперечного направления в местах пересечений связать между собой вязальной проволокой d0,8-1 мм по ГОСТ 3282-84.
19. Приемы вязки проволокой пересечений арматурных стержней и соединение стержней продольной арматуры внахлестку выполнять по ГОСТ 10922-2012
20. Стержни арматуры лестничных маршей стыковать внахлестку . Стыки располагать вразбежку. При этом площадь сечения рабочих стержней, стыкуемых в одном месте или на расстоянии менее длины нахлестки, должна составлять не более 50% общей площади сечения арматуры.

Защита строительных конструкций от коррозии

21. Мероприятия по антикоррозионной защите строительных конструкций зданий и сооружений приняты в соответствии с требованиями СП 28.13330.2017 "Защита строительных конструкций от коррозии".
22. Металлические закладные детали окрасить пентафталевой эмалью ПФ-115 ГОСТ 6465-76* за 2 раза по слою грунтовки ГФ-021 ГОСТ 28129-82. Общая толщина покрытия, включая грунтовку- 55мкм. После сварки антикоррозионное покрытие восстановить.

Производство работ в зимних условиях

1. Общие положения
1.1. Производство работ вести с соблюдением требований СП 70.13330.2012 "Несущие и ограждающие конструкции", предусматривающий комплекс мероприятий контроля качества.
1.2. Время начала и окончания зимних работ устанавливается по данным метеослужбы и распространяется на период с устанвившейся среднесуточной температурой ниже +5 С и минимальной суточной- ниже 0 С.
2. Бетонные и железобетонные работы.
2.1. Арматурные и бетонные работы следует выполнять только по разработанной техкарте выполнения работ по бетонированию в зимних условиях, предусматривающей особенности производства работ при отрицательной температуре, приготовление
бетонной смеси, укладку, способ выдерживания, контроль твердения и прочности бетона.
2.2. Приготовление бетонной смеси рекомендуется выполнять централизованным способом с соблюдением всех тредований нормативных документов по ее приготовлению и использованию в зимних условиях.
2.3. Способы и средства транспортирования бетонной смеси должны обеспечивать предотвращение снижения температуры бетоннойсмеси ниже требуемой по расчету. Время транспортировки и сохранение удобоукладываемости бетонной смеси определяются строит. лабораторией.
2.4. Способ укладки смеси должен обеспечивать теплопотери бетонной смеси при погрузочно-разгрузочных работах в пределах допустимых и обеспечивать температуру бетонной смеси, уложенной в опалубку к началу выдерживания не ниже 0 С.
2.5. Рекомендуемый способ выдерживания бетона в зимних условиях- электропрогрев. Неопалубленные поверхности конструкций следует укрывать паро- и теплоизоляцией непосредственно по окончании бетонрования.
2.6. Выпуски арматуры забетонированных конструкций должны быть укрыты или утеплены на высоту (длину) не менее 0.5 м.
2.7. Контроль прочности бетона следует осуществлять испытанием образцов в лабораторных условиях, изготовленных и хранимых у места укладки бетонной смеси. Образцы, хранящиеся на морозе, перед испытанием надлежит выдерживать 2-4 часа при температуре 15-20 С.

Оперативный контроль прочности бетона рекомендуется производить по температуре бетона в процессе его выдерживания и неразрушающими методами (микропроцессорный прибор ИПС-МГ4.).
2.8. Требования к производству работ при отрицательных температурах при разработке ППР с технологических карт принимать по (табл. 5.7) СП 70.13330.2012.

Перечень работ, подлежащих освидетельствованию актами на скрытые работы.

1. Акт приемки опалубки конструкций перед бетонированием
2. Акт приемки армирования конструкций
3. Акт приемки бетонирования конструкций
4. Акт освидетельствования и приемки деформационных швов

0,000=158.000

Изм.	Кол.уч.	Лист	№док.	Подпись	Дата
Разраб.		Киселев			11.2024
ГИП		Майоров			11.2024
Гл.констр.		Шиповская			11.2024
Н.контр.		Ермолаева			11.2024

Заказчик ООО "Открытые мастерские"

Шифр 1-24/01- КЖ14-1 ч.1

Жилой комплекс, расположеный по адресу: г.Москва внутригородское муниципальное образование Соколиная Гора, 8-я улица Соколиной Горы, земельный участок 26А

Лестницы, площадки и крыльца (подземная часть)

Стадия	Лист	Листов
Р	2	

Общие данные (окончание)

ООО "КУБИК"

Согласовано

Взам. инв. №

Подп. и дата

Инв. № подл.

Формат: А3

Спецификация к схеме расположения вертикальных конструкций на отм.

Марка	Наименование	Кол-во	Примечание
ЛМм-1	Лестница монолитная	1	

А – А

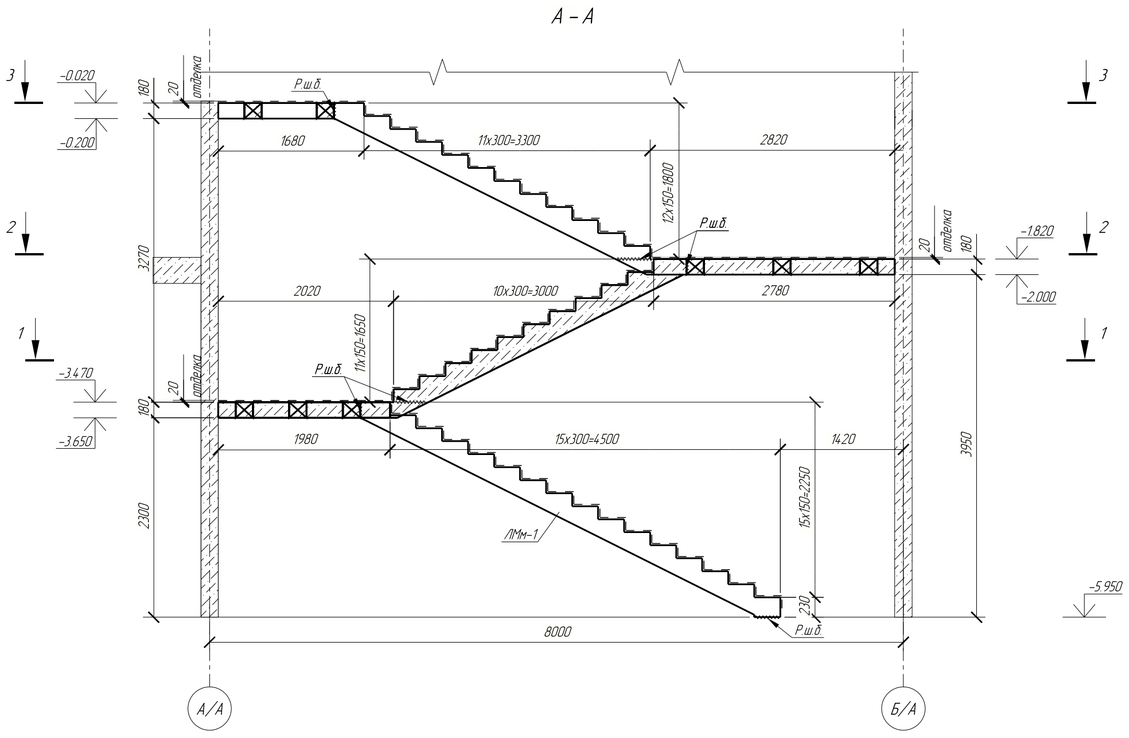

Марка элемента	Ведомость расхода стали, кг								Материалы	
	Изделия арматурные							Всего	Бетон класса, м3	
	Арматура класса									
	А240		А500С						ГОСТ 26633-2015	
	ГОСТ 34028-2016		ГОСТ 34028-2016							
	8	Итого	8	10	12	16	Итого		В35	Итого
ЛМм-1	57,3	57,3	197,5	50	501,5	248,4	997,4	1054,7	7,11	7,11
Всего	57,3	57,3	197,5	50	501,5	248,4	997,4	1054,7	7,11	7,11

1 – 1

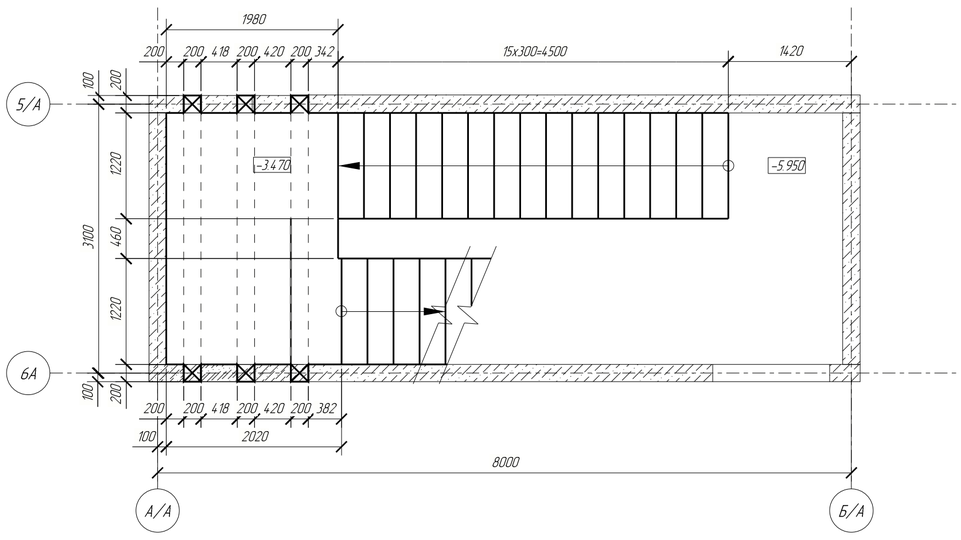

2 – 2

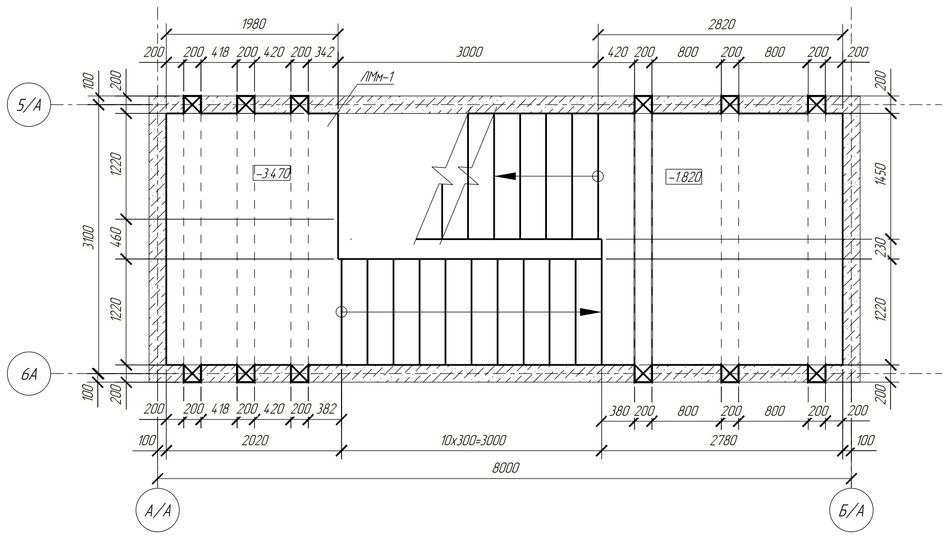

3 – 3

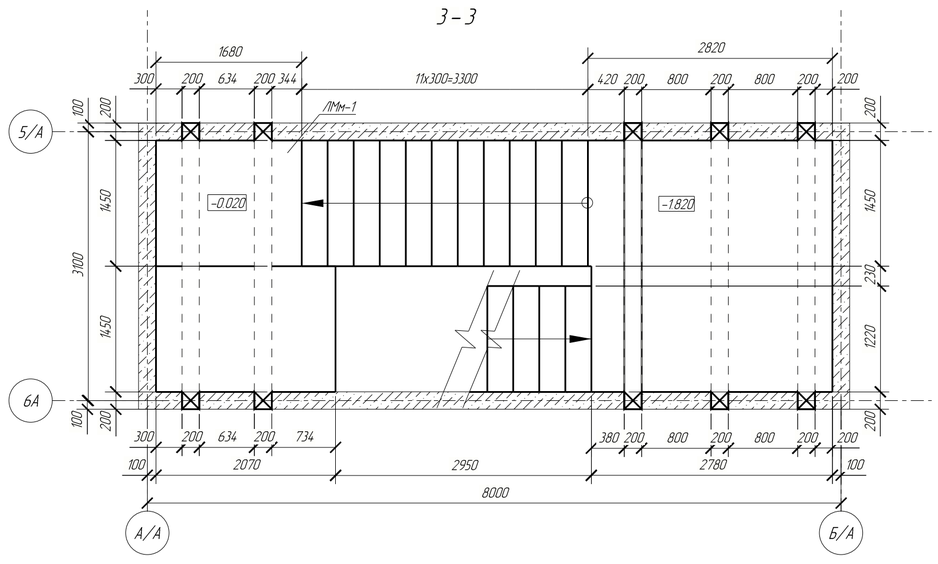

Условные обозначения

~~~~~ – рабочий шов бетонирования (Р.Ш.Б.)

1. Общие данные, общие указания см. лист 1.
2. Армирование лестничных маршей смотреть лист 7.
3. Проектом предусмотрено опирание междуэтажных лестничных площадок на несущие стены через временные отверстия. После окончания устройства армирования лестничных площадок, эти отверстия должны быть задетонированы одновременно с ними. Непробетонированные участки не допускаются.
4. Ограждение лестницы условно не показано.
5. Отделка ступеней и межэтажных площадок см. АР.

0,000=158.000

Заказчик ООО "Открытые мастерские"

Шифр 1-24/01- КЖ14-1 ч.1

Жилой комплекс, расположенный по адресу: г.Москва внутригородское муниципальное образование Соколиная Гора, 8-я улица Соколиной Горы, земельный участок 26А

Изм.	Кол.уч.	Лист	№док.	Подпись	Дата
Разраб.		Киселев			11.2024
ГИП		Майоров			11.2024
Гл.констр.		Шиповская			11.2024
Н.контр.		Ермолаева			11.2024

Лестницы, площадки и крыльца (подземная часть)

Стадия	Лист	Листов
Р	3	

Лестничная клетка в осях: 5А-6А-А/А-Б/А
Разрез А-А

ООО "КУБИК"

Согласовано

Взам. инв. №

Подп. и дата

Инв. № подл.

Формат: А1
~~~~~

Спецификация к схеме расположения вертикальных конструкций на отм.

Марка	Наименование	Кол-во	Примечание
ЛМм-2	Лестница монолитная	1	

Марка элемента	Ведомость расхода стали, кг								Материалы	
	Изделия арматурные							Всего	Бетон класса, м3	
	Арматура класса								ГОСТ 26633-2015	
	А240		А500С							
	ГОСТ 34028-2016		ГОСТ 34028-2016							
	8	Итого	8	10	12	16	Итого		В35	Итого
ЛМм-2	54,4	54,4	190,7	28,1	481,4	242,1	942,3	996,7	6,73	6,73

Б – Б

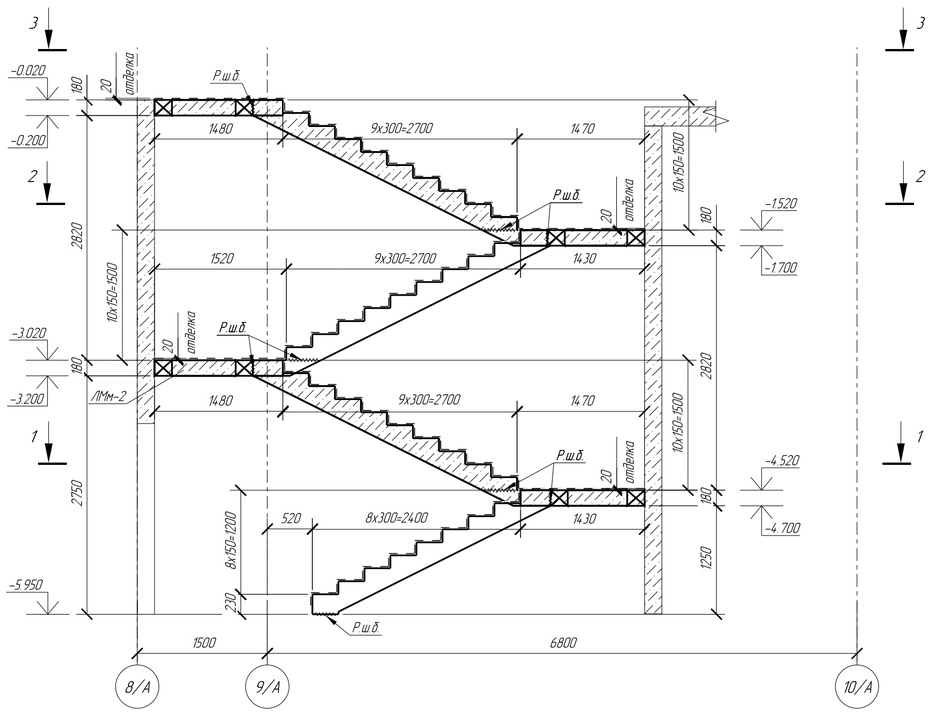

1 – 1

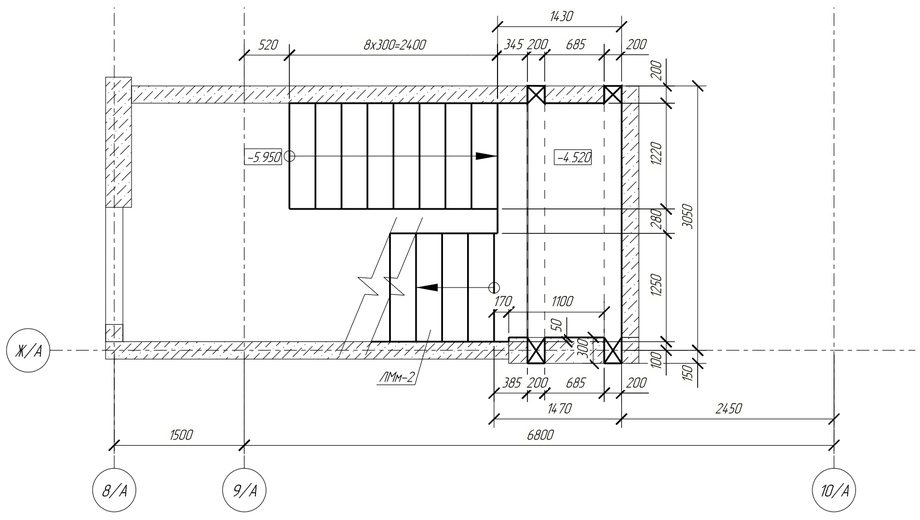

2 – 2

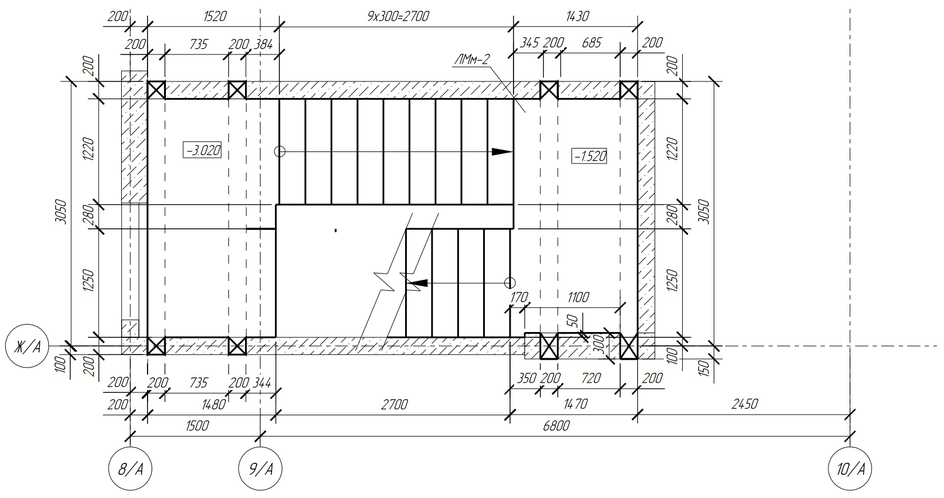

3 – 3

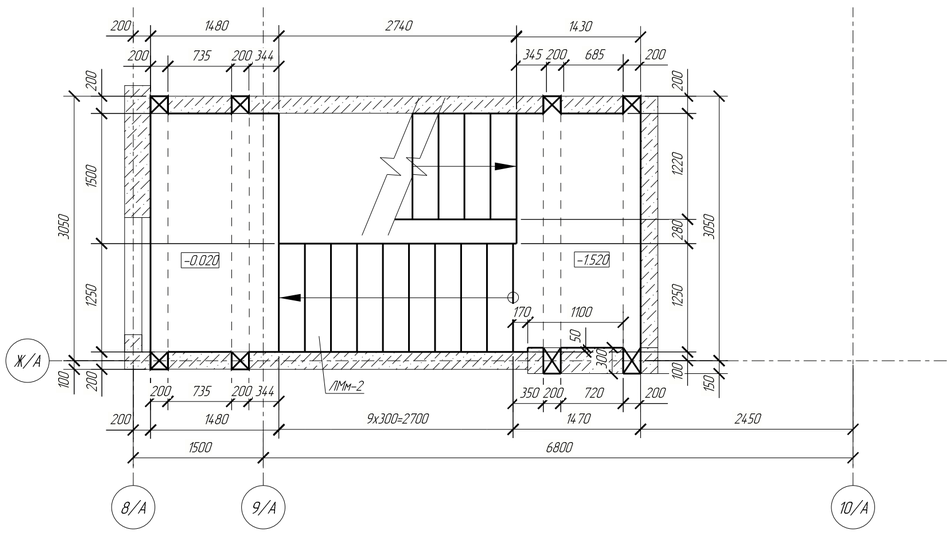

Условные обозначения

- рабочий шов бетонирования (Р.Ш.Б.)

1. Общие данные, общие указания см. лист 1.
2. Армирование лестничных маршей смотреть лист 8.
3. Проектом предусмотрено опирание междуэтажных лестничных площадок на несущие стены через временные отверстия. После окончания устройства армирования лестничных площадок, эти отверстия должны быть забетонированы одновременно с ними. Непробетонированные участки не допускаются.
4. Ограждение лестницы условно не показано.
5. Отделка ступеней и межэтажных площадок см. АР.

0,000=158.000

Изм.	Кол.уч.	Лист	№док.	Подпись	Дата
Разраб.		Киселев			11.2024
ГИП		Майоров			11.2024
Гл.констр.		Шиповская			11.2024
Н.контр.		Ермолаева			11.2024

Заказчик ООО "Открытые мастерские"

Шифр 1-24/01- КЖ14-1 ч.1

Жилой комплекс, расположенный по адресу: г.Москва внутригородское муниципальное образование Соколиная Гора, 8-я улица Соколиной Горы, земельный участок 26А

Лестницы, площадки и крыльца (подземная часть)

Стадия	Лист	Листов
Р	4	

Лестничная клетка в осях: 8А-10А-Ж/А-И/А

Разрез Б-Б

ООО "КУБИК"

Согласовано

Взам. инв. №

Подп. и дата

Инв. № подл.

Формат: А1

Спецификация к схеме расположения вертикальных конструкций на отм.

Марка	Наименование	Кол-во	Примечание
ЛМм-3	Лестница монолитная	1	

Марка элемента	Ведомость расхода стали, кг								Материалы	
	Изделия арматурные							Всего	Бетон класса, м3	
	Арматура класса									
	А240		А500С						ГОСТ 26633-2015	
	ГОСТ 34028-2016		ГОСТ 34028-2016							
	8	Итого	8	10	12	16	Итого		В35	Итого
ЛМм-3	50,1	50,1	198,4	46,7	466,3	217,4	928,8	978,9	6,68	6,68

В – В

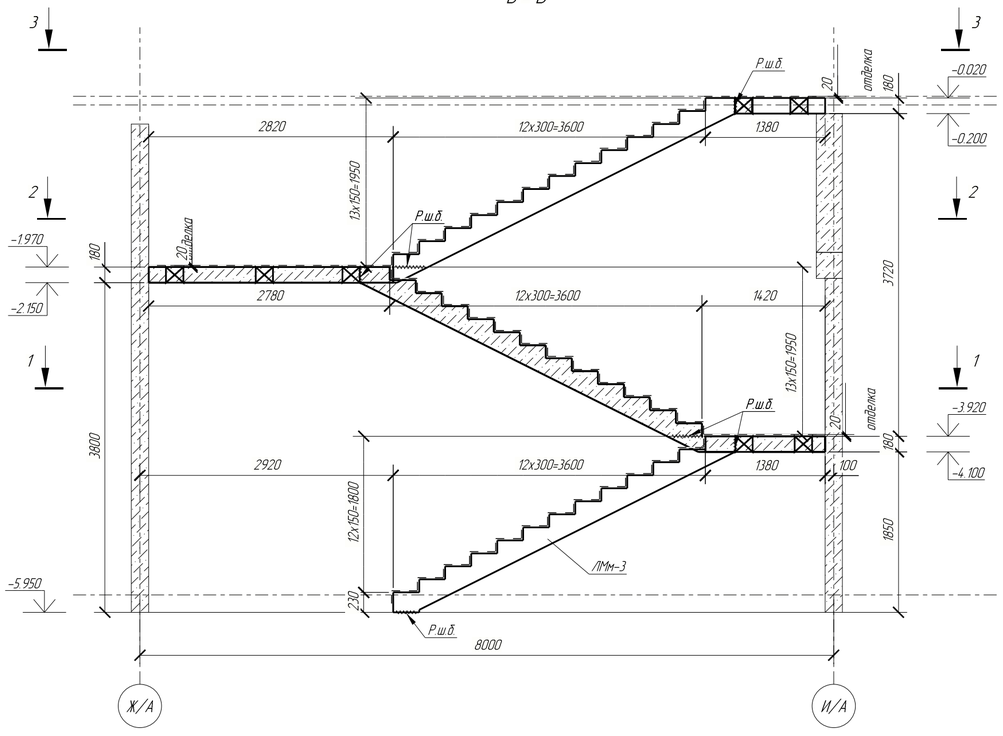

1 – 1

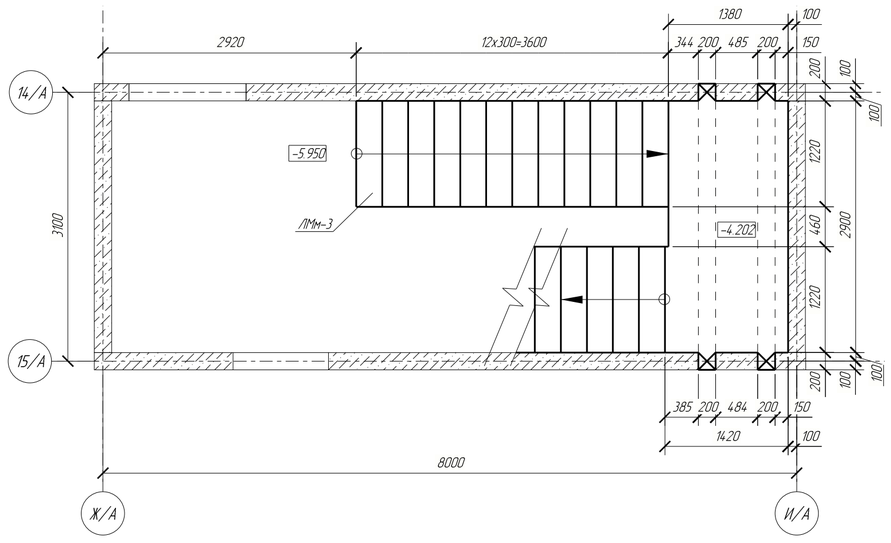

2 – 2

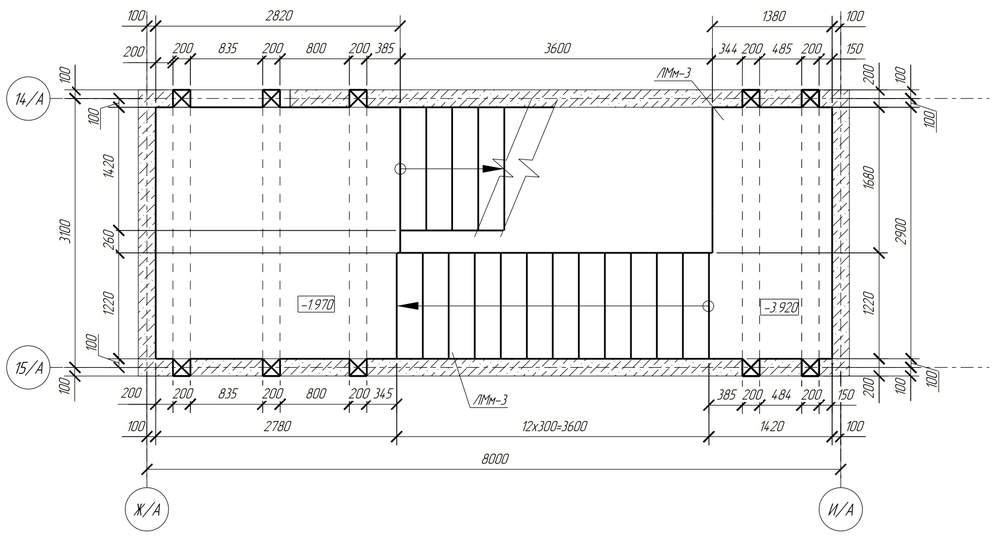

3 – 3

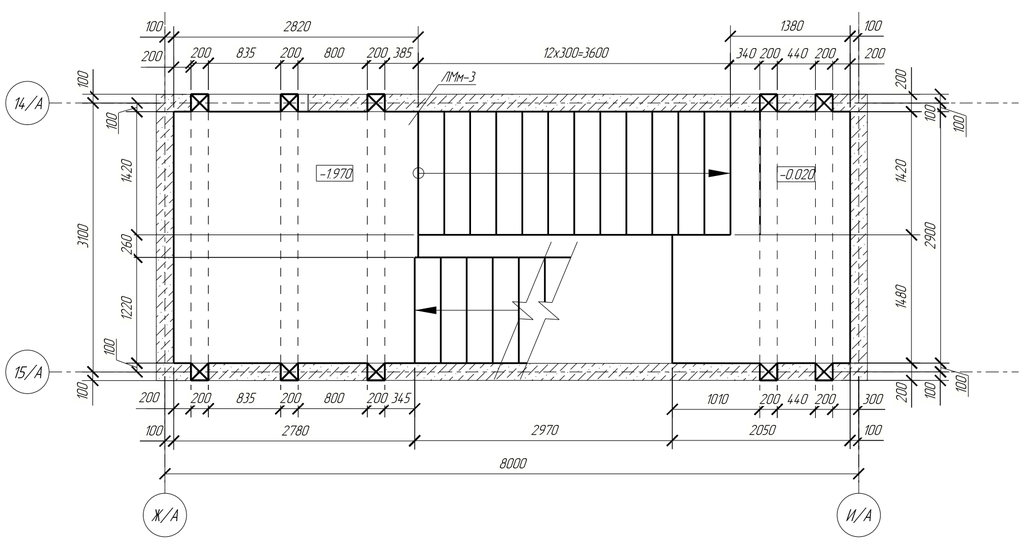

Условные обозначения

~~~~ – рабочий шов бетонирования (Р.Ш.Б.)

1. Общие данные, общие указания см. лист 1.
2. Армирование лестничных маршей смотреть лист 9.
3. Проектом предусмотрено опирание междуэтажных лестничных площадок на несущие стены через временные отверстия. После окончания устройства армирования лестничных площадок, эти отверстия должны быть забетонированы одновременно с ними. Непробетонированные участки не допускаются.
4. Ограждение лестницы условно не показано.
5. Отделка ступеней и межэтажных площадок см. АР.

0,000=158.000

Изм.	Кол.уч.	Лист	№док.	Подпись	Дата
Разраб.		Киселев			11.2024
ГИП		Майоров			11.2024
Гл.констр.		Шиповская			11.2024
Н.контр.		Ермолаева			11.2024

Заказчик ООО "Открытые мастерские"

Шифр 1-24/01- КЖ14-1 ч.1

Жилой комплекс, расположенный по адресу: г.Москва внутригородское муниципальное образование Соколиная Гора, 8-я улица Соколиной Горы, земельный участок 26А

Лестницы, площадки и крыльца (подземная часть)

Стадия	Лист	Листов
Р	5	

Лестничная клетка в осях: 14А-15А-Ж/А-И/А
Разрез В-В

ООО "КУБИК"

Согласовано

Взам. инв. №

Подп. и дата

Инв. № подл.

Формат: А1
~~~~

Спецификация к схеме расположения вертикальных конструкций на отм.

Марка	Наименование	Кол-во	Примечание
ЛМм-5	Лестница монолитная	1	

Марка элемента	Ведомость расхода стали, кг								Материалы	
	Изделия арматурные							Всего	Бетон класса, м3	
	Арматура класса									
	А240		А500С						ГОСТ 26633-2015	
	ГОСТ 34028-2016		ГОСТ 34028-2016							
	8	Итого	8	10	12	16	Итого		В35	Итого
ЛМм-5	86,8	86,8	169,2	55,4	561,9	391,4	1177,9	1264,7	7,51	7,51

Г – Г

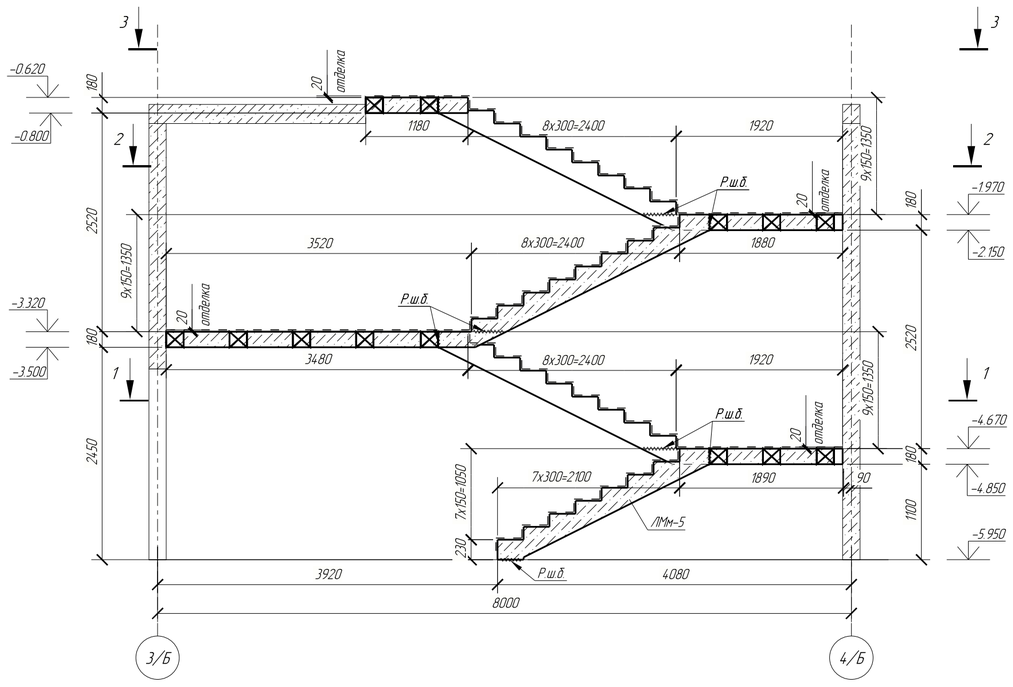

1 – 1

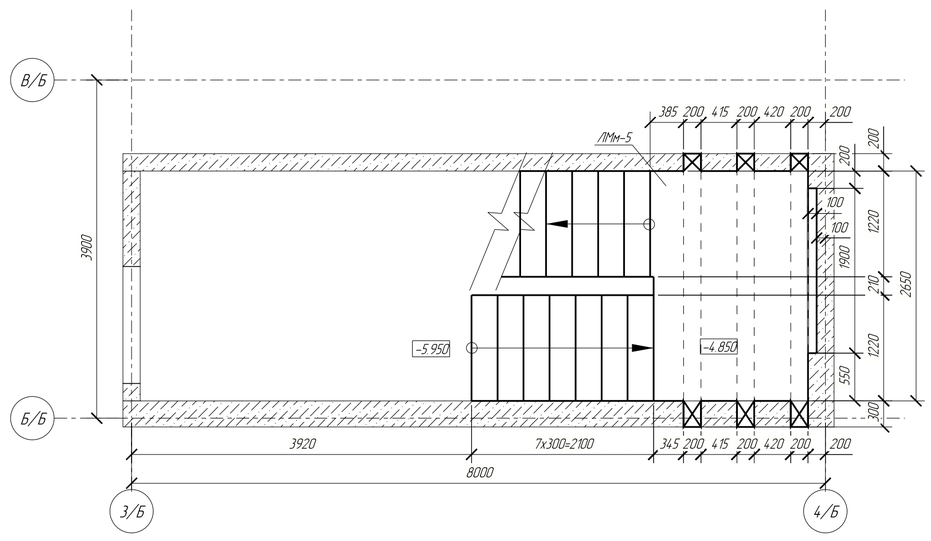

2 – 2

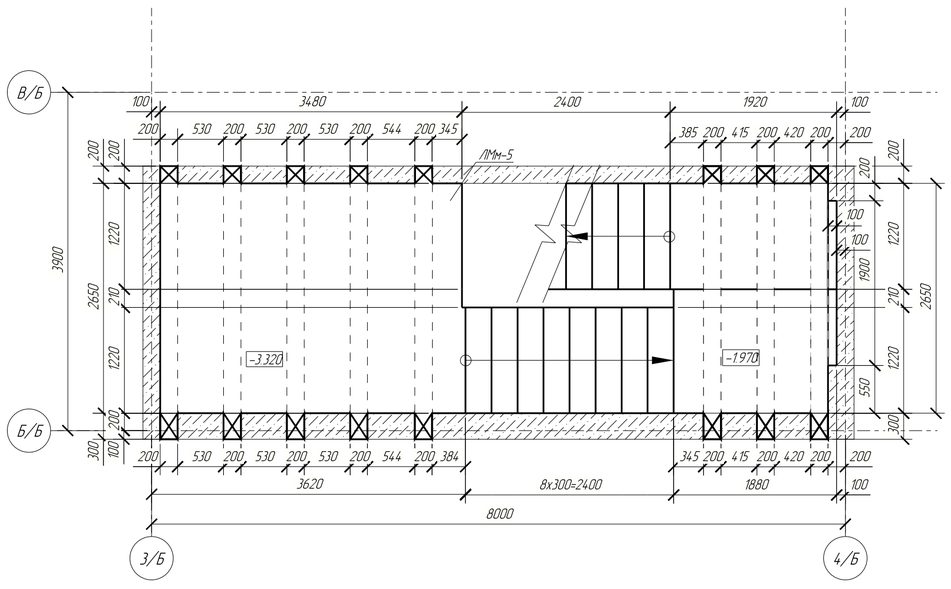

3 – 3

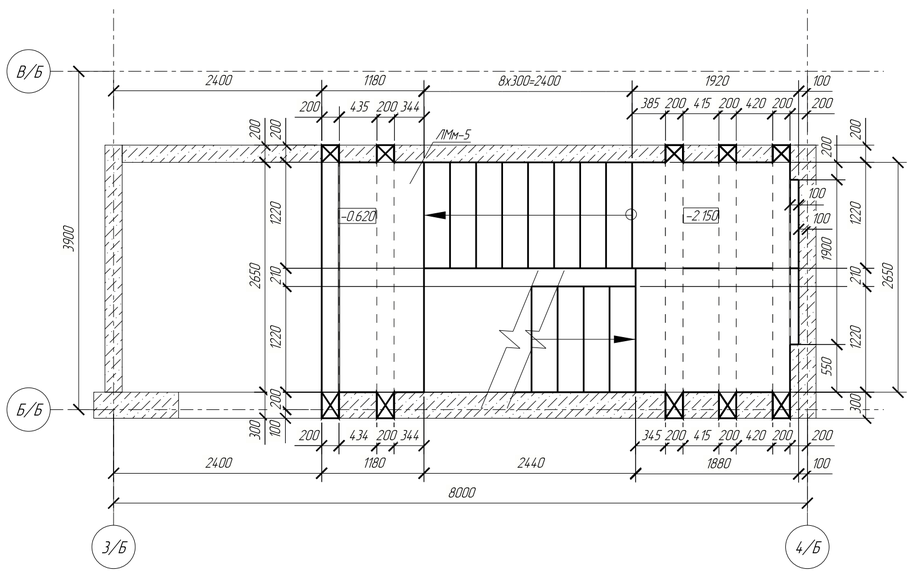

Условные обозначения

Р.ш.б. – рабочий шов бетонирования (Р.Ш.Б.)

1. Общие данные, общие указания см. лист 1.
2. Армирование лестничных маршей смотреть лист 12.
3. Проектом предусмотрено опирание междуэтажных лестничных площадок на несущие стены через временные отверстия. После окончания устройства армирования лестничных площадок, эти отверстия должны быть забетонированы одновременно с ними. Непробетонированные участки не допускаются.
4. Ограждение лестницы условно не показано.
5. Отделка ступеней и межэтажных площадок см. АР.

0,000=158.000

Заказчик ООО "Открытые мастерские"

Шифр 1-24/01- КЖ14-1 ч.1

Жилой комплекс, расположенный по адресу: г.Москва внутригородское муниципальное образование Соколиная Гора, 8-я улица Соколиной Горы, земельный участок 26А

Изм.	Кол.уч.	Лист	№док.	Подпись	Дата
Разраб.		Киселев			11.2024
ГИП		Майоров			11.2024
Гл.констр.		Шиповская			11.2024
Н.контр.		Ермолаева			11.2024

Лестницы, площадки и крыльца (подземная часть)

Стадия	Лист	Листов
Р	6	

Лестничная клетка в осях: 3Б-4Б-Б/Б-В/Б

Разрез Г-Г

ООО "КУБИК"

Согласовано

Взам. инв. №

Подп. и дата

Инв. № подл.

Формат: А1

Ведомость расхода стали, кг

Марка элемента	Изделия арматурные							Всего
	Арматура класса							
	А240		А500С					
	ГОСТ 34028-2016		ГОСТ 34028-2016					
	8	Итого	8	10	12	16	Итого	
ЛМм-1	57,3	57,3	197,5	50	501,5	248,4	997,4	1054,7

Спецификация элементов армирования

Поз.	Обозначение	Наименование	Кол.	Масса ед., кг	Примечание
		ЛМм-1			
С-3	ГОСТ 34028-2016	∅ 16 А500С L= 3260	32	5.14	
С-4	ГОСТ 34028-2016	∅ 8 А500С L= 1410	64	0.56	
С-5	ГОСТ 34028-2016	∅ 12 А500С L= 1940	4	1.72	
С-7	ГОСТ 34028-2016	∅ 12 А500С L= 2860	54	2.54	
С-9	ГОСТ 34028-2016	∅ 8 А500С L= 1180	140	0.47	
С-16	ГОСТ 34028-2016	∅ 12 А500С L= 2740	2	2.43	
		Детали			
Г-1	ГОСТ 34028-2016	∅ 8 А500С L= 860	263	0.34	
Г-2	ГОСТ 34028-2016	∅ 8 А500С L= 755	7	0.30	
Г-3	ГОСТ 34028-2016	∅ 12 А500С L= 3079	7	2.73	
Г-4	ГОСТ 34028-2016	∅ 8 А500С L= 855	15	0.34	
Г-9	ГОСТ 34028-2016	∅ 12 А500С L= 6580	7	5.84	
Г-27	ГОСТ 34028-2016	∅ 12 А500С L= 3461	8	3.07	
Г-51	ГОСТ 34028-2016	∅ 12 А500С L= 2279	7	2.02	
Г-56	ГОСТ 34028-2016	∅ 12 А500С L= 7716	8	6.85	
Г-57	ГОСТ 34028-2016	∅ 12 А500С L= 1879	8	1.67	
Г-58	ГОСТ 34028-2016	∅ 12 А500С L= 6251	8	5.55	
Г-59	ГОСТ 34028-2016	∅ 12 А500С L= 7016	7	6.23	
Г-60	ГОСТ 34028-2016	∅ 12 А500С L= 2661	7	2.36	
Г-61	ГОСТ 34028-2016	∅ 12 А500С L= 6039	7	5.36	
Г-62	ГОСТ 34028-2016	∅ 12 А500С L= 7003	7	6.22	
П-18	ГОСТ 34028-2016	∅ 10 А500С L= 890	47	0.55	
П-21	ГОСТ 34028-2016	∅ 10 А500С L= 911	43	0.56	
П-22	ГОСТ 34028-2016	∅ 16 А500С L= 1660	32	2.62	
Х-4	ГОСТ 34028-2016	∅ 8 А240 L= 603	240	0.24	
		Материал			
		Бетон В35 F1 200 W10		7.11	$м^3$

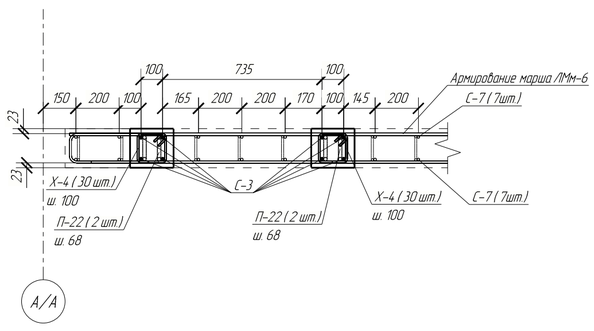

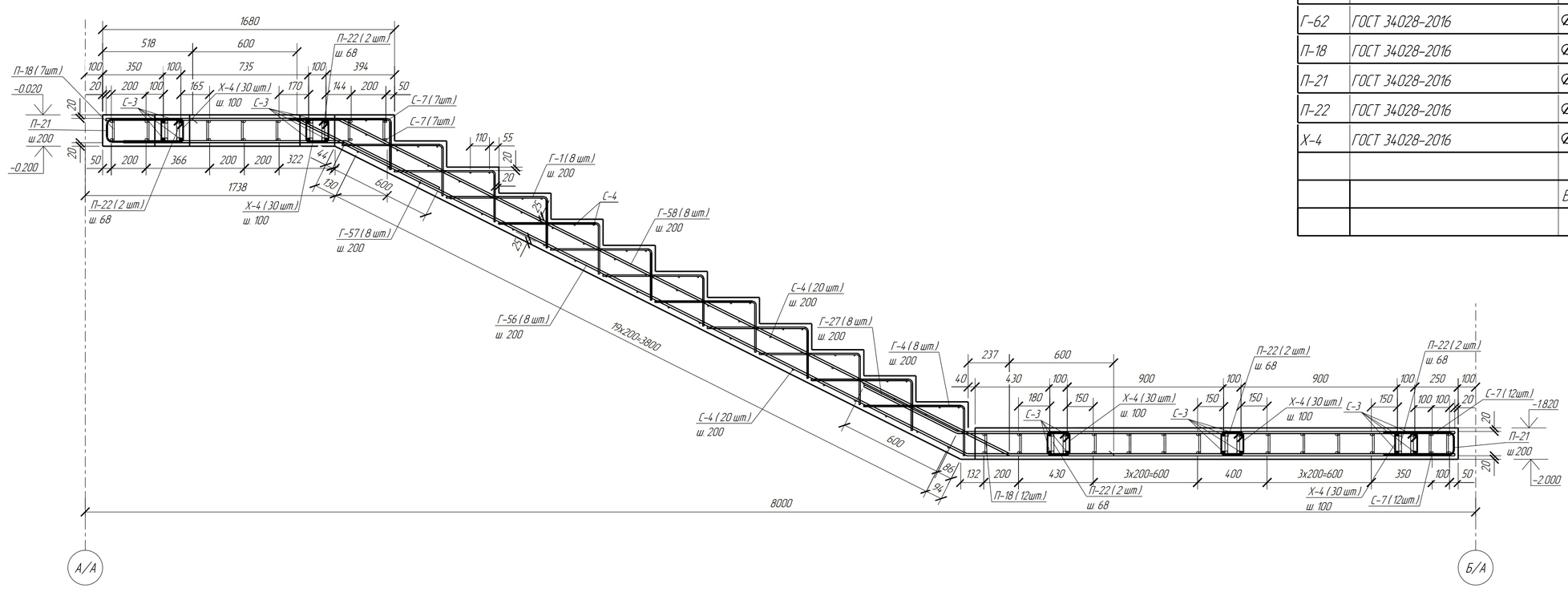

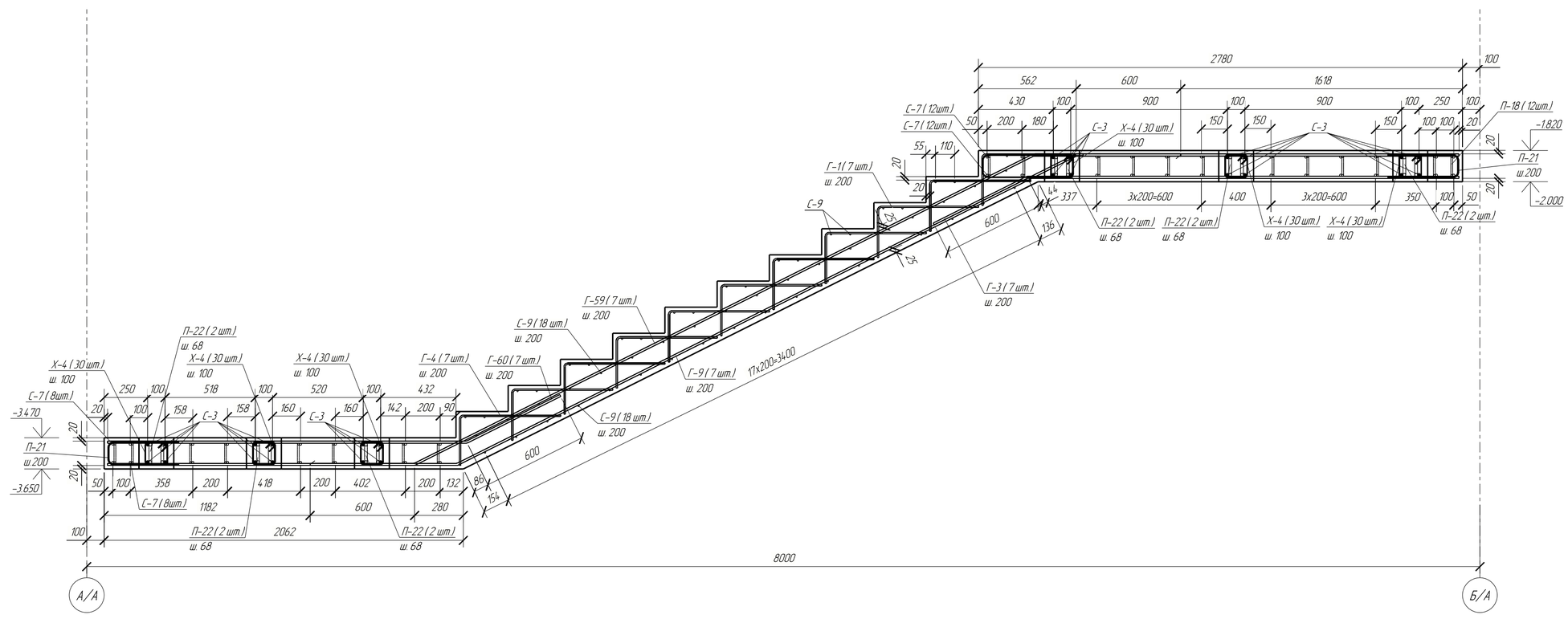

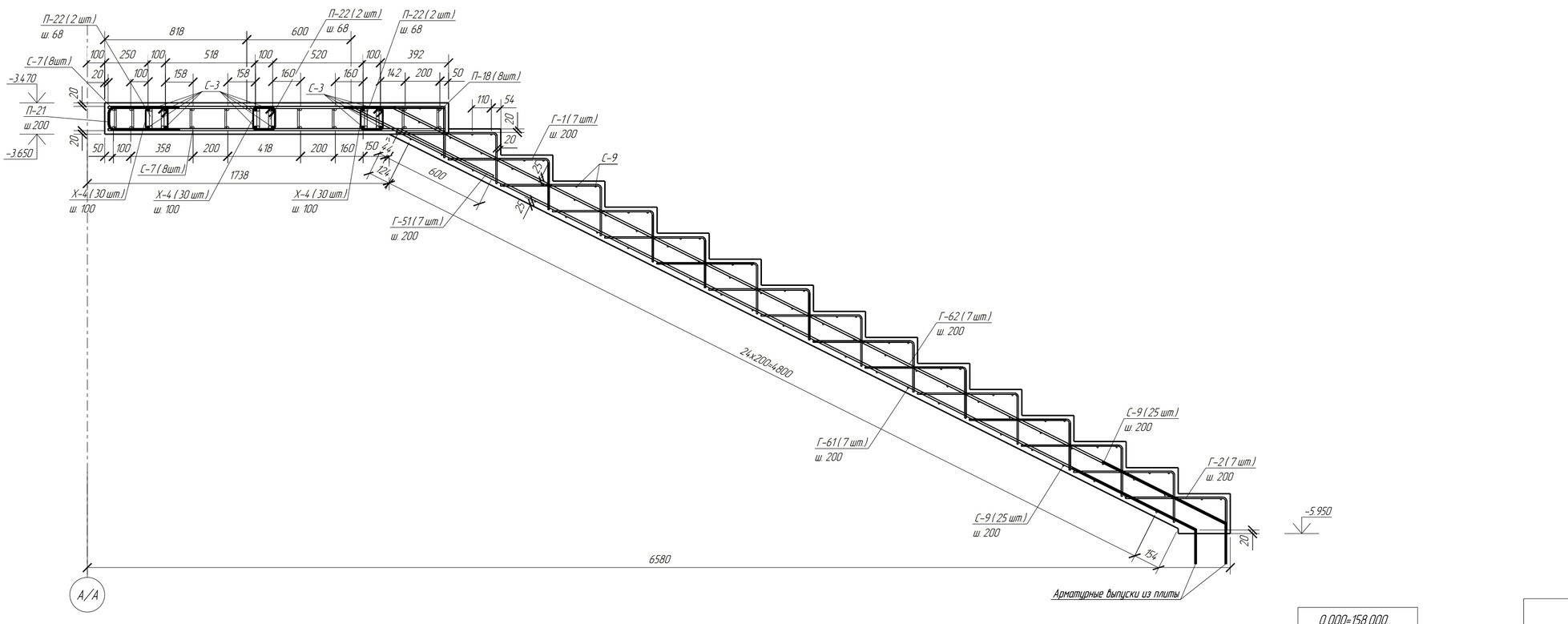

Ведомость деталей

Поз.	Эскиз
Г-1	582; 295
Г-2	582; 190
Г-3	601; 27°; 2481
Г-4	582; 290
Г-9	2009; 27°; 3979; 27°; 800
Г-27	601; 27°; 2863
Г-51	1681; 27°; 601
Г-56	600; 27°; 4314; 27°; 2809
Г-57	1281; 27°; 601
Г-58	1344; 27°; 4314; 27°; 600
Г-59	600; 27°; 3979; 27°; 2444
Г-60	2063; 27°; 601
Г-61	600; 27°; 5443
Г-62	1644; 27°; 5363
П-18	410; 116; 410
П-21	410; 137; 410
П-22	800; 116
Х-4	45°; 134; 45°; 38; 134

Примечание: размеры даны по наружным граням.

1. Общие данные, общие указания, ведомость расхода основных материалов см. лист 1.
2. Монолитная лестница ЛМм-1 замаркирована на листе 3.

0,000=158.000

Изм.	Кол.уч.	Лист	№док.	Подпись	Дата
Разраб.		Киселев			11.2024
ГИП		Майоров			11.2024
Гл.констр.		Шиповская			11.2024
Н.Контр.		Ермолаева			11.2024

Заказчик ООО "Открытые мастерские"

Шифр 1-24/01- КЖ14-1 ч.1

Жилой комплекс, расположенный по адресу: г.Москва внутригородское муниципальное образование Соколиная Гора, 8-я улица Соколиной Горы, земельный участок 26А

Многоквартирный жилой дом.Подземная автостоянка

Стадия	Лист	Листов
Р	7	

Схема армирования монолитной лестницы ЛМм-1 с отм.-5,950 на отм. -0.770 в осях: 18А-19А/Г.А-Х/А

ООО "КУБИК"

Согласовано

Взам. инв. №

Подп. и дата

Инв. № подл.

Формат: А1

Ведомость расхода стали, кг								
Марка элемента	Изделия арматурные							Всего
	Арматура класса							
	А240		А500С					
	ГОСТ 34028-2016		ГОСТ 34028-2016					
	8	Итого	8	10	12	16	Итого	
ЛМм-2	54,4	54,4	190,7	28,1	481,4	242,1	942,3	996,7

Спецификация элементов армирования

8

Поз.	Обозначение	Наименование	Кол.	Масса ед., кг	Примечание
		ЛМм-2			
С-9	ГОСТ 34028-2016	∅ 8 А500С L= 1180	100	0.47	
С-10	ГОСТ 34028-2016	∅ 8 А500С L= 1210	108	0.48	
С-19	ГОСТ 34028-2016	∅ 12 А500С L= 1440	18	1.28	
С-25	ГОСТ 34028-2016	∅ 12 А500С L= 2690	24	2.39	
С-29	ГОСТ 34028-2016	∅ 12 А500С L= 2710	24	2.41	
С-30	ГОСТ 34028-2016	∅ 16 А500С L= 3160	16	4.99	
С-31	ГОСТ 34028-2016	∅ 16 А500С L= 3110	16	4.91	
С-36	ГОСТ 34028-2016	∅ 12 А500С L= 1390	4	1.23	
		Детали			
Г-1	ГОСТ 34028-2016	∅ 8 А500С L= 860	245	0.34	
Г-2	ГОСТ 34028-2016	∅ 8 А500С L= 755	7	0.30	
Г-4	ГОСТ 34028-2016	∅ 8 А500С L= 855	21	0.34	
Г-5	ГОСТ 34028-2016	∅ 12 А500С L= 1729	14	1.54	
Г-25	ГОСТ 34028-2016	∅ 12 А500С L= 2161	7	1.92	
Г-72	ГОСТ 34028-2016	∅ 12 А500С L= 1779	14	1.58	
Г-73	ГОСТ 34028-2016	∅ 12 А500С L= 5380	14	4.78	
Г-80	ГОСТ 34028-2016	∅ 12 А500С L= 4105	7	3.65	
Г-81	ГОСТ 34028-2016	∅ 12 А500С L= 3691	7	3.28	
Г-82	ГОСТ 34028-2016	∅ 12 А500С L= 5330	7	4.73	
Г-83	ГОСТ 34028-2016	∅ 12 А500С L= 5745	7	5.10	
Г-88	ГОСТ 34028-2016	∅ 12 А500С L= 2111	14	1.88	
Г-105	ГОСТ 34028-2016	∅ 12 А500С L= 5695	14	5.06	
П-18	ГОСТ 34028-2016	∅ 10 А500С L= 890	48	0.55	
П-21	ГОСТ 34028-2016	∅ 10 А500С L= 911	3	0.56	
П-22	ГОСТ 34028-2016	∅ 16 А500С L= 1660	32	2.62	
Х-4	ГОСТ 34028-2016	∅ 8 А240 L= 603	228	0.24	
		Материал			
		Бетон В35 F1 200 W10		6.73	$м^3$

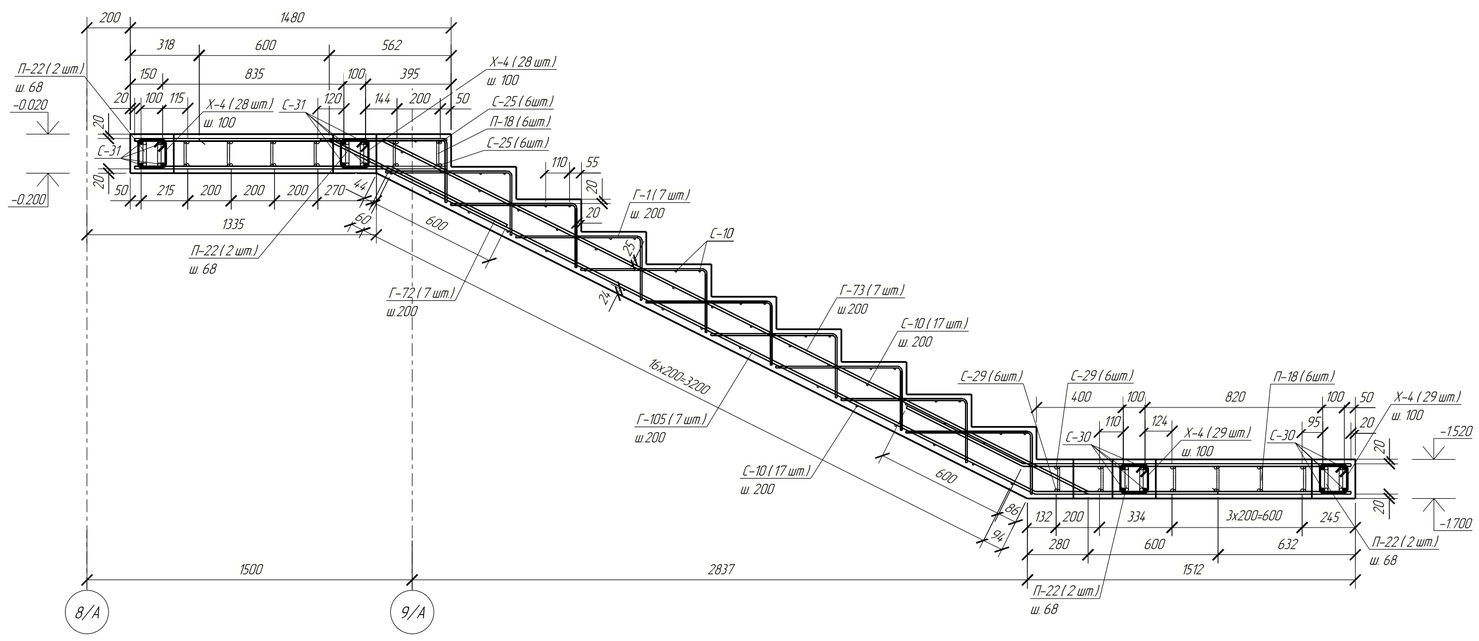

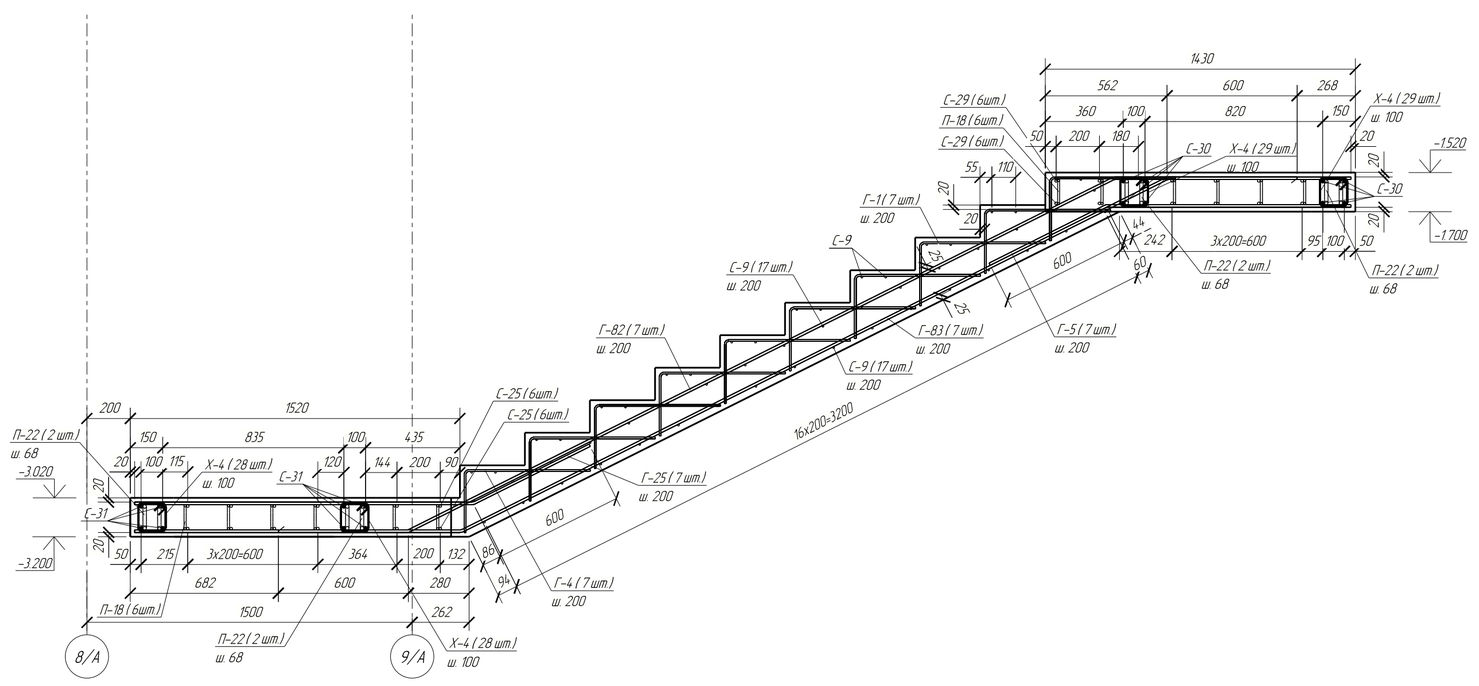

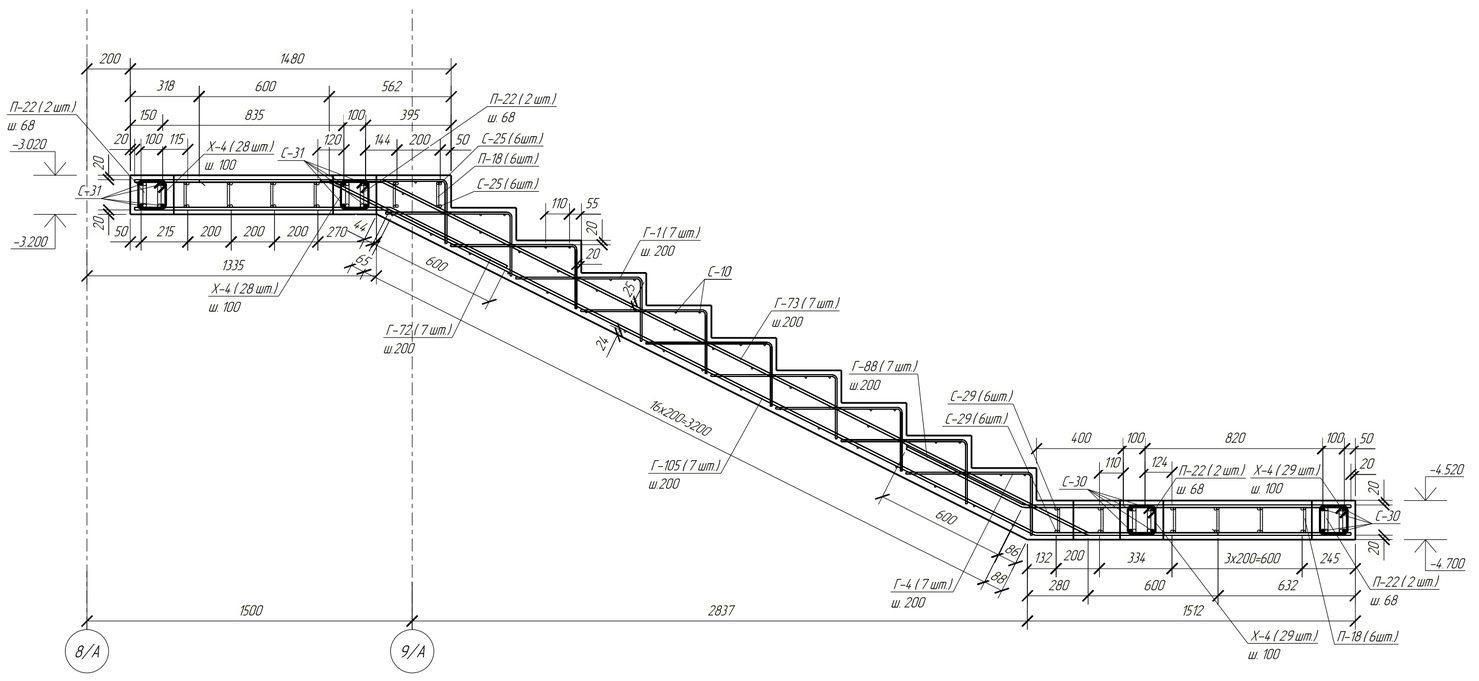

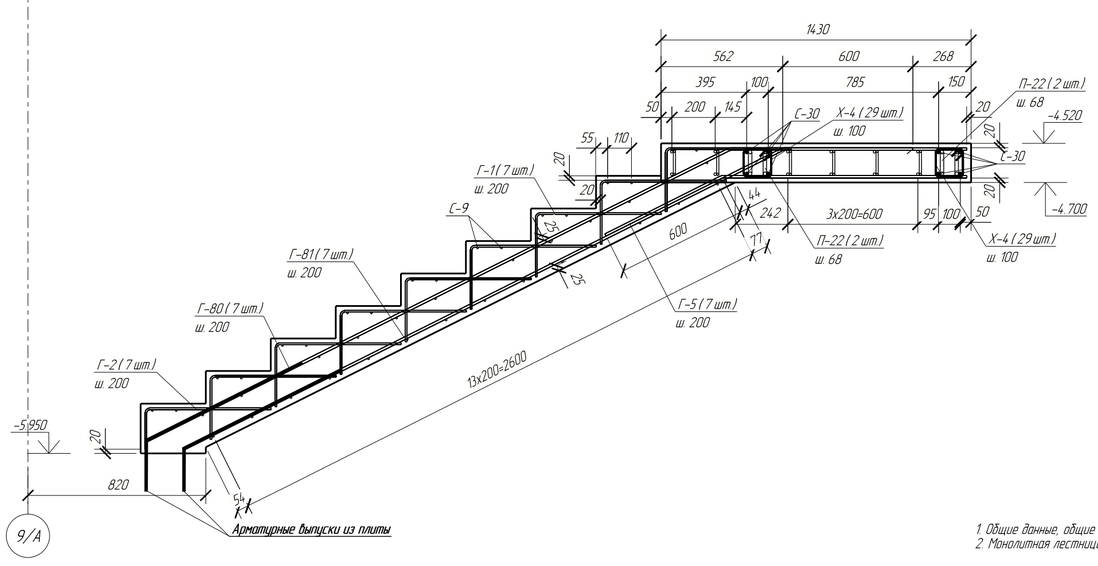

Ведомость деталей

Поз.	Эскиз
Г-1	582; 295
Г-2	582; 190
Г-4	582; 290
Г-5	1131; 27°; 601
Г-25	601; 27°; 1563
Г-72	601; 27°; 1181
Г-73	600; 27°; 3643; 27°; 1144
Г-80	1094; 27°; 3015
Г-81	600; 27°; 3095
Г-82	1094; 27°; 3643; 27°; 600
Г-83	600; 27°; 3643; 27°; 1509
Г-88	1513; 27°; 601
Г-105	1459; 27°; 3643; 27°; 600
П-18	410; 116; 410
П-21	410; 137; 410
П-22	800; 116
Х-4	134; 134; 58; 45°; 45°

Примечание: размеры даны по наружным граням.

1. Общие данные, общие указания, ведомость расхода основных материалов см. лист 1.
2. Монолитная лестница ЛМм-2 замаркирована на листе 4.

0,000=158.000

Изм.	Кол.уч.	Лист	№док.	Подпись	Дата
Разраб.		Киселев			11.2024
ГИП		Майоров			11.2024
Гл.констр.		Шиповская			11.2024
Н.Контр.		Ермолаева			11.2024

Заказчик ООО "Открытые мастерские"

Шифр 1-24/01- КЖ14-1 ч.1

Жилой комплекс, расположенный по адресу: г.Москва внутригородское муниципальное образование Соколиная Гора, 8-я улица Соколиной Горы, земельный участок 26А

Многоквартирный жилой дом Подземная автостоянка

Стадия	Лист	Листов
Р	8	

Схема армирования монолитной лестницы ЛМм-2 с отм.-5.950 на отм. -0.770 в осях: 8А-10А/Ж.А-И/А

ООО "КУБИК"

Согласовано

Взам. инв. №

Подп. и дата

Инв. № подл.

Формат: А1

Ведомость расхода стали, кг								
Марка элемента	Изделия арматурные							Всего
	Арматура класса							
	А240		А500С					
	ГОСТ 34028-2016		ГОСТ 34028-2016					
	8	Итого	8	10	12	16	Итого	
ЛМм-3	50,1	50,1	198,4	46,7	466,3	217,4	928,8	978,9

Спецификация элементов армирования

Поз.	Обозначение	Наименование	Кол.	Масса ед., кг	Примечание
		ЛМм-3			
С-3	ГОСТ 34028-2016	∅ 16 А500С L= 3260	28	5.14	
С-7	ГОСТ 34028-2016	∅ 12 А500С L= 2860	48	2.54	
С-8	ГОСТ 34028-2016	∅ 8 А500С L= 1380	70	0.55	
С-9	ГОСТ 34028-2016	∅ 8 А500С L= 1180	136	0.47	
С-15	ГОСТ 34028-2016	∅ 12 А500С L= 1340	4	1.19	
С-39	ГОСТ 34028-2016	∅ 12 А500С L= 2780	2	2.47	
		Детали			
Г-1	ГОСТ 34028-2016	∅ 8 А500С L= 860	264	0.34	
Г-2	ГОСТ 34028-2016	∅ 8 А500С L= 755	7	0.30	
Г-3	ГОСТ 34028-2016	∅ 12 А500С L= 3079	7	2.73	
Г-4	ГОСТ 34028-2016	∅ 8 А500С L= 855	15	0.34	
Г-10	ГОСТ 34028-2016	∅ 12 А500С L= 1679	15	1.49	
Г-16	ГОСТ 34028-2016	∅ 12 А500С L= 2061	7	1.83	
Г-26	ГОСТ 34028-2016	∅ 12 А500С L= 5033	7	4.47	
Г-27	ГОСТ 34028-2016	∅ 12 А500С L= 3461	8	3.07	
Г-28	ГОСТ 34028-2016	∅ 12 А500С L= 6287	8	5.58	
Г-33	ГОСТ 34028-2016	∅ 12 А500С L= 8051	8	7.15	
Г-69	ГОСТ 34028-2016	∅ 12 А500С L= 6651	7	5.91	
Г-70	ГОСТ 34028-2016	∅ 12 А500С L= 7687	7	6.83	
Г-71	ГОСТ 34028-2016	∅ 12 А500С L= 5397	7	4.79	
П-18	ГОСТ 34028-2016	∅ 10 А500С L= 890	42	0.55	
П-21	ГОСТ 34028-2016	∅ 10 А500С L= 911	42	0.56	
П-22	ГОСТ 34028-2016	∅ 16 А500С L= 1660	28	2.62	
Х-4	ГОСТ 34028-2016	∅ 8 А240 L= 603	210	0.24	
		Материал			
		Бетон В35 F1 200 W10		6.68	$м^3$

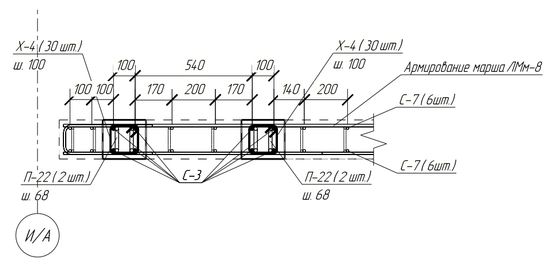

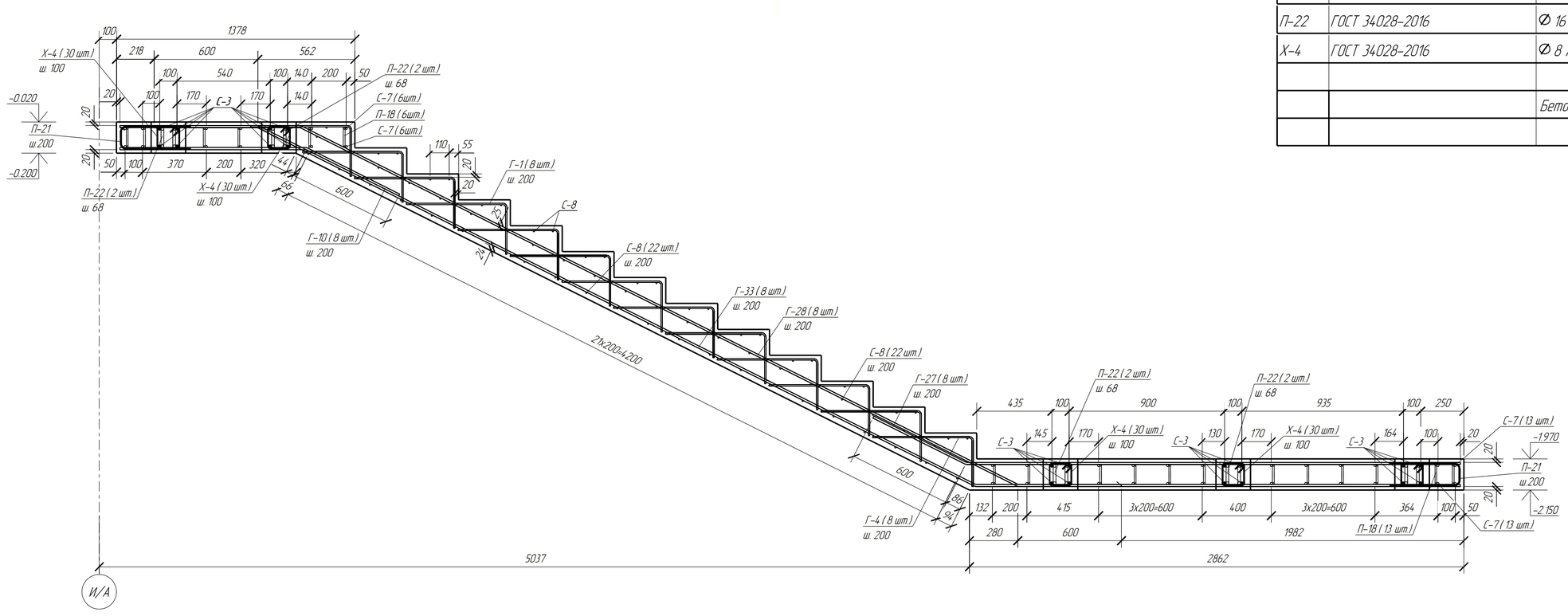

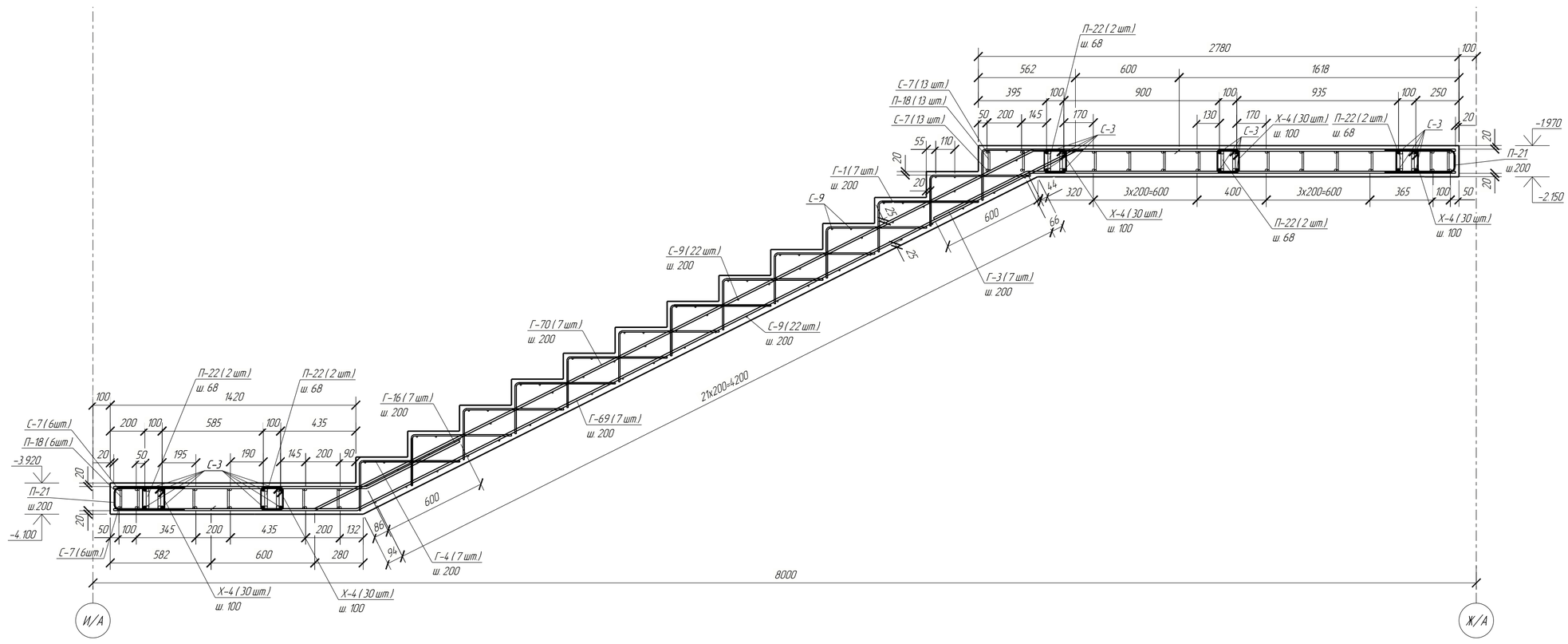

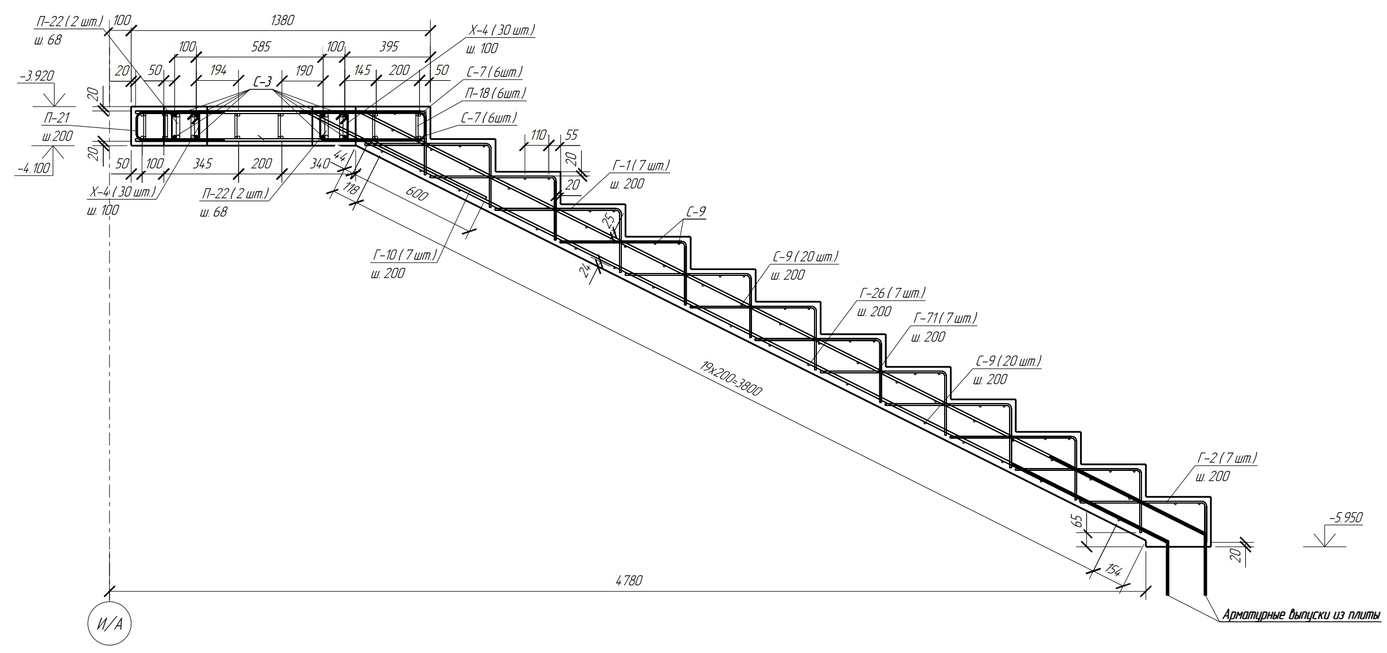

Ведомость деталей

Поз.	Эскиз
Г-1	582; 295
Г-2	582; 190
Г-3	2481; 27°; 601
Г-4	582; 290
Г-10	601; 27°; 1081
Г-16	601; 27°; 1463
Г-26	4436; 27°; 600
Г-27	2863; 27°; 601
Г-28	600; 27°; 4649; 27°; 1044
Г-33	2809; 27°; 4649; 27°; 600
Г-69	600; 27°; 4649; 27°; 1409
Г-70	2444; 27°; 4649; 27°; 600
Г-71	4356; 27°; 1044
П-18	410; 115; 410
П-21	410; 137; 410
П-22	800; 116
Х-4	134; 45°; 45°; 134

Примечание: размеры даны по наружным граням.

1. Общие данные, общие указания, ведомость расхода основных материалов см. лист 1.
2. Монолитная лестница ЛМм-3 замаркирована на листе 5.

0,000=158.000

Заказчик ООО "Открытые мастерские"

Шифр 1-24/01- КЖ14-1 ч.1

Жилой комплекс, расположенный по адресу: г.Москва внутригородское муниципальное образование Соколиная Гора, 8-я улица Соколиной Горы, земельный участок 26А

Изм.	Кол.уч.	Лист	№док.	Подпись	Дата
Разраб.		Киселев			11.2024
ГИП		Майоров			11.2024
Гл.констр.		Шиповская			11.2024
Н.Контр.		Ермолаева			11.2024

Многоквартирный жилой дом.Подземная автостоянка

Стадия	Лист	Листов
Р	9	

Схема армирования монолитной лестницы ЛМм-3 с отм -5,950 на отм. -0.770 в осях: 14А-15А-Ж/А-И/А

ООО "КУБИК"

Согласовано

Взам. инв. №

Подп. и дата

Инв. № подл.

Формат: А1

Схема расположения монолитной лестницы Лм-4
с отм.-5,950 на отм. -0,770 в осях 18А-19А/Г.А-Ж/А

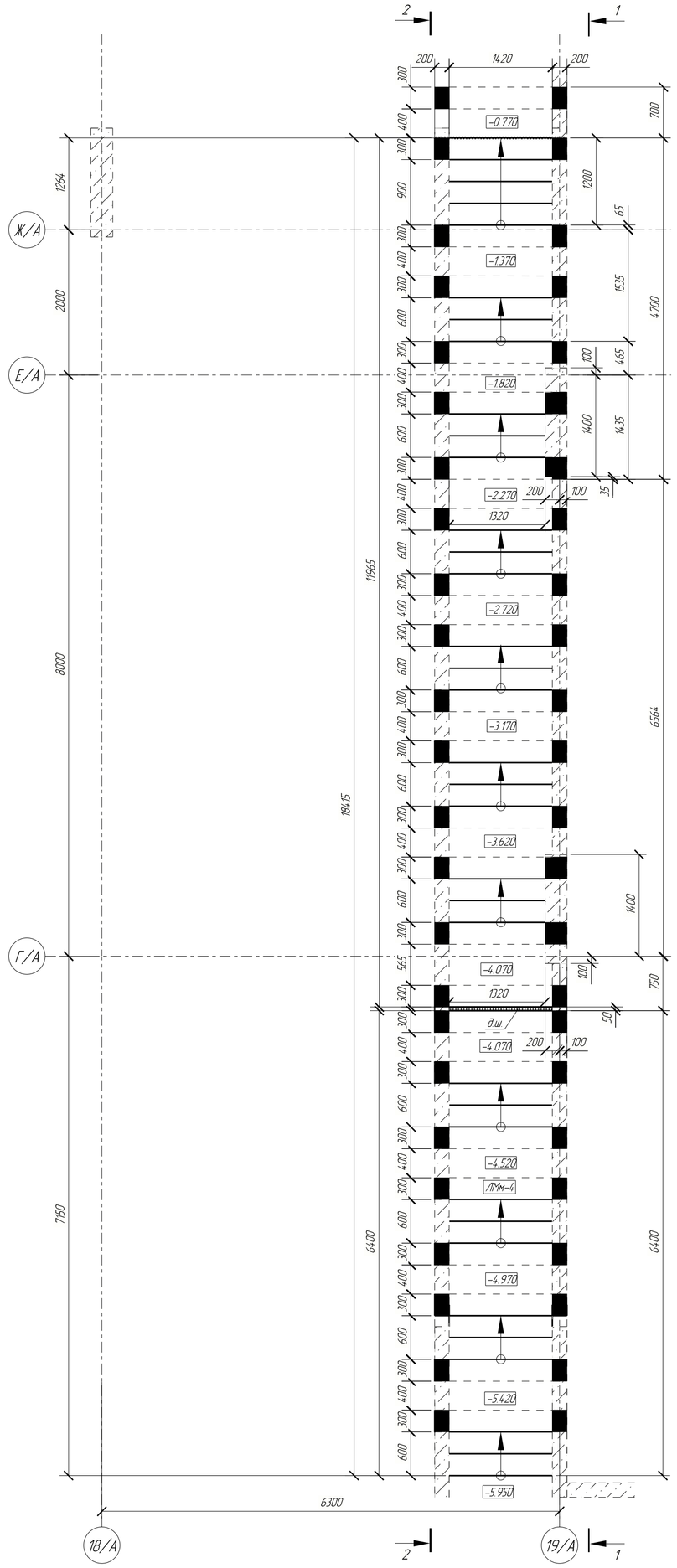

1 – 1

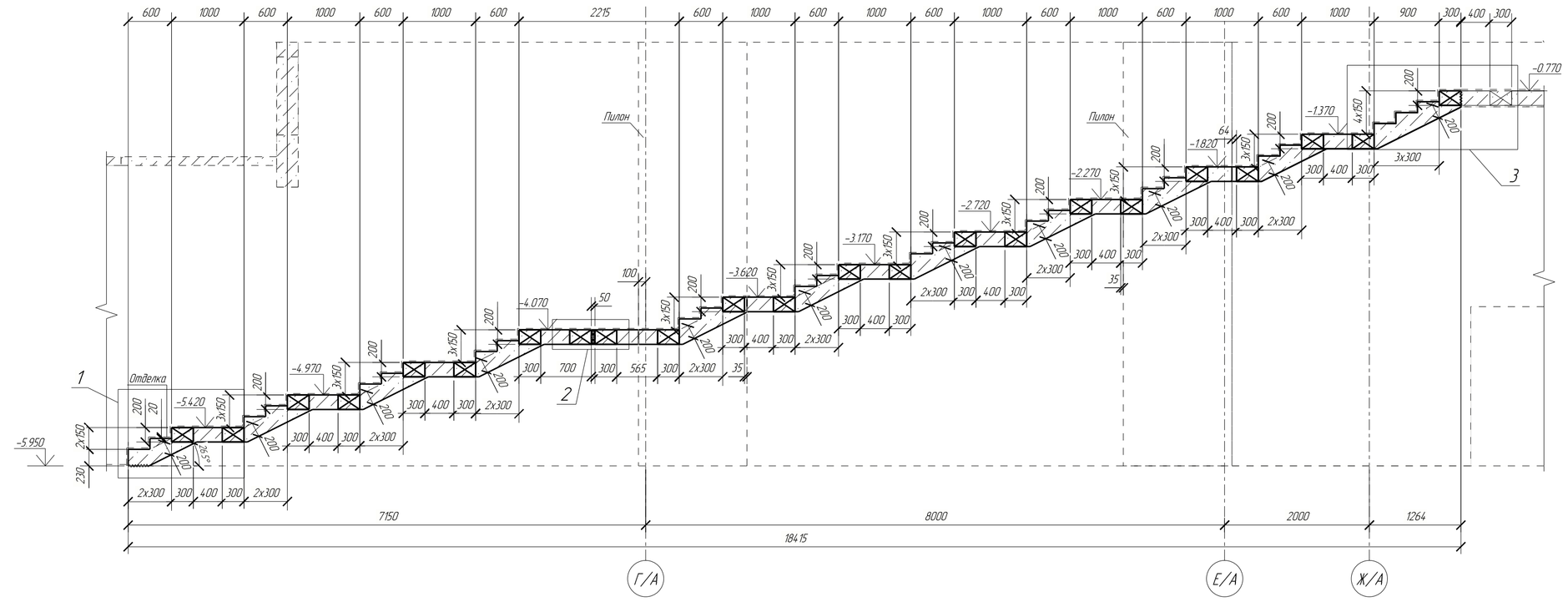

2 – 2

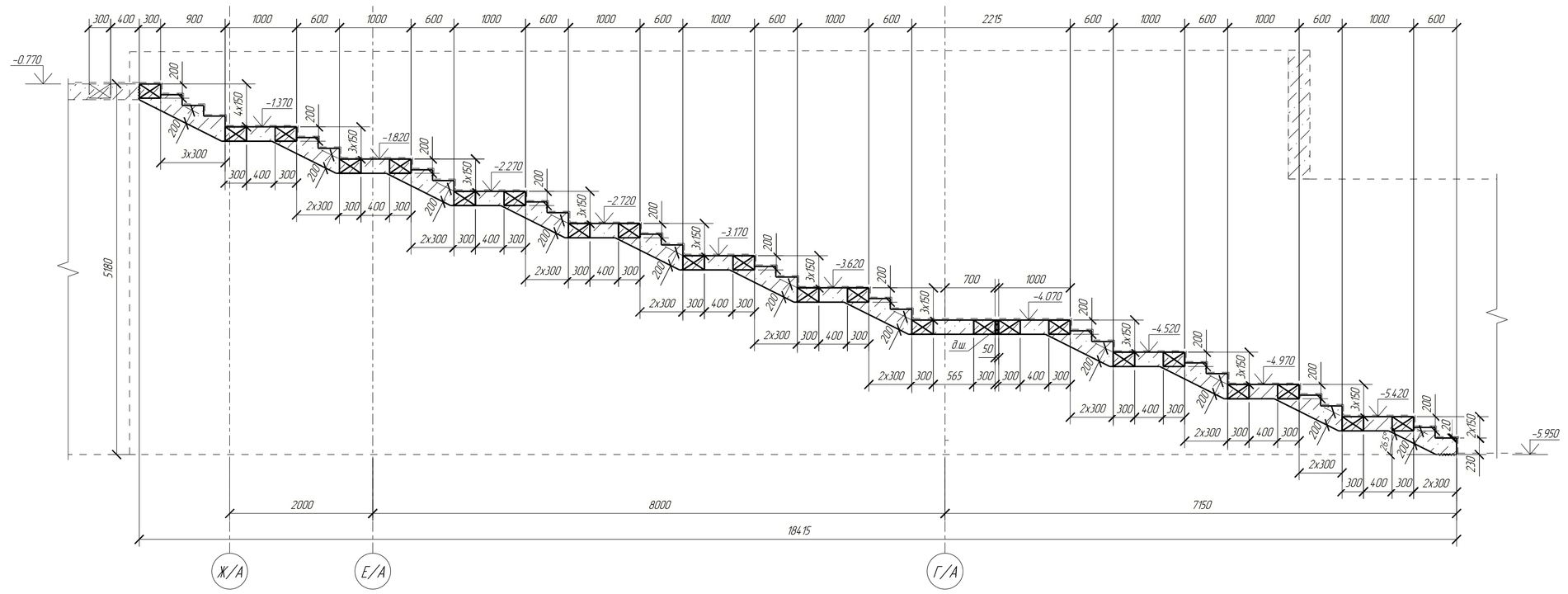

2

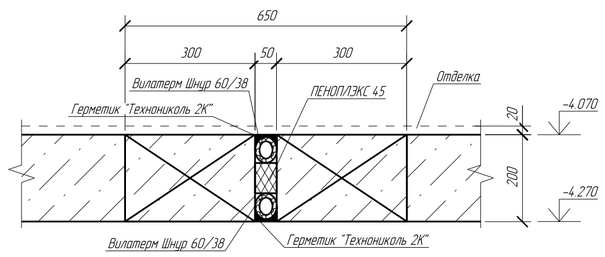

3

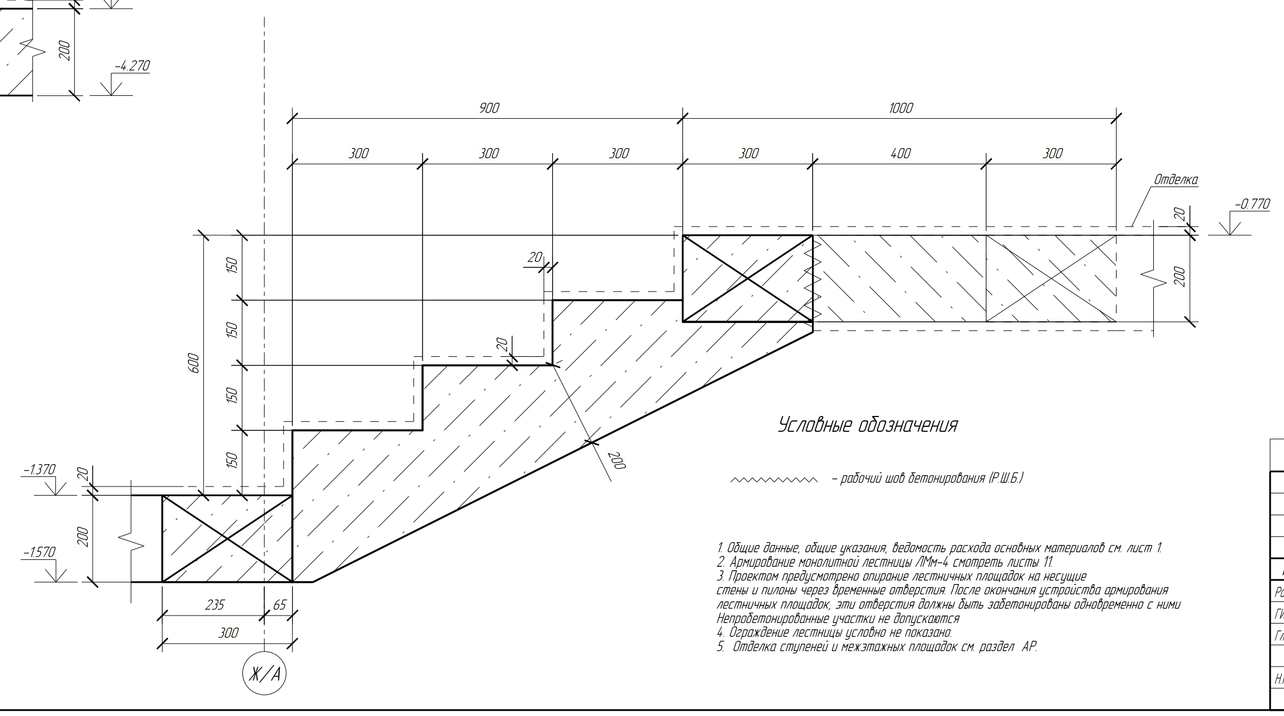

1

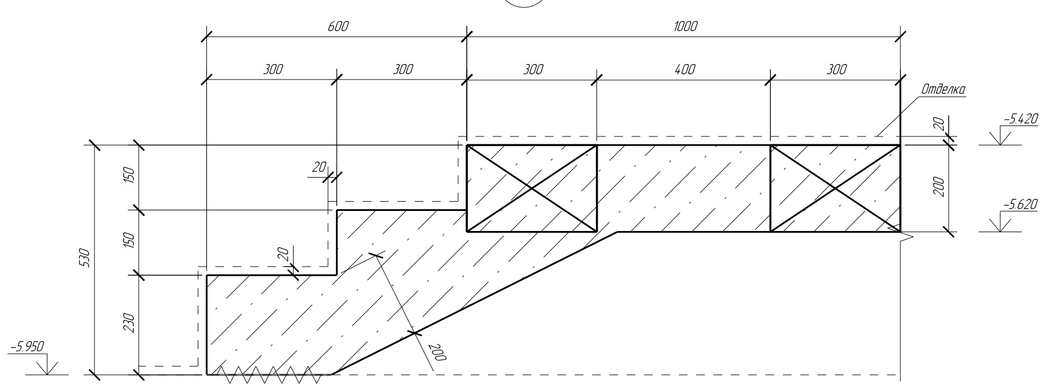

Условные обозначения

- рабочий шов бетонирования (РШБ)

1. Общие данные, общие указания, ведомость расхода основных материалов см. лист 1.
2. Армирование монолитной лестницы ЛМ-4 смотреть листы 11.
3. Проектом предусмотрено опирание лестничных площадок на несущие стены и пилоны через временные отверстия. После окончания устройства армирования лестничных площадок, эти отверстия должны быть забетонированы одновременно с ними. Непробетонированные участки не допускаются.
4. Ограждения лестниц условно не показано.
5. Отделка ступеней и межэтажных площадок см. раздел АР.

0,000=158.000						Заказчик ООО "Открытые мастерские"			
						Шифр 1-24/01- КЖ14-1 ч.1			
						Жилой комплекс, расположенный по адресу: г.Москва внутригородское муниципальное образование Соколиная Гора, 8-я улица Соколиной Горы, земельный участок 26А			
Изм	Кол.уч	Лист	№Док	Подпись	Дата				
Разраб.		Киселев			11.2024	Многоквартирный жилой дом Подземная автостоянка	Стадия	Лист	Листов
ГИП		Мазуров			11.2024		Р	10	
Гл.констр.		Шилобоков			11.2024	Схема расположения монолитной лестницы ЛМ-4 с отм.-5.950 на отм -0.770 в осях 18А-19А/Г.А-Ж/А	ООО "КУБИК"		
Н.Контр.		Ермолаева			11.2024				

Согласовано

Взам. инв. №

Подп. и дата

Инв. № подл.

Формат: А1

Марка элемента	Ведомость расхода стали, кг									Материалы	
	Изделия арматурные								Всего	Бетон класса, м3	
	Арматура класса										
	А240			А500С				Вр-1			
	ГОСТ 34028-2016			ГОСТ 34028-2016				ГОСТ 6727-80		ГОСТ 26633-2015	
	6	8	Итого	10	12	16	Итого	5	Итого	В35	Итого
ЛМн-4	6.4	120.3	126.7	280.5	450.8	464.4	1195.7	77.2	77.2	1399.6	7.12	7.12

Спецификация элементов армирования

11

Поз.	Обозначение	Наименование	Кол.	Масса ед., кг	Примечание
		ЛМн-4			
		Сборочные единицы			
Кр-1		Каркас	36		
С-1		Ступень	33		
С-2		Ступень	1		
		Стержни			
1	ГОСТ 34028-2016	⌀ 10 А500С L= 1380	203	0.85	
К-2	ГОСТ 34028-2016	⌀ 16 А500С L= 1780	96	2.81	
		Детали			
Гс-1	ГОСТ 34028-2016	⌀ 12 А500С L= 1860	8	1.65	
Гс-2	ГОСТ 34028-2016	⌀ 12 А500С L= 1650	8	1.47	
Гс-3	ГОСТ 34028-2016	⌀ 12 А500С L= 2740	112	2.43	
Гс-4	ГОСТ 34028-2016	⌀ 12 А500С L= 2535	8	2.25	
Гс-5	ГОСТ 34028-2016	⌀ 12 А500С L= 2535	8	2.25	
Гс-6	ГОСТ 34028-2016	⌀ 12 А500С L= 3045	8	2.70	
Гс-7	ГОСТ 34028-2016	⌀ 12 А500С L= 3045	8	2.70	
Гс-8	ГОСТ 34028-2016	⌀ 12 А500С L= 2865	8	2.54	
Гс-9	ГОСТ 34028-2016	⌀ 12 А500С L= 2865	8	2.54	
Гс-12	ГОСТ 34028-2016	⌀ 12 А500С L= 1460	16	1.30	
Гс-13	ГОСТ 34028-2016	⌀ 12 А500С L= 1770	8	1.57	
П-180	ГОСТ 34028-2016	⌀ 10 А500С L= 870	50	0.54	
П-190	ГОСТ 34028-2016	⌀ 16 А500С L= 1285	96	2.03	
Х-1	ГОСТ 34028-2016	⌀ 6 А240 L= 250	115	0.06	
Х-8	ГОСТ 34028-2016	⌀ 8 А240 L= 845	360	0.33	
		Материал			
		Бетон		4.63	$м^3$
		Бетон В35 F1 200 W10		2.49	$м^3$
	ТУ 5767-006-56925804-2007	Герметик "Технониколь ПК"		0.002	$м^3$
	ТУ 5767-006-56925804-2007	ПЕНОПЛЭКС 45		0.006	$м^3$
	ТУ 2291-009-03989419-2006	Вилатерм Шнур 60/38		3.6	м.п.

1

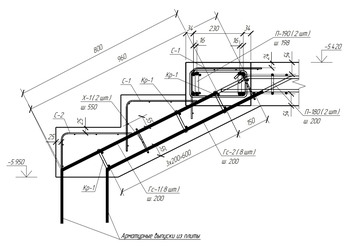

2

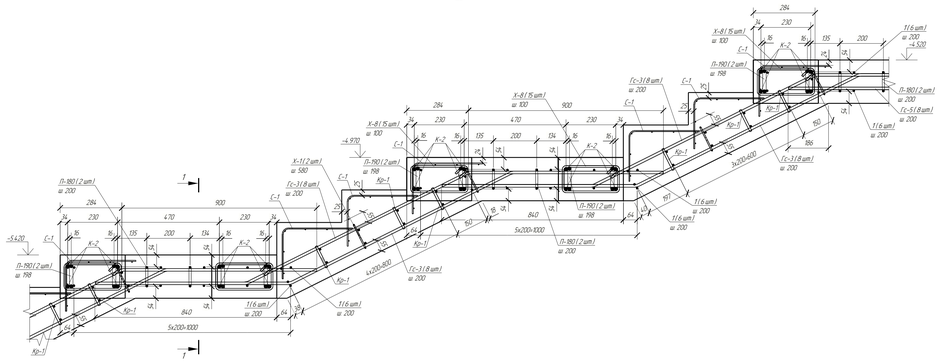

1 – 1

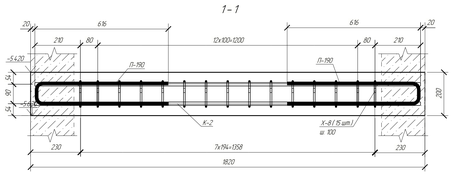

Ведомость деталей

Поз.	Эскиз
Гс-1	
Гс-2	
Гс-3	
Гс-4	
Гс-5	
Гс-6	
Гс-7	
Гс-8	
Гс-9	
Гс-12	
Гс-13	
П-180	
П-190	
Х-1	
Х-8	

Примечание: размеры даны по наружным граням

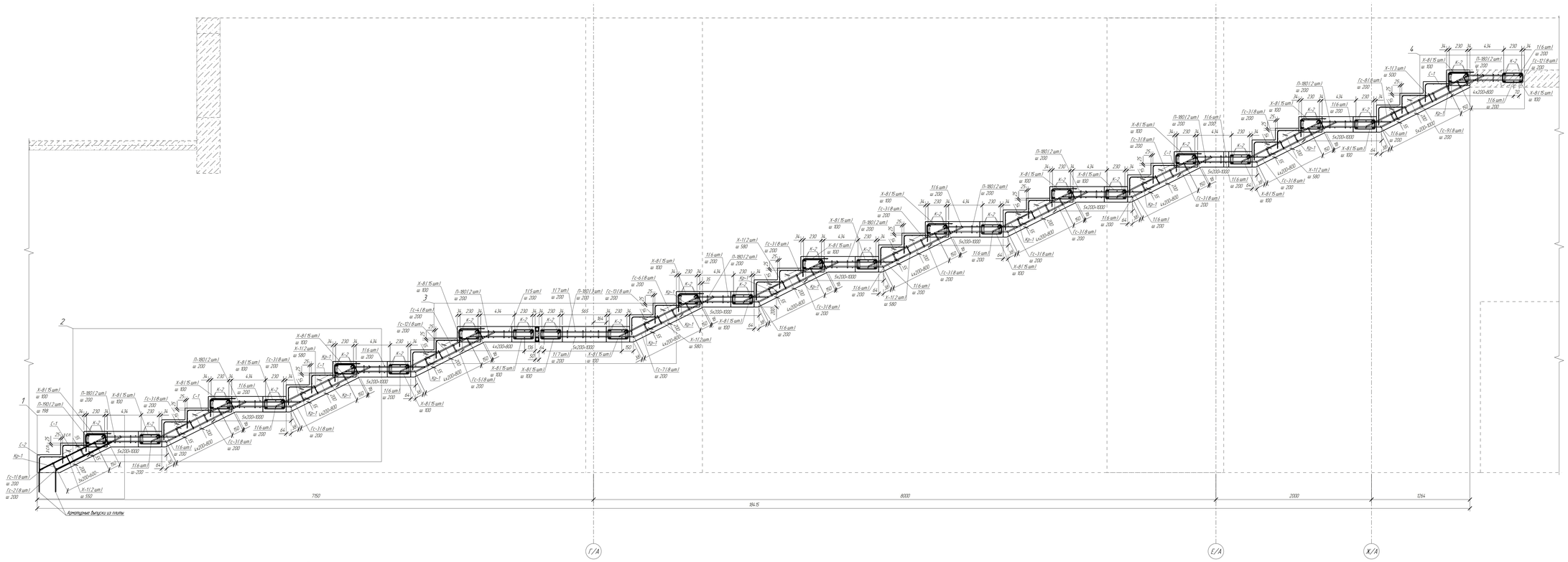

3

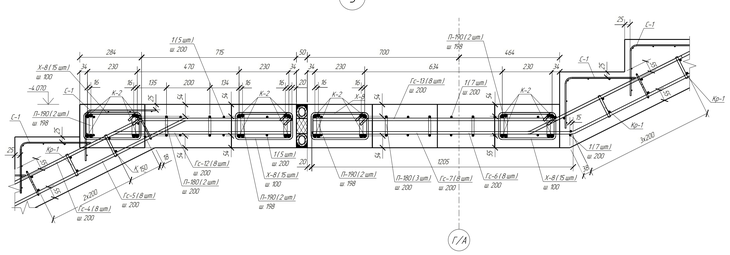

4

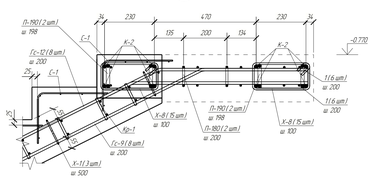

1. Общие указания лист 3
2. Смотреть совместно с л.10

0.000-158.000					Заказчик ООО "Открытые мастерские"
					Шифр 1-24/01- КЖИ-1.ч.1
Изм.	Кол.уч.	Лист	№Док.	Подпись	Дата
Разраб.	Касичев				01.2024
ГИП	Мордух				11.2024
Гл.инж.пр.	Шлейфман				11.2024
Н.контр.	Ермолаева				11.2024

Жилой комплекс, расположенный по адресу: г.Москва Внутригородская муниципальная образование Соколиная Гора, 8-я улица Соколиной Горы земельный участок 26А

Многоквартирный жилой дом/подземная автостоянка

Схема расположения монолитной лестницы ЛМн-4 с отм.-5.950 на отм. -0.770 в осях 18А-19А/Г.А-Ж/А

Стадия	Лист	Листов
Р	11	

ООО "КЗБИК"

Согласовано

Взам. инв. №

Подп. и дата

Инв. № подл.

Формат А0

Ведомость расхода стали, кг								
Марка элемента	Изделия арматурные							Всего
	Арматура класса							
	А240		А500С					
	ГОСТ 34028-2016		ГОСТ 34028-2016					
	8	Итого	8	10	12	16	Итого	
ЛМм-5	86,8	86,8	169,2	55,4	561,9	391,4	1177,9	1264,7

Спецификация элементов армирования

12

Поз.	Обозначение	Наименование	Кол.	Масса ед., кг.	Примечание
		ЛМм-5			
С-9	ГОСТ 34028-2016	⌀ 8 А500С L= 1180	184	0.47	
С-20	ГОСТ 34028-2016	⌀ 12 А500С L= 2610	64	2.32	
С-21	ГОСТ 34028-2016	⌀ 12 А500С L= 1140	14	1.01	
С-28	ГОСТ 34028-2016	⌀ 8 А500С L= 1160	1	0.46	
С-31	ГОСТ 34028-2016	⌀ 16 А500С L= 3110	52	4.91	
С-34	ГОСТ 34028-2016	⌀ 12 А500С L= 1840	2	1.63	
С-35	ГОСТ 34028-2016	⌀ 12 А500С L= 3440	2	3.06	
		Детали			
Г-1	ГОСТ 34028-2016	⌀ 8 А500С L= 860	217	0.34	
Г-2	ГОСТ 34028-2016	⌀ 8 А500С L= 755	7	0.30	
Г-4	ГОСТ 34028-2016	⌀ 8 А500С L= 855	21	0.34	
Г-29	ГОСТ 34028-2016	⌀ 12 А500С L= 2179	14	1.94	
Г-30	ГОСТ 34028-2016	⌀ 12 А500С L= 3779	7	3.36	
Г-41	ГОСТ 34028-2016	⌀ 12 А500С L= 1479	7	1.31	
Г-74	ГОСТ 34028-2016	⌀ 12 А500С L= 7410	7	6.58	
Г-75	ГОСТ 34028-2016	⌀ 12 А500С L= 4161	7	3.70	
Г-79	ГОСТ 34028-2016	⌀ 12 А500С L= 4745	7	4.21	
Г-84	ГОСТ 34028-2016	⌀ 12 А500С L= 7045	7	6.26	
Г-85	ГОСТ 34028-2016	⌀ 12 А500С L= 2561	14	2.27	
Г-86	ГОСТ 34028-2016	⌀ 12 А500С L= 5445	7	4.84	
Г-92	ГОСТ 34028-2016	⌀ 12 А500С L= 4220	7	3.75	
Г-101	ГОСТ 34028-2016	⌀ 12 А500С L= 5810	14	5.16	
Г-104	ГОСТ 34028-2016	⌀ 12 А500С L= 3356	7	2.98	
П-18	ГОСТ 34028-2016	⌀ 10 А500С L= 890	64	0.55	
П-21	ГОСТ 34028-2016	⌀ 10 А500С L= 911	36	0.56	
П-22	ГОСТ 34028-2016	⌀ 16 А500С L= 1660	52	2.62	
Х-4	ГОСТ 34028-2016	⌀ 8 А240 L= 603	364	0.24	
		Материал			
		Бетон В35 F1 200 W10		7.51	$м^3$

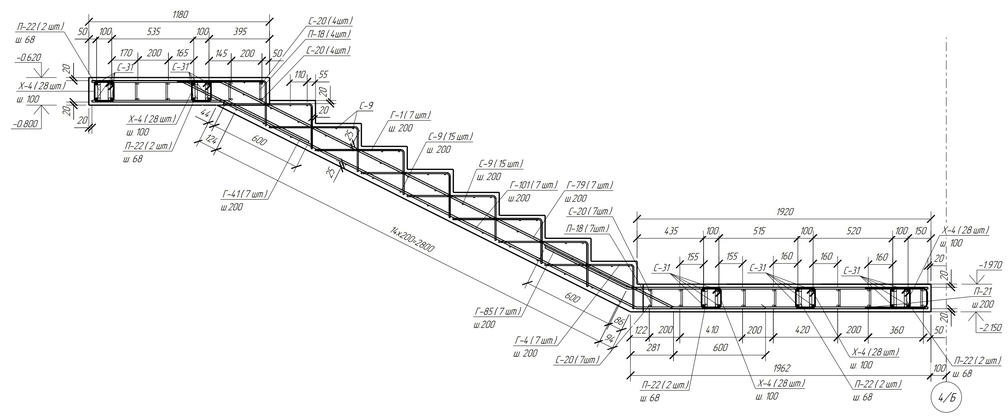

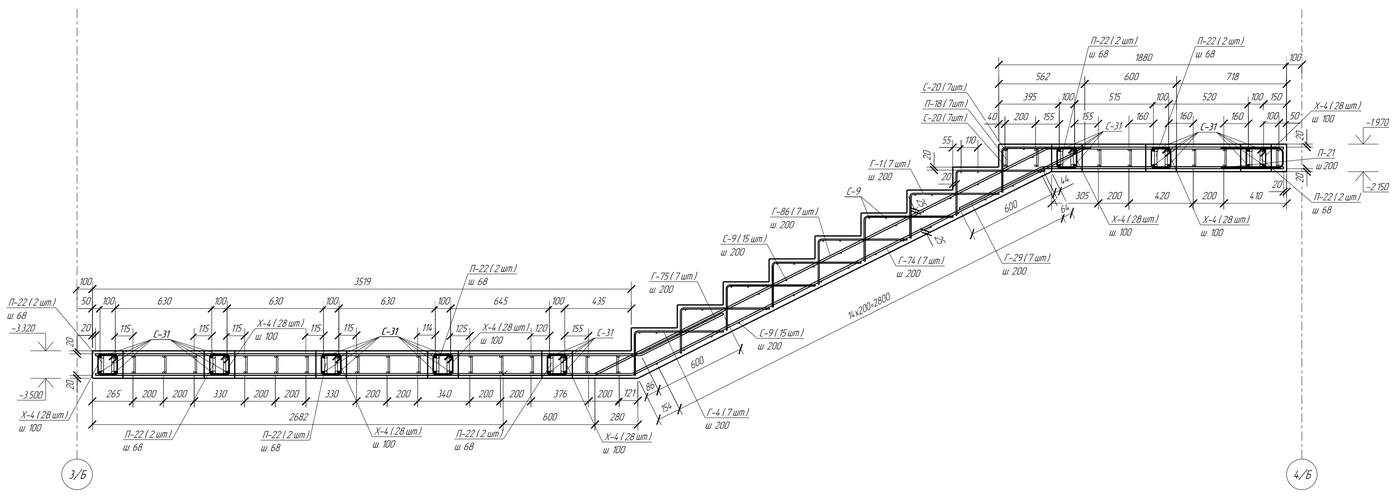

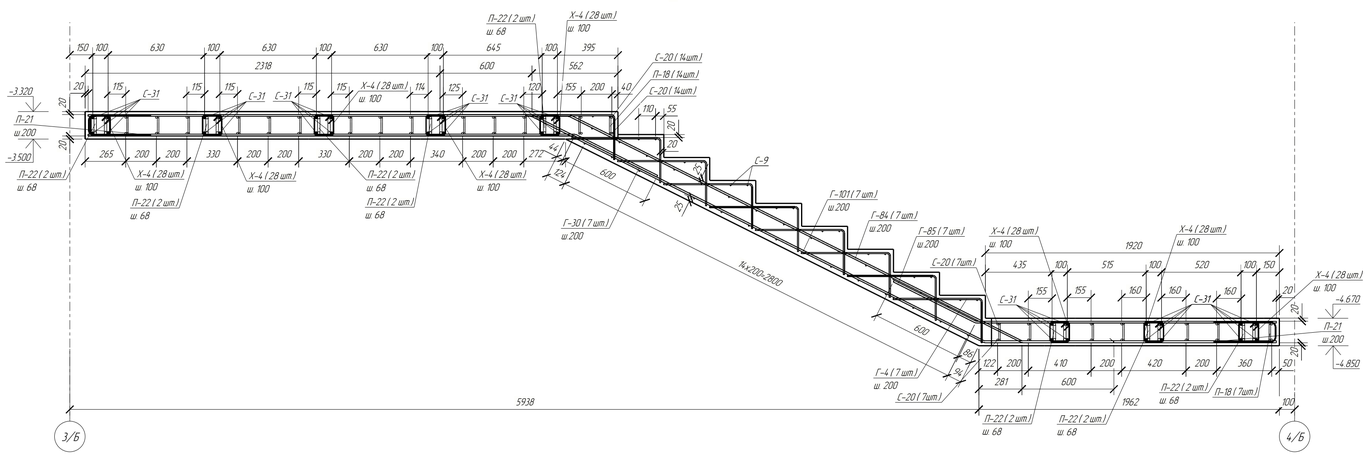

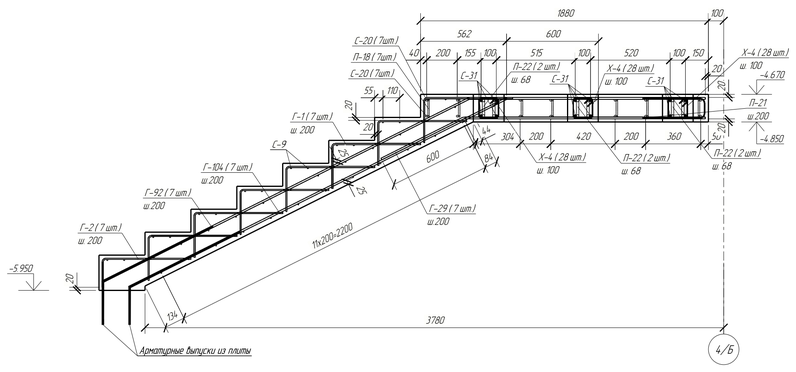

Ведомость деталей

Поз.	Эскиз
Г-1	582; 195
Г-2	582; 190
Г-4	582; 290
Г-29	1581; 27°; 601
Г-30	601; 27°; 3181
Г-41	601; 27°; 881
Г-74	600; 27°; 3309; 27°; 3509
Г-75	601; 27°; 3563
Г-79	600; 27°; 3308; 27°; 844
Г-84	1008; 27°; 3308; 27°; 3144
Г-85	1963; 27°; 601
Г-86	844; 27°; 3308; 27°; 4200
Г-92	844; 27°; 2679
Г-101	1609; 27°; 3308; 27°; 4600
Г-104	610; 27°; 2759
П-18	410; 116; 410
П-21	410; 137; 410
П-22	800; 116
Х-4	45°; 45°; 134; 134

Примечание: размеры даны по наружным граням.

1. Общие данные, общие указания, ведомость расхода основных материалов см. лист 1.
2. Монолитная лестница ЛМм-5 замаркирована на листе 6.

0.000=158.000						Заказчик ООО "Открытые мастерские"
Изм.	Кол.уч.	Лист	№Док.	Подпись	Дата	Шифр 1-24/01- КЖ14-1 ч.1
						Жилой комплекс, расположенный по адресу г.Москва внутригородское муниципальное образование Соколиная Гора, 8-я улица Соколиной Горы, земельный участок 26А
Разраб.		Киселев			11.2024	Многоквартирный жилой дом Подземная автостоянка — Стадия: Р; Лист: 12; Листов:
ГИП		Маторов			11.2024	
Гл.констр.		Шилобоков			11.2024	
Н.контр.		Ермолаева			11.2024	Схема армирования монолитной лестницы ЛМм-5 с отм.-5.950 на отм. -0.770 в осях: 36-46-6/Б-В/Б — ООО "КУБИК"

Согласовано

Взам. инв. №

Подп. и дата

Инв. № подл.

Формат: А0

Спецификация арматурных изделий

Поз.	Обозначение	Наименование	Кол.	Масса ед., кг	Примечание
		Кр-1			
		Детали			
1	ГОСТ Р 52544-2006	∅ 10 А500С L= 1380	2	0.85	1.70
2	ГОСТ Р 52544-2006	∅ 10 А500С L= 110	8	0.07	0.56

Каркас Кр-1

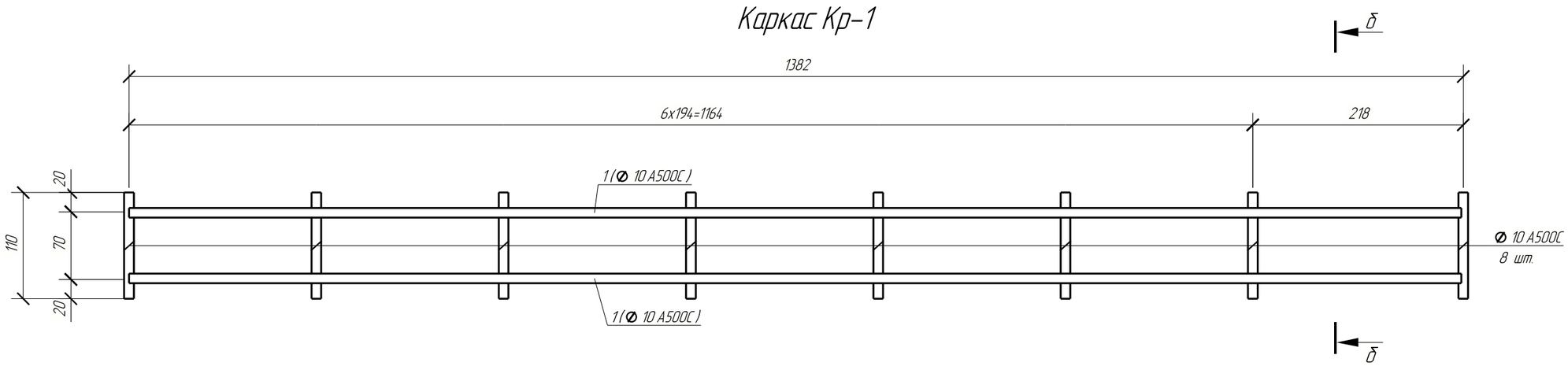

б – б

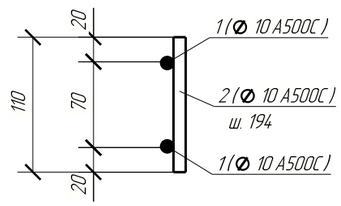

Согласовано

Взам. инв. №

Подп. и дата

Инв. № подл.

0,000=158.000

Изм.	Кол.уч.	Лист	№док.	Подпись	Дата
Разраб.		Киселев			11.2024
ГИП		Майоров			11.2024
Гл.констр.		Шиповская			11.2024
Н.контр.		Ермолаева			11.2024

Заказчик ООО "Открытые мастерские"

Шифр 1-24_01-КЖ14-1ч.1

Жилой комплекс, расположеный по адресу: г.Москва внутригородское муниципальное образование Соколиная Гора, 8-я улица Соколиной Горы, земельный участок 26А

Лестницы, площадки и крыльца (подземная часть)

Стадия	Лист	Листов
Р	13	

Каркас Кр-1

ООО "КУБИК"

Формат: А3

Спецификация арматурных изделий

Поз.	Обозначение	Наименование	Кол.	Масса ед., кг	Примечание
		С-1			
	ГОСТ 23279-2012	4С 5 Вр-I-100/5 Вр-I-100 355х88	1	2.3	

Ступень С-1

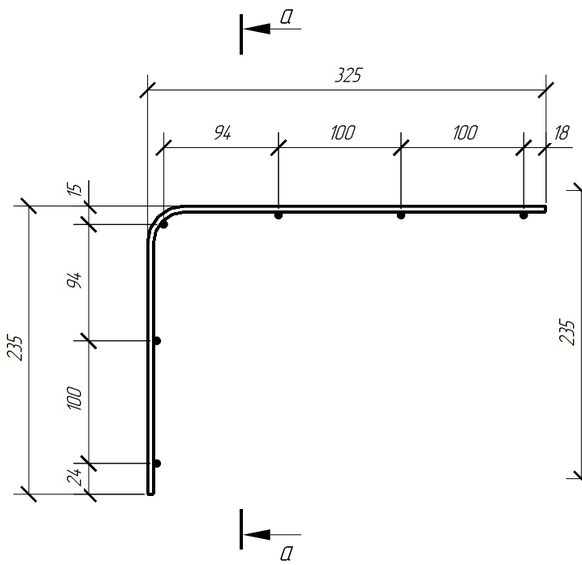

а – а

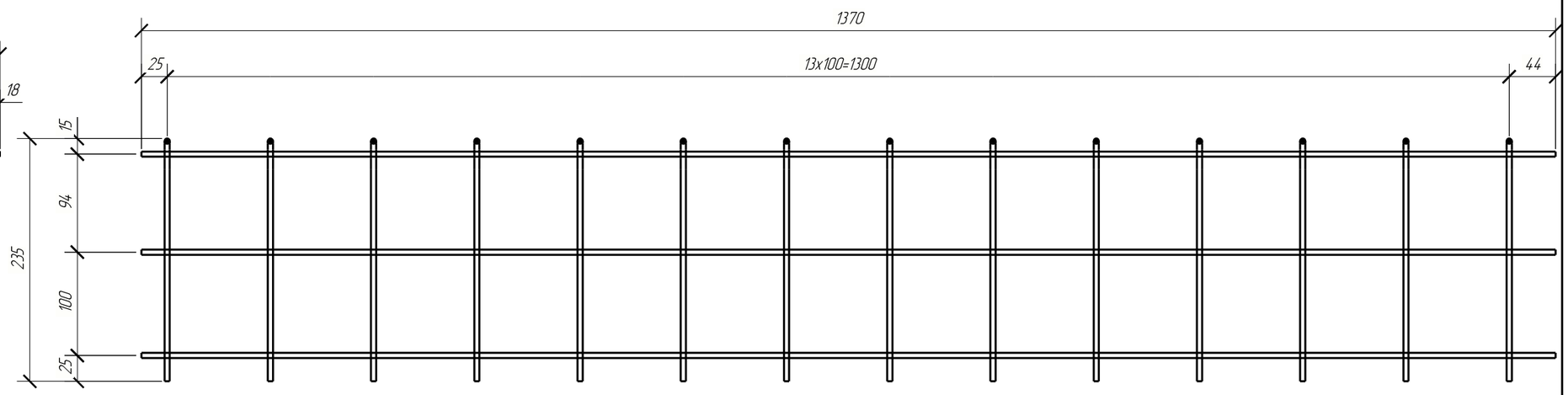

0,000=158.000

Изм.	Кол.уч.	Лист	№док.	Подпись	Дата
Разраб.		Киселев			11.2024
ГИП		Майоров			11.2024
Гл.констр.		Шиповская			11.2024
Н.контр.		Ермолаева			11.2024

Заказчик ООО "Открытые мастерские"

Шифр 1-24_01-КЖ14-14.1

Жилой комплекс, расположеный по адресу: г.Москва внутригородское муниципальное образование Соколиная Гора, 8-я улица Соколиной Горы, земельный участок 26А

Лестницы, площадки и крыльца (подземная часть)

Стадия	Лист	Листов
Р	14	

Ступень С-1

ООО "КУБИК"

Согласовано

Взам. инв. №

Подп. и дата

Инв. № подл.

Формат: А3

Спецификация арматурных изделий

Поз.	Обозначение	Наименование	Кол.	Масса ед., кг	Примечание
		С-2			
	ГОСТ 23279-2012	4С 5 Вр-I-100/5 Вр-I-100 355х88	1	2	

Ступень С-2

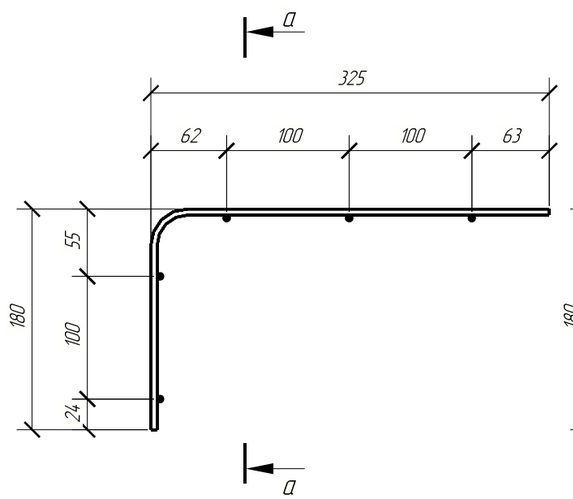

а – а

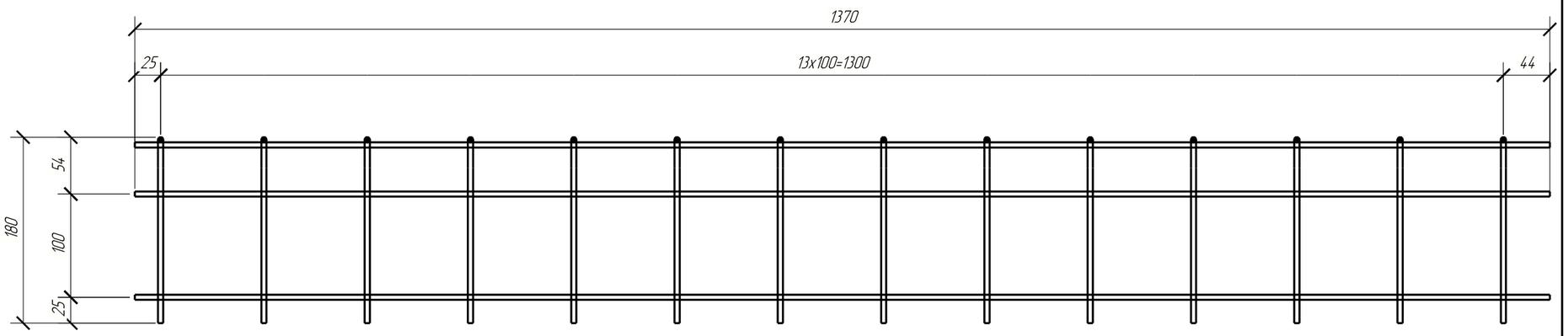

0,000=158.000						Заказчик ООО "Открытые мастерские"		
						Шифр 1-24_01-КЖ14-14.1		
						Жилой комплекс, расположеный по адресу: г.Москва внутригородское муниципальное образование Соколиная Гора, 8-я улица Соколиной Горы, земельный участок 26А		
Изм.	Кол.уч.	Лист	№док.	Подпись	Дата			
Разраб.		Киселев			11.2024	Лестницы, площадки и крыльца (подземная часть)	Стадия	Лист	Листов
ГИП		Майоров			11.2024		Р	15	
Гл.констр.		Шиповская			11.2024				
Н.контр.		Ермолаева			11.2024	Ступень С-2	ООО "КУБИК"		

Согласовано

Взам. инв. №

Подп. и дата

Инв. № подл.

Формат: А3