ООО "Открытые мастерские"

ГОСТИНИЦА, РАСПОЛОЖЕННАЯ ПО АДРЕСУ: Г. МОСКВА, ВНУТРИГОРОДСКОЕ МУНИЦИПАЛЬНОЕ ОБРАЗОВАНИЕ ПРЕОБРАЖЕНСКОЕ, УЛ. ПОТЕШНАЯ, ВЛ.5, СТР. 1, 2.

РАБОЧАЯ ДОКУМЕНТАЦИЯ

Системы ЭОМ

11-ОМ/2023-ЭОМ3

Встроенные нежилые помещения.
Электроосвещение и силовое электрооборудование.

(Изменение рабочей документации выполнено на основании замечаний Заказчика от 12.11.2024, а также в связи с изменениями заданий раздела автоматизации)

Москва 2024 г.

ООО "Открытые мастерские"

ГОСТИНИЦА, РАСПОЛОЖЕННАЯ ПО АДРЕСУ: Г. МОСКВА, ВНУТРИГОРОДСКОЕ МУНИЦИПАЛЬНОЕ ОБРАЗОВАНИЕ ПРЕОБРАЖЕНСКОЕ, УЛ. ПОТЕШНАЯ, ВЛ.5, СТР. 1, 2.

РАБОЧАЯ ДОКУМЕНТАЦИЯ

Системы ЭОМ

11-ОМ/2023-ЭОМ3

Встроенные нежилые помещения.
Электроосвещение и силовое электрооборудование.

(Изменение рабочей документации выполнено на основании замечаний Заказчика от 12.11.2024, а также в связи с изменениями заданий раздела автоматизации)

Главный инженер проекта Зверева Т.С.

Москва 2024 г.

АССОЦИАЦИЯ САМОРЕГУЛИРУЕМЫХ ОРГАНИЗАЦИЙ ОБЩЕРОССИЙСКАЯ НЕГОСУДАРСТВЕННАЯ НЕКОММЕРЧЕСКАЯ ОРГАНИЗАЦИЯ – ОБЩЕРОССИЙСКОЕ МЕЖОТРАСЛЕВОЕ ОБЪЕДИНЕНИЕ РАБОТОДАТЕЛЕЙ «НАЦИОНАЛЬНОЕ ОБЪЕДИНЕНИЕ САМОРЕГУЛИРУЕМЫХ ОРГАНИЗАЦИЙ, ОСНОВАННЫХ НА ЧЛЕНСТВЕ ЛИЦ, ВЫПОЛНЯЮЩИХ ИНЖЕНЕРНЫЕ ИЗЫСКАНИЯ, И САМОРЕГУЛИРУЕМЫХ ОРГАНИЗАЦИЙ, ОСНОВАННЫХ НА ЧЛЕНСТВЕ ЛИЦ, ОСУЩЕСТВЛЯЮЩИХ ПОДГОТОВКУ ПРОЕКТНОЙ ДОКУМЕНТАЦИИ»

7718276784-20241202-0923
(регистрационный номер выписки)

02.12.2024
(дата формирования выписки)

ВЫПИСКА
из единого реестра сведений о членах саморегулируемых организаций в области инженерных изысканий и в области архитектурно-строительного проектирования и их обязательствах

Настоящая выписка содержит сведения о юридическом лице (индивидуальном предпринимателе), осуществляющем подготовку проектной документации:

Общество с ограниченной ответственностью "Открытые мастерские"
(полное наименование юридического лица/ФИО индивидуального предпринимателя)

1157746893248
(основной государственный регистрационный номер)

1. Сведения о члене саморегулируемой организации:		
1.1	Идентификационный номер налогоплательщика	7718276784
1.2	Полное наименование юридического лица (Фамилия Имя Отчество индивидуального предпринимателя)	Общество с ограниченной ответственностью "Открытые мастерские"
1.3	Сокращенное наименование юридического лица	ООО "ОМ"
1.4	Адрес юридического лица Место фактического осуществления деятельности (для индивидуального предпринимателя)	107023, Россия, Москва, Москва, Преображенское, Электрозаводская, 27, стр 8
1.5	Является членом саморегулируемой организации	Саморегулируемая организация ассоциация проектировщиков «СтройАльянсПроект» (СРО-П-171-01062012)
1.6	Регистрационный номер члена саморегулируемой организации	П-171-007718276784-0265
1.7	Дата вступления в силу решения о приеме в члены саморегулируемой организации	22.08.2017
1.8	Дата и номер решения об исключении из членов саморегулируемой организации, основания исключения	

2. Сведения о наличии у члена саморегулируемой организации права осуществлять подготовку проектной документации:		
2.1 в отношении объектов капитального строительства (кроме особо опасных, технически сложных и уникальных объектов, объектов использования атомной энергии) (дата возникновения/изменения права)	2.2 в отношении особо опасных, технически сложных и уникальных объектов капитального строительства (кроме объектов использования атомной энергии) (дата возникновения/изменения права)	2.3 в отношении объектов использования атомной энергии (дата возникновения/изменения права)
Да, 22.08.2017	Нет	Нет

3. Компенсационный фонд возмещения вреда		
3.1	Уровень ответственности члена саморегулируемой организации по обязательствам по договору подряда на подготовку проектной документации, в соответствии с которым указанным членом внесен взнос в компенсационный фонд возмещения вреда	**Третий уровень ответственности (не превышает триста миллионов рублей)**
3.2	Сведения о приостановлении / прекращении права осуществлять подготовку проектной документации объектов капитального строительства	
4. Компенсационный фонд обеспечения договорных обязательств		
4.1	Дата, с которой член саморегулируемой организации имеет право осуществлять подготовку проектной документации по договорам подряда, заключаемым с использованием конкурентных способов заключения договоров, в соответствии с которым указанным членом внесен взнос в компенсационный фонд обеспечения договорных обязательств	**22.08.2017**
4.2	Уровень ответственности члена саморегулируемой организации по обязательствам по договорам подряда на подготовку проектной документации, заключаемым с использованием конкурентных способов заключения договоров, в соответствии с которым указанным членом внесен взнос в компенсационный фонд обеспечения договорных обязательств	**Третий уровень ответственности (не превышает триста миллионов рублей)**
4.3	Дата уплаты дополнительного взноса	**26.06.2024**
4.4	Сведения о приостановлении / прекращении права осуществлять подготовку проектной документации по договорам подряда, заключаемым с использованием конкурентных способов заключения договоров	
5. Фактический совокупный размер обязательств		
5.1	Фактический совокупный размер обязательств по договорам подряда на подготовку проектной документации, заключаемым с использованием конкурентных способов заключения договоров на дату выдачи выписки	**Нет**

Руководитель аппарата

НОПРИЗ

ДОКУМЕНТ ПОДПИСАН УСИЛЕННОЙ КВАЛИФИЦИРОВАННОЙ ЭЛЕКТРОННОЙ ПОДПИСЬЮ

Владелец: Кожуховский Алексей Олегович

123056, г. Москва, ул. 2-ая Брестская, д.5

СЕРТИФИКАТ 053be38e002cb2f5ae4596563321274ad8

ДЕЙСТВИТЕЛЕН: С 18.11.2024 ПО 18.11.2025

А.О. Кожуховский

Ведомость ссылочных и прилагаемых документов

Обозначение	Наименование	Примечание
11-ОМ/2023-ЭМ1	Корпус 1. Жилая часть. Силовое электрооборудование	
11-ОМ/2023-ЭО1	Корпус 1. Жилая часть. Электроосвещение	
11-ОМ/2023-ЭМ2	Корпус 2. Жилая часть. Силовое электрооборудование	
11-ОМ/2023-ЭО2	Корпус 2. Жилая часть. Электроосвещение	
11-ОМ/2023-ЭОМ3	Встроенные нежилые помещения. Электроосвещение и силовое электрооборудование	
11-ОМ/2023-ЭОМ4	Подземная автостоянка. Электроосвещение и силовое электрооборудование	
11-ОМ/2023-ЭОМ.ИТП	Индивидуальный тепловой пункт. Электроосвещение и силовое электрооборудование	
11-ОМ/2023-ЭОМ.ВНС	Водопроводная насосная станция. Электроосвещение и силовое электрооборудование	
11-ОМ/2023-ЭГ	Молниезащита. Заземление. Основная система уравнивания потенциалов	
11-ОМ/2023-ЭС	Система электроснабжения. Внутриплощадочные сети 0.4кВ	
11-ОМ/2023-ЭН	Наружное электроосвещение	

Ведомость ссылочных и прилагаемых документов

Обозначение	Наименование	Примечание
	Ссылочные документы	
ПУЭ (7-е издание)	Правила устройств электроустановок	
СП 256.1325800.2016	Электроустановки жилых и общественных зданий. Правила проектирования и монтажа. Актуализированная редакция СП 31-110-2003	
СП 52.13330.2016	Естественное и искусственное освещение. Актуализированная редакция СНиП 23-05-95*	
СП 76.13330.2016	Электротехнические устройства. Актуализированная редакция СНиП 3.05.06-85	
ГОСТ 31565-2012	Кабельные изделия. Требования пожарной безопасности	
Технический циркуляр № 6/2004	О выполнении основной системы уравнивания потенциалов на вводе в здание	
ГОСТ 7746-2015	Трансформаторы тока. Общие технические условия	
	Прилагаемые документы	
11-ОМ/2023-ЭОМ3.СО	Спецификация оборудования, изделий и материалов	Листов: 8

Согласовано

Согласовано

Взам. инв. №

Подп. и дата

Инв. № подл.

Технические решения, принятые в проекте, соответствуют требованиям экологических, санитарно-гигиенических, противопожарных и других норм, действующих на территории Российской Федерации, а также исходным данным и техническим условиям по безопасности эксплуатации установки и обеспечивают безопасную для жизни и здоровья людей эксплуатацию объекта при соблюдении предусмотренных проектом мероприятий.

Безопасная эксплуатация объектов по данному проекту обеспечивается при условии соблюдения действующих правил техники безопасности и эксплуатационных инструкций, и соответствии зданий и сооружений, оборудования, материалов, схем и условий строительно-монтажных работ проектным требованиям.

Главный инженер проекта — Т. С. Зверева

Изменение рабочей документации выполнено на основании замечаний Заказчика от 12.11.2024, а также в связи с изменениями заданий раздела автоматизации

Изм.	Кол. уч	Лист	№ док.	Подп.	Дата
Разработал		Демихов			12.24
Гл. спец.		Демихов			12.24
ГИП		Зверева			12.24
Н. контр.		Зверева			12.24

11-ОМ/2023-ЭОМ3

Гостиница, расположенная по адресу: г. Москва, внутригородское муниципальное образование Преображенское, ул. Потешная, вл. 5, стр. 1, 2

Встроенные нежилые помещения. Электроосвещение и силовое электрооборудование

Стадия	Лист	Листов
Р	1	27

Общие данные (начало)

Открытые мастерские

Формат А3

Ведомость рабочих чертежей основного комплекта

Лист	Наименование	Примечание
1	Общие данные (начало)	
2	Общие данные (продолжение)	
3	Общие данные (продолжение)	
4	Общие данные (окончание)	
5	ВРУ-3. Схема электрическая принципиальная	
6	Щит рабочего освещения ЩСО. Схема электрическая принципиальная	
7	Щит аварийного освещения ЩАО. Схема электрическая принципиальная	
8	ВРУ-4. Схема электрическая принципиальная	
9	Электроснабжение магазина непродовольственных товаров 2. Схема электрическая принципиальная	
10	Щит механизации. Схема электрическая принципиальная	
11	Корпус 1. Техническое подполье. План силовой распределительной сети	
12	Корпус 1. Этаж 1. План силовой распределительной сети	
13	Корпус 2. Техническое подполье. План силовой распределительной сети	
14	Корпус 2. Этаж 1. План силовой распределительной сети	
15	Корпус 1. Помещения сдаваемые в аренду. План групповой сети временного освещения	
16	Корпус 2. Помещения сдаваемые в аренду. План групповой сети временного освещения	
17	Корпус 1. ВРУ-4. План групповой сети освещения	
18	Корпус 2. ВРУ-3. План групповой сети освещения	
19	Корпус 1. ВРУ-4. План монтажа сборных кабельных конструкций	
20	Корпус 2. ВРУ-3. План монтажа сборных кабельных конструкций	
21	План -1 этажа. Экспликация помещений	
22	Корпус 1. Этаж 1. Экспликация помещений	
23	Корпус 2. Этаж 1. Экспликация помещений	
24	ВРУ-1-1.ШУК1. Схема электрическая принципиальная	
25	ВРУ-2.ШУК1. Схема электрическая принципиальная	
26	Корпус 1. План групповой осветительной и силовой сети кладовых	
27	Корпус 2. План групповой осветительной и силовой сети кладовых	

Изменение рабочей документации выполнено в связи с изменениями заданий раздела автоматизации

Согласовано

Согласовано

Взам. инв. №

Подп. и дата

Инв. № подл.

1. ОБЩИЕ УКАЗАНИЯ

Целью данного комплекта является разработка решений по электросиловому оборудованию и электрическому освещению встроенных нежилых помещений в составе гостиницы, расположенная по адресу: г. Москва, внутригородское муниципальное образование Преображенское, ул. Потешная, вл. 5, стр. 1, 2.

Проект выполнен на основании:

- технического задания на проектирование;
- смежных разделов АР, ОВиК, ВК, СС;
- действующих нормативных документов и правил.

2. ЭЛЕКТРОСНАБЖЕНИЕ. ЭЛЕКТРОСИЛОВОЕ ОБОРУДОВАНИЕ

Для приема и распределения электроэнергии между электроприемниками, проектом предусмотрены следующие электроустановки:

--- ВРУ-3 - для электроснабжения помещений, сдаваемых в аренду, расположенных на 1м этаже корпуса 2;

--- ВРУ-4 - для электроснабжения магазина непродовольственных товаров №1, расположенного на 1м этаже корпуса 1;

--- электроснабжение магазина непродовольственных товаров 2, расположенного на 1м этаже корпуса 1, выполняется путем подключения к вводной панели вводно-распределительного устройства ВРУ-1-2 (принципиальная схема- см. комплект 11-ОМ/2023-ЭМ1)

Категория надежности электроснабжения - II. Напряжение питающей сети 380/220В переменного тока, система заземления TN-C-S глухое заземление нейтрали трансформатора.

В помещениях, сдаваемых в аренду, предусматривается установка индивидуальных щитков механизации с установкой однополюсных автоматических выключателей для питания временного освещения и устройств малой механизации отделочных работ. Разводка внутренних электрических сетей выполняется Арендатором по отдельному проекту.

3. ОСВЕЩЕНИЕ

Проектом предусмотрено следующие виды освещения:

-- рабочее освещение электропомещений;

-- резервное освещение электропомещений;

Изм.	Кол. уч	Лист	№ док.	Подп.	Дата
Разработал		Демихов			12.24
Гл. спец.		Демихов			12.24
Н. контр.		Зверева			12.24

11-ОМ/2023-ЭОМ3

Гостиница, расположенная по адресу: г. Москва, внутригородское муниципальное образование Преображенское, ул. Потешная, вл. 5, стр. 1, 2

Встроенные нежилые помещения. Электроосвещение и силовое электрооборудование

Стадия	Лист	Листов
Р	2	

Общие данные (продолжение)

Открытые мастерские

Формат А3

-- в помещениях электрощитовых предусматривается установка ящиков с разделительным трансформатором 220/12В для подключения переносных осветительных приборов;

-- временное освещение в помещениях, сдаваемых в аренду, необходимое для наблюдения дежурным персоналом за инженерными коммуникациями.

В качестве осветительных приборов для временного освещения помещений, сдаваемых в аренду, предусмотрено применение светильников со светодиодными лампами; для освещения электропомещений применяются светодиодные светильники.

Управление освещением местное, при помощи выключателей, установленных при входе в помещения. Выключатели устанавливаются со стороны дверной ручки на высоте 1000мм от уровня чистого пола.

4. СВЕДЕНИЯ О РАСПРЕДЕЛИТЕЛЬНОЙ И ГРУППОВОЙ СЕТИ

Распределительная сеть принята трехфазной пятипроводной; групповая сеть освещения принята однофазной трехпроводной.

В соответствии с требованиями ГОСТ 31565-2012, проектом предусмотрено применение кабелей марки ППГнг(А)-HF.

Способ прокладки кабелей:

-- в электропопещениях: открыто на сборных кабельным конструкциях;

-- в пространстве технического подполья- на существующих сборных кабельных конструкциях, совместно с кабелями жилой части;

-- в пространстве помещений сдаваемых в аренду- открыто по строительным конструкциям в индустриальной гофрированной трубе;

-- монтаж кабелей временного освещения выполняется открыто на строительных конструкциях в неподдерживающей горение ПВХ трубе.

При прокладке на высоте менее 2м, кабели должны быть защищены от механических повреждений путем прокладки в стальной водогазопроводной трубе

В соответствии с требованиями ПУЭ кабели приняты с разноцветной изоляцией жил:

-- нулевого рабочего (N) проводника - голубого цвета;

-- защитного (PE) проводника - желто-зеленого цвета;

-- фазных проводов - любого другого цвета.

Проход кабелей через перегородки и перекрытия выполняется в отрезках стальных труб с последующей герметизацией легкопробиваемым несгораемым раствором.

5. ЗАЩИТНЫЕ МЕРОПРИЯТИЯ

Для защиты от поражения электрическим током при пробое изоляции электрооборудования предусматриваются следующие мероприятия:

---все металлические части электрооборудования нормально не находящиеся под напряжением, но которые могут оказаться под напряжением вследствие нарушения изоляции, подлежат занулению. Зануление выполняется при помощи защитного PE-проводника, проложенного в составе кабельной линии;

---для защиты групповых линий, питающих штепсельные розетки, предусматривается установка устройств дифференциального тока с номинальным током срабатывания 30мА.

---для защиты от нарушений изоляционного покрова токоведущих жил электропроводки, возможных при выполнении монтажных работ, предусмотрено применение кабелей в защитной оболочке;

---в соответствии с указаниями ПУЭ в проектируемом здании выполняется основная система уравнивания потенциалов (ОСУП), объединяющая между собой следующие проводящие части:

1) нулевой защитный PEN-проводник питающей линии;
2) заземляющий проводник, присоединенный к заземлителю повторного заземления на вводе в здание;
3) металлические трубы коммуникаций, входящих в здание: горячего и холодного водоснабжения, канализации, отопления и т.п;
4) металлические части каркаса здания;
5) заземляющее устройство системы молниезащиты;
6) металлические оболочки телекоммуникационных кабелей.

Для соединения с основной системой уравнивания потенциалов все указанные части должны присоединяться к главной заземляющей шине (ГЗШ) при помощи проводников системы уравнивания потенциалов. Решения по ОСУП предусмотрены разделом 11-ОМ/2023-ЭГ.

---в электропомещениях объекта предусматривается монтаж полосы дополнительной системы уравнивания потенциалов (ДСУП). Система дополнительного уравнивания потенциалов должна соединять между собой все одновременно доступные прикосновению открытые проводящие части стационарного электрооборудования и сторонние проводящие части, включая доступные прикосновению металлические части строительных конструкций здания, а также нулевые защитные проводники.

В качестве полосы предусматривается применение стальной оцинкованной полосы 40х4, проложенной на высоте 400-600мм от уровня пола, крепление полосы к строительным

Согласовано

Согласовано

Взам. инв. №

Подп. и дата

Инв. № подл.

Изм.	Кол. уч	Лист	№ док.	Подп.	Дата	11-ОМ/2023-ЭОМ3		
						Гостиница, расположенная по адресу: г. Москва, внутригородское муниципальное образование Преображенское, ул. Потешная, вл. 5, стр. 1, 2		
Разработал		Демихов			09.24	Встроенные нежилые помещения. Электроосвещение и силовое электрооборудование	Стадия	Лист	Листов
							Р	3	
Гл. спец.		Демихов			09.24				
						Общие данные (продолжение)	Открытые мастерские		
Н. контр.		Красиловец			09.24				

Формат А3

конструкциям выполняется при помощи держателей. Соединение отрезков полосы выполняется при помощи сварки. Места соединений после сварки должны быть окрашены

Оборудование и материалы, принимаемые к монтажу, в том числе и иностранного производства, должны иметь сертификат соответствия в системе сертификации ГОСТ РФ, а кабельная продукция и кабеленесущие монтажные изделия дополнительно соответствовать нормам пожарной безопасности.

Согласовано

Согласовано

Взам. инв. №

Подп. и дата

Инв. № подл.

Изм.	Кол. уч	Лист	№ док.	Подп.	Дата
Разработал		Демихов			09.24
Гл. спец.		Демихов			09.24
Н. контр.		Красиловец			09.24

11-ОМ/2023-ЭОМ3

Гостиница, расположенная по адресу: г. Москва, внутригородское муниципальное образование Преображенское, ул. Потешная, вл. 5, стр. 1, 2

Встроенные нежилые помещения. Электроосвещение и силовое электрооборудование

Стадия	Лист	Листов
Р	4	

Общие данные (окончание)

Открытые мастерские

Формат А3

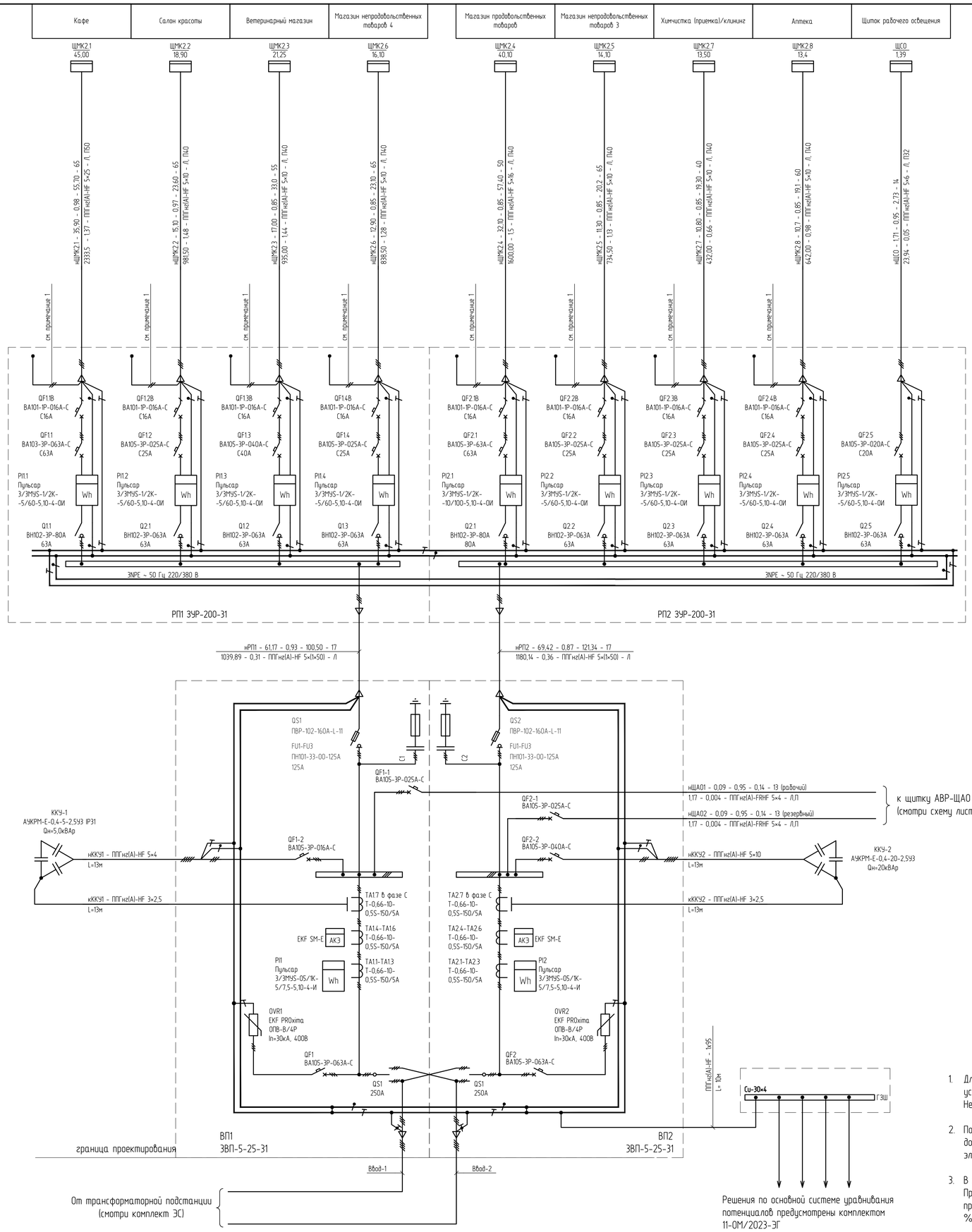

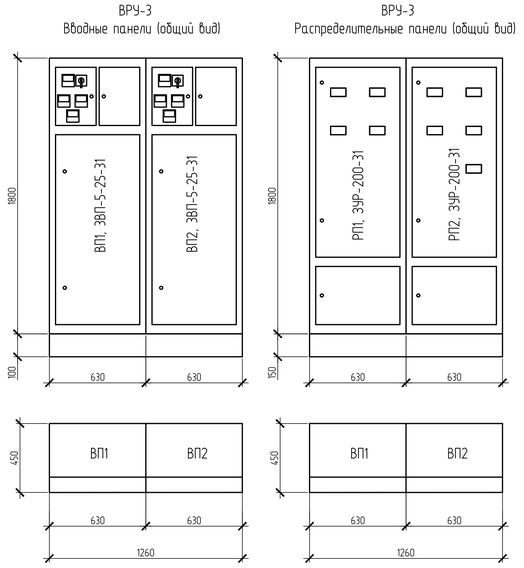

Таблица 1. Расчет электрических нагрузок нежилых помещений

№ п.	Наименование потребителя	Площадь, кв.м	Кпп	Руд. кВт/кв м	Руст., кВт	Ррасч, кВт	Sрасч, кВ·А	cos(f)	Iрасч, А
1	2	3	4	5	6	7	8	9	10
1	Магазин непродовольственных товаров №3	37,79	1,00	0,3	14,10	11,30	13,30	0,85	20,20
2	Магазин непродовольственных товаров №4	42,88	1,00	0,3	16,10	12,90	15,18	0,85	23,10
3	Кафе	119,68	1,00	0,3	45,00	35,90	36,63	0,98	55,70
4	Магазин продовольственных товаров	106,89	1,00	0,3	40,10	32,10	37,76	0,85	57,40
5	Салон красоты	50,41	1,00	0,3	18,90	15,10	15,56	0,97	23,60
6	Ветеринарный магазин	56,76	1,00	0,3	21,25	17,00	20,00	0,85	33,0
7	Химчистка (приемка) / клининг	35,83	1,00	0,3	13,50	10,80	12,71	0,85	19,30
8	Аптека	35,77	1,00	0,3	13,40	10,70	12,60	0,85	19,10

Примечание - на основании технического задания для расчета мощности коммерческих помещений принята удельная мощность 0,30 кВт/кв.б.

Таблица 2. Расчет электрических нагрузок. Ввод-1

№ п.	Наименование потребителя	Кол-во	Руст, кВт	Ррасч, кВт	Кс	Км	Ррасч, кВт	Sрасч, кВ·А	cos(f)	Iрасч, А
1	2	3	4	5	6	7	8	9	10	11
1	Кафе	-	45,00	35,90	0,80	1,00	35,90	36,63	0,98	-
2	Салон красоты	-	18,90	15,10	0,80	0,80	12,08	12,45	0,97	
3	Ветеринарный магазин	-	21,25	17,00	0,80	0,80	13,60	16,00	0,85	-
4	Магазин непродовольственных товаров 4	-	16,10	12,90	0,80	0,80	10,32	12,14	0,85	-
5	Аварийное освещение электропомещений		0,10	0,10	1,00	1,00	0,100	0,11	0,95	
6	Итог:	-	101,33	-	-	-	72,00	77,33	0,93	117,49
8	Итог (при условии применения УКРМ):	-	101,33	-	-	-	72,00	75,79	0,95	115,15

Таблица 3. Расчет электрических нагрузок. Ввод-2

№ п.	Наименование потребителя	Кол-во	Руст, кВт	Ррасч, кВт	Кс	Км	Ррасч, кВт	Sрасч, кВ·А	cos(f)	Iрасч, А
1	2	3	4	5	6	7	8	9	10	11
1	Магазин продовольственных товаров	-	40,10	32,10	0,80	1,00	32,10	37,76	0,85	-
2	Магазин непродовольственных товаров 3	-	14,10	11,30	0,80	0,80	9,0	10,59	0,85	-
3	Химчистка (приемка) / клининг	-	13,50	10,80	0,80	0,70	7,56	8,89	0,85	-
4	Аптека	-	13,40	10,70	0,80	0,80	8,56	10,07	0,85	-
5	Рабочее освещение электропомещений	-	0,10	0,10	1,00	1,00	0,10	0,11	0,95	
6	Трансформаторы для подключения переносного освещения	2	0,50	0,50	1,00	1,00	0,50	0,53	0,95	
7	Обогрев электропомещений	2	1,00	1,00	1,00	1,00	1,00	1,02	0,98	
8	Итог:	-	82,70	-	-	-	58,82	68,97	0,85	104,79
8	Итог (при условии применения УКРМ):	-	82,70	-	-	-	58,82	61,92	0,95	94,10

Таблица 4. Расчет электрических нагрузок в послеаварийном режиме

№ п.	Наименование потребителя	Кол-во	Руст, кВт	Ррасч, кВт	Кс	Км	Ррасч, кВт	Sрасч, кВ·А	cos(f)	Iрасч, А
1	2	3	4	5	6	7	8	9	10	11
1	Кафе	-	45,0	35,90	0,80	1,00	35,90	36,63	0,98	-
2	Магазин продовольственных товаров	-	40,10	32,10	0,80	0,80	25,68	30,21	0,85	
3	Ветеринарный магазин	-	21,25	17,00	0,80	0,80	13,60	16,00	0,85	-
4	Магазин непродовольственных товаров 3	-	14,10	11,30	0,8	0,8	9,0	10,59	0,85	
5	Магазин непродовольственных товаров 4	-	16,10	12,90	0,80	0,80	10,32	12,14	0,85	-
6	Салон красоты	-	18,90	15,10	0,80	0,80	12,08	12,45	0,97	
7	Химчистка (приемка) / клининг	-	13,50	10,80	0,80	0,70	7,56	8,89	0,85	
8	Аптека	-	13,40	10,70	0,80	0,80	8,56	10,07	0,85	
9	Аварийное освещение электропомещений	-	0,10	0,10	1,00	1,00	0,10	0,11	0,95	-
10	Рабочее освещение электропомещений	-	0,10	-	1,00	1,00	0,10	0,11	0,95	
11	Трансформаторы для подключения переносного освещения	-	0,50	0,50	1,00	1,00	0,50	0,53	0,95	
12	Обогрев электропомещений	-	1,00	1,00	1,00	1,00	1,00	1,02	0,98	
13	Итог:	-	184,05	-	-	-	124,40	138,75	0,90	210,81
14	Итог (при условии применения УКРМ):	-	184,05	-	-	-	124,40	130,95	0,95	198,96

Потребность кабелей и проводов

Число и сечение жил, напряжение	Марка	
	ППГнг(А)-HF	ППГнг(А)-FRHF
3×2,5-0,66	26	-
5×4-0,66	13	26
5×6-0,66	14	-
5×10-1	363	-
5×16-1	50	-
5×25-1	65	
1×95-1	10	
-5×(1×50)-1	34	-

1. Для ограничения потребления электроэнергии в учетно-распределительных панелях установить временные однополюсные автоматические выключатели на 16А. Незадействованные токоведущие жилы кабелей должны быть заизолированы.
2. После выполнения Арендателем ремонтных работ и оформления всей разрешительной документации временные автоматические выключатели подлежат демонтажу. И электроснабжение помещения переводится на постоянную схему.
3. В соответствие с ГОСТ 7746—2015 "Трансформаторы тока. Общие технические условия". При заказе тр-ов тока будет указано в заказе изготовителю о необходимости предусмотреть кратковременное, не более 2 ч в неделю, повышение первичного тока на 20 % по отношению к наибольшему рабочему первичному току.
4. В комплектации, для панелей предусмотрен цоколь высотой 100 мм;

Изменение рабочей документации выполнено на основании замечаний Заказчика.

Изм.	Кол. уч.	Лист	№ док.	Подп.	Дата
1	-	зам	-		09.24

11-ОМ/2023-ЭОМ3

Гостиница, расположенная по адресу: г. Москва, внутригородское муниципальное образование Преображенское, ул. Потешная, вл. 5, стр. 1, 2

Разработал	Демихов	12.24
Гл. спец.	Демихов	12.24
Н. контр.	Зверева	12.24

Встроенные нежилые помещения. Электроосвещение и силовое электрооборудование.

Стадия	Лист	Листов
Р	5	

ВРУ-3. Схема электрическая принципиальная

Открытые мастерские

Согласовано

Согласовано

Взам. инв. №

Подп. и дата

Инв. № подл.

Формат А1

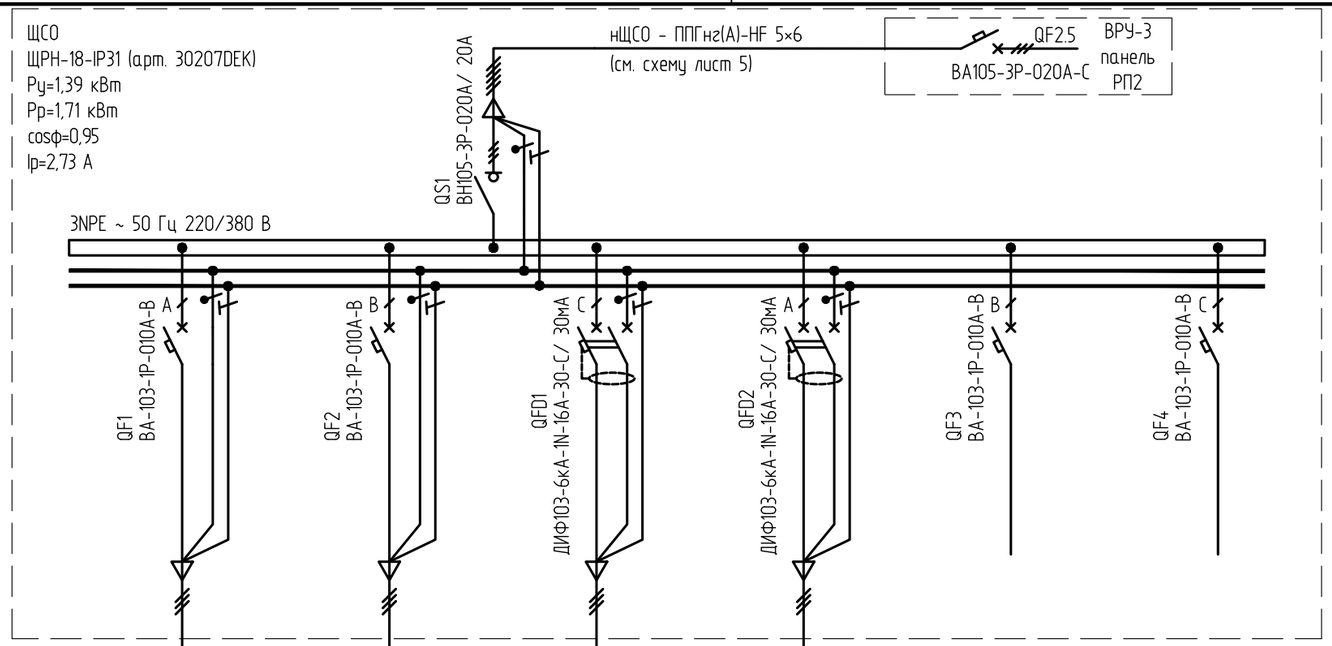

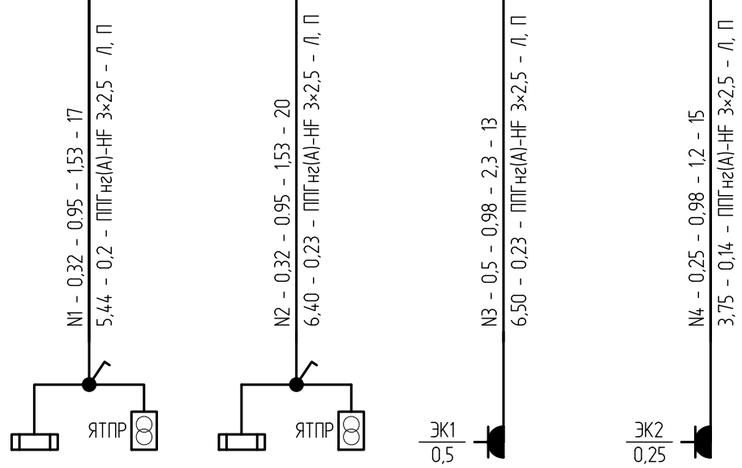

Источник питания							
Аппарат на вводе (выключатель автоматический или выключатель нагрузки): номер; тип; ток расцепителя или номинальный ток, А							
Аппарат на линии (выключатель автоматический или выключатель нагрузки): номер; тип; ток расцепителя или номинальный ток, А							
Пускатель магнитный (устройство защитного отключения или другие аппараты): номер; тип; номинальный ток, А							
Маркировка - расчетная нагрузка, кВт - cos(φ) - расчетный ток, А - длина участка, м Момент нагрузки, кВт*м - потеря напряжения, % - марка, сечение проводника - способ прокладки							
Условное обозначение							
N по плану		N1	N2	N3	N4	-	-
Тип		-	-	-	-	-	-
Установленная или номинальная мощность, кВт		0,32	0,32	0,5	0,25	-	-
Расчетный или номинальный/пусковой ток, А		1,5	1,5	2,4	1,2	-	-
Наименование потребителя, назначение линии		Рабочее освещение электрощитовой ВРУ-3 (помещение 3.01)	Рабочее освещение кабельного помещения (помещение 03.19)	Электроконвектор в кабельном помещении (помещение 03.01)	Электроконвектор в кабельном помещении (помещение 03.19)	Резерв	Резерв

Потребность кабелей и проводов

Число и сечение жил, напряжение	Марка
	ППГнг(А)-HF
3×2,5-0,66	65

Согласовано

Согласовано

Взам. инв. №

Подп. и дата

Инв. № подл.

Изменение рабочей документации выполнено на основании замечаний Заказчика

Изм.	Кол. уч	Лист	№ док.	Подп.	Дата
Разработал		Демихов			12.24
Гл. спец.		Демихов			12.24
Н. контр.		Зверева			12.24

11-ОМ/2023-ЭОМ3

Гостиница, расположенная по адресу: г. Москва, внутригородское муниципальное образование Преображенское, ул. Потешная, вл. 5, стр. 1, 2

Встроенные нежилые помещения. Электроосвещение и силовое электрооборудование.

Стадия	Лист	Листов
Р	6	

Щит рабочего освещения ЩСО.
Схема электрическая принципиальная

Открытые мастерские

Формат А3

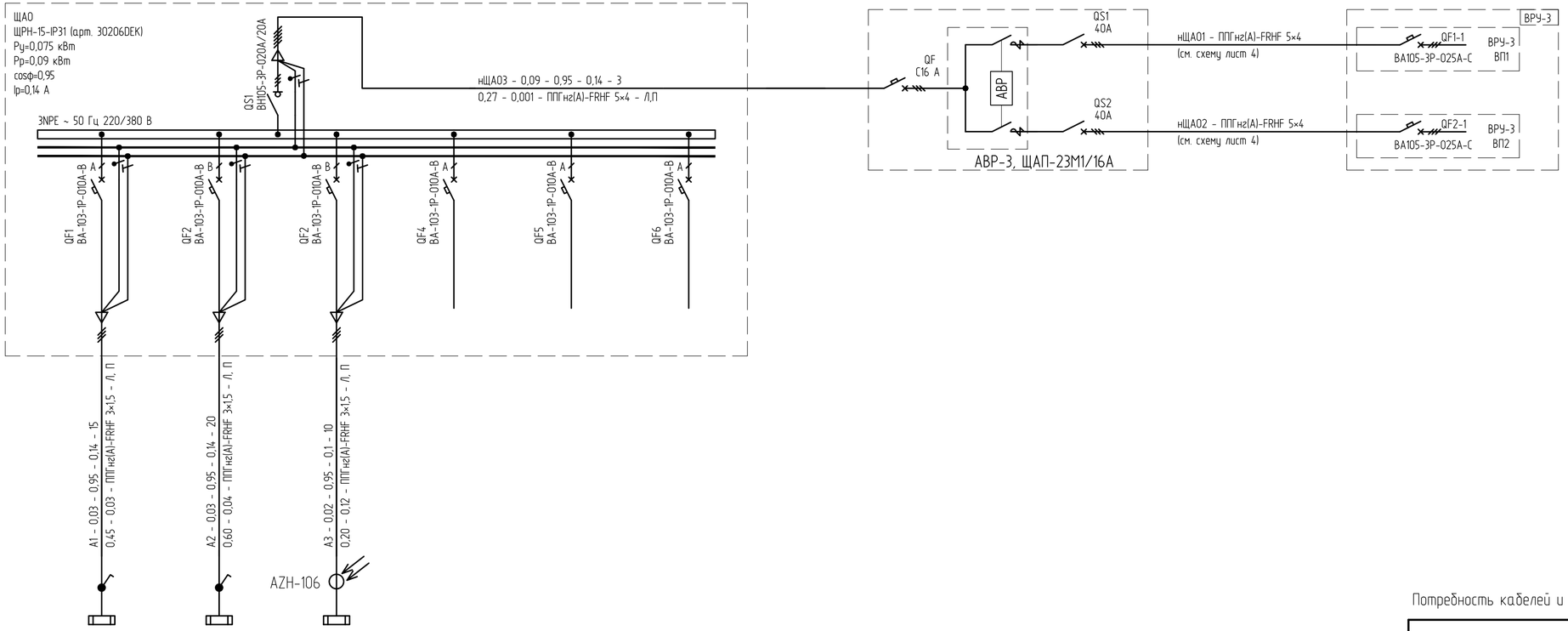

Источник питания	
Аппарат на вводе (выключатель автоматический или выключатель нагрузки): номер; тип; ток расцепителя или номинальный ток, А	
Аппарат на линии (выключатель автоматический или выключатель нагрузки): номер; тип; ток расцепителя или номинальный ток, А	
Пускатель магнитный (устройство защитного отключения или другие аппараты): номер; тип; номинальный ток, А	
Маркировка - расчетная нагрузка, кВт - cos(φ) - расчетный ток, А - длина участка, м / Момент нагрузки, кВт*м - потеря напряжения, % - марка, сечение проводника - способ прокладки	
Условное обозначение	

N по плану		A1	A2	A3	-	-	-
Тип		-	-	-	-	-	-
Установленная или номинальная мощность, кВт		0,03	0,03	0,015	-	-	-
Расчетный или номинальный/пусковой ток, А		0,14	0,14	0,07	-	-	-
Наименование потребителя, назначение линии		Аварийное освещение электрощитовой ВРУ-3 (помещение 3.01)	Аварийное освещение кабельного помещения (помещение 03.19)	Освещение входа в помещение электрощитовой	Резерв	Резерв	Резерв

Потребность кабелей и проводов

Число и сечение жил, напряжение	Марка
	ППГнг(А)-FRHF
3×1,5-0,66	45
5×4-0,66	3

Согласовано

Согласовано

Взам. инв. №

Подп. и дата

Инв. № подл.

Изм.	Кол. уч.	Лист	№ док.	Подп.	Дата
Разработал		Демихов			09.24
Гл. спец.		Демихов			09.24
Н. контр.		Красиловец			09.24

11-ОМ/2023-ЭОМ3

Гостиница, расположенная по адресу: г. Москва, внутригородское муниципальное образование Преображенское, ул. Потешная, вл. 5, стр. 1, 2

Встроенные нежилые помещения. Электроосвещение и силовое электрооборудование.

Стадия	Лист	Листов
Р	7	

Щит аварийного освещения ЩАО. Схема электрическая принципиальная

Открытые мастерские

Формат А4×3

Рабочее освещение помещения электрощитовой	Магазин непродовольственных товаров 1. (разводка внутренней электрической сети выполняется арендатором по отдельному проекту)	Рабочее освещение помещения электрощитовой

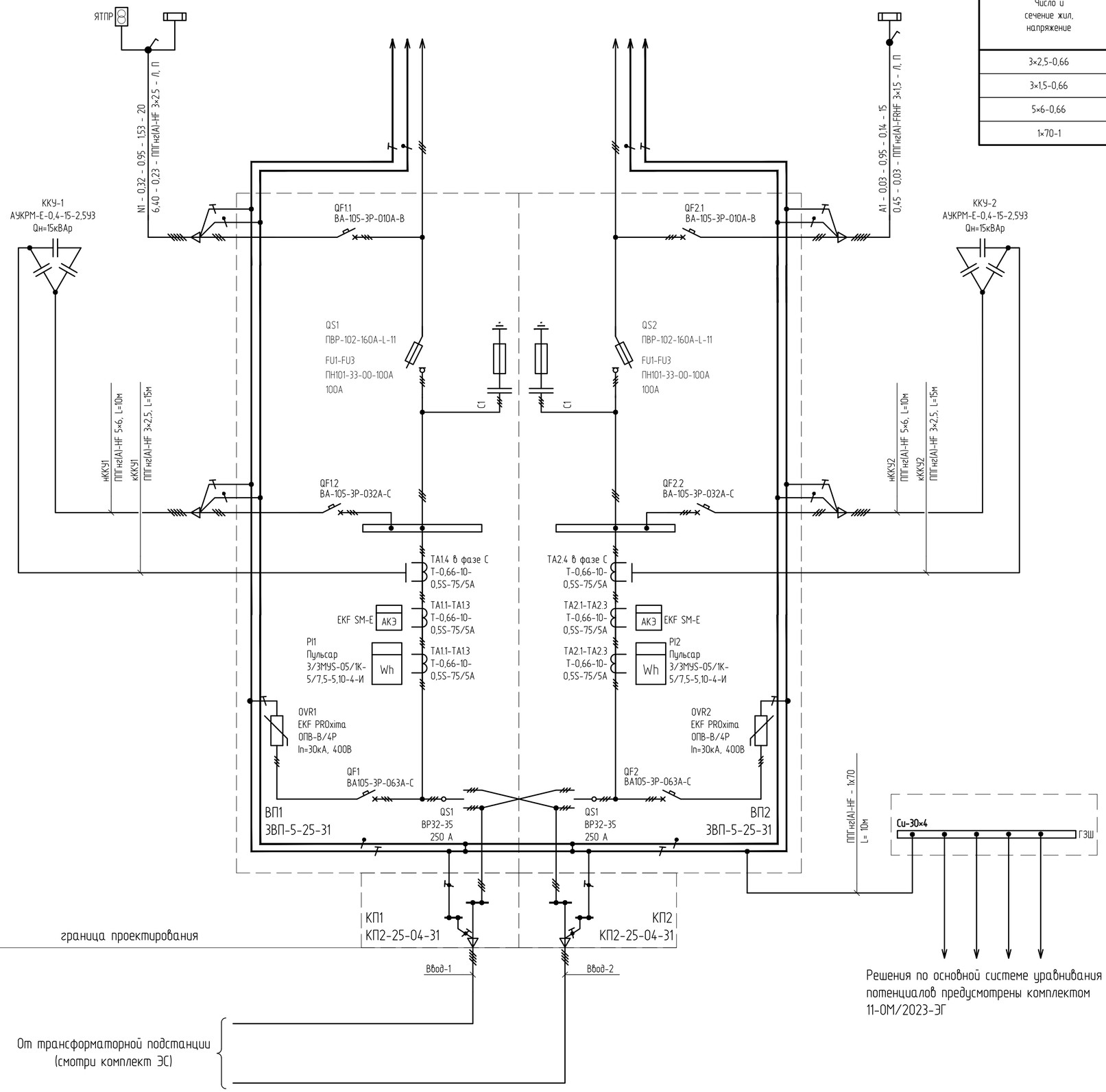

Решения по основной системе уравнивания потенциалов предусмотрены комплектом 11-ОМ/2023-ЭГ

Потребность кабелей и проводов

Число и сечение жил, напряжение	Марка	
	ППГнг(А)-HF	ППГнг(А)-FRHF
3×2,5-0,66	50	-
3×1,5-0,66	-	26
5×6-0,66	30	-
1×70-1	10	

Внешний вид ВРУ-4 (1:20)

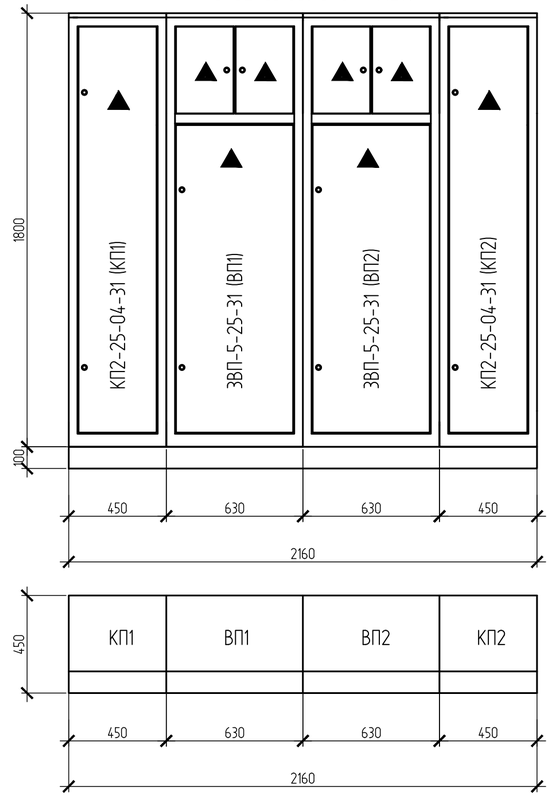

Таблица 1. Расчет электрических нагрузок

№ п.	Наименование потребителя	Площадь, кв.м	Кпп	Руд., кВт/кв.м	Руст., кВт	Ррасч, кВт	Sрасч, кВ·А	cos(f)	Iрасч, А
1	2	3	4	5	6	7	8	9	10
1	Ввод-1	151,40	1,00	0,30	56,70	45,40	53,40	0,85	81,10
2	Ввод-1 (при условии применения АУКРМ)		--	--	--	45,40	47,80	0,95	72,60
3	Ввод-2	151,40	1,00	0,30	56,70	45,40	53,40	0,85	81,10
4	Ввод-2 (при условии применения АУКРМ)		--	--	--	45,40	47,80	0,95	72,60
7	Послеаварийный режим	302,80	1,00	0,30	113,50	90,80	106,80	0,85	162,30
8	Послеаварийный режим (при условии применения АУКРМ)		--	--	--	90,80	95,60	0,95	145,30

Примечание - на основании технического задания для расчета мощности коммерческих помещений принята удельная мощность 0,30 кВт/м.кв.

1. В соответствие с ГОСТ 7746—2015 "Трансформаторы тока. Общие технические условия". При заказе трансформаторов тока указать в заказе изготовителю о необходимости предусмотреть кратковременное, не более 2 ч в неделю, повышение первичного тока на 20 % по отношению к наибольшему рабочему первичному току.
2. В комплектации каждой панели предусмотреть цоколь.

Изм.	Кол. уч	Лист	№ док.	Подп.	Дата
Разработал		Демихов			09.24
Гл. спец.		Демихов			09.24
Н. контр.		Красиловец			09.24

11-ОМ/2023-ЭОМ3

Гостиница, расположенная по адресу: г. Москва, внутригородское муниципальное образование Преображенское, ул. Потешная, вл. 5, стр. 1, 2

Встроенные нежилые помещения. Электроосвещение и силовое электрооборудование.

Стадия	Лист	Листов
Р	8	

ВРУ-4. Схема электрическая принципиальная

Открытые мастерские

Формат А2

Согласовано

Согласовано

Взам. инв. №

Подп. и дата

Инв. № подл.

Магазин непродовольственных товаров 2

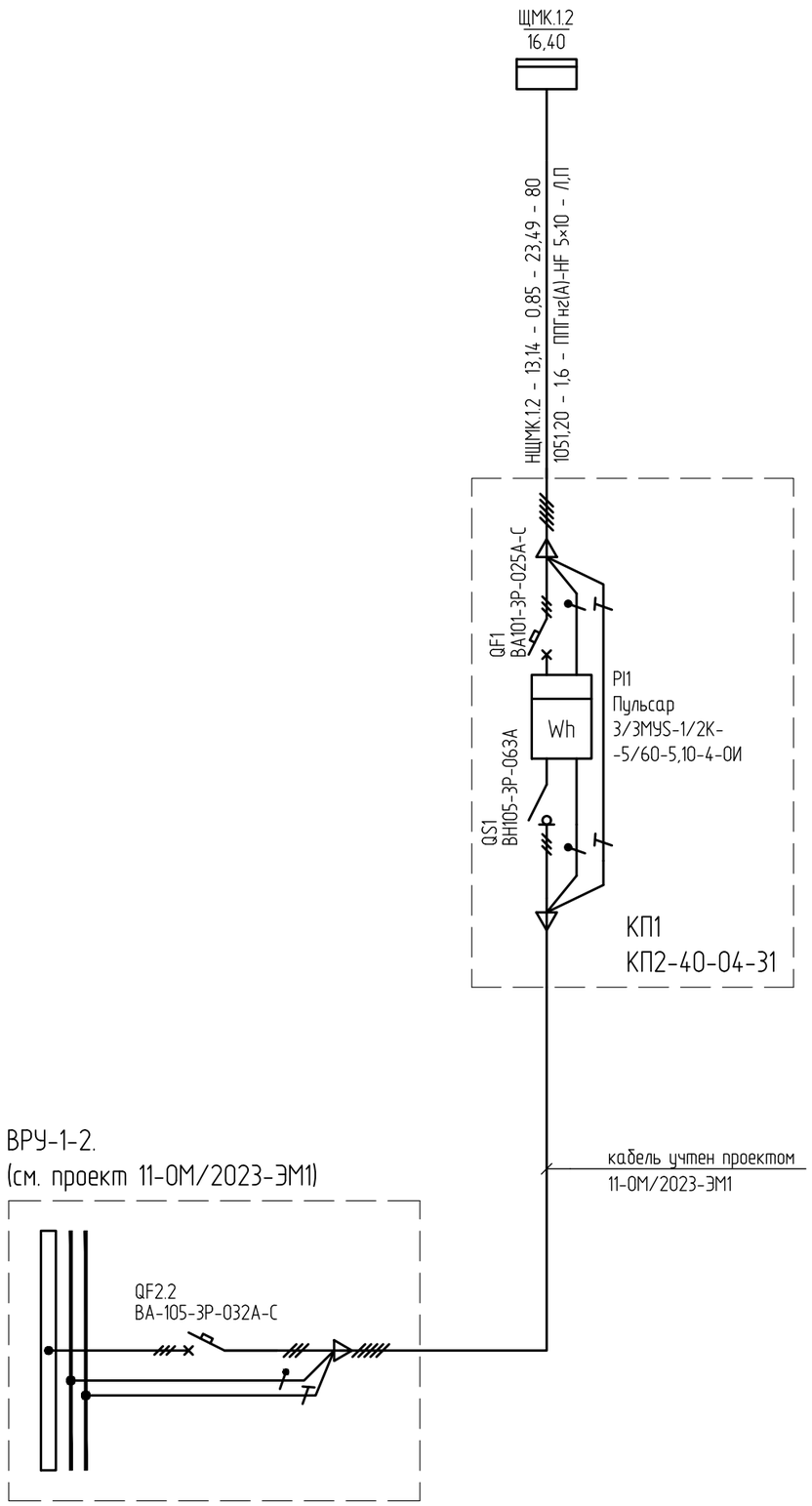

Потребность кабелей и проводов

Число и сечение жил, напряжение	Марка
	ППГнг(А)-HF
5х10-1	80

Таблица 1. Расчет электрических нагрузок нежилых помещений

№ п.	Наименование потребителя	Площадь, кв.м	Кпп	Руд., кВт/кв.м	Руст., кВт	Ррасч, кВт	Sрасч, кВ·А	cos(f)	Iрасч, А
1	2	3	4	5	6	7	8	9	10
1	Магазин непродовольственных товаров №2	43,79	1,00	0,3	16,40	13,14	15,46	0,85	23,49

Примечание - на основании технического задания для расчета мощности коммерческих помещений принята удельная мощность 0,30 кВт/м.кв.

Согласовано

Согласовано

Взам. инв. №

Подп. и дата

Инв. № подл.

Изм.	Кол. уч	Лист	№ док.	Подп.	Дата
Разработал		Демихов			09.24
Гл. спец.		Демихов			09.24
Н. контр.		Красиловец			09.24

11-ОМ/2023-ЭОМ3

Гостиница, расположенная по адресу: г. Москва, внутригородское муниципальное образование Преображенское, ул. Потешная, вл. 5, стр. 1, 2

Встроенные нежилые помещения. Электроосвещение и силовое электрооборудование.

Стадия	Лист	Листов
Р	9	

Электроснабжение магазина непродовольственных товаров 2. Схема электрическая принципиальная

Открытые мастерские

Формат А3

Источник питания	
Аппарат на вводе (выключатель автоматический или выключатель нагрузки): номер; тип; ток расцепителя или номинальный ток, А	
Аппарат на линии (выключатель автоматический или выключатель нагрузки): номер; тип; ток расцепителя или номинальный ток, А	
Пускатель магнитный (устройство защитного отключения или другие аппараты): номер; тип; номинальный ток, А	
Маркировка - расчетная нагрузка, кВт - cos(φ) - расчетный ток, А - длина участка, м / Момент нагрузки, кВт*м - потеря напряжения, % - марка, сечение проводника - способ прокладки	см. таблицу 2

Условное обозначение		ЩР-N			
N по плану					
Тип					
Установленная или номинальная мощность, кВт					
Расчетный или номинальный/пусковой ток, А					
Наименование потребителя, назначение линии		Розетка штепсельная	Розетка штепсельная	Временное освещение	Резерв

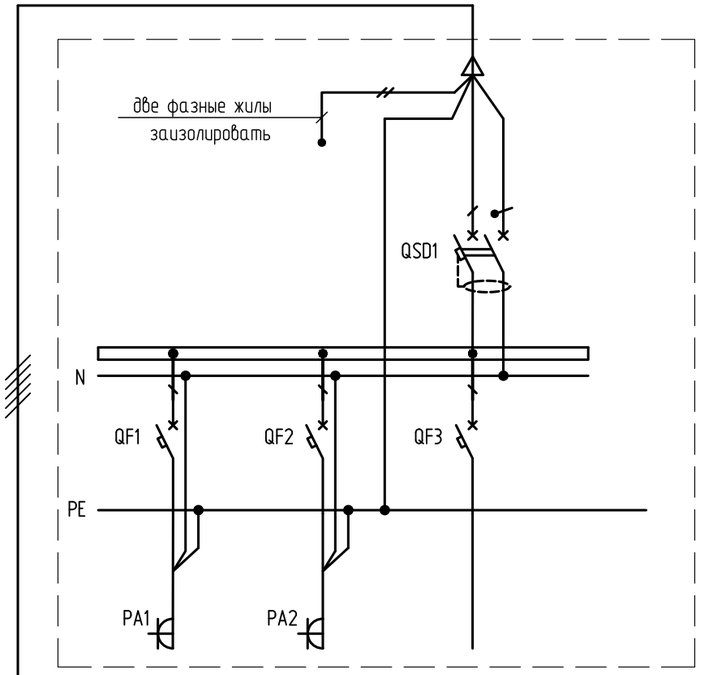

Таблица 1. Перечень элементов схемы

Поз. обозначение	Наименование	Кол.	Примечание
QSD1	Выключатель дифференциального тока УЗО03-6кА-2Р-025А-030-АС	1	Произв-во «DEKraft»
	Номинальный ток нагрузки: 25А		
	Номинальный отключающий дифференциальный ток: 30мА		
QF1-QF4	Выключатель автоматический однополюсный ВА101-1Р-010А-С		Произв-во «DEKraft»
	Номинальный ток: 10А. Номинальная отключающая способность: 4,5А		
	Номинальная отключающая способность: 4,5А		
PA1-PA2	Розетка однополюсная с защитным контактом		
	Номинальный ток: 16А. Номинальное напряжение: 230В.		

Таблица 2. Таблица применения щитов механизации установленных в помещениях арендаторов

Наименование потребителя	Номер щитка	Марка кабеля распределительной сети
Магазин непродовольственных товаров 2	ЩМК.1.1	ППГнг(А)-HF 5×10
Кафе	ЩМК.2.1	ППГнг(А)-HF 5×25
Салон красоты	ЩМК.2.2	ППГнг(А)-HF 5×10
Ветеринарный магазин	ЩМК.2.3	ППГнг(А)-HF 5×10
Магазин продовольственных товаров	ЩМК.2.4	ППГнг(А)-HF 5×16
Магазин непродовольственных товаров 3	ЩМК.2.5	ППГнг(А)-HF 5×10
Магазин непродовольственных товаров 4	ЩМК.2.6	ППГнг(А)-HF 5×10
Химчистка (приемка)/клининг	ЩМК.2.7	ППГнг(А)-HF 5×10
Аптека	ЩМК.2.8	ППГнг(А)-HF 5×10

1. Конструкцией щита механизации обеспечить возможность подключения кабелей распределительной сети с сечением токоведущих жил, указанныхй в таблице 2
2. Общее количество щитов механизации- 9шт.

Согласовано

Согласовано

Взам. инв. №

Подп. и дата

Инв. № подл.

Изм.	Кол. уч	Лист	№ док.	Подп.	Дата
Разработал		Демихов			09.24
Гл. спец.		Демихов			09.24
Н. контр.		Красиловец			09.24

11-ОМ/2023-ЭОМ3

Гостиница, расположенная по адресу: г. Москва, внутригородское муниципальное образование Преображенское, ул. Потешная, вл. 5, стр. 1, 2

Встроенные нежилые помещения. Электроосвещение и силовое электрооборудование.

Стадия	Лист	Листов
Р	10	

Щит механизации. Схема электрическая принципиальная

Открытые мастерские

Формат А3

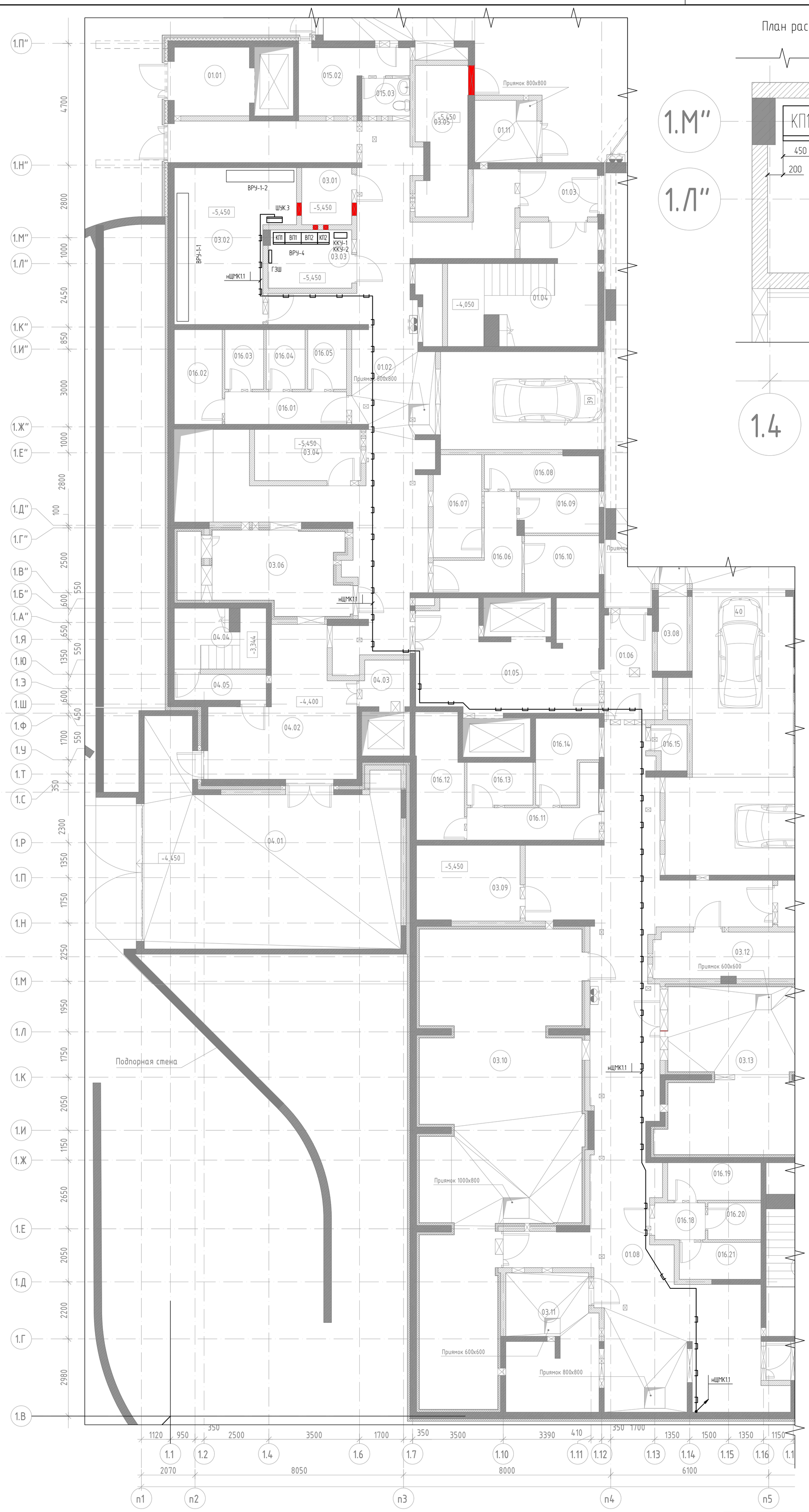

План расстановки панелей ВРУ в электрощитовой

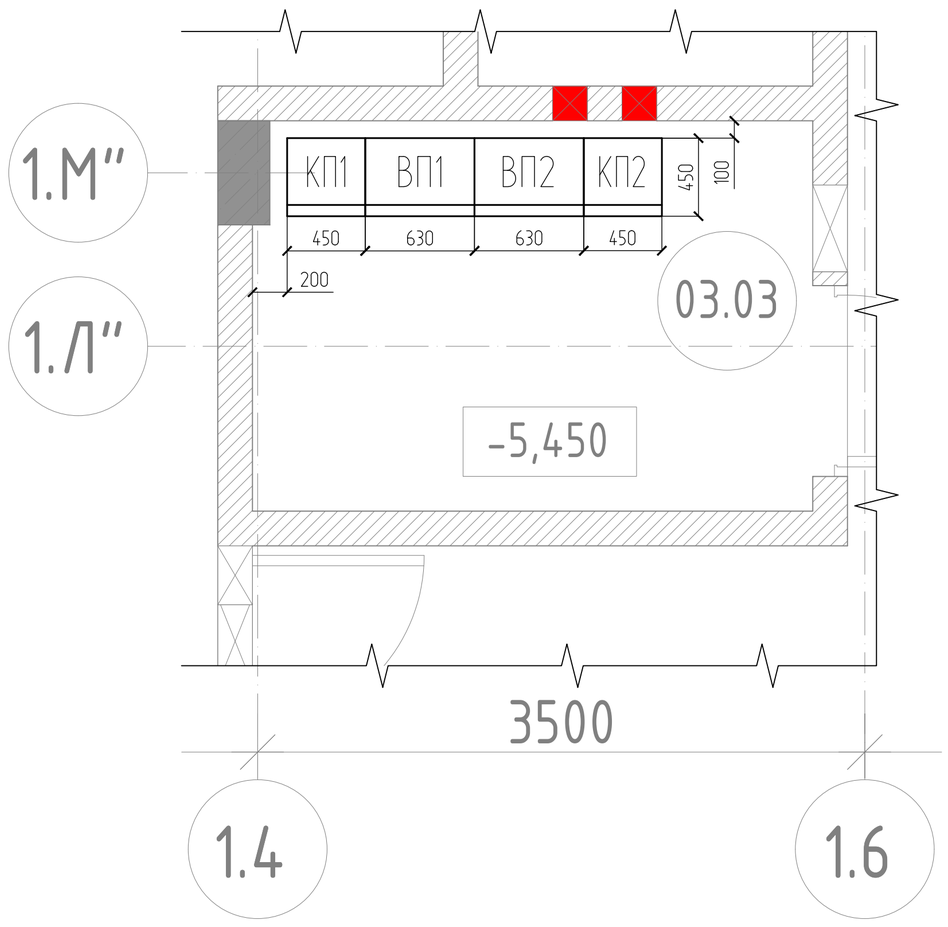

1. Экспликация помещений- см. лист 21 данного проекта

Изм.	Кол. уч.	Лист	№ док.	Подп.	Дата
Разработал		Демиховов			09.24
Гл. спец.		Демиховов			09.24
Н. контр.		Красиловец			09.24

11-ОМ/2023-ЭОМ3

Гостиница, расположенная по адресу: г. Москва, внутригородское муниципальное образование Преображенское, ул. Потешная, вл. 5, стр. 1, 2

Встроенные нежилые помещения. Электроосвещение и силовое электрооборудование.

Стадия	Лист	Листов
Р	11	

Корпус 1. Техническое подполье. План силовой распределительной сети

Открытые мастерские

Согласовано

Согласовано

Взам. инв. №

Подп. и дата

Инв. № подл.

Формат А1

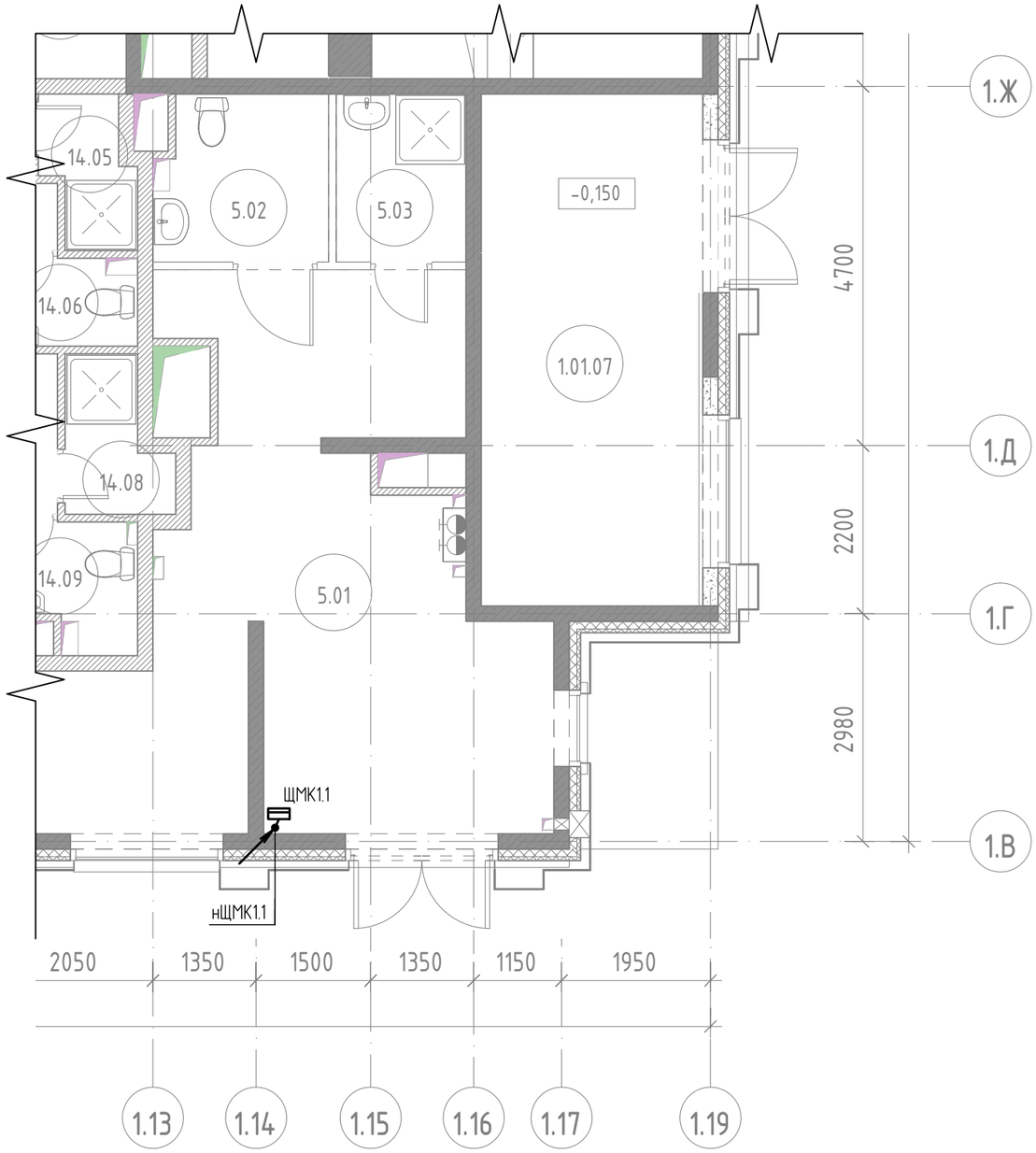

1. Экспликация помещений- см. лист 22 данного проекта

Согласовано

Согласовано

Взам. инв. №

Подп. и дата

Инв. № подл.

Изм.	Кол. уч	Лист	№ док.	Подп.	Дата	11-ОМ/2023-ЭОМ3
						Гостиница, расположенная по адресу: г. Москва, внутригородское муниципальное образование Преображенское, ул. Потешная, вл. 5, стр. 1, 2
Разработал		Демихов			09.24	Встроенные нежилые помещения. Электроосвещение и силовое электрооборудование.
Гл. спец.		Демихов			09.24	
Н. контр.		Красиловец			09.24	Корпус 1. Этаж 1. План силовой распределительной сети

Стадия	Лист	Листов
Р	12	

Открытые мастерские

Формат А3

1. Экспликация помещений- см. лист 21 данного проекта

							11-ОМ/2023-ЭОМ3		
Изм.	Кол. уч.	Лист	№ док.	Подп.	Дата	Гостиница, расположенная по адресу: г. Москва, внутригородское муниципальное образование Преображенское, ул. Потешная, вл. 5, стр. 1, 2			
Разработал		Демиков			09.24	Встроенные нежилые помещения. Электроосвещение и силовое электрооборудование	Стадия	Лист	Листов
Гл. спец.		Демиков			09.24		Р	13	
Н. контр.		Красиловец			09.24	Корпус 2. Технические подполье. План силовой распределительной сети	Открытые мастерские		

Формат А2×3

Согласовано

Согласовано

Взам. инв. №

Подп. и дата

Инв. № подл.

План расстановки панелей ВРУ в электрощитовой

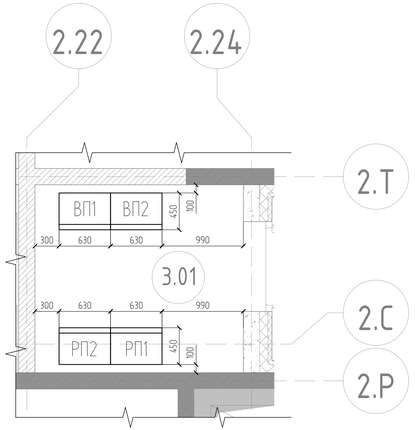

1. Экспликация помещений- см. лист 23 данного проекта

						11-ОМ/2023-ЭОМ3	
Изм.	Кол. уч.	Лист	N° док.	Подп.	Дата	Гостиница, расположенная по адресу: г. Москва, внутригородское муниципальное образование Преображенское, ул. Потешная, вл. 5, стр. 1, 2	
Разработал		Демиков			09.24	Встроенные нежилые помещения. Электроосвещение и силовое электрооборудование	Стадия: Р; Лист: 14; Листов:
Гл. спец.		Демиков			09.24		
Н. контр.		Крохолевец			09.24	Корпус 2. Этаж 1. План силовых распределительной сети	Открытые мастерские

Формат А2×3

Согласовано

Взам. инв. №

Подп. и дата

Инв. № подл.

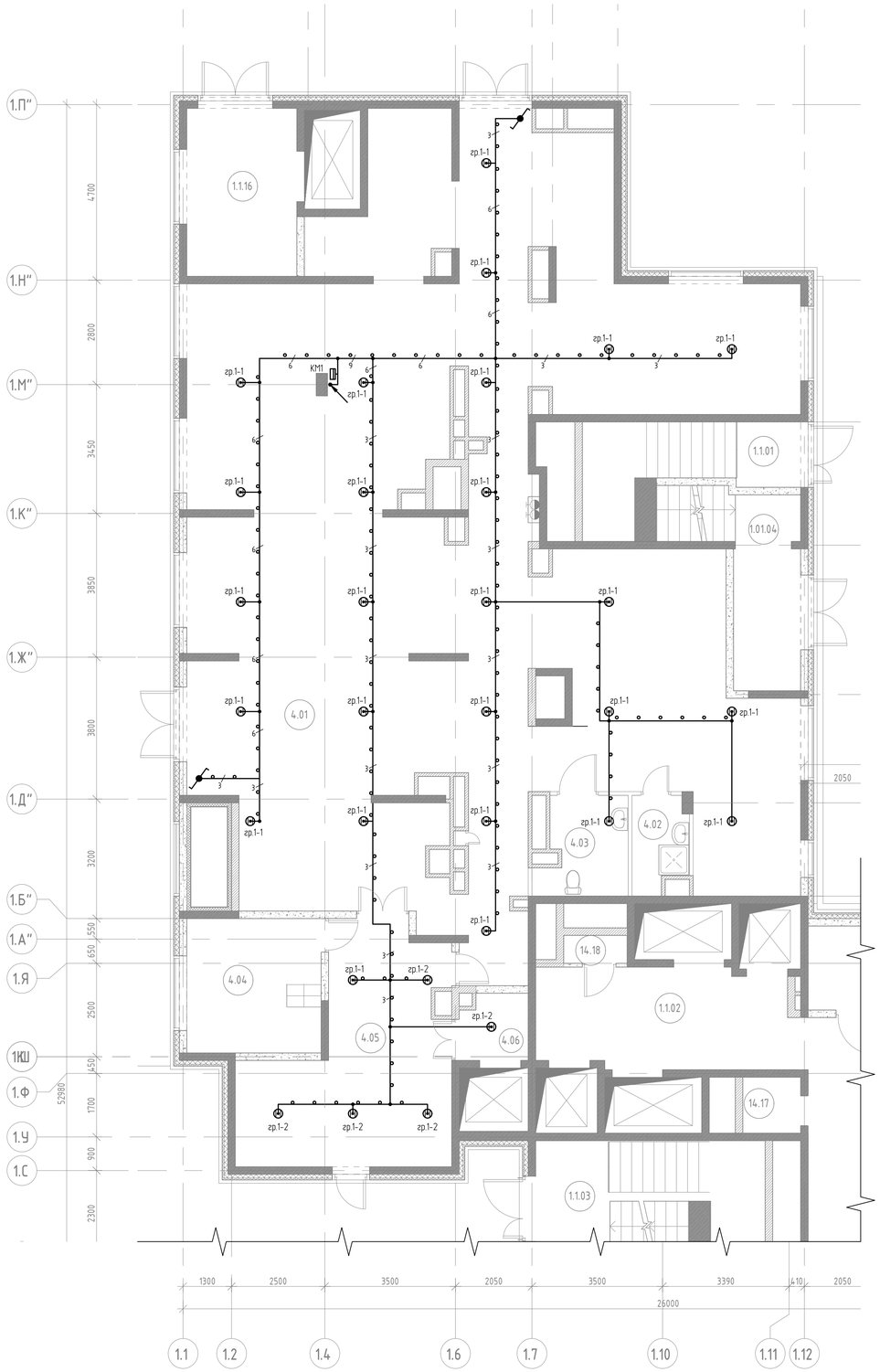

СПЕЦИФИКАЦИЯ МАТЕРИАЛОВ ДЛЯ МОНТАЖА ВРЕМЕННОГО ОСВЕЩЕНИЯ

Поз.	Обозначение	Наименование	Кол.	Масса ед.кг.	Примечание
Помещение 4.01 (Вводно-распределительное устройство ВРУ-4)					
1	ППГнг(А)-HF-0,66-3х2,5	Кабель с медными жилами, не	230		
		распространяющий горение, с			
		изоляцией и оболочкой из			
		полимерных композиций, не			
		содержащих галогенов.			
2	НСП 02-100-001	Светильник подвесной	31		
3	PLED-SP A60 12w E27 4000K	Лампа светодиодная	31		
4	ATN540161	Переключатель	2		
5	Артикул 10025	Гофрированные трубы из ПВХ.	230		
		Легкая			
Помещение 10.01 (щит механизации ЩМК2.2)					
1	ППГнг(А)-HF-0,66-3х1,5	Кабель с медными жилами, не	60		
		распространяющий горение, с			
		изоляцией и оболочкой из			
		полимерных композиций, не			
		содержащих галогенов.			
2	НСП 02-100-001	Светильник подвесной	9		
3	PLED-SP A60 12w E27 4000K	Лампа светодиодная	9		
4	ATN540111	Выключатель	1		
5	Артикул 10025	Гофрированные трубы из ПВХ.	60		
		Легкая			

Изм.	Кол. уч.	Лист	№ док.	Подп.	Дата					
Разработал		Демихов			09.24	Гостиница, расположенная по адресу: г. Москва, внутригородское муниципальное образование Преображенское, ул. Потешная, вл. 5, стр. 1, 2				11-ОМ/2023-ЗОМЗ
Гл. спец.		Демихов			09.24	Встроенные нежилые помещения. Электроосвещение и силовое электрооборудование.	Стадия	Лист	Листов	
Н. контр.		Кудинов			09.24	Корпус 1. Помещения сдаваемые в аренду. План групповой сети временного освещения	Р	15		Открытые мастерские

Согласовано

Согласовано

Взам. инв. №

Подп. и дата

Инв. № подл.

Формат А1

СПЕЦИФИКАЦИЯ МАТЕРИАЛОВ ДЛЯ МОНТАЖА ВРЕМЕННОГО ОСВЕЩЕНИЯ

Поз.	Обозначение	Наименование	Кол.	Масса ед.кг.	Примечание
		Помещение 8.01 (щит механизации ШРК2.1)			
1	ППГнг(А)-HF-0,66-3х1,5	Кабель с медными жилами, не распространяющий горение, с изоляцией и оболочкой из полимерных композиций, не содержащих галогенов	100		
2	НСП 02-100-001	Светильник подвесной	15		
3	PLED-SP A60 12w E27 4000K	Лампа светодиодная	15		
4	ATN540161	Переключатель	2		
5	Артикул 10025	Гофрированные трубы из ПВХ. Легкая	100		
		Помещение 10.01 (щит механизации ШРК2.2)			
1	ППГнг(А)-HF-0,66-3х1,5	Кабель с медными жилами, не распространяющий горение, с изоляцией и оболочкой из полимерных композиций, не содержащих галогенов	50		
2	НСП 02-100-001	Светильник подвесной	7		
3	PLED-SP A60 12w E27 4000K	Лампа светодиодная	7		
4	ATN540111		1		
5	Артикул 10025	Гофрированные трубы из ПВХ. Легкая	50		
		Помещение 11.01 (щит механизации ШРК2.3)			
1	ППГнг(А)-HF-0,66-3х1,5	Кабель с медными жилами, не распространяющий горение, с изоляцией и оболочкой из полимерных композиций, не содержащих галогенов	60		
2	НСП 02-100-001	Светильник подвесной	6		
3	PLED-SP A60 12w E27 4000K	Лампа светодиодная	6		
4	ATN540161	Переключатель	2		
5	Артикул 10025	Гофрированные трубы из ПВХ. Легкая	60		
		Помещение 9.01 (щит механизации ШРК2.4)			
1	ППГнг(А)-HF-0,66-3х2,5	Кабель с медными жилами, не распространяющий горение, с изоляцией и оболочкой из полимерных композиций, не содержащих галогенов	100		
2	НСП 02-100-001	Светильник подвесной	14		
3	PLED-SP A60 12w E27 4000K	Лампа светодиодная	14		
4	ATN540161	Переключатель	2		
5	Артикул 10025	Гофрированные трубы из ПВХ. Легкая	100		

Поз.	Обозначение	Наименование	Кол.	Масса ед.кг.	Примечание
		Помещение 6.01 (щит механизации ШРК2.5)			
1	ППГнг(А)-HF-0,66-3х1,5	Кабель с медными жилами, не распространяющий горение, с изоляцией и оболочкой из полимерных композиций, не содержащих галогенов	40		
2	НСП 02-100-001	Светильник подвесной	6		
3	PLED-SP A60 12w E27 4000K	Лампа светодиодная	6		
4	ATN540111		1		
5	Артикул 10025	Гофрированные трубы из ПВХ. Легкая	40		
		Помещение 7.01 (щит механизации ШРК2.6)			
1	ППГнг(А)-HF-0,66-3х1,5	Кабель с медными жилами, не распространяющий горение, с изоляцией и оболочкой из полимерных композиций, не содержащих галогенов	50		
2	НСП 02-100-001	Светильник подвесной	8		
3	PLED-SP A60 12w E27 4000K	Лампа светодиодная	8		
4	ATN540111		1		
5	Артикул 10025	Гофрированные трубы из ПВХ. Легкая	50		
		Помещение 12.01 (щит механизации ШРК2.7)			
1	ППГнг(А)-HF-0,66-3х1,5	Кабель с медными жилами, не распространяющий горение, с изоляцией и оболочкой из полимерных композиций, не содержащих галогенов	35		
2	НСП 02-100-001	Светильник подвесной	5		
3	PLED-SP A60 12w E27 4000K	Лампа светодиодная	5		
4	ATN540111		1		
5	Артикул 10025	Гофрированные трубы из ПВХ. Легкая	35		
		Помещение 13.01 (щит механизации ШРК2.8)			
1	ППГнг(А)-HF-0,66-3х1,5	Кабель с медными жилами, не распространяющий горение, с изоляцией и оболочкой из полимерных композиций, не содержащих галогенов	40		
2	НСП 02-100-001	Светильник подвесной	6		
3	PLED-SP A60 12w E27 4000K	Лампа светодиодная	6		
4	ATN540111		1		
5	Артикул 10025	Гофрированные трубы из ПВХ. Легкая	40		

1. Экспликация помещений- см. лист 23 данного проекта

Изм.	Кол. уч.	Лист	N° док.	Подп.	Дата	11-ОМ/2023-ЭОМ3
Разработал		Демиков			09.24	Гостиница, расположенная по адресу: г. Москва, внутригородское муниципальное образование Преображенское, ул. Потешная, вл. 5, стр. 1, 2
Гл. спец.		Демиков			09.24	Встроенные нежилые помещения. Электроосвещение и силовое электрооборудование — Стадия: Р; Лист: 16; Листов:
Н. контр.		Кудинов			09.24	Корпус 2. Помещения сдаваемые в аренду. План групповой сети временного освещения — Открытые мастерские

Согласовано

Согласовано

Взам. инв. №

Подп. и дата

Инв. № подл.

Формат А2×3

Корпус 1
Фрагмент плана на отм. -5,450

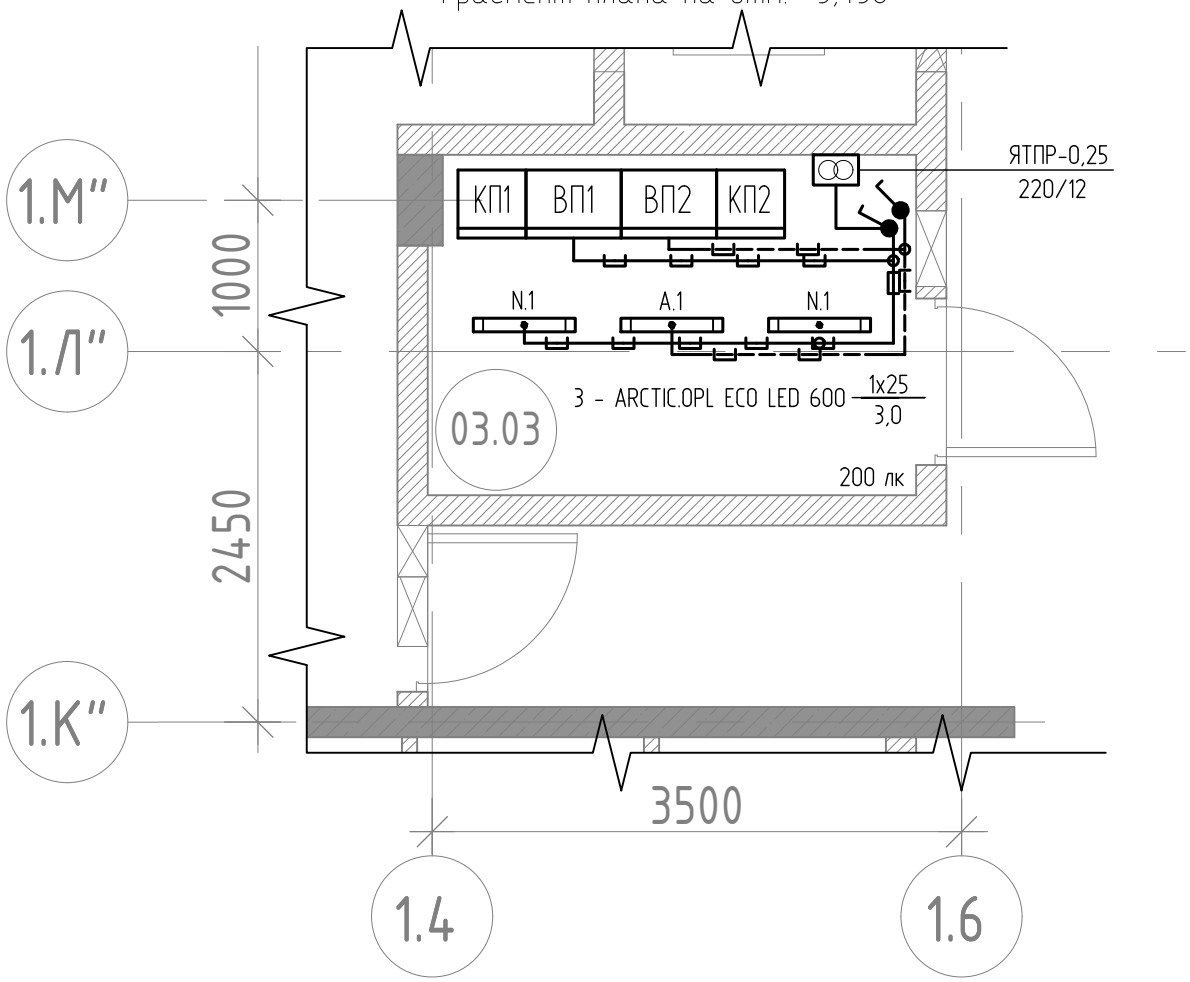

1. В качестве светильника аварийного (резервного) освещения предусмотрено применение светильника со встроенным блоком аварийного питания

2. Экспликация помещений- см. лист 21 данного проекта

Согласовано

Согласовано

Взам. инв. №

Подп. и дата

Инв. № подл.

Изм.	Кол. уч	Лист	№ док.	Подп.	Дата
Разработал		Демихов			09.24
Гл. спец.		Демихов			09.24
Н. контр.		Красиловец			09.24

11-ОМ/2023-ЭОМ3

Гостиница, расположенная по адресу: г. Москва, внутригородское муниципальное образование Преображенское, ул. Потешная, вл. 5, стр. 1, 2

Встроенные нежилые помещения. Электроосвещение и силовое электрооборудование.

Стадия	Лист	Листов
Р	17	

Корпус 1. ВРУ-4.
План групповой сети освещения

Открытые мастерские

Формат А4

Корпус 2
Фрагмент плана на отм. -5,450

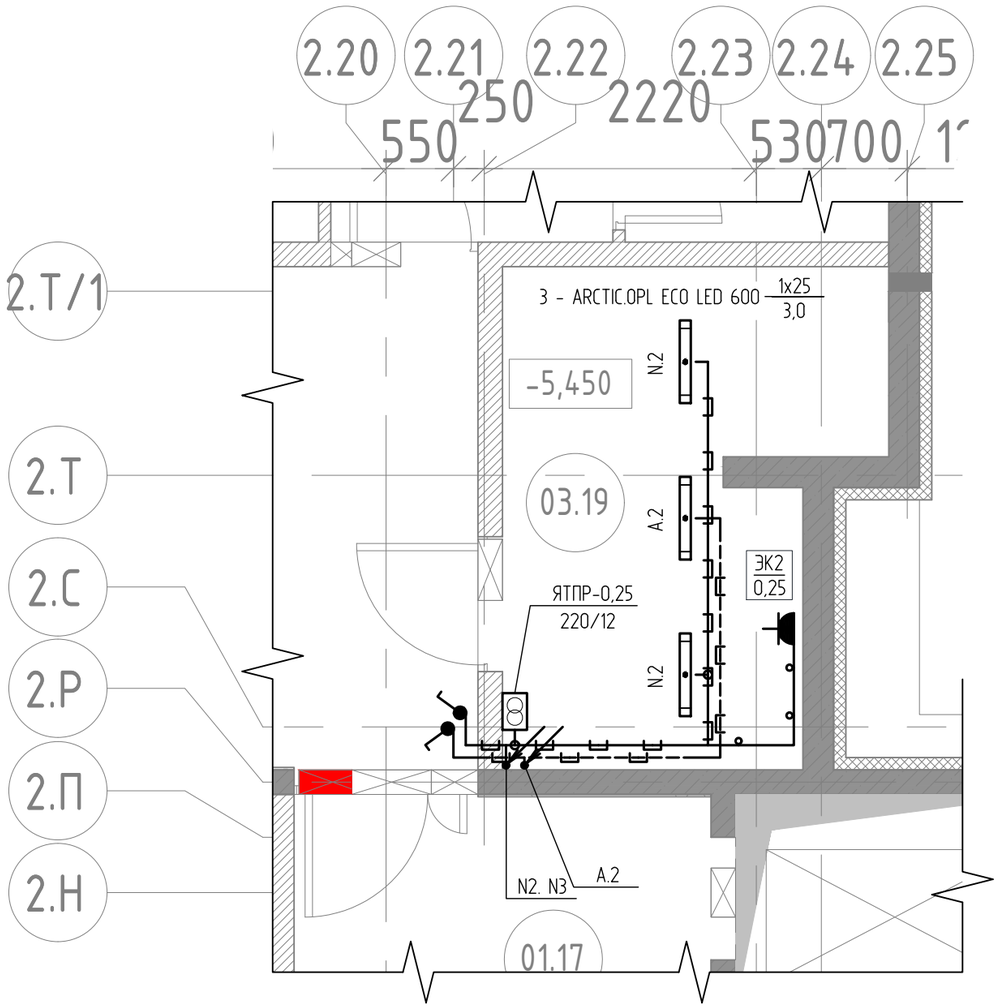

Корпус 2
Фрагмент плана на 1м этаже

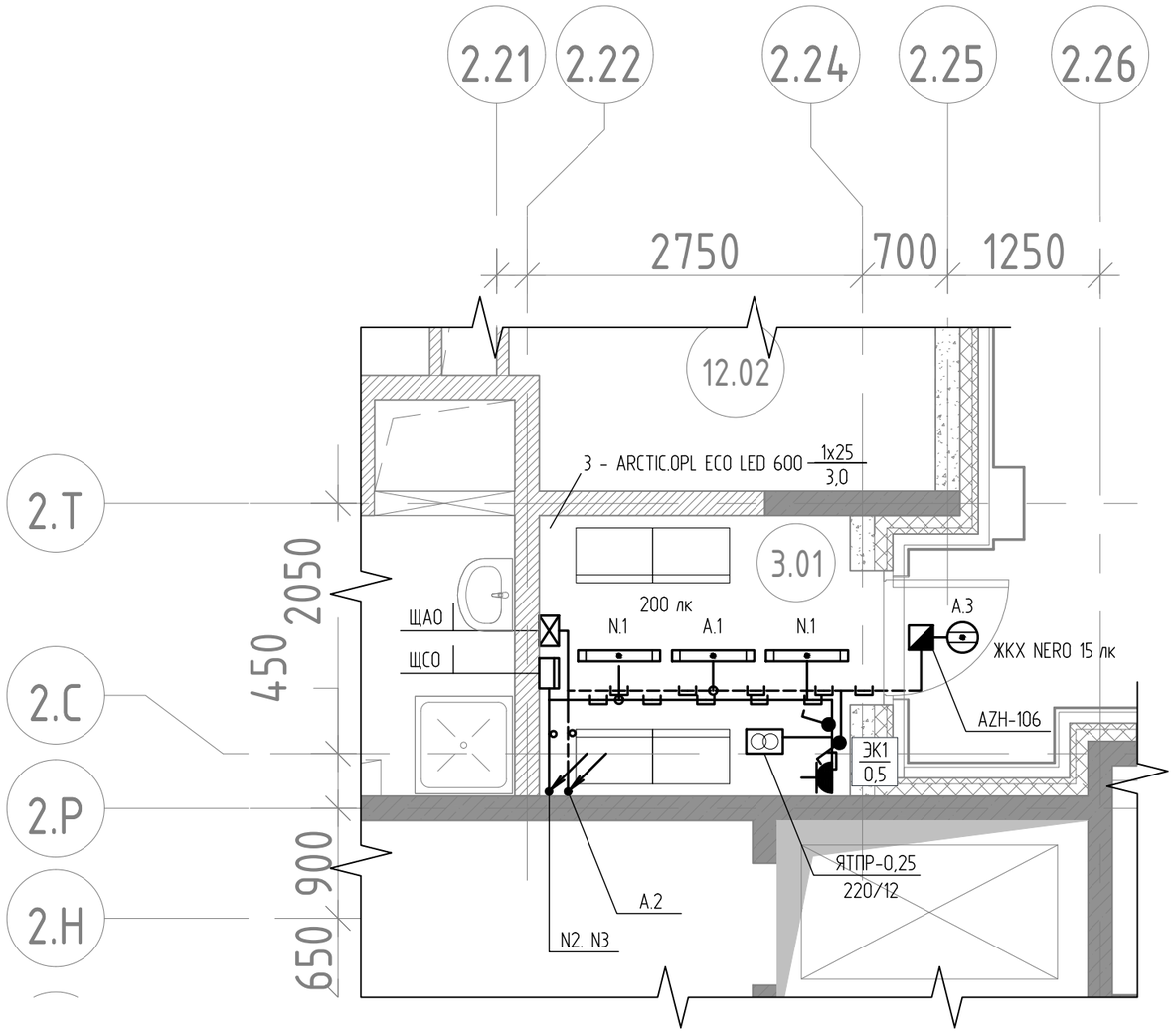

1. Монтаж кабелей взаиморезервирующих цепей, а также монтаж кабелей рабочего и аварийного освещения выполнить в разных лотках

2. Экспликация помещений- см. листы 21 и 23 данного проекта

						11-ОМ/2023-ЭОМ3
						Гостиница, расположенная по адресу: г. Москва, внутригородское муниципальное образование Преображенское, ул. Потешная, вл. 5, стр. 1, 2
Изм.	Кол. уч	Лист	№ док.	Подп.	Дата	
Разработал		Демихов			09.24	Встроенные нежилые помещения. Электроосвещение и силовое электрооборудование.
Гл. спец.		Демихов			09.24	
Н. контр.		Красиловец			09.24	Корпус 2. ВРУ-3. План групповой сети освещения

Стадия	Лист	Листов
Р	18	

Открытые мастерские

Согласовано
Согласовано
Взам. инв. №
Подп. и дата
Инв. № подл.

Формат А3

Корпус 1

Фрагмент плана на отм. -5,450

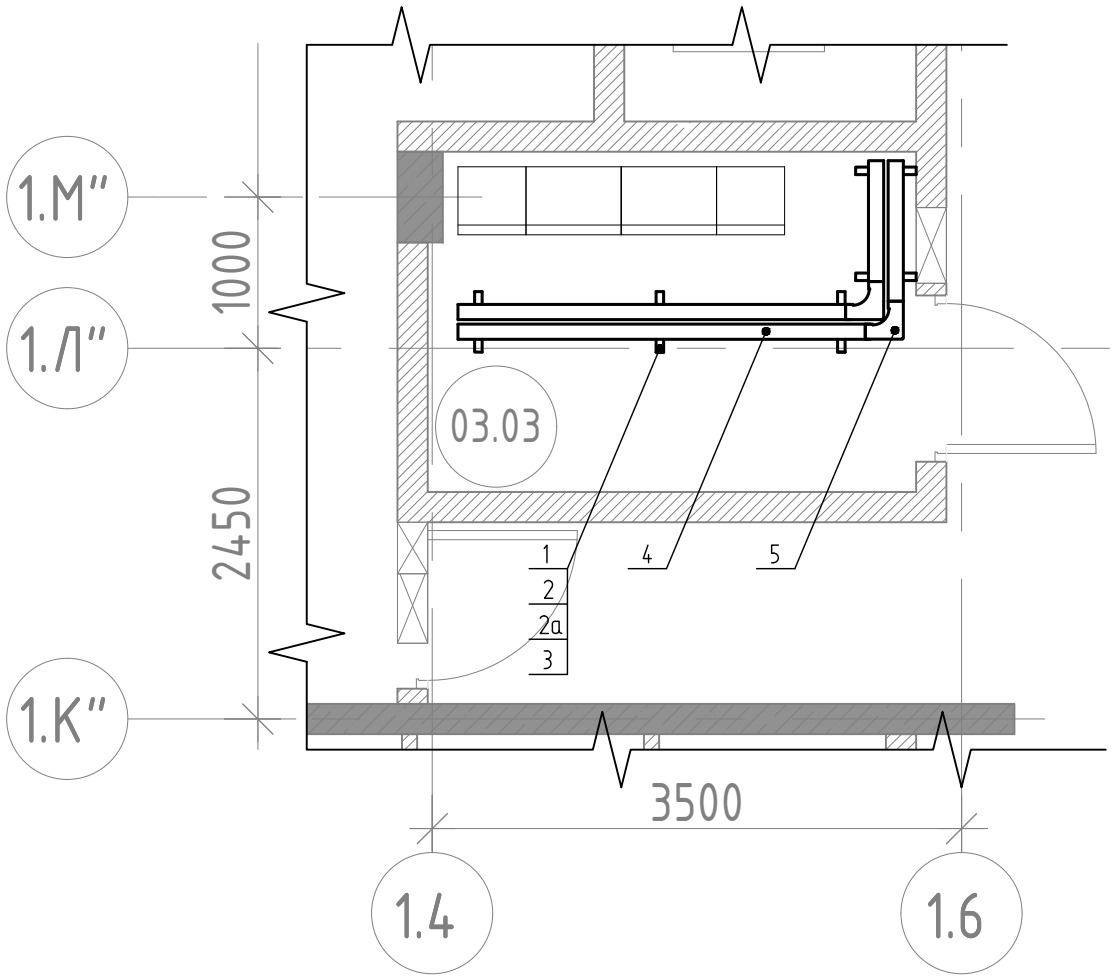

1. Монтаж кабелей кабелей рабочего и аварийного освещения выполнить в разных лотках

Поз.	Наименование	Артикул	Кол.	Примечание
1	Анкер забивной стальной	АЗМ-8х30-ЭЦ	10	
2	Шпилька резьбовая DIN 975	ШП-8х2000.46-DIN-ЭЦ	10	
2а	Шпилька резьбовая DIN 975	ШП-8х1000.46-DIN-ЭЦ	10	
3	Профиль монтажный	ППС2-30х20х3000-1,5	1	
4	Лоток перфорированный	ЛПМ3Т-100х50х3000	3	
5	Угол плоский плавный	УПТРП90-100х50-1,0-R100-СЦ	2	
6	Гайка М8 со стопорным буртиком	ГМСБ-8.8-DIN-ЭЦ	40	
7	Шайба усиленная (с широкими полями)	ШМУ-8-DIN-ЭЦ	40	

Согласовано

Согласовано

Взам. инв. №

Подп. и дата

Инв. № подл.

Изм.	Кол. уч	Лист	№ док.	Подп.	Дата
Разработал		Демихов			09.24
Гл. спец.		Демихов			09.24
Н. контр.		Красиловец			09.24

11-ОМ/2023-ЭОМ3

Гостиница, расположенная по адресу: г. Москва, внутригородское муниципальное образование Преображенское, ул. Потешная, вл. 5, стр. 1, 2

Встроенные нежилые помещения. Электроосвещение и силовое электрооборудование.

Стадия	Лист	Листов
Р	19	

Корпус 1. ВРУ-4.
План монтажа сборных кабельных конструкций

Открытые мастерские

Формат А4

Корпус 2
Фрагмент плана на отм. -5,450

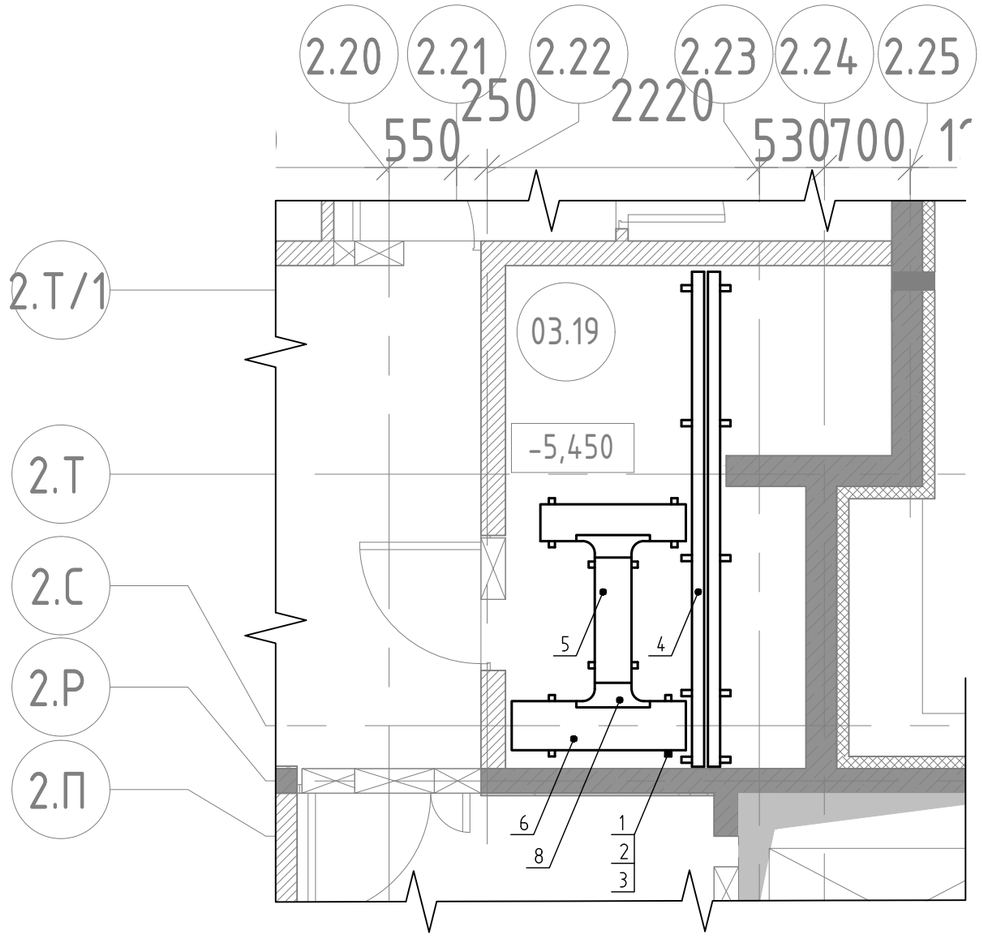

Корпус 2
Фрагмент плана на отм. -5,450

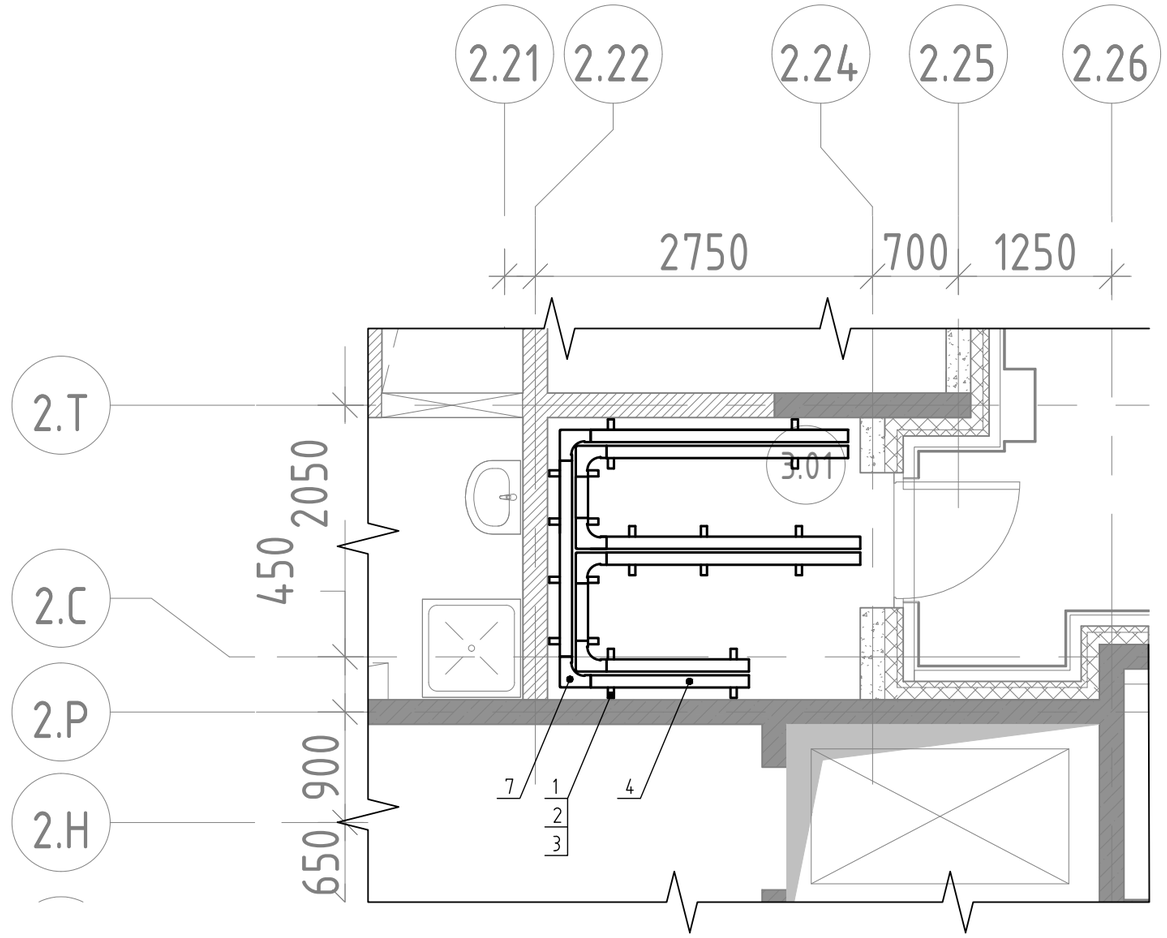

Поз.	Наименование	Артикул	Кол.	Примечание
1	Анкер забивной стальной	АЗМ-8х30-ЭЦ	44	
2	Шпилька резьбовая DIN 975	ШП-8х2000.46-DIN-ЭЦ	44	
2а	Шпилька резьбовая DIN 975	ШП-8х1000.46-DIN-ЭЦ	12	
3	Профиль монтажный	ППС2-30х20х3000-1,5	5	
4	Лоток перфорированный	ЛПМ3Т-100х50х3000	10	
5	Лоток перфорированный	ЛПМ3Т-300х50х3000	1	
6	Лоток перфорированный	ЛПМ3Т-400х50х3000	1	
7	Угол плоский плавный	УПТРП90-100х50-1,0-R100-СЦ	6	
8	Ответвитель горизонтальный плавный ОГРП	ОГРП-300х50-1,0-R100-СЦ	2	
9	Гайка М8 со стопорным буртиком	ГМСБ-8.8-DIN-ЭЦ	176	
10	Шайба усиленная (с широкими полями)	ШМУ-8-DIN-ЭЦ	176	

1. Монтаж кабелей взаиморезервирующих цепей, а также монтаж кабелей рабочего и аварийного освещения выполнить в разных лотках

Согласовано

Согласовано

Взам. инв. №

Подп. и дата

Инв. № подл.

Изм.	Кол. уч	Лист	№ док.	Подп.	Дата	11-ОМ/2023-ЭОМ3			
						Гостиница, расположенная по адресу: г. Москва, внутригородское муниципальное образование Преображенское, ул. Потешная, вл. 5, стр. 1, 2			
Разработал		Демихов			09.24	Встроенные нежилые помещения. Электроосвещение и силовое электрооборудование.	Стадия	Лист	Листов
							Р	20	
Гл. спец.		Демихов			09.24				
Н. контр.		Красиловец			09.24	Корпус 2. ВРУ-3. План монтажа сборных кабельных конструкций	Открытые мастерские		

Формат А3

Номер помещения	Наименование	Площадь,м²
01. МОП		
01.01	Лифтовой холл	7,69
01.02	Коридор	93,55
01.03	Тамбур-шлюз	5,51
01.04	Эвакуационная лестница	23,07
01.05	Лифтовой холл / Пожаробезопасная зона МГН	25,33
01.06	Тамбур-шлюз	8,11
01.07	Тамбур-шлюз	4,28
01.08	Коридор	103,40
01.09	Тамбур-шлюз	6,28
01.10	Эвакуационная лестница	19,10
01.11	Буферная мусорокамера	5,76
01.12	Буферная мусорокамера	7,65
01.13	Коридор	52,74
01.14	Коридор	114,42
01.15	Тамбур-шлюз	4,25
01.16	Эвакуационная лестница	22,58
01.17	Лифтовой холл	19,54
01.18	Тамбур-шлюз	15,00
01.19	Коридор	85,29
01.20	Тамбур-шлюз	7,06
01.21	Эвакуационная лестница	19,94
01.22	Эвакуационная лестница	16,99
		667,53
03. Технические помещения		
03.01	Кабельное помещение	4,25
03.02	Электрощитовое помещение	23,55
03.03	Электрощитовое помещение	7,21
03.04	Аппаратная СС №1	8,10
03.05	Электрощитовое помещение	11,13
03.06	Венткамера	17,85
03.08	Шахта компенсации	3,24
03.09	Электрощитовое помещение	11,63
03.10	Помещение ИТП	90,44
03.11	Узел учета тепла	18,20
03.12	Аппаратная СС №2	12,80
03.13	Венткамера	40,12
03.15	Водомерный узел. Насосные	116,00
03.16	Аппаратная СС №3	11,25
03.17	Электрощитовое помещение	13,44
03.19	Кабельное помещение	10,97
03.20	Электрощитовое помещение	20,63
03.21	Венткамера	23,12
03.23	Шахта компенсации	5,68
03.24	Аппаратная СС №4	21,34
03.25	Венткамера	13,44
03.26	Шахта компенсации	4,87
		489,23

Номер помещения	Наименование	Площадь,м²
04. Магазин непродовольственных товаров №1		
04.01	Зона разгрузки	65,87
04.02	Складская зона	24,08
04.03	Лифтовой холл / Тамбур-шлюз	3,25
04.04	Технологическая лестница	8,34
04.05	Тамбур-шлюз	3,55
		105,09
015. Помещения автостоянки		
015.01	Автостоянка на 98 м/м	2983,00
015.02	Пост охраны	8,14
015.03	С/у	2,68
015.04	Помещение хранения уборочной техники	11,89
		3005,71
016. Индивидуальные кладовые		
016.01	Коридор	5,88
016.02	Кладовая	6,75
016.03	Кладовая	3,45
016.04	Кладовая	3,45
016.05	Кладовая	3,45
016.06	Коридор	7,78
016.07	Кладовая	7,22
016.08	Кладовая	5,80
016.09	Кладовая	4,83
016.10	Кладовая	6,34
016.11	Коридор	7,63
016.12	Кладовая	8,76
016.13	Кладовая	4,21
016.14	Кладовая	6,72
016.15	Кладовая	2,18
016.18	Коридор	2,77
016.19	Кладовая	5,22
016.20	Кладовая	2,91
016.21	Кладовая	4,50
016.22	Коридор	6,45
016.23	Кладовая	3,78
016.24	Кладовая	2,25
016.25	Кладовая	2,97
016.26	Кладовая	3,31
016.27	Кладовая	2,16
016.28	Кладовая	4,17
016.32	Коридор	3,39
016.33	Кладовая	6,21
016.34	Кладовая	7,61
016.35	Кладовая	3,17

Номер помещения	Наименование	Площадь,м²
016.36	Кладовая	6,56
016.37	Кладовая	2,28
016.38	Кладовая	5,06
016.39	Кладовая	4,70
016.40	Коридор	18,97
016.41	Кладовая	2,24
016.42	Кладовая	4,23
016.43	Кладовая	6,51
016.44	Кладовая	2,40
016.45	Кладовая	2,52
016.46	Кладовая	5,09
016.47	Кладовая	3,00
016.48	Кладовая	3,24
016.49	Кладовая	3,24
016.50	Кладовая	3,15
016.51	Коридор	5,94
016.52	Кладовая	3,55
016.53	Кладовая	3,80
016.54	Кладовая	3,80
016.55	Кладовая	7,22
016.56	Коридор	15,48
016.57	Кладовая	2,30
016.58	Кладовая	3,15
016.59	Кладовая	6,27
016.60	Кладовая	4,37
016.61	Кладовая	2,68
016.62	Кладовая	2,71
016.63	Кладовая	4,84
016.64	Кладовая	3,40
016.65	Кладовая	3,40
		325,76
017. МОП коммерческих помещений		
017.01	Зона разгрузки	42,04
017.02	Помещение временного хранения тары	3,80
017.03	Лифтовой холл / Тамбур-шлюз	8,88
017.04	Технологическая лестница	11,88
017.05	Тамбур-шлюз	2,31
		68,92
Общий итог		4662,24

Согласовано

Согласовано

Взам. инв. №

Подп. и дата

Инв. № подл.

Изм.	Кол. уч.	Лист	№ док.	Подп.	Дата
Разработал		Демихов			09.24
Гл. спец.		Демихов			09.24
Н. контр.		Красиловец			09.24

11-ОМ/2023-ЭОМ3

Гостиница, расположенная по адресу: г. Москва, внутригородское муниципальное образование Преображенское, ул. Потешная, вл. 5, стр. 1, 2

Встроенные нежилые помещения. Электроосвещение и силовое электрооборудование.

Стадия	Лист	Листов
Р	21	

План -1 этажа. Экспликация помещений

Открытые мастерские

Формат А2

Экспликация помещений

Номер помещения	Наименование	Площадь,м²
01. МОП		
1.1.01	Эвакуационная лестница	6,98
1.01.04	Эвакуационная лестница	22,57
1.01.07	Эвакуационная лестница	19,83
01. МОП Корпуса К1		49,38
1.1.02	Лифтовой холл	18,22
1.1.03	Эвакуационная лестница	18,45
1.1.04	Детская игровая	22,52
1.1.05	С/у для посетителей	2,84
1.1.06	Эвакуационная лестница	20,37
1.1.07	Вестибюль	75,13
1.1.08	Тамбур	13,24
1.1.09	Тамбур	9,06
1.1.10	Тамбур	8,38
1.1.11	Тамбур	9,31
1.1.12	Универсальная кабина / Комната матери и ребенка	4,64
1.1.13	Универсальный зал	39,44
1.1.14	С/у	2,08
1.1.15	КУИ	1,46
1.1.16	Лифтовой холл	14,08
		259,21
04. Магазин непродовольственных товаров №1		
4.01	Основное помещение	248,77
4.02	КУИ	3,65
4.03	С/у	5,94
4.04	Технологическая лестница	12,96
4.05	Складская зона	28,25
4.06	Лифтовой холл	3,20
		302,77

05. Магазин непродовольственных товаров №2		
5.01	Основное помещение	35,25
5.02	С/у	4,81
5.03	КУИ	3,74
		43,79
14. Служебно-административные помещения		
14.01	Помещение охраны	15,25
14.02	Административное помещение	27,02
14.03	Коридор	12,69
14.04	Женский гардероб	6,72
14.05	Душ	2,08
14.06	С/у	2,01
14.07	Мужской гардероб	5,56
14.08	Душ	2,40
14.09	С/у	2,77
14.10	Тамбур	6,74
14.11	КУИ	1,93
14.12	Комната зранения багажа	2,87
14.14	Центральная кладовая грязного белья	7,09
14.15	Центральная кладовая чистого белья	9,04
14.16	КУИ	3,77
14.17	Служебное помещение	2,33
14.18	Ниша объектового пункта пожаротушения	1,20
		111,46
Общий итог		766,60

Согласовано

Согласовано

Взам. инв. №

Подп. и дата

Инв. № подл.

Изм.	Кол. уч	Лист	№ док.	Подп.	Дата
Разработал		Демихов			09.24
Гл. спец.		Демихов			09.24
Н. контр.		Красиловец			09.24

11-ОМ/2023-ЭОМ3

Гостиница, расположенная по адресу: г. Москва, внутригородское муниципальное образование Преображенское, ул. Потешная, вл. 5, стр. 1, 2

Встроенные нежилые помещения. Электроосвещение и силовое электрооборудование.

Стадия	Лист	Листов
Р	22	

Корпус 1. Этаж 1.
Экспликация помещений

Открытые мастерские

Формат А3

Экспликация помещений

Номер помещения	Наименование	Площадь,м²
01. МОП		
1.01.10	Эвакуационная лестница	21,56
1.01.13	Эвакуационная лестница	20,22
		41,78
01. МОП Корпуса К2		
2.1.01	Эвакуационная лестница	19,36
2.1.02	Эвакуационная лестница	6,79
2.1.03	Лифтовой холл	24,13
2.1.04	Эвакуационная лестница	20,78
2.1.05	Вестибюль	57,55
2.1.06	Универсальная кабина / Комната матери и ребенка	5,67
2.1.07	Тамбур	7,56
2.1.08	Тамбур	9,75
2.1.09	Тамбур	9,97
2.1.10	Тамбур	7,14
		168,69
03. Технические помещения		
3.01	Помещение электрощитовой	5,87
		5,87
06. Магазин непродовольственных товаров №3		
6.01	Основное помещение	33,81
6.02	С/у с местом хранения уборочного инвентаря	3,98
		37,79
07. Магазин непродовольственных товаров №4		
7.01	Основное помещение	36,84
7.02	С/у	4,01
7.03	КУИ	2,04
		42,88
08. Кафе		
8.01	Основное помещение	113,41
8.02	КУИ	2,44
8.03	С/у	3,83
		119,68
09. Магазин продовольственных товаров		
9.01	Основное помещение	97,54
9.02	С/у	6,02
9.03	КУИ	3,33
		106,89
10. Салон красоты		
10.01	Основное помещение	39,95
10.02	КУИ	3,36
10.03	С/у	7,11
		50,41
11. Ветеринарный магазин		
11.01	Основное помещение	48,52
11.02	КУИ	3,10
11.03	С/у	5,14
		56,76
12. Химчистка (приемка) / клининг		
12.01	Коридор	23,02
12.02	Кладовая хранения приемки	5,36
12.03	С/у с местом хранения уборочного инвентаря	7,45
		35,83
13. Аптека		
13.01	Основное помещение	22,64
13.02	Кладовая хранения	3,85
13.03	С/у	6,24
13.04	КУИ	3,05
		35,77
		35,77
14. Служебно-административные помещения		
14.19	Ниша объектового пункта пожаротушения	2,41
14.20	Центральная кладовая грязного белья	15,49
14.21	Центральная кладовая чистого белья	10,89
14.22	КУИ	3,37
14.23	С/у	4,58
14.24	Помещение охраны (Диспетчерская)	18,59
14.25	Комната хранения багажа	4,72
		60,04
17. МОП Коммерческих помещений		
17.01	Коридор	41,94
17.02	Лифтовой холл	2,93
17.03	Технологическая лестница	13,73
		58,60
Общий итог		820,99

Согласовано

Согласовано

Взам. инв. №

Подп. и дата

Инв. № подл.

Изм.	Кол. уч	Лист	№ док.	Подп.	Дата
Разработал		Демихов			09.24
Гл. спец.		Демихов			09.24
Н. контр.		Красиловец			09.24

11-ОМ/2023-ЭОМ3

Гостиница, расположенная по адресу: г. Москва, внутригородское муниципальное образование Преображенское, ул. Потешная, вл. 5, стр. 1, 2

Встроенные нежилые помещения. Электроосвещение и силовое электрооборудование.

Стадия	Лист	Листов
Р	23	

Корпус 2. Этаж 1.
Экспликация помещений

Открытые мастерские

Формат А3

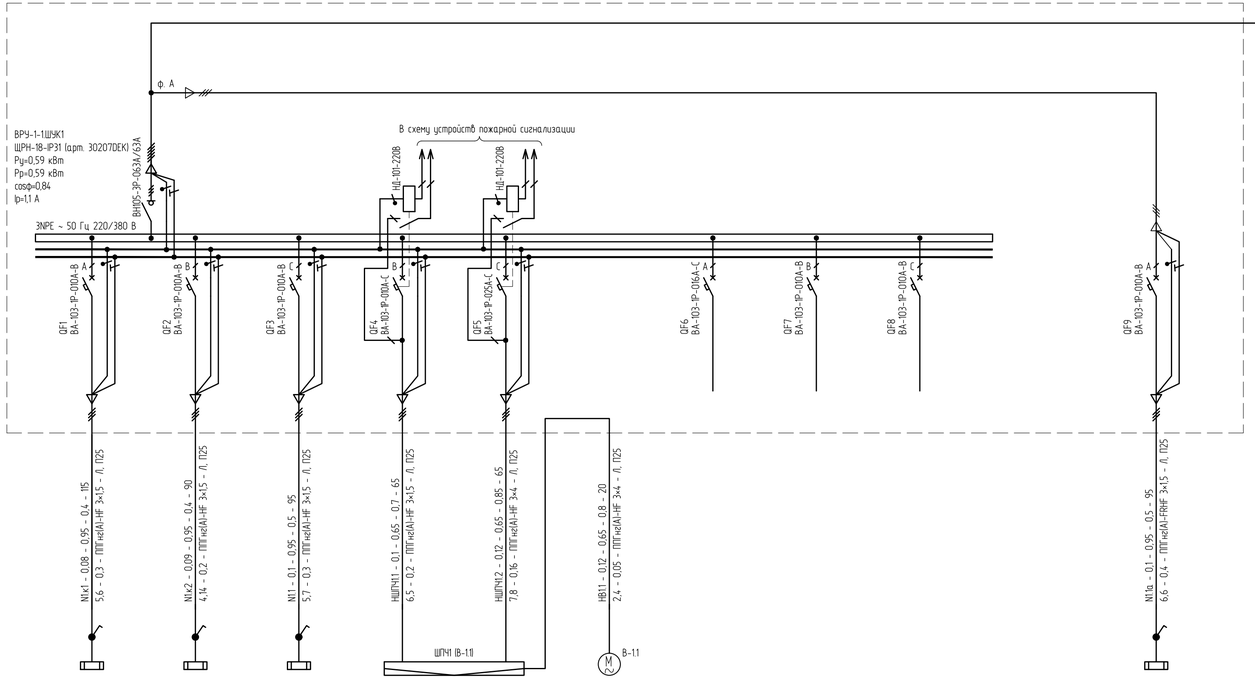

Источник питания		ВРУ-1-1ШУК1 ШРН-18-IP31 (арт. 302070ЕК) Ру=0,59 кВт Рр=0,59 кВт cosφ=0,84 Ip=1,1 А								
Аппарат на вводе (выключатель автоматический или выключатель нагрузки): номер; тип; ток расцепителя или номинальный ток, А		ВНП5-3Р-063А/63А								
Аппарат на линии (выключатель автоматический или выключатель нагрузки): номер; тип; ток расцепителя или номинальный ток, А		QF1 ВА-103-1Р-010А-В	QF2 ВА-103-1Р-010А-В	QF3 ВА-103-1Р-010А-С	QF4 ВА-103-1Р-010А-С	QF5 ВА-103-1Р-025А-С	QF6 ВА-103-1Р-016А-С	QF7 ВА-103-1Р-010А-В	QF8 ВА-103-1Р-010А-В	QF9 ВА-103-1Р-010А-В
Пускатель магнитный (устройство защитного отключения или другие аппараты): номер; тип; номинальный ток, А										
Маркировка – расчетная нагрузка, кВт – cosφ(φ) – расчетный ток, А – длина участка, м / Момент нагрузки кВт*м – потеря напряжения, % – марка, сечение проводника – способ прокладки		N1к1 - 0,08 - 0,95 - 0,4 - 115 / 5,6 - 0,3 - ППГнг(А)-HF 3×1,5 - Л, П25	N1к2 - 0,09 - 0,95 - 0,4 - 90 / 4,14 - 0,2 - ППГнг(А)-HF 3×1,5 - Л, П25	N1.1 - 0,1 - 0,95 - 0,5 - 95 / 5,7 - 0,3 - ППГнг(А)-HF 3×1,5 - Л, П25	НЩПЧ1.1 - 0,1 - 0,65 - 0,7 - 65 / 6,5 - 0,2 - ППГнг(А)-HF 3×1,5 - Л, П25	НЩПЧ1.2 - 0,12 - 0,65 - 0,85 - 65 / 7,8 - 0,16 - ППГнг(А)-HF 3×4 - Л, П25	НВ1.1 - 0,12 - 0,65 - 0,8 - 20 / 2,4 - 0,05 - ППГнг(А)-HF 3×4 - Л, П25			
Условное обозначение					ШПЧ1 (В-1.1)		В-1.1			
N по плану		N1к1	N1к2	N1.1	НЩПЧ1.1	НЩПЧ1.2	НВ1.1	-	-	-
Тип		-	-	-	-	-	-	-	-	-
Установленная или номинальная мощность, кВт		0,08	0,09	0,1	0,1	0,12	0,12	-	-	-
Расчетный или номинальный/пусковой ток, А		0,4	0,4	0,5	0,7	0,8	0,8	-	-	-
Наименование потребителя, назначение линии		Рабочее освещение кладовых (пом. 016.12-016.14, 016.15, 016.19-016.21)	Рабочее освещение кладовых (пом. 016.-016.)	Рабочее освещение коридоров (пом. 016.01, 016.06, 016.11)	Шкаф ШПЧ1 (вентилятор охлажд.) (пом. 03.13)	Шкаф ШПЧ1 (пом. 03.13)	Вентилятор вытяжной В-1.1 (пом. 01.08)	Резерв	Резерв	Резерв

N1.1а	
-	
0,1	
0,5	
Аварийное освещение коридоров (пом. 016.01, 016.06, 016.11, 016.18)	

Потребность кабелей и проводов

Число и сечение жил, напряжение	Марка	
	ППГнг(А)-HF	ППГнг(А)-FRHF
5×10-0,66	5	-
3×4-0,66	85	-
3×1,5-0,66	365	95

Изменение рабочей документации выполнено в связи с изменениями заданий раздела автоматизации

Изм.	Кол. уч.	Лист	№ док.	Подп.	Дата	11-ОМ/2023-ЭОМ3			
Разработал		Тебякин			12.24	Гостиница, расположенная по адресу: г. Москва, внутригородское муниципальное образование Преображенское, ул. Потешная, вл. 5, стр. 1, 2			
Гл. спец.		Демихов			12.24	Встроенные нежилые помещения. Электроосвещение и силовое электрооборудование.	Стадия	Лист	Листов
							Р	24	
Н. контр.		Звереба			12.24	ВРУ-1-1ШУК1. Схема электрическая принципиальная	Открытые мастерские		

Согласовано

Согласовано

Взам. инв. №

Подп. и дата

Инв. № подл.

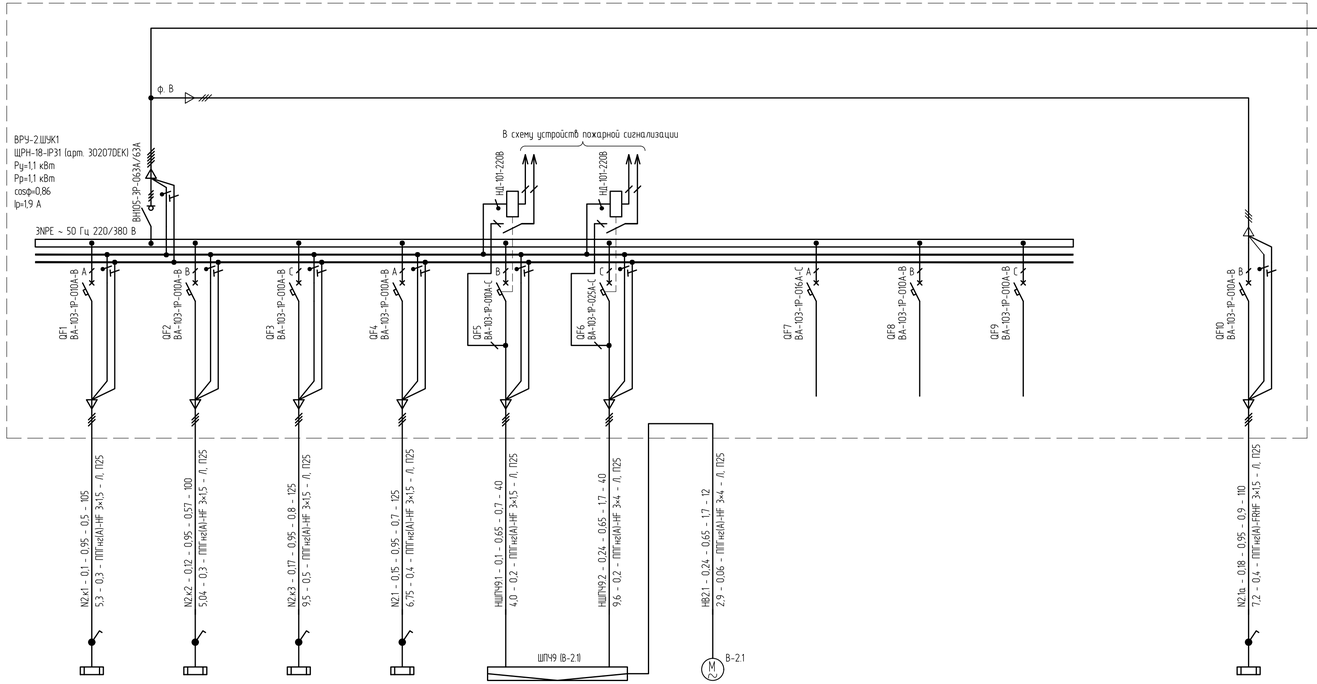

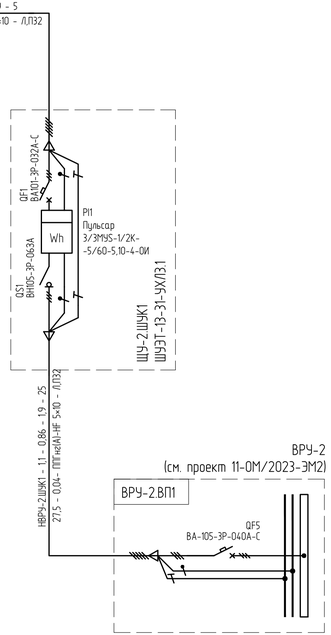

Источник питания										
Аппарат на вводе (выключатель автоматический или выключатель нагрузки): номер; тип; ток расцепителя или номинальный ток, А										
Аппарат на линии (выключатель автоматический или выключатель нагрузки): номер; тип; ток расцепителя или номинальный ток, А										
Пускатель магнитный (устройство защитного отключения или другие аппараты): номер; тип; номинальный ток, А										
Маркировка - расчетная нагрузка, кВт - cosφ(у) - расчетный ток, А - длина участка, м / Момент нагрузки кВт*м - потеря напряжения, % - марка, сечение проводника - способ прокладки										
Условное обозначение										
N по плану		N2.x1	N2.x2	N2.x3	N2.1	НШП9.1	НШП9.2	НВ2.1	-	-	-
Тип		-	-	-	-	-	-	-	-	-	-
Установленная или номинальная мощность, кВт		0,1	0,12	0,17	0,15	0,1	0,24	0,24	-	-	-
Расчетный или номинальный/пусковой ток, А		0,5	0,57	0,8	0,7	0,7	1,8	1,8	-	-	-
Наименование потребителя, назначение линии		Рабочее освещение кладовых (пом. 016.23-016.28; 016.34; 016.35)	Рабочее освещение кладовых (пом. 016.37; 016.38; 016.56-016.65)	Рабочее освещение кладовых (пом. 016.39-016.54)	Рабочее освещение коридоров (пом. 016.22; 016.40; 016.51; 016.56)	Шкаф ШПН9 (вентилятор охлажд.) (пом. 01.14)	Шкаф ШПН9 (пом. 01.14)	Вентилятор вытяжной В-2.1 (пом. 01.14)	Резерв	Резерв	Резерв

N2.1а	
-	
0,18	
0,9	
Аварийное освещение коридоров (пом. 016.22; 016.32; 016.40; 016.51; 016.56)	

Потребность кабелей и проводов

Число и сечение жил, напряжение	Марка	
	ППГнг(А)-HF	ППГнг(А)-FRHF
5×10-0,66	30	-
3×4-0,66	52	-
3×1,5-0,66	495	110

Изменение рабочей документации выполнено в связи с изменениями заданий раздела автоматизации

Изм.	Кол. уч.	Лист	№ док.	Подп.	Дата	11-ОМ/2023-ЭОМ3		
						Гостиница, расположенная по адресу: г. Москва, внутригородское муниципальное образование Преображенское, ул. Потешная, вл. 5, стр. 1, 2		
Разработал		Тебякин			12.24	Встроенные нежилые помещения. Электроосвещение и силовое электрооборудование.	Стадия	Лист	Листов
Гл. спец.		Демихов			12.24		Р	25	
Н. контр.		Звереба			12.24	ВРУ-2.ШУК1 Схема электрическая принципиальная	Открытые мастерские		

Согласовано

Согласовано

Взам. инв. №

Подп. и дата

Инв. № подл.

Корпус 1

Фрагмент плана на отм. -5,450

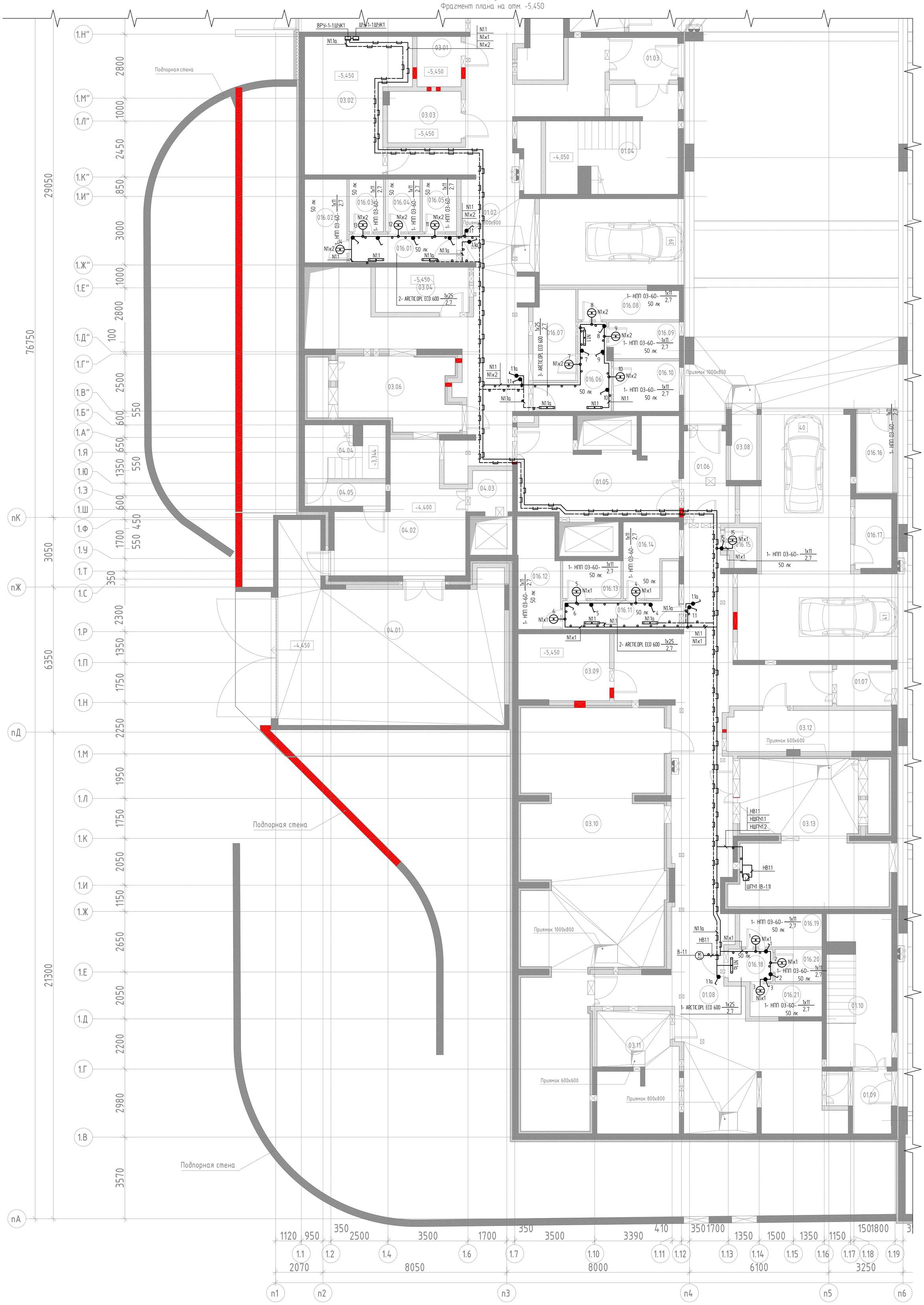

Изменение рабочей документации выполнено в связи с изменениями заданий раздела автоматизации

Изм.	Кол. уч	Лист	№ док.	Подп.	Дата	11-ОМ/2023-ЭОМ3
Разработал		Тебякин			12.24	Гостиница, расположенная по адресу: г. Москва, внутригородское муниципальное образование Преображенское, ул. Потешная, вл. 5, стр. 1, 2
Гл. спец.		Демихов			12.24	Встроенные нежилые помещения. Электроосвещение и силовое электрооборудование. — Стадия: Р; Лист: 26; Листов:
Н. контр.		Зверева			12.24	Корпус 1. План групповой осветительной и силовой сети кладовых — Открытые мастерские

Согласовано

Согласовано

Взам. инв. №

Подп. и дата

Инв. № подл.

Формат А1

Корпус 2
Фрагмент плана на отм -5,450

Изменение рабочей документации выполнено в связи с изменениями задания раздела автоматизации

							11-ОМ/2023-ЭОМ3
Изм.	Кол. уч.	Лист	N док.	Подп.	Дата		Гостиница, расположенная по адресу г. Москва, внутригородское муниципальное образование Преображенское, ул. Потешная, вл. 5, стр. 1, 2
Разработал		Гефикин			12.24		Встроенные нежилые помещения. Электроосвещение и силовое электрооборудование
Гл. спец.		Демихов			12.24	Стадия: Р	Лист: 27	Листов:
Н. контр.		Зверева			12.24	Корпус 2. План групповой осветительной и силовой сети кладовки	Открытые мастерские

Формат А3×4

Согласовано

Согласовано

Взам. инв. №

Подп. и дата

Инв. № подл.

Поз.	Наименование и техническая характеристика	Тип, марка, обозначение документа, опросного листа	Код продукции	Поставщик	Ед. измерения	Кол.	Масса 1 ед., кг	Примечания
1	2	3	4	5	6	7	8	9
	ЭЛЕКТРОЩИТОВОЕ ОБОРУДОВАНИЕ							
1	Вводно-распределительное устройство (обозначение: ВРУ-3). Номинальное напряжение: 380В. Номинальный ток: 250А. Степень защиты: IP31	ВРУ-8500 ГОСТ 32396-2021		ООО "ТПЭ-Тяжпромэлектро", Россия	шт.	1		в соответствие с 11-ОМ/2023-ЭОМ3 лист 4
2	Вводно-распределительное устройство (обозначение: ВРУ-3). Номинальное напряжение: 380В. Номинальный ток: 250А. Степень защиты: IP31	ВРУ-8500 ГОСТ 32396-2021		ООО "ТПЭ-Тяжпромэлектро", Россия	шт.	1		в соответствие с 11-ОМ/2023-ЭОМ3 лист 5
3	Шкаф учёта электроэнергии с одним трёхфазным счётчиком прямого включения. Степень защиты: IP31. -в комплекте: -рубильник вводной трехполюсный Iном=32А; -Выключатель трехполюсный отходящей линии (установлен после электросчетчика) Iном=25А	ШУЭТ-13-31-УХЛ3.1		ООО "ТПЭ-Тяжпромэлектро", Россия	шт.	1		Электросчетчик в комплект поставки не входит
4	Счётчик электрической энергии трехфазный прямого включения Номинальное напряжение: – 3×230/400В. Класс точности по активной энергии: 1. Класс точности по реактивной энергии: 2 Базовый (номинальный) ток : 5А. Максимальный ток: 60А. Основной интерфейс: RS485 (внутреннее питание) Поддерживаемые протоколы передачи данных: СПОДЭС	Пульсар 3/3MYS-1/2K-5/60-5,10-4-OИ		НПП "Тепловодохран", Россия	шт.	1		Для установки в шкафы учета ШУЭТ-13-31-УХЛ3.1
5	Компенсатор реактивной мощности регулируемый. Исполнение: навесное. Номинальное напряжение: 0,4 кВ. Номинальная мощность: 7,5кВАр. Шаг регулирования: 2,5кВАр	АУКРМ-Е-0,4-7,5-2,5У3 IP21		ООО "ВП-АЛЬЯНС", Россия	шт.	1		
6	Компенсатор реактивной мощности регулируемый. Исполнение: навесное. Номинальное напряжение: 0,4 кВ. Номинальная мощность: 15кВАр. Шаг регулирования: 2,5кВАр	АУКРМ-Е-0,4-15-2,5У3 IP21		ООО "ВП-АЛЬЯНС", Россия	шт.	2		
7	Компенсатор реактивной мощности регулируемый. Исполнение: навесное. Номинальное напряжение: 0,4 кВ. Номинальная мощность: 20кВАр. Шаг регулирования: 2,5кВАр	АУКРМ-Е-0,4-20-2,5У3 IP21		ООО "ВП-АЛЬЯНС", Россия	шт.	1		
8	Главная заземляющая шина в комплекие с изоляторами. Материал шины: медь. Сечение шины: 30х4мм: Допустимый длительный переменный ток: 475А. Количество подключений: 20	ГЗШ-20-30-4		"Bolta", Россия	шт.	2		
9	Фотореле Номинальное напряжение: 220В. Номинальный ток: 16А. Контактная группа: 1 "замыкающийся". Диапазон рабочих температур: от -25°С до + 50°С. Степень защиты: IP65.	AZH-106		"Евроавтоматика", Беларусь	шт.	1		Управление освещением входа в электрощитовую ВРУ-3

Согласовано

Согласовано

Взам. инв. №

Подп. и дата

Инв. № подл.

Электрооборудование и материалы, приведенные в спецификации, могут быть заменены на аналогичные других производителей, при полном соответствии их технических характеристик.

Изменение рабочей документации выполнено в связи с изменениями заданий раздела автоматизации

Изм.	Кол. уч	Лист	№ док.	Подп.	Дата
Разработал		Демихов			12.24
Гл. спец.		Демихов			12.24
ГИП		Зверева			12.24
Н. контр.		Зверева			12.24

11-ОМ/2023-ЭОМ3.СО

Гостиница, расположенная по адресу: г. Москва, внутригородское муниципальное образование Преображенское, ул. Потешная, вл. 5, стр. 1, 2

Встроенные нежилые помещения.
Электроосвещение и силовое электрооборудование

Стадия	Лист	Листов
Р	1	8

Спецификация оборудования, изделий и материалов

Открытые мастерские

Формат А3

Поз.	Наименование и техническая характеристика	Тип, марка, обозначение документа, опросного листа	Код продукции	Поставщик	Ед. измере-ния	Кол.	Масса 1 ед., кг	Примечания
1	2	3	4	5	6	7	8	9
10	Ящик с понижающим, разделительным трансформатором ЯТПР Номинальная мощность: 250ВА Номинальное первичное напряжение: 230В Номинальное первичное напряжение: 12В Степень защиты: IP54 Климатическое исполнение У1	ЯТПР-0,25-220/12 IP54 УХЛ4	yatp-ip54-0,25-220/12v--2a	"EKF", Россия	шт.	3		
11	Щит механизации Номинальное напряжение: 220В/ Номинальный ток: 16А Степень защиты: IP31. Габаритные размеры оболочки щитка (ВхШхГ): 240х240х100мм	ЩМТ-4-31УХЛ4		ООО "ТПЭ-Тяжпромэлектро", Россия	шт.	9		
12	Щит электрический для автоматического переключения питания с основного ввода на резервный. Номинальное напряжение: 380/220 В; 50 Гц. Номинальный ток: 16А. Степень защиты: IP54	ЩАП-23М1/16А	Б5701	ЗАО "МПО Электромонтаж", Россия	шт.	2		
13	Щиток групповой навесного исполнения (обозначение: ЩС0). Степень защиты: IP31. Схема заземления: TN-S			ООО "ТПЭ-Тяжпромэлектро", Россия	шт.	1		в соответствие с 11-ОМ/2023-ЭОМ3 лист 5
14	Щиток групповой навесного исполнения (обозначение: ЩА0). Степень защиты: IP31. Схема заземления: TN-S			ООО "ТПЭ-Тяжпромэлектро", Россия	шт.	1		в соответствие с 11-ОМ/2023-ЭОМ3 лист 6
	ОСВЕТИТЕЛЬНОЕ ОБОРУДОВАНИЕ							
1	Светильник настенно-потолочный Номинальное напряжение: 230В. Цоколь: Е27. Степень защиты: IP54	НСП 02-100-001	Б0052017	"Эра", Россия	шт.	107		Временное освещение помещений, сдаваемых в аренду
2	Лампа светодиодная Мощность: 12Вт. Цветовая температура: 4000К	PLED-SP A60 12w E27 4000K	5019607	"JAZZWAY", Россия	шт.	107		Временное освещение помещений, сдаваемых в аренду
3	Светильник светодиодный настенно-потолочный Номинальная мощность: 25Вт. Номинальное напряжение: 220В. Степень защиты: IP65.	ARCTIC.OPL ECO LED 600 4000K	1088000110	ООО "МГК"Световые технологии", Россия	шт.	8		Освещение электропомещений
4	Светильник светодиодный настенно-потолочный в комплекте с блоком аварийного питания. Номинальная мощность: 25Вт. Номинальное напряжение: 220В. Степень защиты: IP65.	ARCTIC.OPL ECO LED 600 EM 4000K class I	1088000360	ООО "МГК"Световые технологии", Россия	шт.	1		Резервное освещение помещения ВРУ-4
5	Светильник светодиодный настенно-потолочный Номинальная мощность: 15Вт. Номинальное напряжение: 220В. Степень защиты: IP65.	ЖКХ NERO 15 BTV1-U0-00086-21000-6501540		ООО ТПК «Вартон», Россия	шт.	1		Освещение входа в электрощитовую ВРУ-3

Согласовано

Взам. инв. №

Подп. и дата

Инв. № подл.

Поз.	Наименование и техническая характеристика	Тип, марка, обозначение документа, опросного листа	Код продукции	Поставщик	Ед. измере-ния	Кол.	Масса 1 ед., кг	Примечания
1	2	3	4	5	6	7	8	9
4	КАБЕЛЬНЫЕ ИЗДЕЛИЯ							
1	Кабель силовой с медными жилами, не распространяющий горение, с изоляцией и оболочкой из полимерных композиций, не содержащих галогенов, с круглой жилой класса 1, на напряжение 0,66 кВ, количество и сечение жил:	ГОСТ 31996-2012, ГОСТ 31565-2012						
	-3×1,5	ППГнг(А)-HF-0,66		ООО "Завод Москабель"	м.	xxx		
	-3×2,5	ППГнг(А)-HF-0,66		ООО "Завод Москабель"	м.	141		
	-5×4	ППГнг(А)-HF-0,66		ООО "Завод Москабель"	м.	13		
	-5×6	ППГнг(А)-HF-0,66		ООО "Завод Москабель"	м.	34		
2	Кабель силовой с медными жилами, не распространяющий горение, с изоляцией и оболочкой из полимерных композиций, не содержащих галогенов, с круглой жилой класса 1, на напряжение 1,0 кВ, количество и сечение жил:	ТУ 3533-098-05758629-2005						
	-5×10	ППГнг(А)-FRHF-1		ООО "Завод Москабель"	м.	443		
	-5×16	ППГнг(А)-FRHF-1		ООО "Завод Москабель"	м.	50		
	-5×25	ППГнг(А)-FRHF-1		ООО "Завод Москабель"	м.	65		
	-1×70, цвет изоляции жилы: желто-зеленый	ППГнг(А)-FRHF-1		ООО "Завод Москабель"	м.	10		
	-1×95, цвет изоляции жилы: желто-зеленый	ППГнг(А)-FRHF-1		ООО "Завод Москабель"	м.	10		
	-1×50, цвет изоляции жилы: серый	ППГнг(А)-FRHF-1		ООО "Завод Москабель"	м.	34		
	-1×50, цвет изоляции жилы: коричневый	ППГнг(А)-FRHF-1		ООО "Завод Москабель"	м.	34		
	-1×50, цвет изоляции жилы: черный	ППГнг(А)-FRHF-1		ООО "Завод Москабель"	м.	34		
	-1×50, цвет изоляции жилы: голубой	ППГнг(А)-FRHF-1		ООО "Завод Москабель"	м.	34		
	-1×50, цвет изоляции жилы: желто-зеленый	ППГнг(А)-FRHF-1		ООО "Завод Москабель"	м.	34		
3	Кабель силовой с медными жилами, не распространяющий горение, с изоляцией и оболочкой из полимерных композиций, не содержащих галогенов, огнестойкий, с круглой жилой класса 1, на напряжение 0,66 кВ, количество и сечение жил:	ТУ 16.К71-339-2004						
	-3×1,5	ППГнг(А)-FRHF-0,66		ООО "Завод Москабель"	м.	71		
	-5×4	ППГнг(А)-FRHF-0,66		ООО "Завод Москабель"	м.	29		

Согласовано

Взам. инв. №

Подп. и дата

Инв. № подл.

Поз.	Наименование и техническая характеристика	Тип, марка, обозначение документа, опросного листа	Код продукции	Поставщик	Ед. измере-ния	Кол.	Масса 1 ед., кг	Примечания
1	2	3	4	5	6	7	8	9
	ЭЛЕКТРОМОНТАЖНЫЕ УСТРОЙСТВА И ИЗДЕЛИЯ							
1	Розетка штепсельная для открытой установки, с заземляющим контактом, со шторками. с Номинальное напряжение: 250В. Номинальный ток: 16А. Степень защиты: IP54. Цвет: белый	AtlasDesign Profi54	ATN540145	"Systeme Electric", Россия	шт.	3		
2	Выключатель одноклавишный открытой установки. Номинальный ток: 10А. Степень защиты: IP54. Цвет: белый	AtlasDesign Profi54	ATN540111	"Systeme Electric", Россия	шт.	12		
3	Переключатель открытой установки. Номинальный ток: 10А. Степень защиты: IP54. Цвет: белый	AtlasDesign Profi54	ATN540161	"Systeme Electric", Россия	шт.	8		
4	Наконечник медный луженый для оконцевания кабелей с медной токоведущей жилой сечением 10мм²	ТМЛ 10-6-5 EKF PROxima ГОСТ 7386-80	tml-10-6-5-g	"EKF", Россия	шт.	80		
5	Наконечник медный луженый для оконцевания кабелей с медной токоведущей жилой сечением 16мм²	ТМЛ 16-8-6 EKF PROxima ГОСТ 7386-80	tml-16-8-6-g	"EKF", Россия	шт.	10		
6	Наконечник медный луженый для оконцевания кабелей с медной токоведущей жилой сечением 25мм²	ТМЛ 25-10-8 EKF PROxima ГОСТ 7386-80	tml-25-10-8-g	"EKF", Россия	шт.	10		
7	Наконечник медный луженый для оконцевания кабелей с медной токоведущей жилой сечением 50мм²	ТМЛ 50-10-11 EKF PROxima ГОСТ 7386-80	tml-50-10-11-g	"EKF", Россия	шт.	20		
8	Наконечник медный луженый для оконцевания кабелей с медной токоведущей жилой сечением 70мм²	ТМЛ 70-10-13 EKF PROxima ГОСТ 7386-80	tml-70-10-13-g	"EKF", Россия	шт.	2		
9	Наконечник медный луженый для оконцевания кабелей с медной токоведущей жилой сечением 95мм²	ТМЛ 95-10-15 EKF PROxima ГОСТ 7386-80	tml-95-10-15-g	"EKF", Россия	шт.	2		
10	Закрепа	К350У2,5 ТУ 36-2620-84			шт.	107		Крепление светильников временного освещения к перекрытию
11	Комплект тросового подвеса. Длина: 2м.				шт.	107		Крепление светильников временного освещения к перекрытию
12	Анкер забивной стальной	АЗМ-8х30-ЭЦ	063839	ООО "Технопром", Россия	шт.	54		
13	Шпилька резьбовая DIN 975. Длина: 2000мм	ШП-8х2000.46-DIN-ЭЦ	064829	ООО "Технопром", Россия	шт.	54		
14	Шпилька резьбовая DIN 975. Длина: 1000мм	ШП-8х1000.46-DIN-ЭЦ	064819	ООО "Технопром", Россия	шт.	22		
15	Профиль монтажный перфорированный С-образный	ППС2-30х20х3000-1,5-СЦ	052001	ООО "Технопром", Россия	шт.	7		
16	Лоток перфорированный. Ширина: 100мм. Высота: 50мм. Длина: 3000мм. Толщина стали: 1,0мм	ЛПМ3Т-100х50х3000-1,0-СЦ	014150	ООО "Технопром", Россия	шт.	13		
17	Лоток перфорированный. Ширина: 300мм. Высота: 50мм. Длина: 3000мм. Толщина стали: 1,0мм	ЛПМ3Т-300х50х3000-1,0-СЦ	014350	ООО "Технопром", Россия	шт.	1		
18	Лоток перфорированный. Ширина: 400мм. Высота: 50мм. Длина: 3000мм. Толщина стали: 1,0мм	ЛПМ3Т-400х50х3000-1,0-СЦ	014450	ООО "Технопром", Россия	шт.	1		
19	Угол плоский плавный	УПТРП90-100х50-1,0-R100-СЦ	086715	ООО "Технопром", Россия	шт.	8		
20	Ответвитель горизонтальный плавный ОГРП	ОГРП-300х50-1,0-R100-СЦ	081035	ООО "Технопром", Россия	шт.	2		
21	Гайка М8 со стопорным буртиком	ГМСБ-8.8-DIN-ЭЦ	067809	ООО "Технопром", Россия	шт.	216		
22	Шайба усиленная (с широкими полями)	ШМУ-8-DIN-ЭЦ	068809	ООО "Технопром", Россия	шт.	216		
23	Перегородка универсальная в лоток. Высота: 50мм. Длина: 3000мм. Толщина стали: 0,7мм	ПЛПТУЛ-50х3000-0,7-СЦ	081657	ООО "Технопром", Россия	шт.	2		
24	Заземляющий проводник универсальный ЗПУ	ЗПУ-6х200	ЗПУ-6х200	ООО "Технопром", Россия	шт.	40		

Согласовано

Взам. инв. №

Подп. и дата

Инв. № подл.

Поз.	Наименование и техническая характеристика	Тип, марка, обозначение документа, опросного листа	Код продукции	Поставщик	Ед. измере-ния	Кол.	Масса 1 ед., кг	Примечания
1	2	3	4	5	6	7	8	9
25	Гайка соединительная DIN 6334	ГСМ-8.6-DIN-ЭЦ	069089	ООО "Технопром", Россия	шт.	22		
26	Держатель шин заземления оцинкованный	К188У2			шт.	90		
27	Огнестойкая коробка для прокладки систем ОКЛ Материал: безгалогенный HF пластик Цвет: RAL 2003, оранжевый Степень защиты: IP54 Условный размер: 100x100x55мм	JBS100 ТУ 3464-014-52811541-2016	43017HF	ООО "Компания "Экопласт", Россия	шт.	3		
28	Коробка распределительная для открытого монтажа Материал: АБС-пластик Цвет: RAL 7035, Серый Степень защиты: IP54 Условный размер: 100x100x55мм	JBS100 ТУ 3464-014-52811541-2016	44007HF	ООО "Компания "Экопласт", Россия	шт.	95		
29	Труба ПНД жесткая гладкая, из композиции полиолефинов (без галогена), трудногорючая. Внешний диаметр: 25мм. Длина: 3м		23025HFR	ООО "Компания "Экопласт", Россия	шт.	2		
30	Труба гофрированная легкая из ПВХ с протяжкой диаметром 32 мм		10132-E90	"Экопласт"	м	15		
31	Труба гофрированная легкая из ПВХ с протяжкой диаметром 40 мм		10140-E90	"Экопласт"	м	400		
32	Труба гофрированная легкая из ПВХ с протяжкой диаметром 50 мм		10150-E90	"Экопласт"	м	65		

Согласовано

Взам. инв. №

Подп. и дата

Инв. № подл.

Изменение рабочей документации выполнено в связи с изменениями заданий раздела автоматизации

Поз.	Наименование и техническая характеристика	Тип, марка, обозначение документа, опросного листа	Код продукции	Поставщик	Ед. измере-ния	Кол.	Масса 1 ед., кг	Примечания
1	2	3	4	5	6	7	8	9
	МАТЕРИАЛЫ							
1	Труба стальная водогазопроводная. Диаметр условного прохода Ду=25м	ГОСТ 3262-75			м.	10		
2	Труба стальная водогазопроводная. Диаметр условного прохода Ду=50м	ГОСТ 3262-75			м.	35		
3	Плоский проводник (полоса) 40х4мм для применения в системах молниезащиты и заземления Материал - горячеоцинкованная сталь. Бухта 38 м.	МПП-40х4-ГЦ	392404	ООО "Технопром", Россия	шт.	2		
	СРЕДСТВА ИНДИВИДУАЛЬНОЙ ЗАЩИТЫ ДЛЯ ЭЛЕКТРОЩИТОВЫХ ПОМЕЩЕНИЙ							
1	Комплект средств защиты до 1000В. В комплекте: - стенд для хранения СИЗ - штанга оперативная ШО-1 - 2шт - указатель напряжения ПИН-50-1000 - 2шт. - клещи изолирующие КИ-1000 - 1шт. - перчатки диэлектрические - 2 пары - галоши диэлектрические - 2 пары - ковер диэлектрический 500х500 - 1шт. - комплект из 7 плакатов по электробезопасности - 1шт. - защитные очки - 1шт. - заземление переносное ПЗРУ-1 - 1шт.	КСЗ-1		ООО "ЭлРоском", Россия	компл.	2		
2	Аптечка универсальная ФЭСТ	ТУ 9398-129-10973749-2017	Артикул: 1644		компл.	2		
3	Огнетушитель порошковый унифицированный	ОПУ-5			компл.	3		
4	Фонарь электрический переносной аккумуляторный в герметичном исполнении	ФОС 3-5/6			шт.	2		
5	Зарядное устройство 220В; 0,6А; 25 Вт для фонаря ФОС 3-5/6				шт.	2		

Согласовано

Взам. инв. №

Подп. и дата

Инв. № подл.

Поз.	Наименование и техническая характеристика	Тип, марка, обозначение документа, опросного листа	Код продукции	Поставщик	Ед. измере-ния	Кол.	Масса 1 ед., кг	Примечания
1	2	3	4	5	6	7	8	9
	ЭЛЕКТРООБОРУДОВАНИЕ КЛАДОВЫХ							
	ЭЛЕКТРОЩИТОВОЕ ОБОРУДОВАНИЕ							
1	Вводно-распределительное устройство (обозначение: ВРУ-1-1.ШУК1). Щиток групповой навесного исполнения. Номинальное напряжение: 380В. Степень защиты: IP31. Схема заземления: TN-S Номинальное напряжение: 380В.			ООО "ТПЭ-Тяжпромэлектро", Россия	шт.	1		в соответствие с 11-ОМ/2023-ЭОМ3 лист 24
2	Вводно-распределительное устройство (обозначение: ВРУ-2.ШУК2). Щиток групповой навесного исполнения. Номинальное напряжение: 380В. Степень защиты: IP31. Схема заземления: TN-S Номинальное напряжение: 380В.			ООО "ТПЭ-Тяжпромэлектро", Россия	шт.	1		в соответствие с 11-ОМ/2023-ЭОМ3 лист 25
3	Шкаф учёта электроэнергии с одним трёхфазным счётчиком прямого включения. Степень защиты: IP31. -в комплекте: -рубильник вводной трехполюсный Iном=63А; -Выключатель трехполюсный отходящей линии (установлен после электросчетчика) Iном=32А	ШУЭТ-13-31-УХЛ3.1		ООО "ТПЭ-Тяжпромэлектро", Россия	шт.	2		Электросчетчик в комплект поставки не входит
4	Счётчик электрической энергии трехфазный прямого включения Номинальное напряжение: – 3×230/400В. Класс точности по активной энергии: 1. Класс точности по реактивной энергии: 2 Базовый (номинальный) ток : 5А. Максимальный ток: 60А. Основной интерфейс: RS485 (внутреннее питание) Поддерживаемые протоколы передачи данных: СПОДЭС	Пульсар 3/3MYS-1/2K-5/60-5,10-4-OИ		НПП "Тепловодохран", Россия	шт.	2		Для установки в шкафы учета ШУЭТ-13-31-УХЛ3.1
	ОСВЕТИТЕЛЬНОЕ ОБОРУДОВАНИЕ							
1	Светильник настенно-потолочный Номинальное напряжение: 230В. Цоколь: E27. Степень защиты: IP54	НПП 03-60-001	Б0048419	"Эра", Россия	шт.	50		
2	Лампа светодиодная Мощность: 12Вт. Цветовая температура: 4000К	PLED-SP A60 12w E27 4000K	5019607	"JAZZWAY", Россия	шт.	50		
3	Светильник светодиодный настенно-потолочный Номинальная мощность: 25Вт. Номинальное напряжение: 220В. Степень защиты: IP65.	ARCTIC.OPL ECO LED 600 4000K	1088000110	ООО "МГК"Световые технологии", Россия	шт.	20		
4	Светильник светодиодный настенно-потолочный с блоком аварийного питания Номинальная мощность: 25Вт. Номинальное напряжение: 220В. Степень защиты: IP65.	ARCTIC.OPL ECO LED 600 EM3 4000K	1088001100	ООО "МГК"Световые технологии", Россия	шт.	11		

Согласовано

Взам. инв. №

Подп. и дата

Инв. № подл.

Изменение рабочей документации выполнено в связи с изменениями заданий раздела автоматизации

Поз.	Наименование и техническая характеристика	Тип, марка, обозначение документа, опросного листа	Код продукции	Поставщик	Ед. измере-ния	Кол.	Масса 1 ед., кг	Примечания
1	2	3	4	5	6	7	8	9
	КАБЕЛЬНЫЕ ИЗДЕЛИЯ							
1	Кабель силовой с медными жилами, не распространяющий горение, с изоляцией и оболочкой из полимерных композиций, не содержащих галогенов, с круглой жилой класса 1, на напряжение 0,66 кВ, количество и сечение жил:	ГОСТ 31996-2012, ГОСТ 31565-2012						
	-3×1,5	ППГнг(А)-HF-0,66		ООО "Завод Москабель"	м.	950		
	-3×4	ППГнг(А)-HF-0,66		ООО "Завод Москабель"	м.	150		
	-5×10	ППГнг(А)-HF-0,66		ООО "Завод Москабель"	м.	40		
2	Кабель силовой с медными жилами, не распространяющий горение, с изоляцией и оболочкой из полимерных композиций, не содержащих галогенов, огнестойкий, с круглой жилой класса 1, на напряжение 0,66 кВ, количество и сечение жил:	ГОСТ 31996-2012, ГОСТ 31565-2012						
	-3×1,5	ППГнг(А)-FRHF-0,66		ООО "Завод Москабель"	м.	225		для ОКЛ
	ЭЛЕКТРОМОНТАЖНЫЕ УСТРОЙСТВА И ИЗДЕЛИЯ							
1	Выключатель одноклавишный открытой установки. Номинальный ток: 10А. Степень защиты: IP54. Цвет: белый	AtlasDesign Profi54	ATN540111	"Systeme Electric", Россия	шт.	66		
2	Наконечник медный луженый для оконцевания кабелей с медной токоведущей жилой сечением 10мм²	ТМЛ 10-6-5 EKF PROxima ГОСТ 7386-80	tml-10-6-5-g	"EKF", Россия	шт.	40		
3	Труба гофрированная легкая из ПВХ с протяжкой диаметром 25 мм		10125-E90	"Экопласт"	м	1200		
4	Труба гофрированная легкая из ПВХ с протяжкой диаметром 32 мм		10125-E90	"Экопласт"	м	35		
5	Держатель с защелкой и дюбелем для трубы диаметром 25 мм		41725	"Экопласт"	шт.	1240		
6	Держатель с защелкой и дюбелем для трубы диаметром 32 мм		41732	"Экопласт"	шт.	45		
7	Скоба оцинкованная двухлапковая для трубы диаметром 25 мм		43625	"Экопласт"	шт.	260		для ОКЛ
8	Огнестойкая коробка для прокладки систем ОКЛ Материал: безгалогенный HF пластик Цвет: RAL 2003, оранжевый Степень защиты: IP54 Условный размер: 100x100x55мм	JBS100 ТУ 3464-014-52811541-2016	43017HF	ООО "Компания "Экопласт", Россия	шт.	12		
9	Коробка распределительная для открытого монтажа Материал: АБС-пластик Цвет: RAL 7035, Серый Степень защиты: IP54 Условный размер: 100x100x55мм	JBS100 ТУ 3464-014-52811541-2016	44007HF	ООО "Компания "Экопласт", Россия	шт.	55		
	МАТЕРИАЛЫ							
1	Труба стальная водогазопроводная. Диаметр условного прохода Ду=25м	ГОСТ 3262-75			м.	12		

Согласовано

Взам. инв. №

Подп. и дата

Инв. № подл.

Изменение рабочей документации выполнено в связи с изменениями заданий раздела автоматизации