Кладочный план ЛБ-1

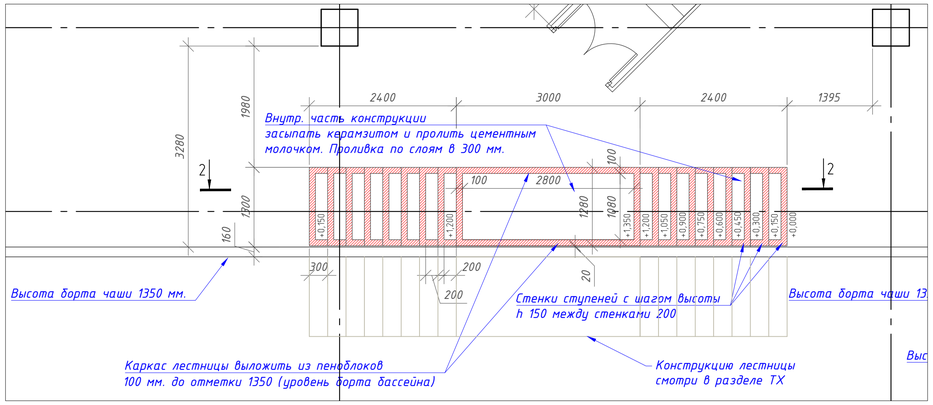

Кладочный план ЛБ-4

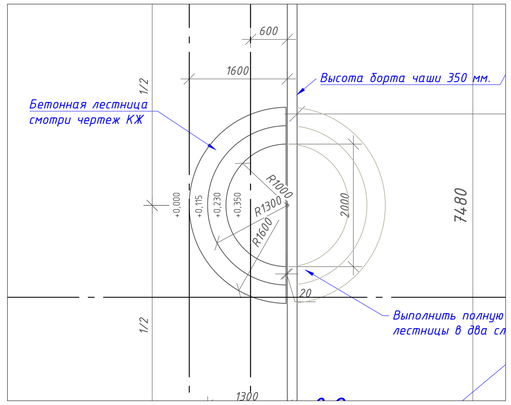

РАЗРЕЗ 2-2

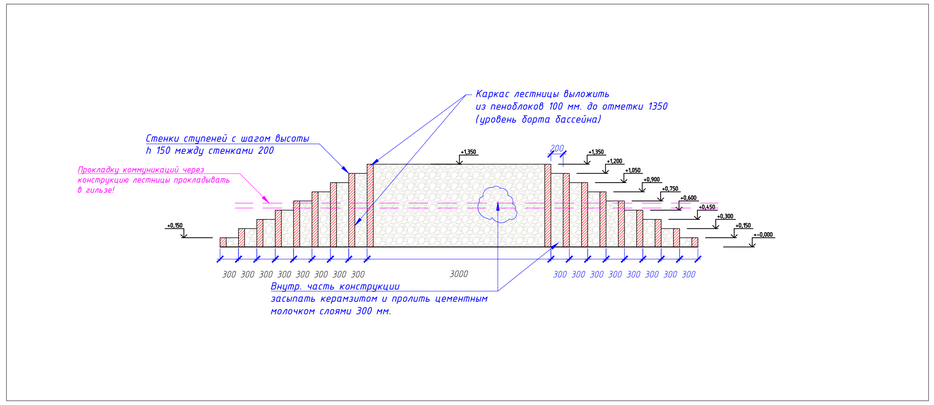

Кладочный план ЛБ-2, ЛБ-3

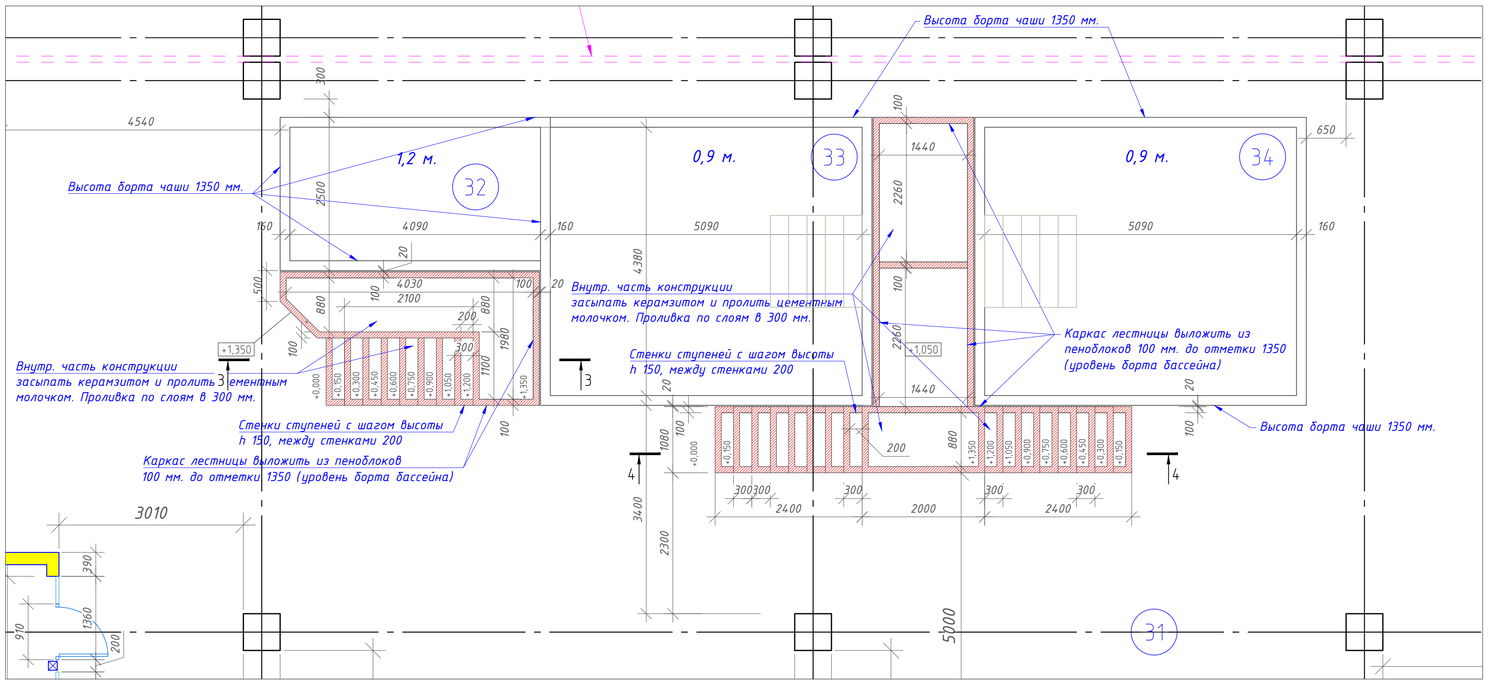

РАЗРЕЗ 3-3

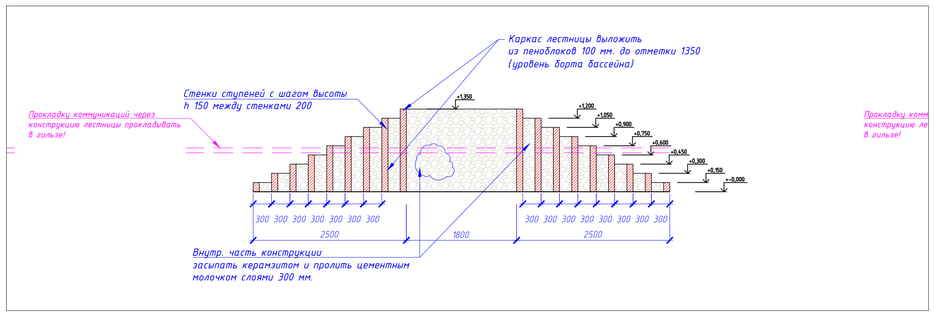

РАЗРЕЗ 4-4

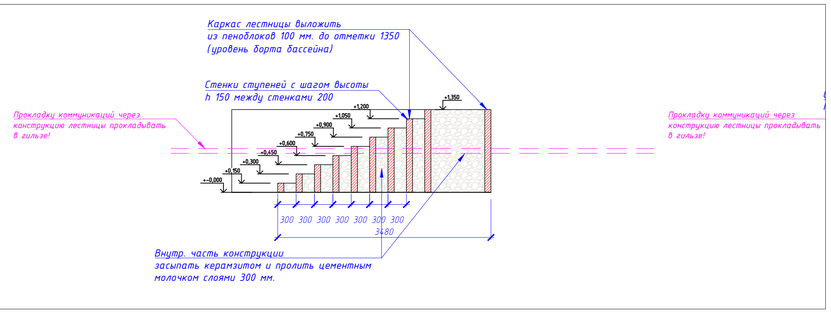

Условные обозначения:	
	Подпорные стенки из блока 100
	Засыпка керамзитом и проливка цементным молочком по слоям каждые 300 мм.

ПРИМЕЧАНИЯ

- Монтаж лестниц в купели выполнять после монтажа стен купелей и монтажа инженерного оборудования.
- Прокладку труб через стены или лестницы выполнять в гильзах.
- Подпорные стенки лестниц выполнить из блоков 100 мм. на клеевом влагостойком растворе.
- Полости между стенками заполнить керамзитом с цементным молочком. Проливка молочком выполняется послойно (слой 300 мм.)
- Конструкцию лестницы ЛБ-4 смотри в разделе КЖ-ТХ купели
- Между лестницами и чашей купелей предусмотреть технологический зазор ~ 20 мм.

- Подрядным организациям следует строго соблюдать правила техники безопасности.

Изм	Лист	№документа	Подпись	Дата	049-РД/РЛ-1223- АС		
					Многофункциональный комплекс бытового обслуживания населения с рекреационной зоной «Акватермальный оздоровительный комплекс с фитнесом «ГОРОДСКОЙ КУРОРТ ОРЕЛ», по адресу: г. Орел, Московское ш., д.175.		
Разраб.		Мокробородов А.В			Архитектурно-строительные решения. АС	Стадия	Лист	Листов
Проверил		Медведев А.Н.				РД	9	23
ГАП		Малозенова И.Н.			Кладочный план лестниц в купели 1 этаж	ОКТАГОН проектные решения		
ГИП		Медведев А.Н.						

Перв. примен. | Справ. № | Подп. и дата | Инв. № дубл. | Взам. инв. № | Подп. и дата | Инв. № подл.

Копировал | Формат А1